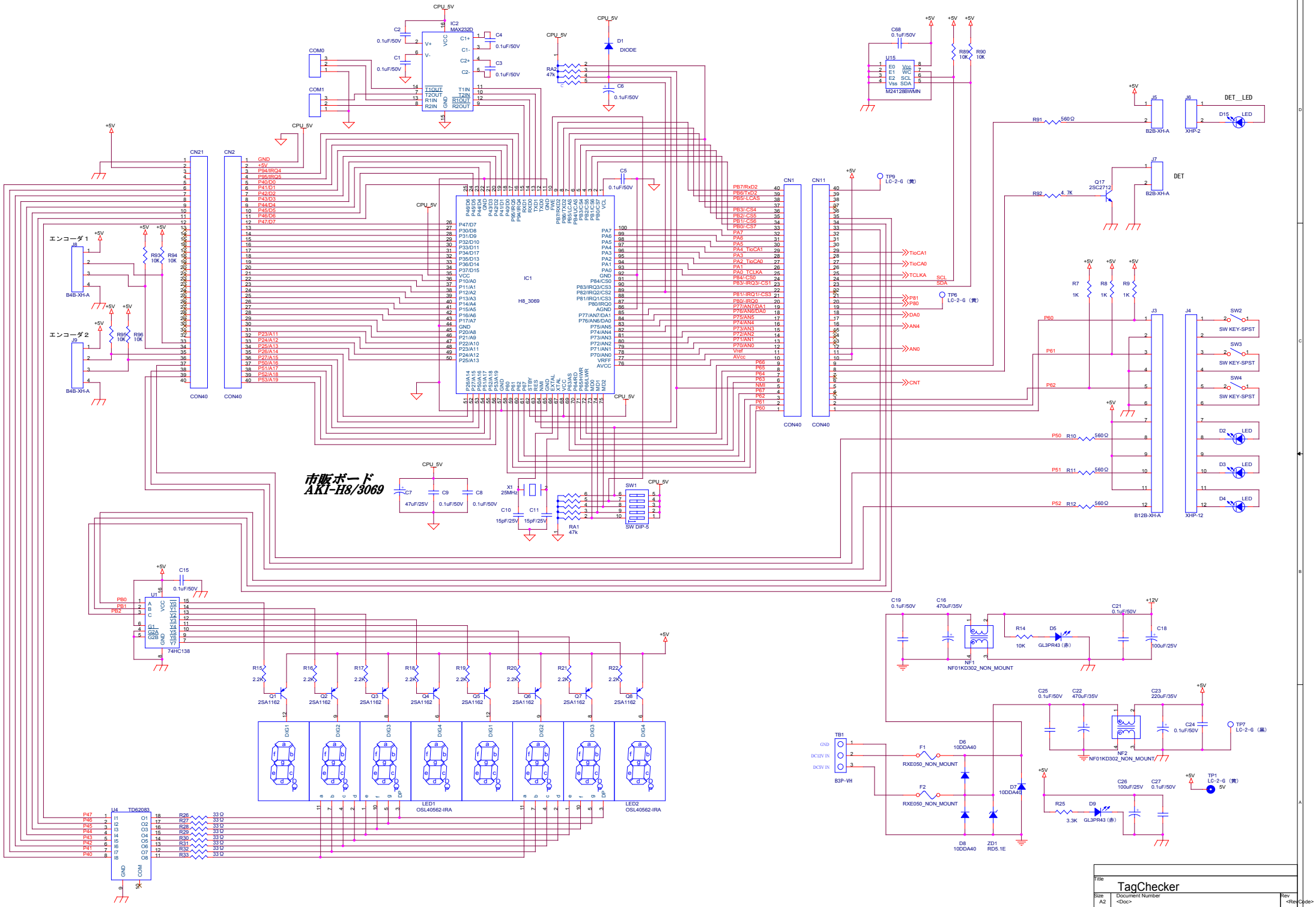
市販ボード
AKI-H8/3069
IC1
H8_3069
IC2
MAX232D
CN1
CN11
CN21
CN2
CON40
COM0
COM1
エンコーダ１
エンコーダ２
B4B-XH-A
B2B-XH-A
B12B-XH-A
XHP-2
XHP-12
DET__LED
DET
SW KEY-SPST
SW DIP-5
LED1
OSL40562-IRA
LED2
OSL40562-IRA
74HC138
TD62083
NF01KD302_NON_MOUNT
RXE050_NON_MOUNT
B3P-VH
M24128BWMN
CPU_5V
+5V
+12V
TioCA1
TioCA0
TCLKA
SCL
SDA
DA0
AN4
AN0
CNT
TP9
LC-2-G（黄）
TP6
LC-2-G（黄）
TP7
LC-2-G（黒）
TP1
LC-2-G（黄）
5V
DC12V IN
DC5V IN
GND
Title
TagChecker
Size
A2
Document Number
<Doc>
Rev
<RevCode>
Date:
Saturday, December 24, 2011
Sheet
1
of
2

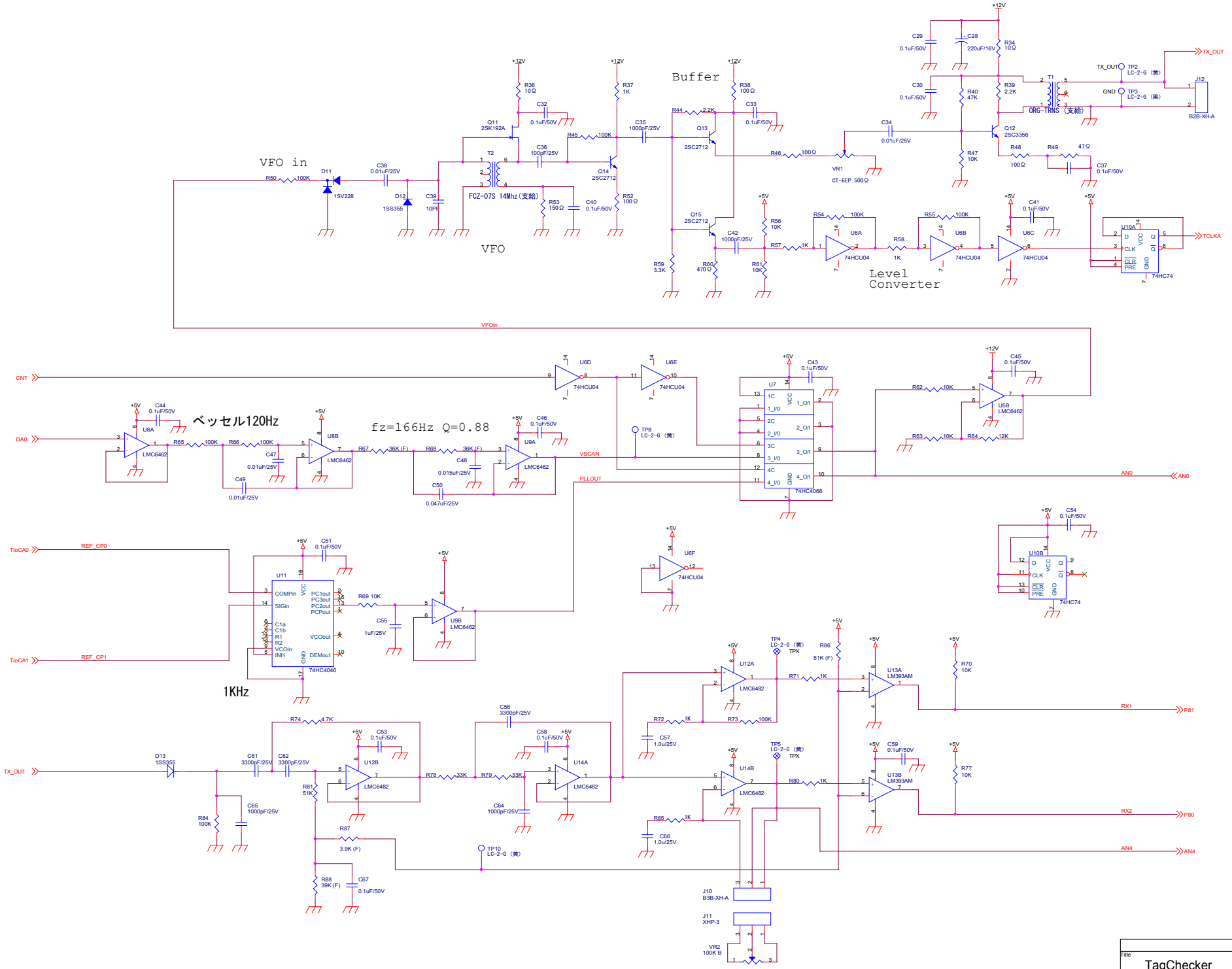

Title: TagChecker

Size: A2 | Document Number: <Doc> | Rev: <RevCode>

Date: Saturday, December 24, 2011 | Sheet 2 of 2