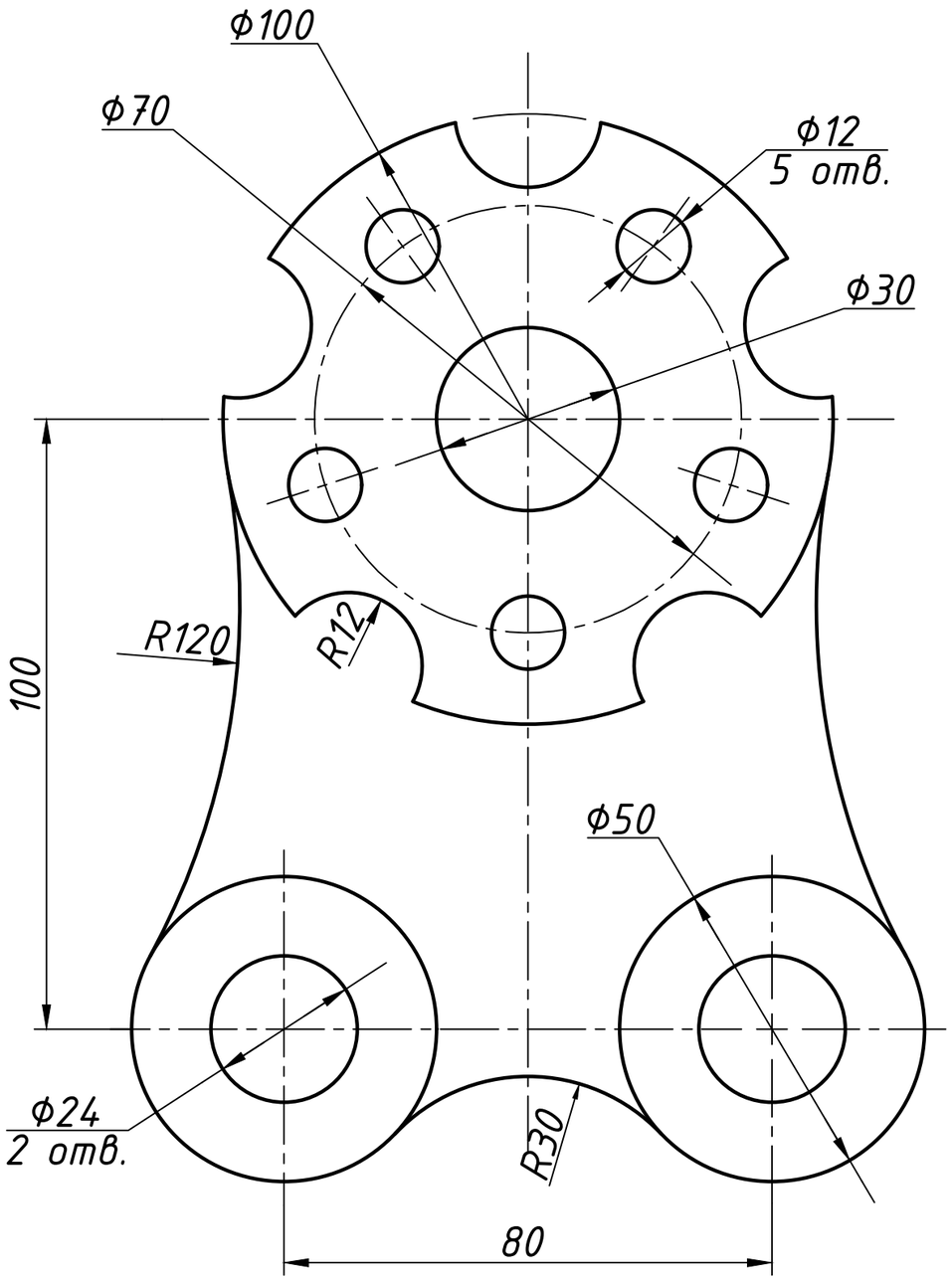

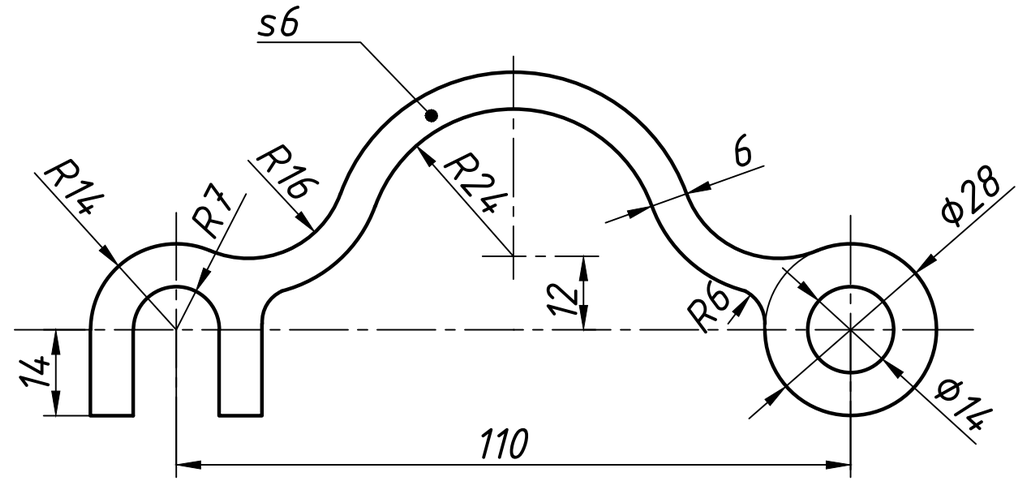

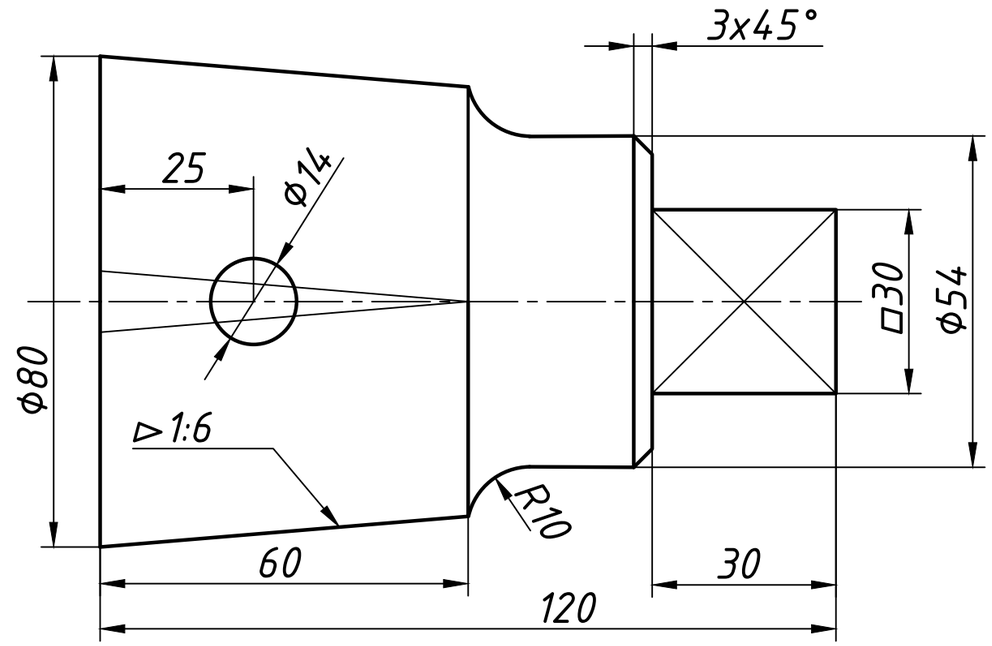

						1 - 40 01 01. ПО-9. 01. 23			
Изм.	Кол.уч.	Лист	N док.	Подп.	Дата	Основы чертежа в AutoCAD	Стадия	Масса	Масштаб
Разраб.		Зейденс					У		1:1
Проверил		Шпока					Лист	Листов	
							БрГТУ кафедра НГиИГ		