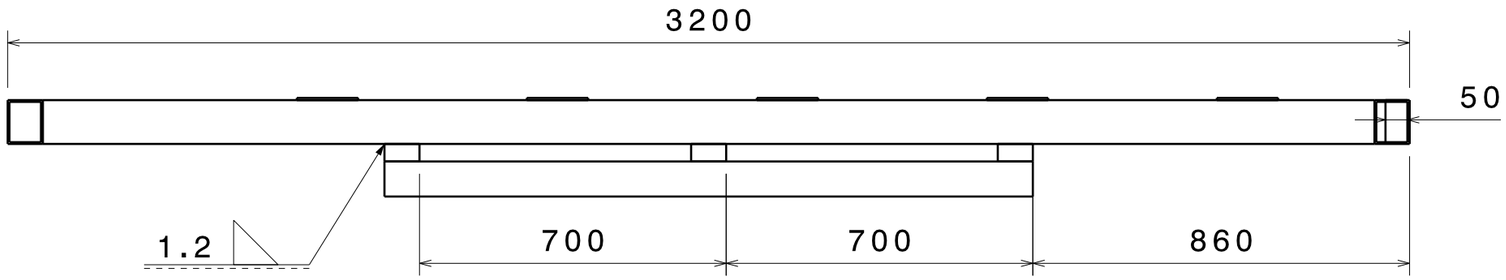

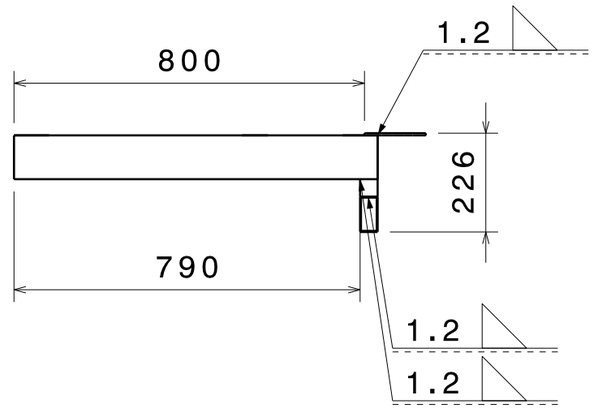

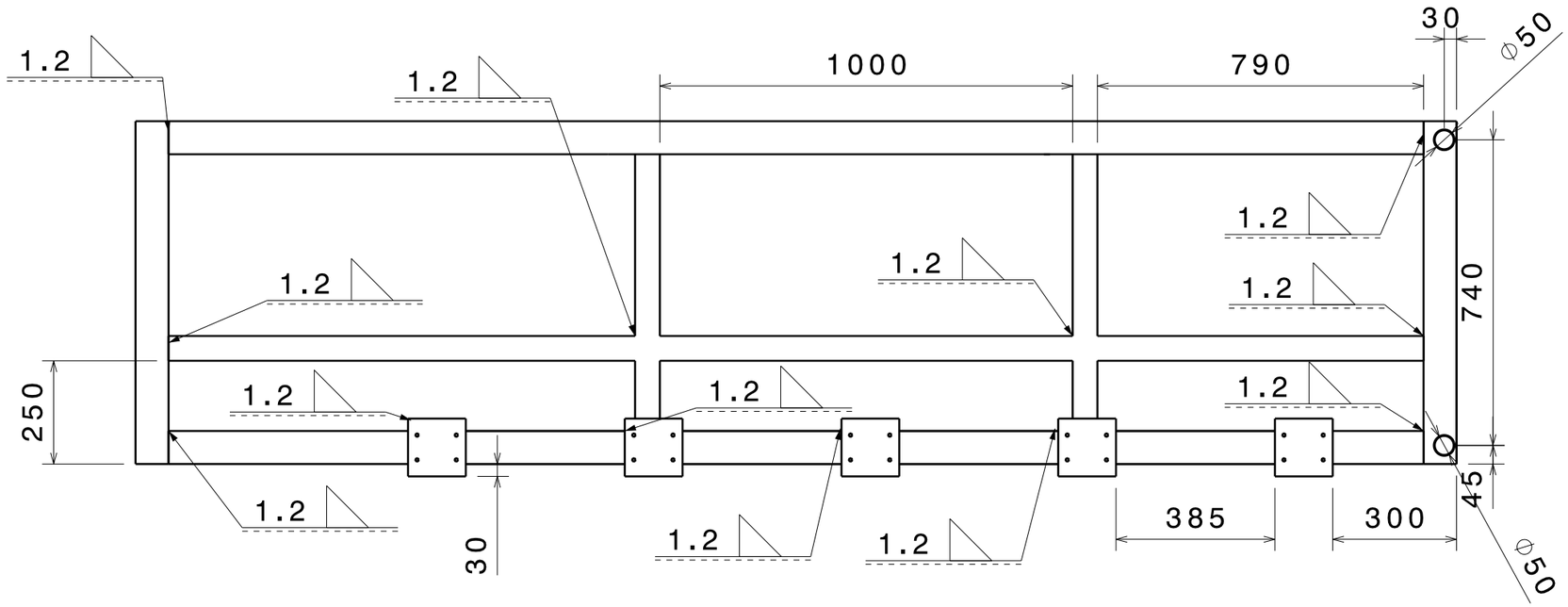

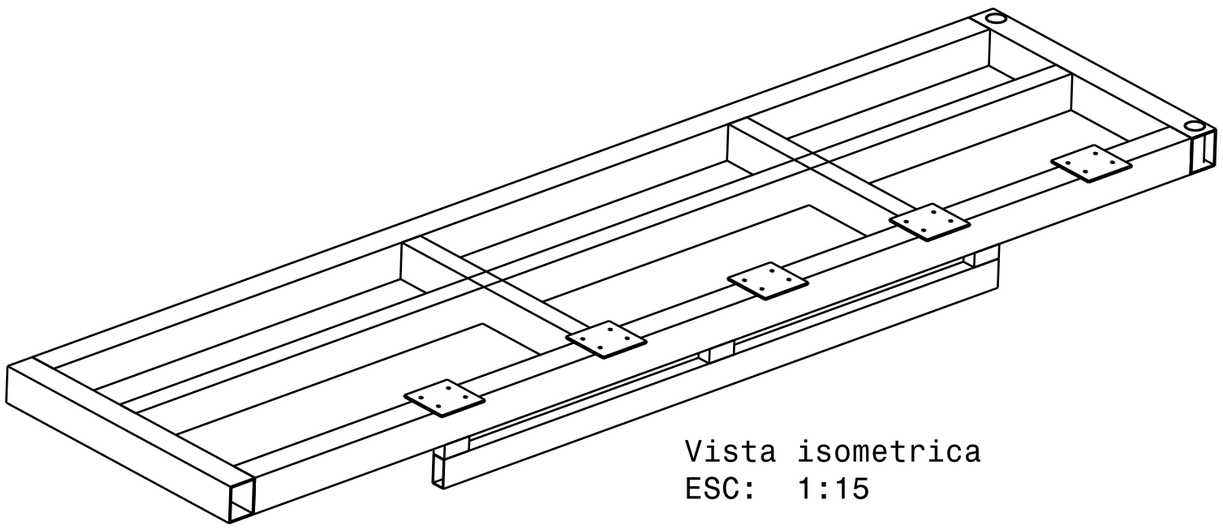

Vista isometrica
ESC: 1:15

Tolerancias generales IRAM ISO 2768 mK	Escala 1:14	Univ. Tecnológica Nacional - Facultad Regional Córdoba Dpto Ing Mecánica - Proyecto Final	
Rugosidad general	Formato A3	Conjunto: Tribuna retractil	N° Plano: GR.M2.C1.CPL.PL
		Subconjunto: Modulo 2	N° Mod
Dibujó: E.Elstein			
Revisó:		Denominación: Parrilla Carro 1	Fecha 20/11/2019
Aprobó:			