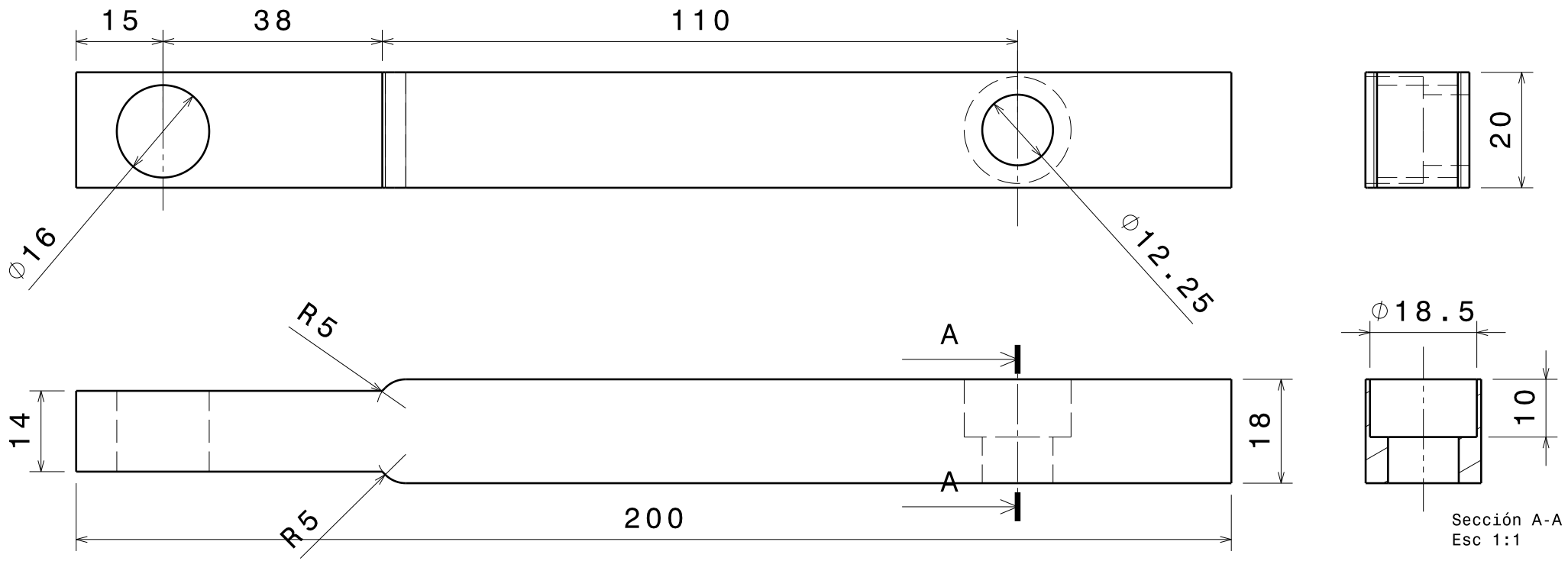

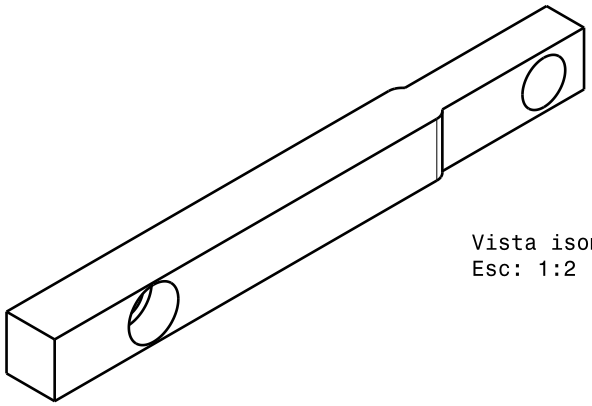

Vista isométrica
Esc: 1:2

Tolerancia General: +/- p 0,1mm
Material: SAE 1045
Cantidad: 2

				Fecha:	15/07/2021	Derechos de Autoría S.G.M Servicio general de Máquinas	SGM	Contenido:		Nr.Ob.	Idioma: ESP		Total páginas: 1
				Realizado por:								Grupo:	
	- - -			Revisado por:					Referencia: 609-03			Nr.Ident.:	Hoja: 1
Orden	Letra cambio	Fecha	Responsable	Sector:									Sigue Hoja: