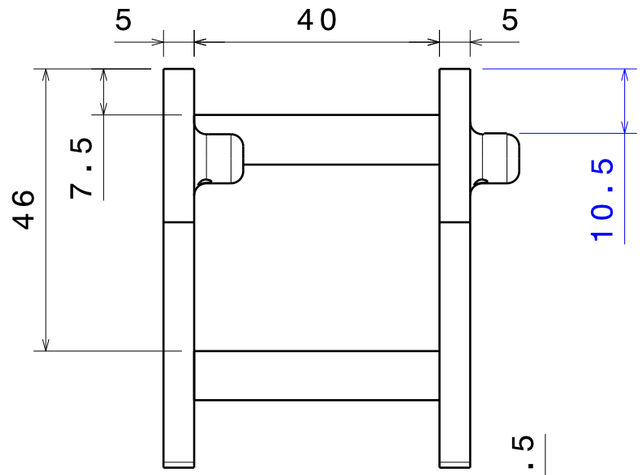

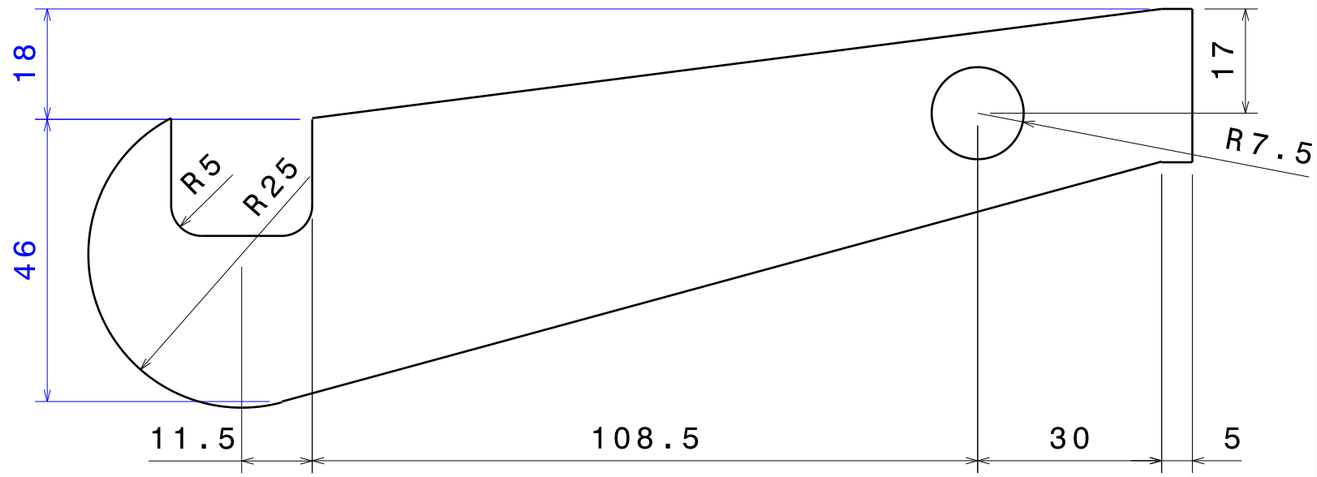

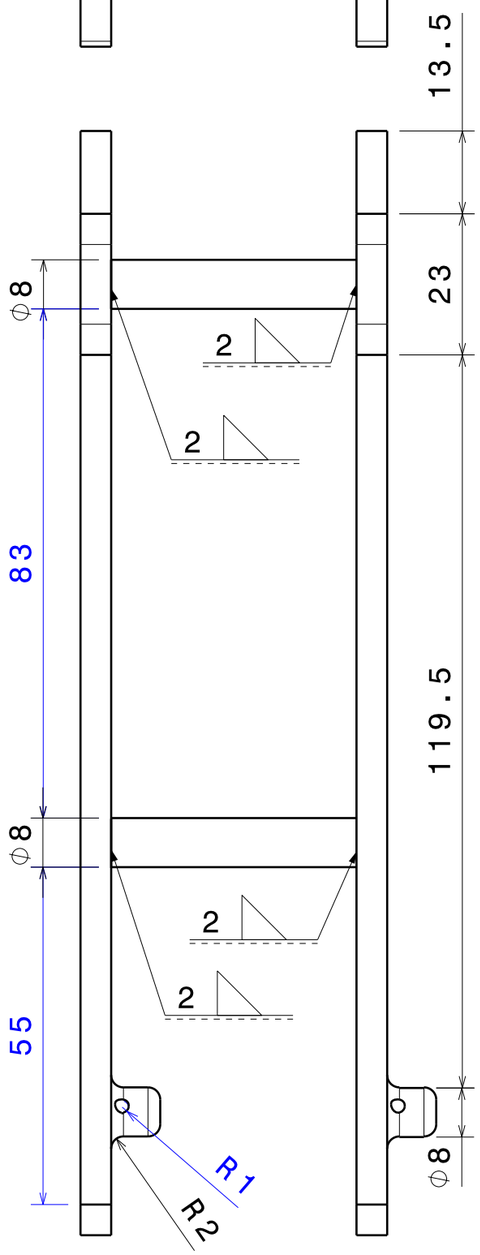

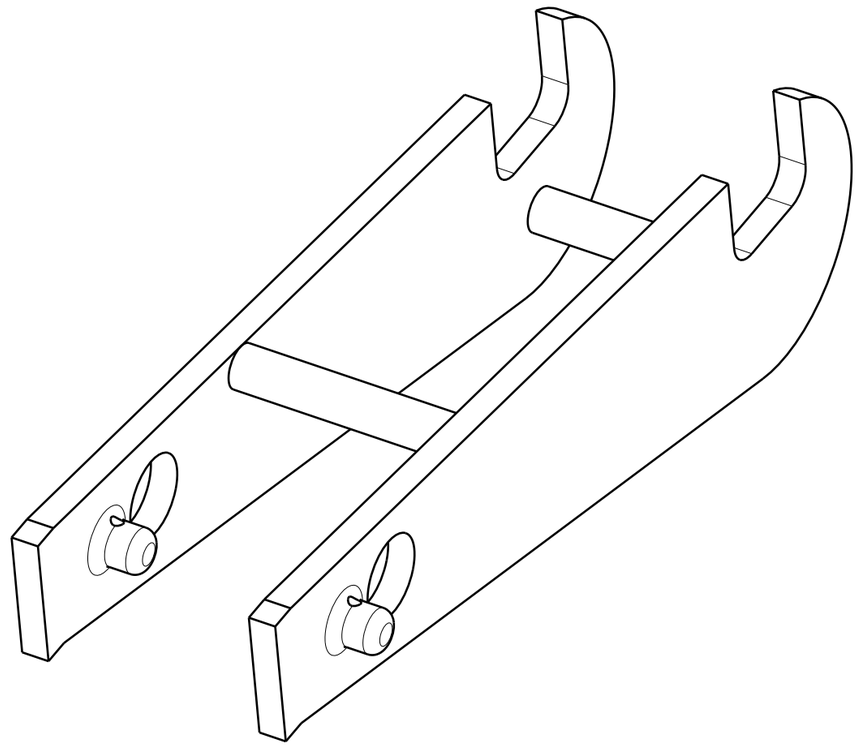

Tolerancias generales IRAM ISO 2768 mK	Escala 1:1	Univ. Tecnológica Nacional - Facultad Regional Córdoba Dpto Ing Mecánica - Proyecto Final	
Rugosidad general	Formato A3	Conjunto: Tribuna retractil	N° Plano: GR.M12.C12345678.PIBU-SA
Dibujó: G.Cichocki		Subconjunto: Modulo 1 y 2	N° Mod
Revisó:		Denominación: Soporte agarre pivot	Fecha 18/01/2019
Aprobó			