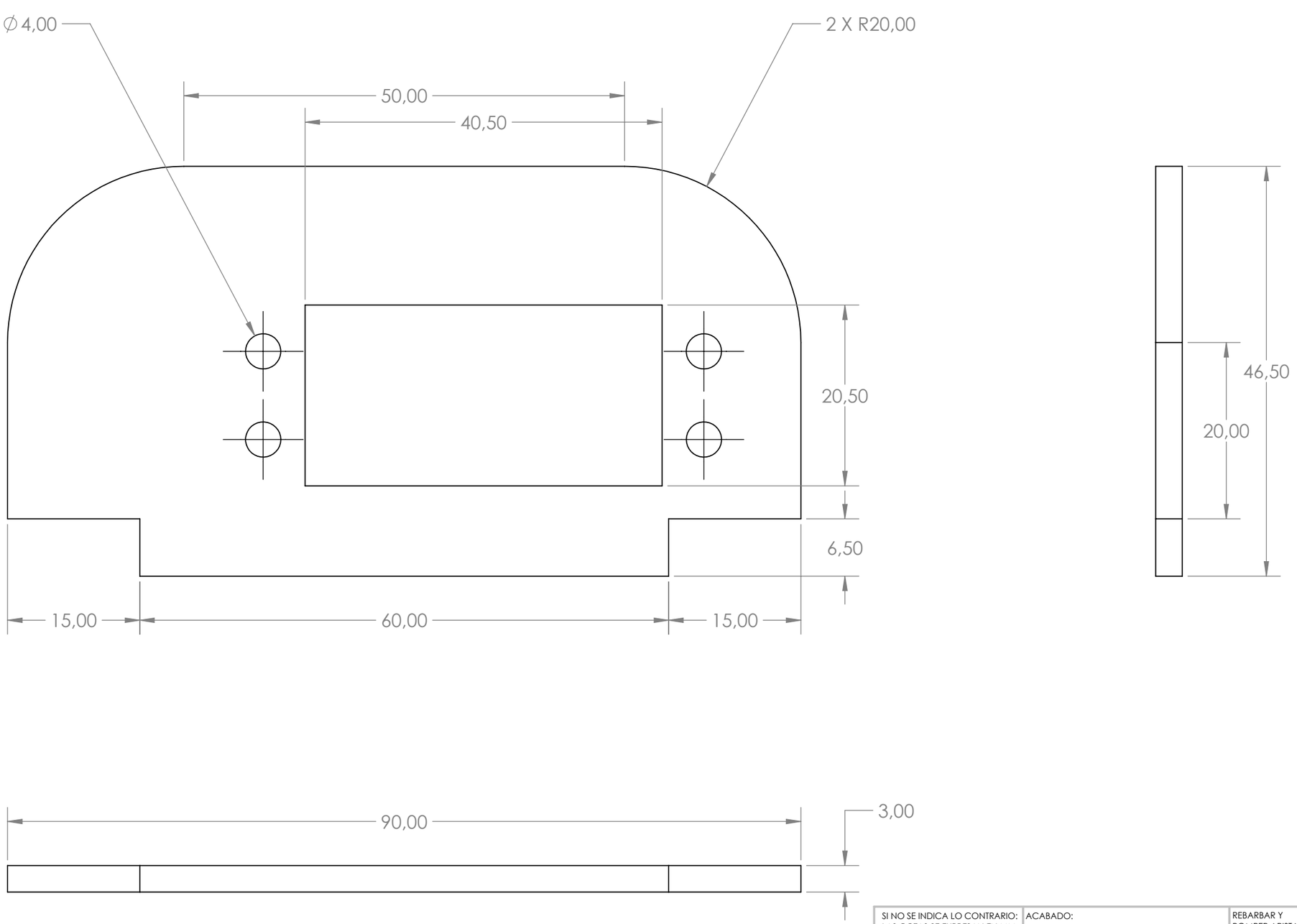


| | | | | | | |
|---|---|---|---|---|---|---|
| SI NO SE INDICA LO CONTRARIO: LAS COTAS SE EXPRESAN EN MM ACABADO SUPERFICIAL: TOLERANCIAS: LINEAL: ANGULAR: | ACABADO: | | | REBARBAR Y ROMPER ARISTAS VIVAS | NO CAMBIE LA ESCALA | REVISIÓN |
| | NOMBRE | FIRMA | FECHA | | TÍTULO: | |
| DIBUJ. | | | | | | |
| VERIF. | | | | | | |
| APROB. | | | | | | |
| FABR. | | | | | | |
| CALID. | | | | MATERIAL: | N.º DE DIBUJO Encaje_servo | A3 |
| | | | | PESO: | ESCALA:2:1 | HOJA 1 DE 1 |

Producto SOLIDWORKS Educational. Solo para uso en la enseñanza.