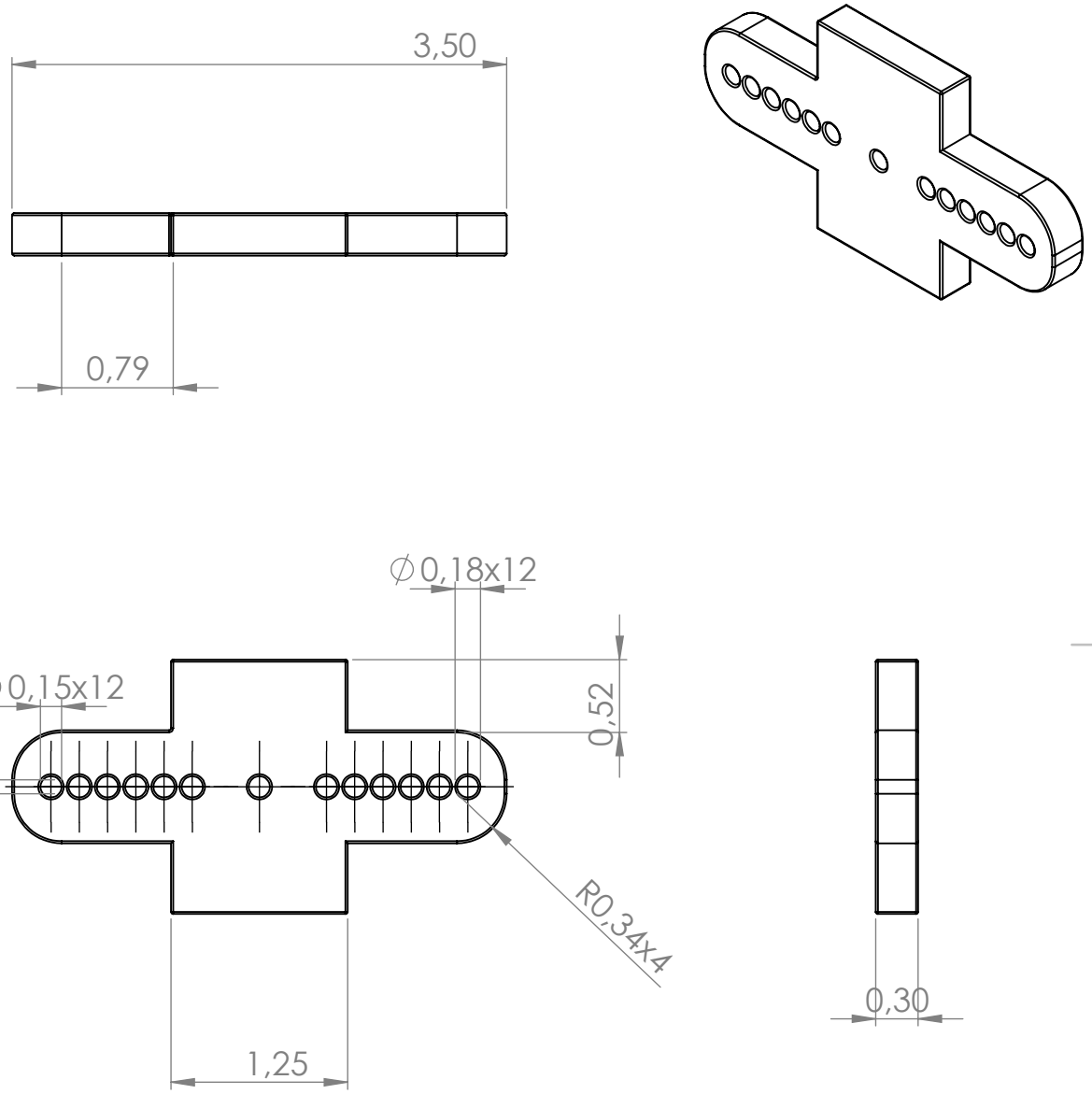

SI NO SE INDICA LO CONTRARIO: LAS COTAS SE EXPRESAN EN MM ACABADO SUPERFICIAL: MDF TOLERANCIAS: LINEAL: 0.01 mm ANGULAR: 1°	ACABADO: MDF	REBARBAR Y ROMPER ARISTAS VIVAS	NO CAMBIE LA ESCALA / REVISIÓN

Kevin Albarracin, Nicolas Salinas, Juan Feria , Nicolas Gomez ,Juan Romero, Luis Ovalle

	NOMBRE	FIRMA	FECHA
DIBUJ.			
VERIF.			
APROB.			
FABR.			
CALID.			

TÍTULO:

ean universidad

MATERIAL: MDF 3mm

N.° DE DIBUJO

Garra_6

A4

PESO:

ESCALA:2:1

HOJA 1 DE 1

Producto SOLIDWORKS Educational. Solo para uso en la enseñanza.