REVISION HISTORY			
REV	DESCRIPTION	DATE	APPROVED

SCHNITT A-A
MAßSTAB 1:1

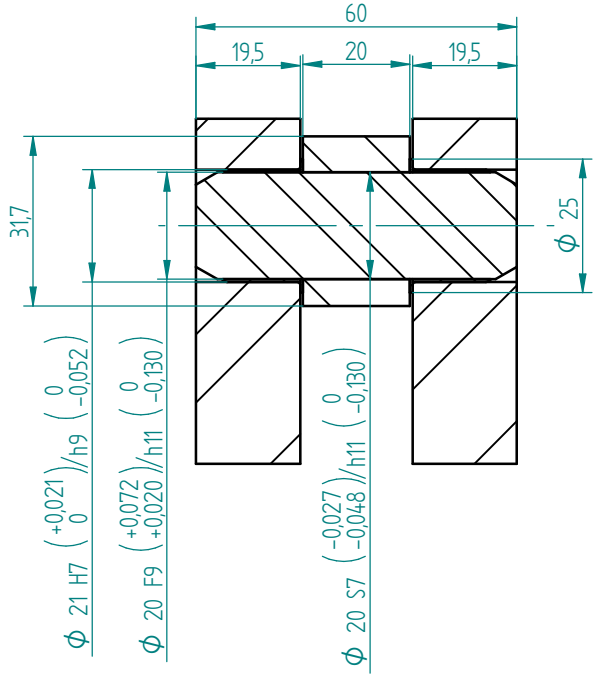

SCHNITT B-B
MAßSTAB 1:1

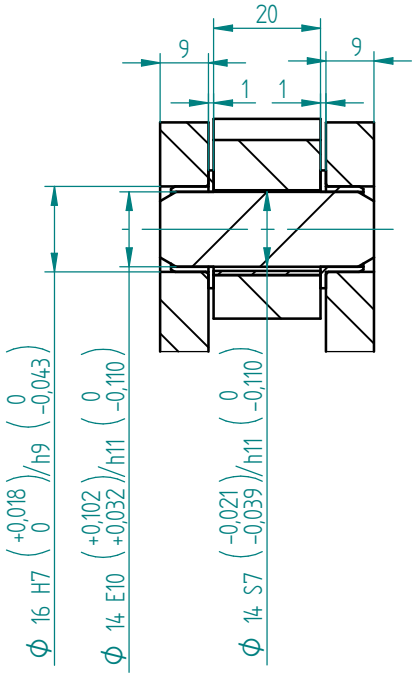

SCHNITT C-C
MAßSTAB 1:1

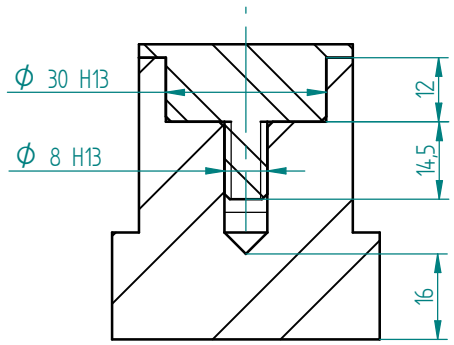

SCHNITT D-D
MAßSTAB 1:1

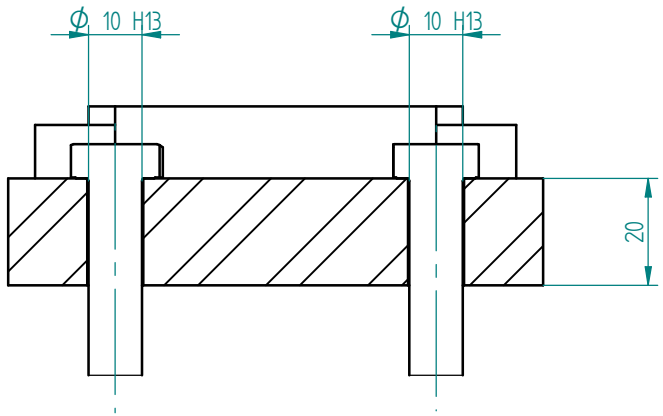

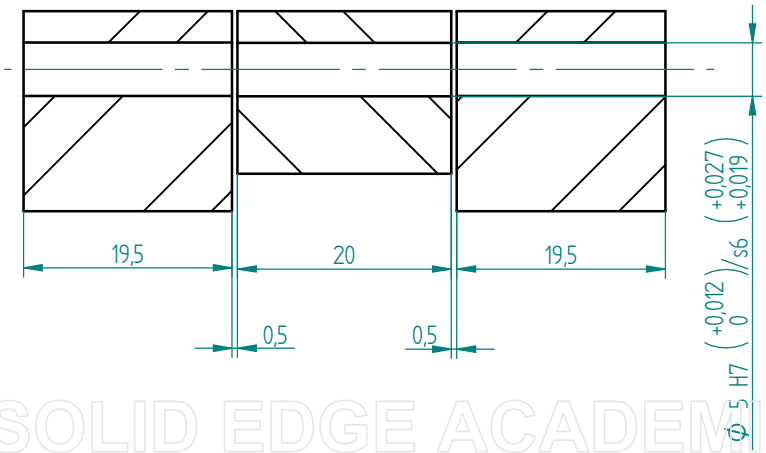

SCHNITT G-G
MAßSTAB 2:1

SOLID EDGE ACADEMIC COPY

	NAME	DATUM
ERSTELLT	Nikko Law	01/18/23
PRÜFER		
ENG APPR		
MGR APPR		

Allgemeintoleranz: DIN ISO 2768-mk
Kanten: DIN ISO 13715
Werkstoff: X5CrNi18-10

OTH Regensburg

TITEL: Werkstattzeichnung

SIZE: A3 | DWG NO | REV

DATEINAME: Werkstattzeichnung.dft

MAßSTAB 1:5 | GEWICHT: 22,383kg | BLATT 3 / 7