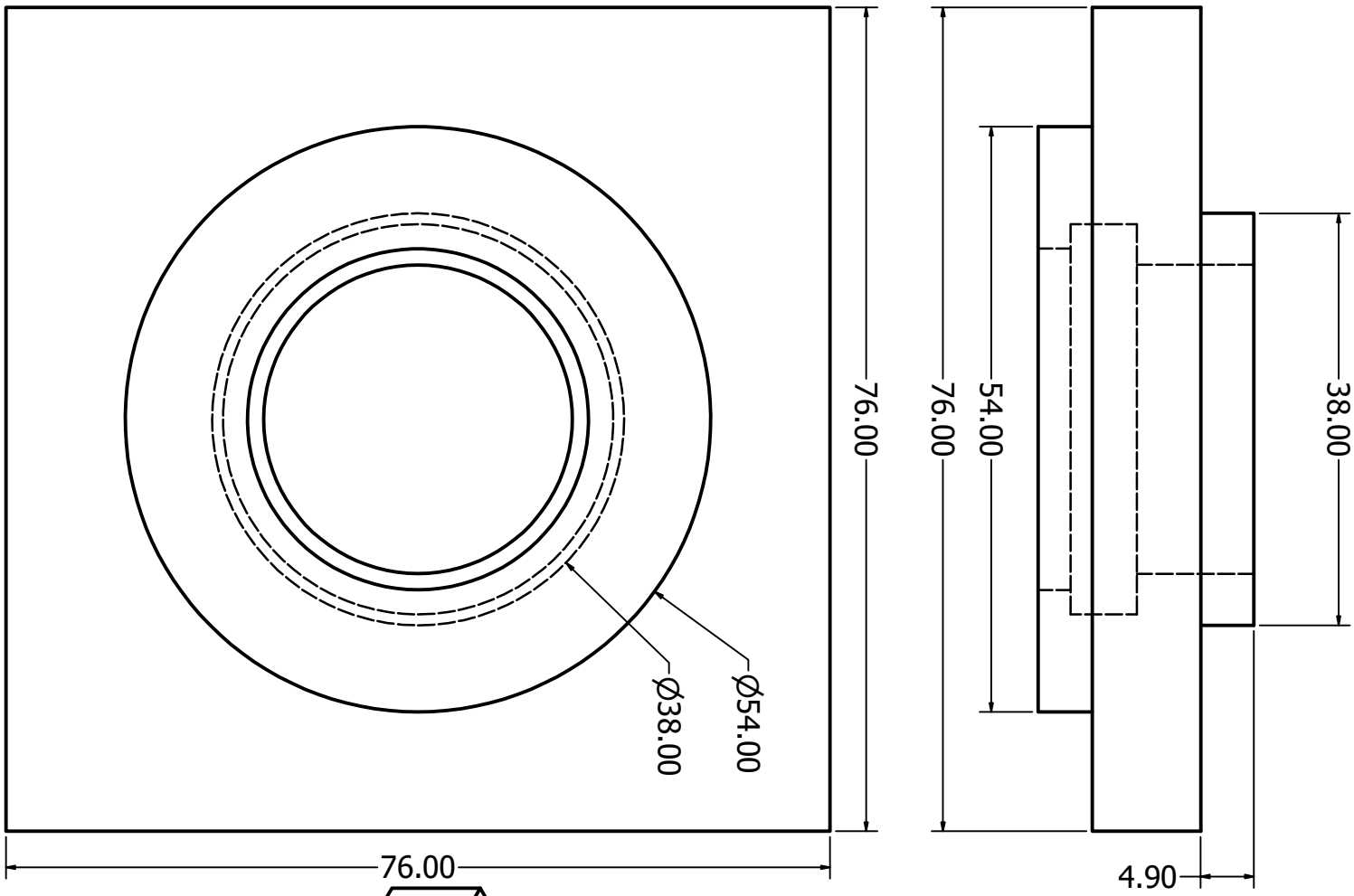
76.00
76.00
Ø38.00
Ø54.00
76.00
54.00
38.00
4.90

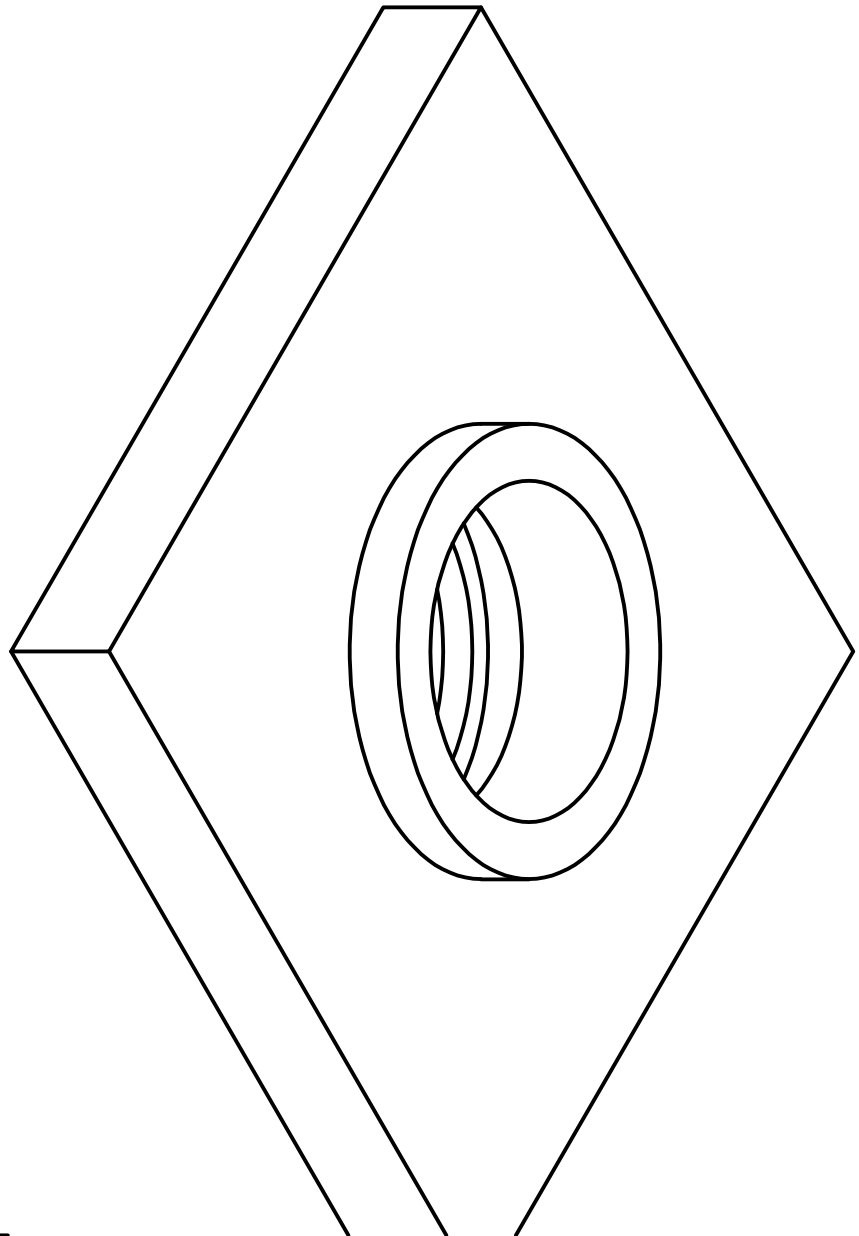

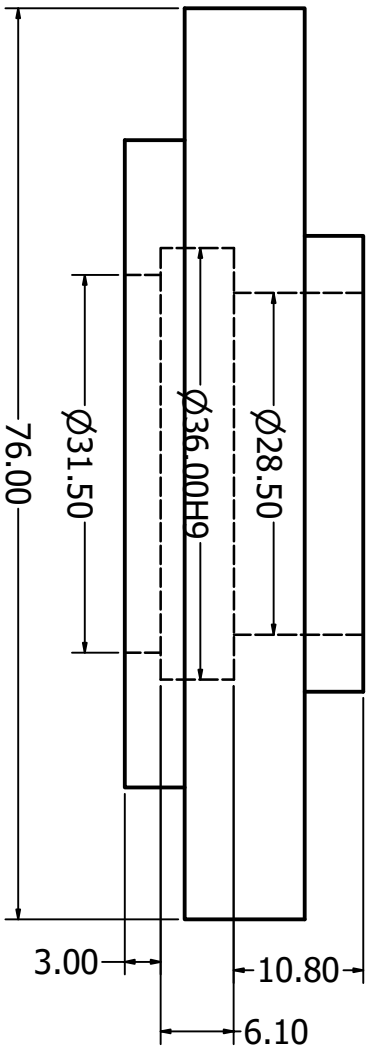
76.00
Ø31.50
Ø36.00H9
Ø28.50
3.00
10.80
6.10