EPSON SURECOLOR P9570

Ficha técnica profesional · Impresora fotográfica y de prueba de color en formato de 44 pulgadas

44" / 111 cm	12 colores	PrecisionCore 2,6"	Hasta 200/400 años
Ancho máximo de hoja	Tinta UltraChrome PRO12	Cabezal de impresión	Permanencia

Descripción general

La Epson SureColor P9570 está orientada a fotografía profesional, pruebas de color y diseño gráfico de alta exigencia. El equipo fue desarrollado para cubrir necesidades creativas en gran formato, con reproducción cromática ampliada, alta precisión y productividad superior frente a generaciones anteriores.

El fabricante destaca la nueva generación del cabezal PrecisionCore de 2,6 pulgadas y velocidades de impresión de hasta 2,4 veces más rápidas respecto de la generación previa.

Puntos destacados

- Amplia gama cromática mediante 12 tintas pigmentadas UltraChrome PRO12.
- Incluye Photo Black y Matte Black dentro de la misma configuración de tinta.
- Ancho máximo de impresión de 111 cm (44 pulgadas).
- Alta permanencia de impresión: hasta 200 años a color y hasta 400 años en blanco y negro.
- Aplicaciones: fotografía profesional, pruebas de color, diseño gráfico y producción de gran formato.

Sistema de tinta y disposición de consumibles

Inicio de la sección de color, con identificación visual de cartuchos, colores y depósitos del equipo.

La SureColor P9570 utiliza tinta pigmentada Epson UltraChrome PRO12 en presentaciones de 700 mL, 350 mL y 150 mL. La configuración incluye 12 colores: Cyan, Light Cyan, Vivid Magenta, Vivid Light Magenta, Yellow, Gray, Light Gray, Orange, Green, Photo Black, Matte Black y Violet.

Paleta de colores de impresión

Cyan	Light Cyan	Vivid Magenta	Vivid Light Magenta
Yellow	Gray	Light Gray	Orange
Green	Photo Black	Matte Black	Violet

Banco de cartuchos / lado izquierdo

Banco de cartuchos / lado derecho

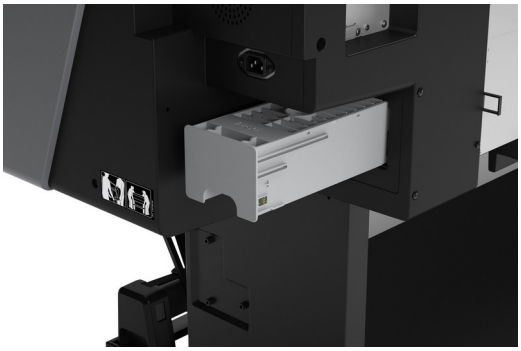

Depósito / unidad de mantenimiento extraíble

Observaciones funcionales

- La disposición de los cartuchos facilita una identificación visual rápida por color.
- Las fotografías adjuntas permiten visualizar ambos bancos de consumibles y la pieza de mantenimiento del equipo.
- La combinación de Orange, Green y Violet amplía el espacio de color disponible para aplicaciones de alta fidelidad cromática.
- La presencia simultánea de Photo Black y Matte Black mejora la versatilidad para distintos medios de impresión.

Especificaciones generales

Síntesis de datos operativos, ambientales y funcionales extraídos de la ficha suministrada.

Característica	Detalle
Modelo	Epson SureColor P9570 / SCP9570SE
Formato máximo	44 pulgadas / 111 cm de ancho máximo de hoja
Tecnología de tinta	UltraChrome PRO12, 12 colores pigmentados
Aplicaciones	Fotografía profesional, pruebas de color y diseño gráfico
Sistema operativo compatible	Apple OS X 10.6.8 o superior; Windows 10, 8.1 y 7 (32/64 bits)
Temperatura operativa	10 °C a 35 °C
Temperatura recomendada	18 °C a 24 °C
Almacenamiento	-20 °C a 40 °C
Humedad operativa	20 % a 80 % sin condensación
Humedad recomendada	45 % a 60 % sin condensación
Humedad de almacenamiento	5 % a 85 % sin condensación
Nivel sonoro	Menos de 49,5 dB(A), según ISO 7779
Dimensiones	1.909 × 667 × 1.218 mm
Peso	122 kg
Resistencia / longevidad	Hasta 200 años a color y hasta 400 años en blanco y negro
Funciones ECO	ENERGY STAR, RoHS, producto reciclable y SmartWay Transport Partner

Nota: la ficha suministrada destaca una velocidad de impresión de hasta 2,4 veces superior respecto de la generación previa, así como una amplia gama cromática orientada a fotografía profesional, pruebas de color y diseño gráfico.

Consumibles y referencias de tinta

Códigos de cartuchos por capacidad según la línea de consumibles UltraChrome PRO12.

Color	700 mL · T44H	350 mL · T44P	150 mL · T44W
Photo Black	T44H120	T44P120	T44W120
Cyan	T44H220	T44P220	T44W220
Vivid Magenta	T44H320	T44P320	T44W320
Yellow	T44H420	T44P420	T44W420
Light Cyan	T44H520	T44P520	T44W520
Vivid Light Magenta	T44H620	T44P620	T44W620
Gray	T44H720	T44P720	T44W720
Matte Black	T44H820	T44P820	T44W820
Light Gray	T44H920	T44P920	T44W920
Orange	T44HA20	T44PA20	T44WA20
Green	T44HB20	T44PB20	T44WB20
Violet	T44HD20	T44PD20	T44WD20

Vista angular del equipo

Salida de impresión en gran formato