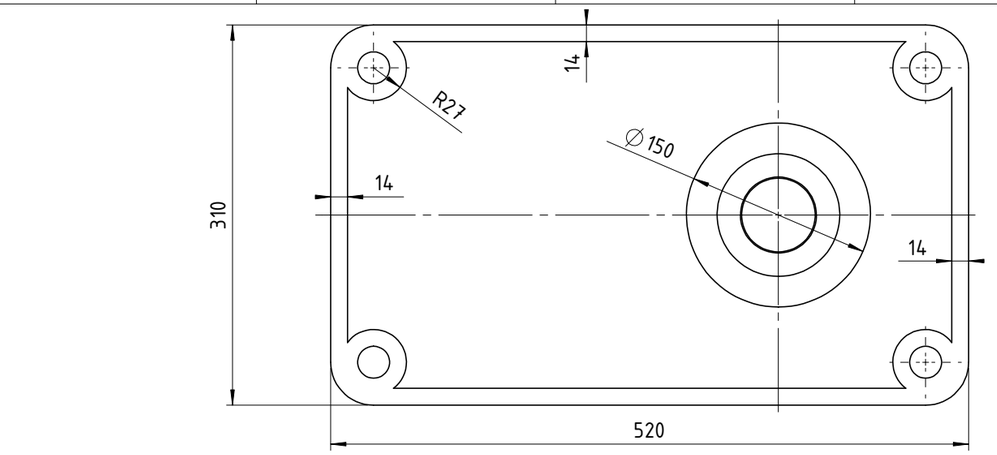

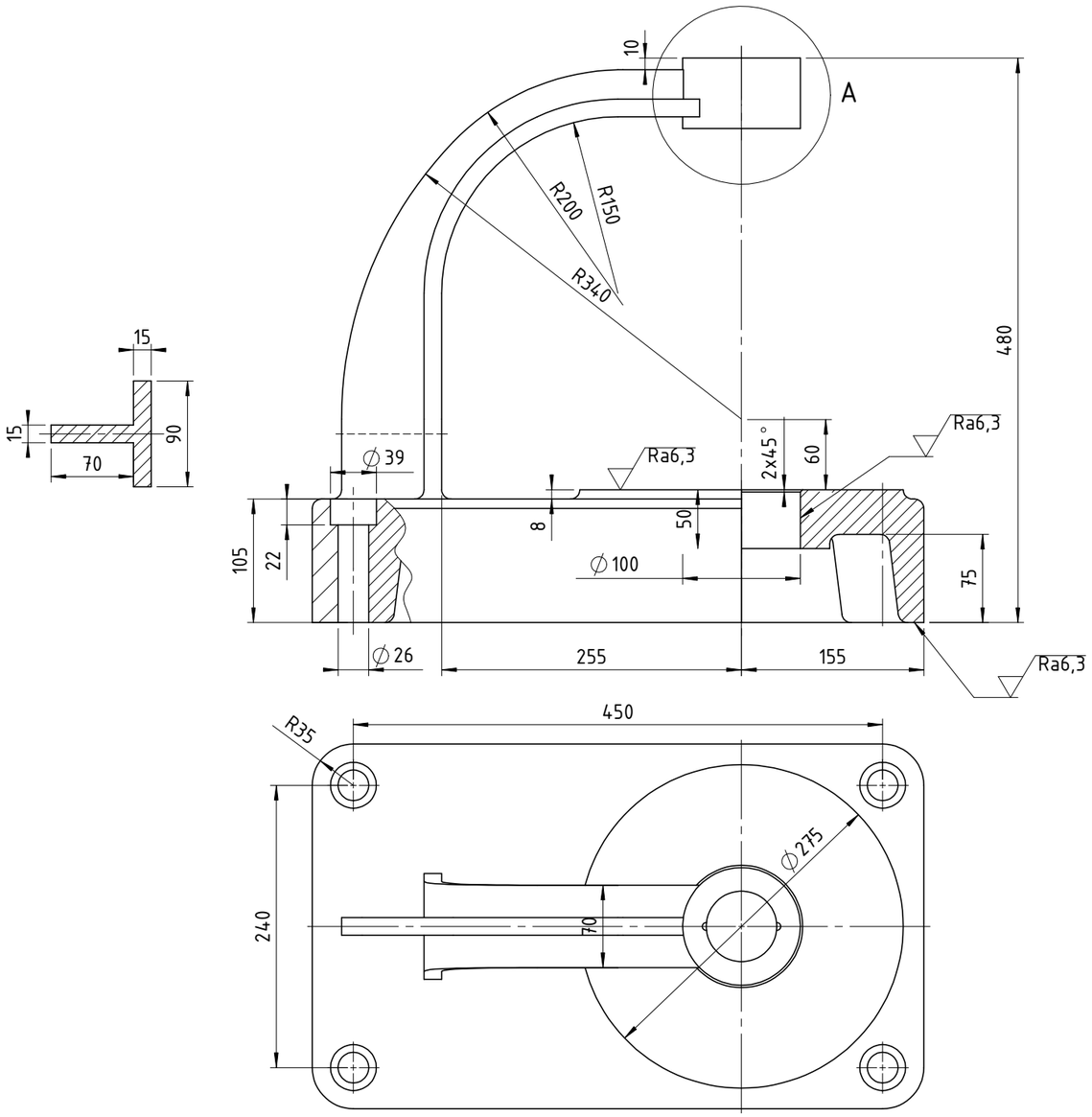

Ra50 (Ra0,8 , Ra1,6 , Ra6,3)

A (1 : 1)

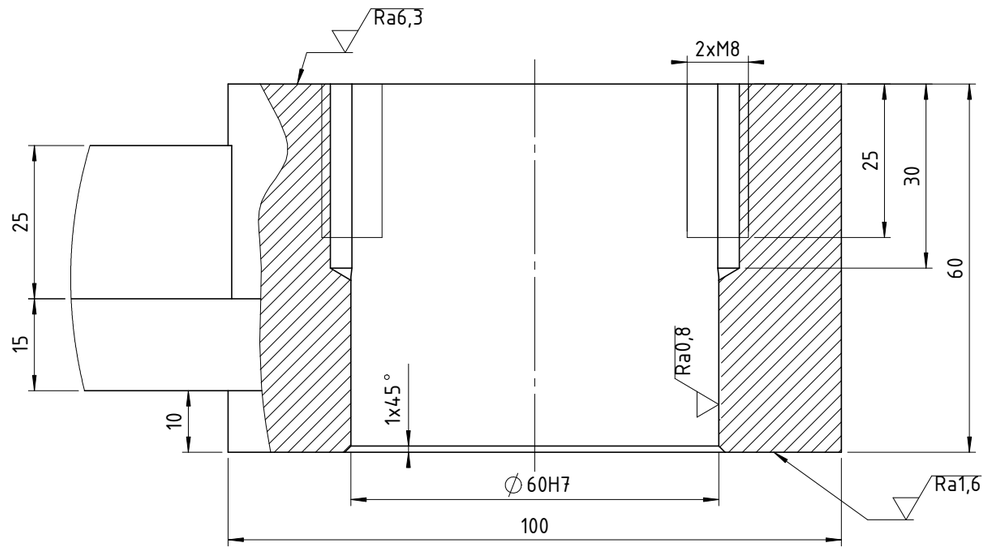

Napomena:

- Navoje M8 bušiti i narezivati u sklopu s maticom (poz. 4).
- Provrte i upuste za temeljne vijke kao i navoje M8 izraditi u kvaliteti obrade Ra6,3.
- Sve ne kotirani polumjeri iznose R8 mm.

ISO-TOL.	
∅60H7	+0.030
	0

	Datum	Ime i prezime	Potpis
Projektirao	17.12.2024.	David Mihić	
Razradio	17.12.2024.	David Mihić	
Crtao	17.12.2024.	David Mihić	
Pregledao			
Mentor			

FSB Zagreb

Objekt:

Objekt broj:

R. N. broj:

Napomena:

Kopija

Materijal: GJL250

Masa: 74 kg

Naziv: Postolje

Pozicija: 9

Format A3

Mjerilo originala M 1:5

Listova: 1

Crtež broj: 96-10-205

List: 1

Design by CADLab