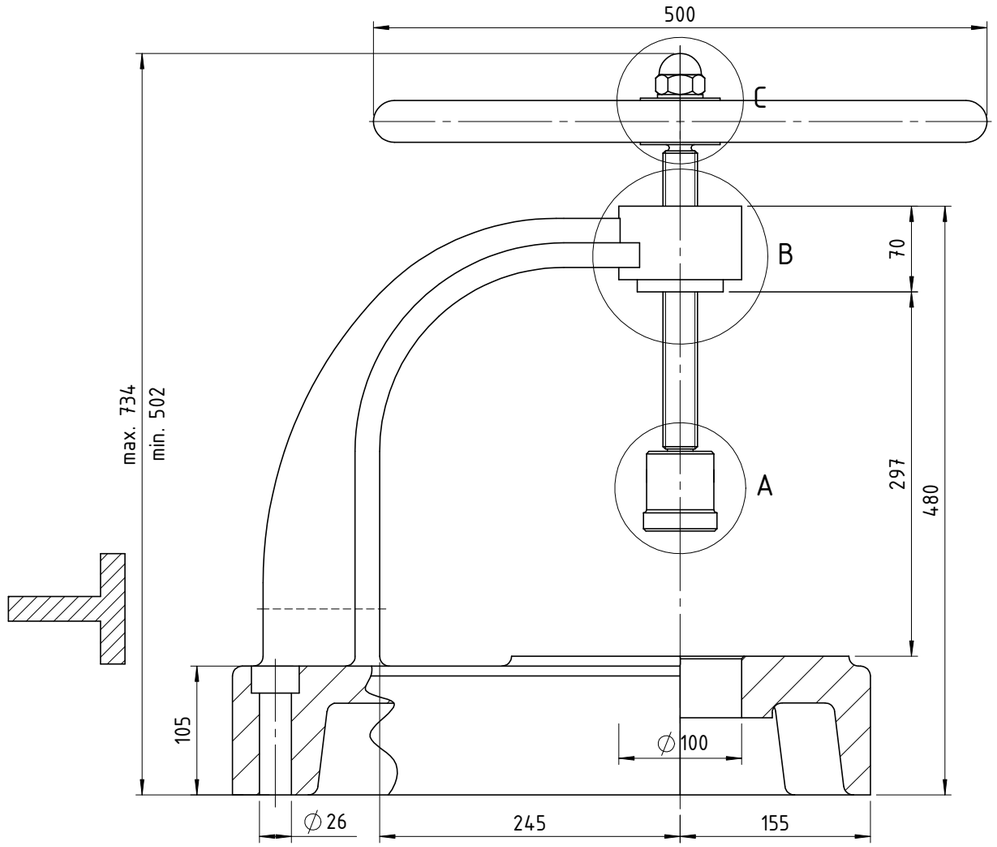

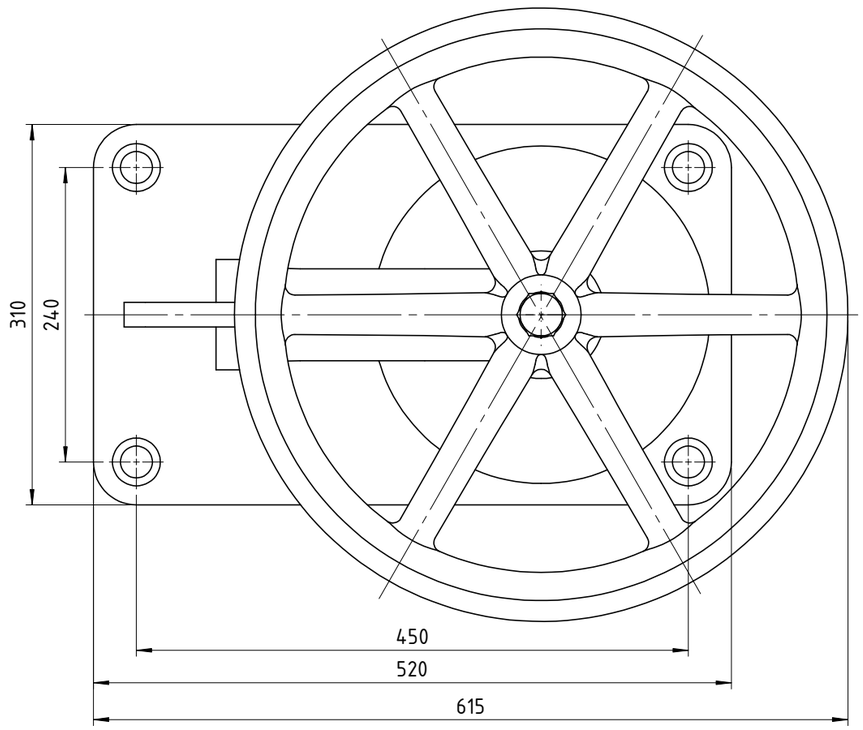

C (1 : 2)

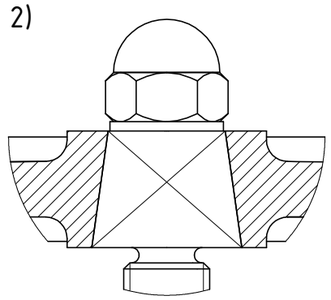

A (1 : 2)

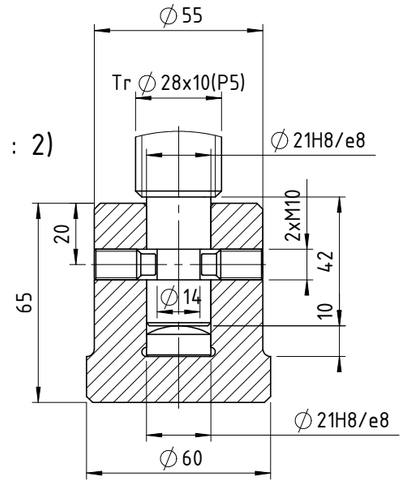

B (1 : 2)

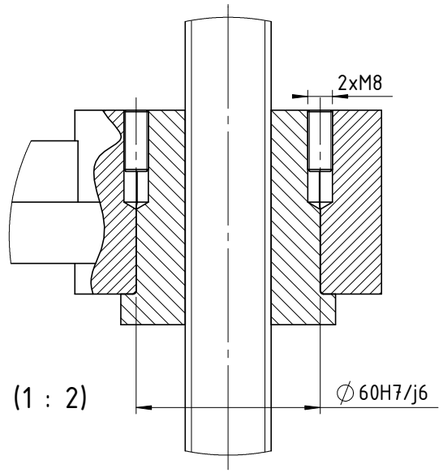

Poz.	Naziv dijela	Kom.	Crtež broj Norma	Materijal	Sirove dimenzije Proizvođač	Masa
10	Kolo 500	1	DIN 3220	GE240		14 kg
9	Postolje	1	96-10-205	GJL250	520x310x480	74 kg
8	Glava	1	96-10-204	E335	∅60/ ∅21X65	1 kg
7	Kuglasti oslonac	1	96-10-203	E335	∅21x10	23 g
6	Vijak M10x20	2	HRN EN ISO 4028	10.9		9 g
5	Vreteno Tr28x10(P5)	1	96-10-202	E295	34,6x356	1,6 kg
4	Matica	1	96-10-201	P.CuSn12	∅70/ ∅28x70	1,4 kg
3	Vijak M8x20	2	HRN EN ISO 4026	10.9		5 g
2	Podložna pločica B20	1	HRN EN ISO 7089	DC04		17 g
1	Matica M20	1	DIN 1587	5		145 g

Broj naziva - code

	Datum	Ime i prezime	Potpis
Projektirao	20.12.2024.	David Mihić	
Razradio	20.12.2024.	David Mihić	
Crtao	20.12.2024.	David Mihić	
Pregledao			
Mentor			

FSB Zagreb

ISO - tolerancije

∅60H7/j6	+0.037
	-0.012
∅21H8/e8	+0.106
	+0.040

Objekt:

Objekt broj:

R. N. broj:

Napomena:

Kopija

Materijal:

Masa: 90 kg

Mjerilo originala

M 1:5

Naziv: Vijčana preša

Pozicija:

Format: A3

Listova: 1

List: 1

Crtež broj: 96-10-200

Design by CADLab