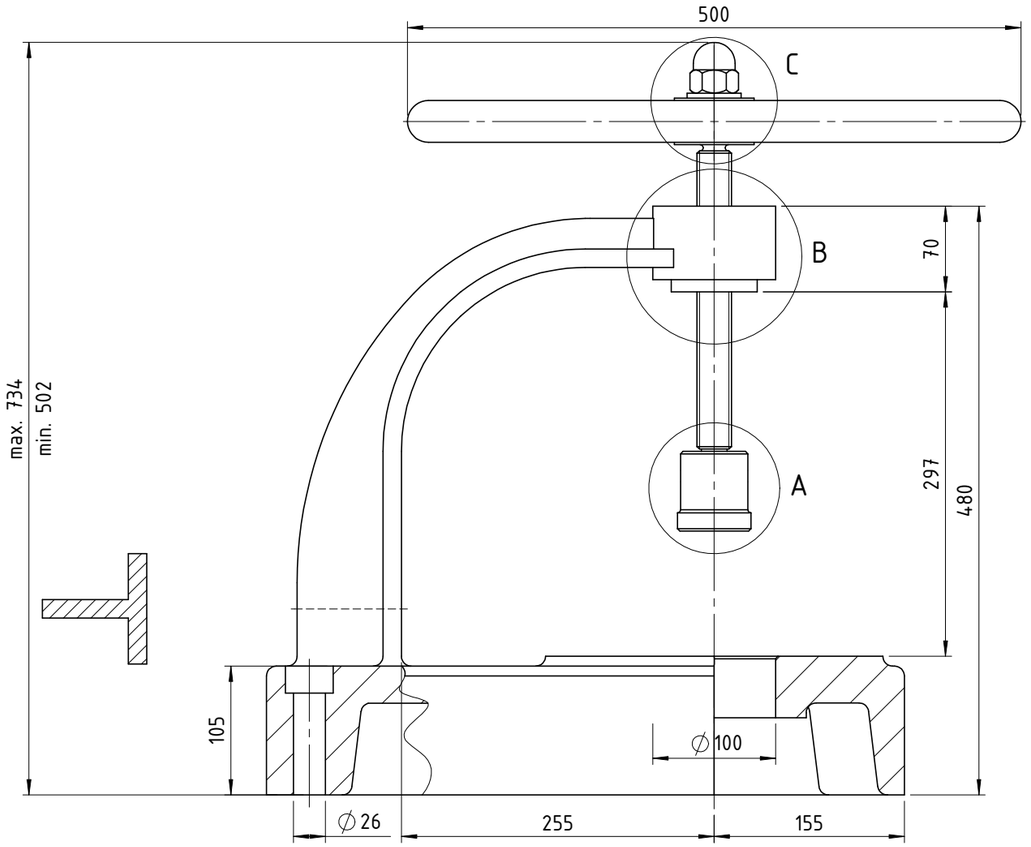


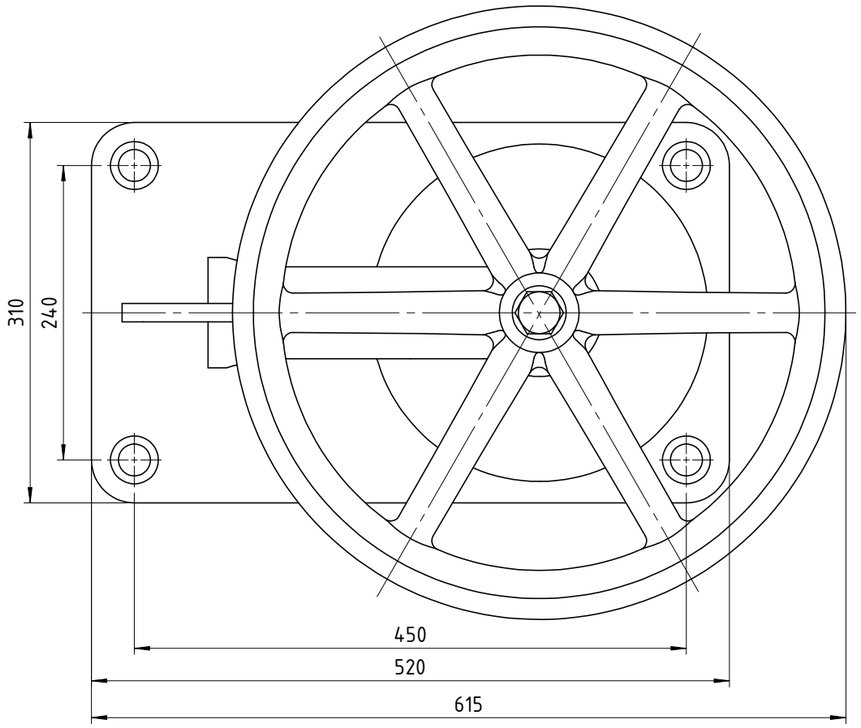


C (1 : 2)

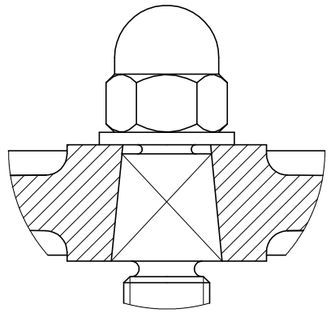

A (1 : 2)

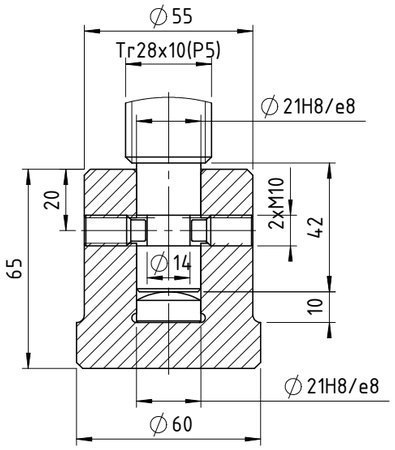


B (1 : 2)

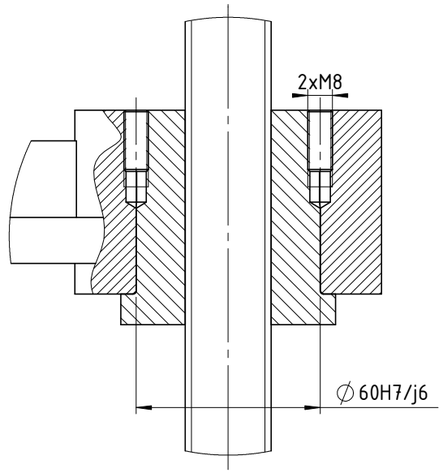


| Poz. | Naziv dijela | Kom. | Crtež broj Norma | Materijal | Sirove dimenzije Proizvođač | Masa |
|---|---|---|---|---|---|---|
| 10 | Kolo 500 | 1 | DIN 3220 | GE240 | | 14 kg |
| 9 | Postolje | 1 | 96-10-205 | GJL250 | 520x310x480 | 74 kg |
| 8 | Glava | 1 | 96-10-204 | E335 | ∅60/ ∅21X65 | 1 kg |
| 7 | Kuglasti oslonac | 1 | 96-10-203 | Č1120 | ∅21x10 | 23 g |
| 6 | Vijak M10x20 | 2 | HRN EN ISO 4028 | 10.9 | | 9 g |
| 5 | Vreteno Tr28x10(P5) | 1 | 96-10-202 | E295 | 34,6x356 | 1,6 kg |
| 4 | Matica | 1 | 96-10-201 | P.CuSn12 | ∅70/ ∅28x70 | 1,4 kg |
| 3 | Vijak M8x20 | 2 | HRN EN ISO 4026 | 10.9 | | 5 g |
| 2 | Podložna pločica B24 | 1 | HRN EN ISO 7089 | DC04 | | 17 g |
| 1 | Matica M24 | 1 | DIN 1587 | 5 | | 145 g |

Broj naziva - code

| | Datum | Ime i prezime | Potpis |
|---|---|---|---|
| Projektirao | 20.12.2024. | David Mihić | |
| Razradio | 20.12.2024. | David Mihić | |
| Crtao | 20.12.2024. | David Mihić | |
| Pregledao | | | |
| Mentor | | | |

FSB Zagreb

| ISO - tolerancije | |
|---|---|
| ∅60H7/j6 | +0.037 |
| | -0.012 |
| ∅21H8/e8 | +0.106 |
| | +0.040 |

Objekt:

Objekt broj:

R. N. broj:

Napomena:

Kopija

Materijal:

Masa: 92 kg

Mjerilo originala

M 1:5

Naziv: Vijčana preša

Pozicija:

Format: A3

Listova: 1

List: 1

Crtež broj: 96-10-200

Design by CADLab