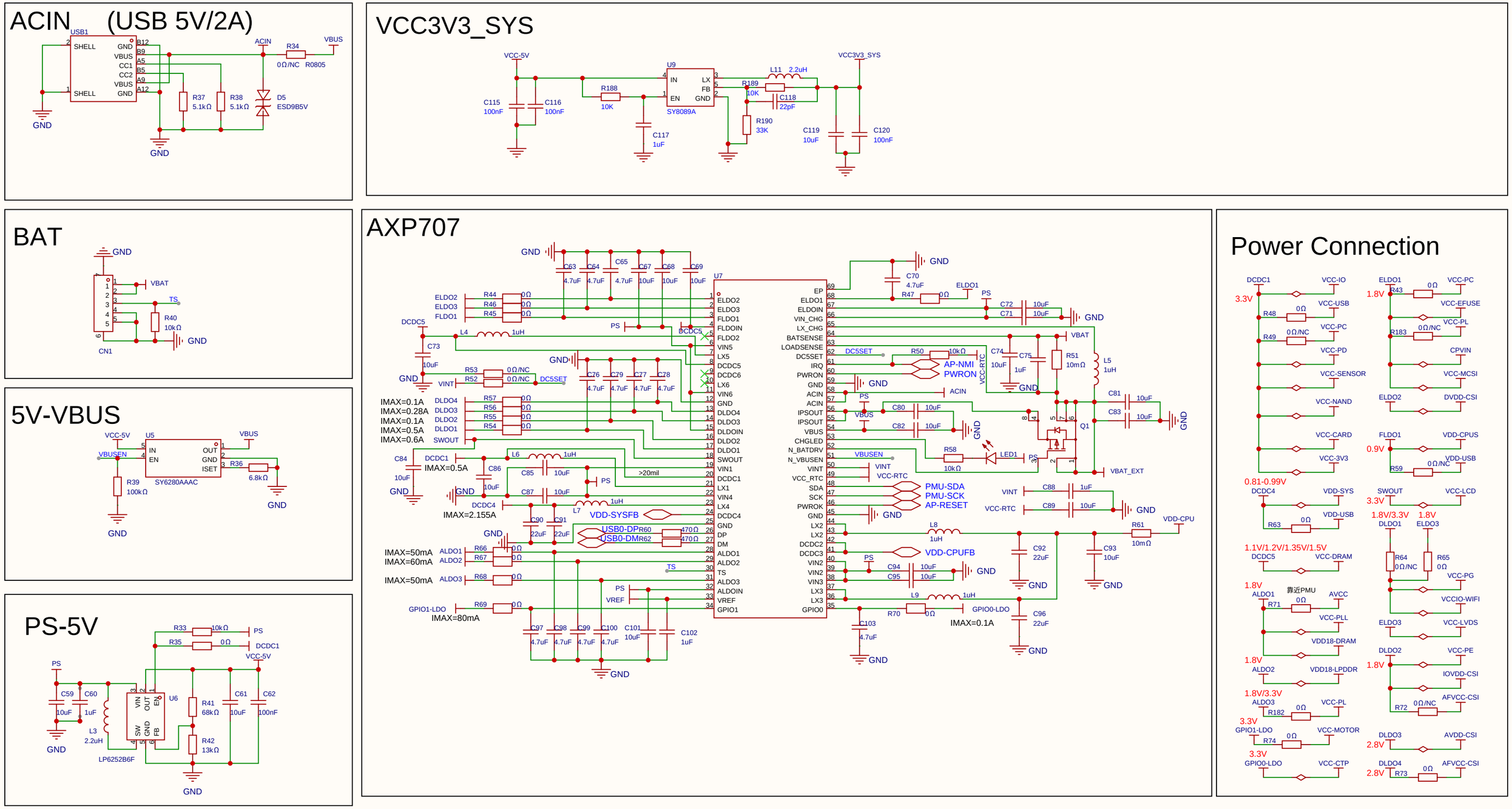

原理图	Schematic1	创建日期	2025-08-01
		更新日期	2025-12-04
板子	Board1	图页	Power(5V IN)
绘制		A113 Android MircroPhone	
审阅			
		版本 / 尺寸	页 1 共 7
嘉立创EDA		V1.0 / A4	嘉立创EDA

DDR

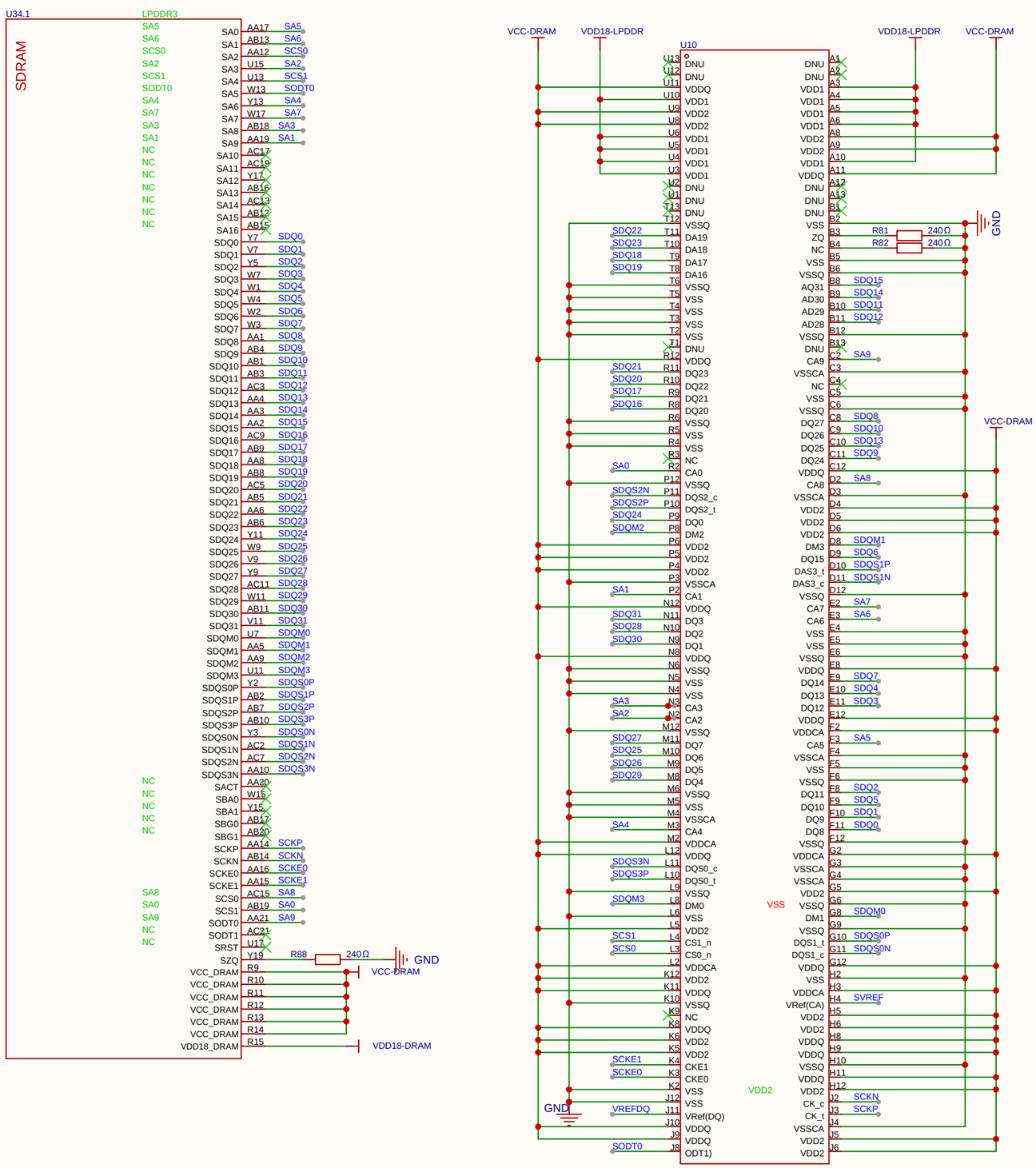

DDR_POWER

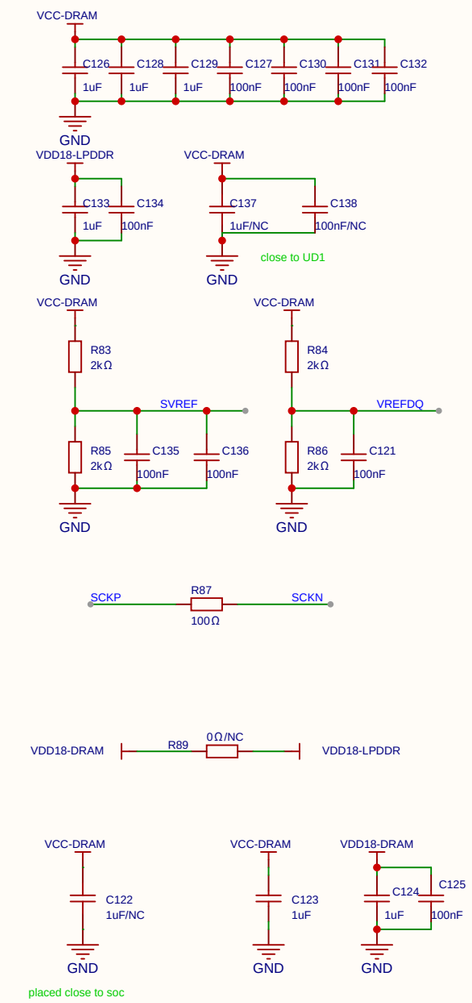

原理图	Schematic1	创建日期	2025-08-09
		更新日期	2025-09-30
板子	Board1	图页	DDR
绘制		A113 Android MircroPhone	
审阅			
		版本	尺寸	页 2 共 7
嘉立创EDA		V1.0	A4	嘉立创EDA

SD CARD

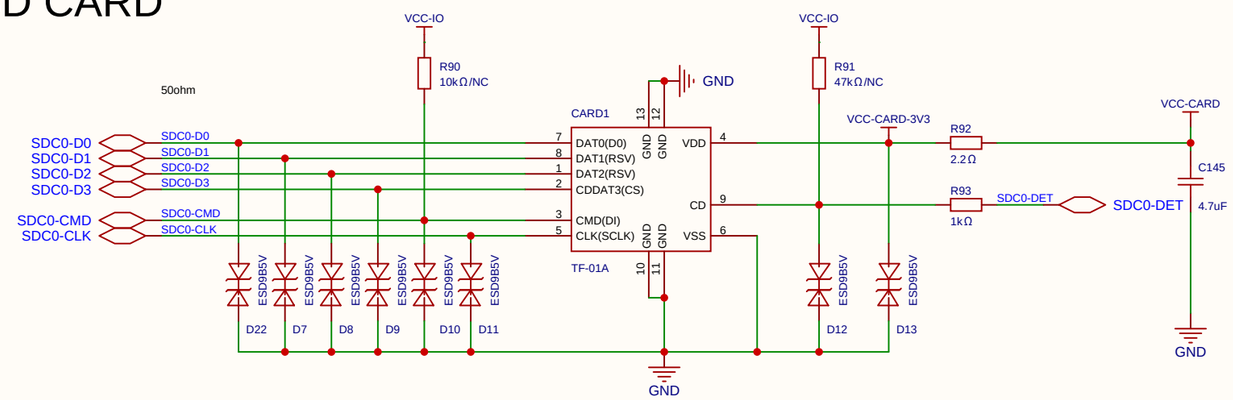

USB

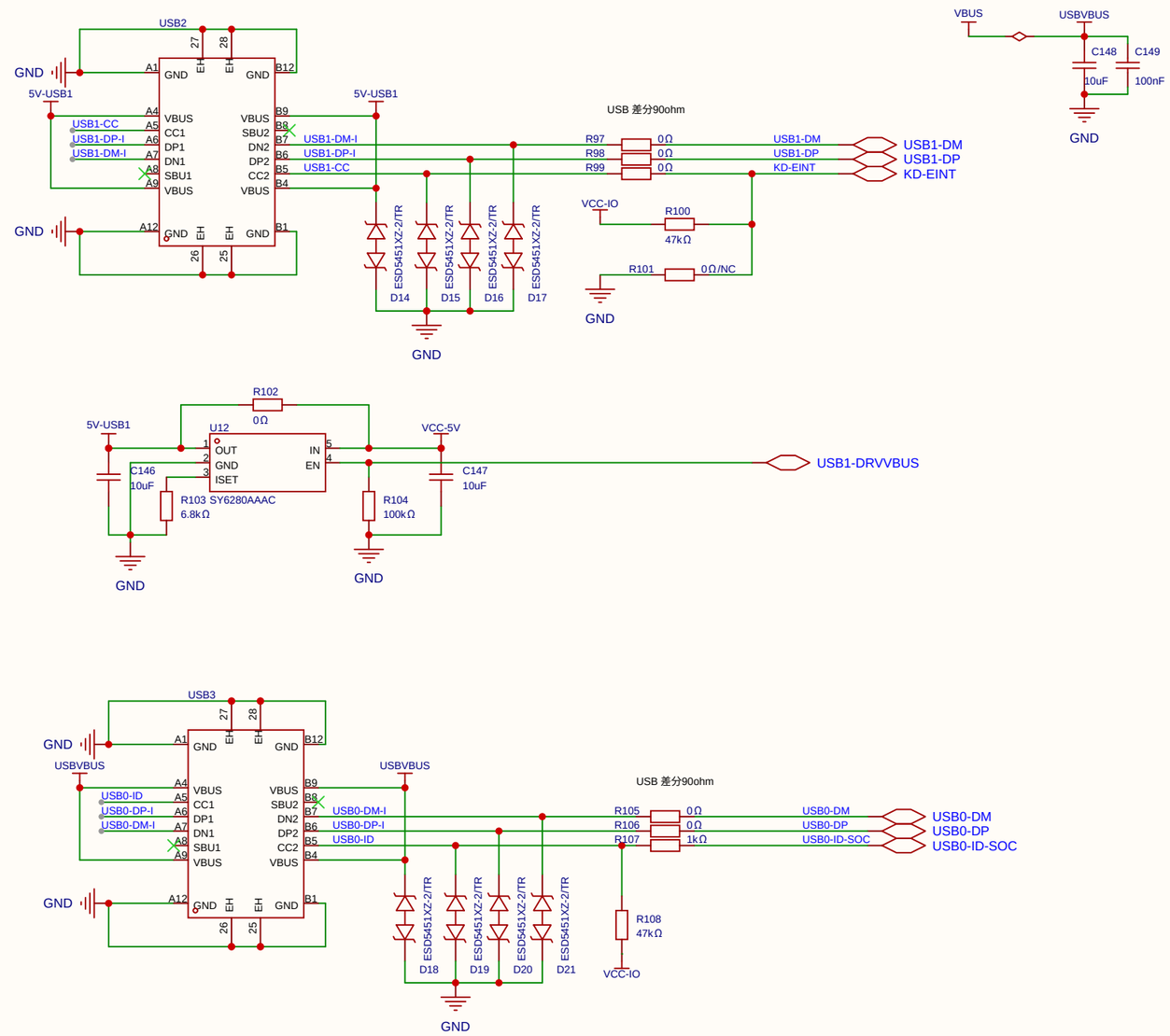

EMMC

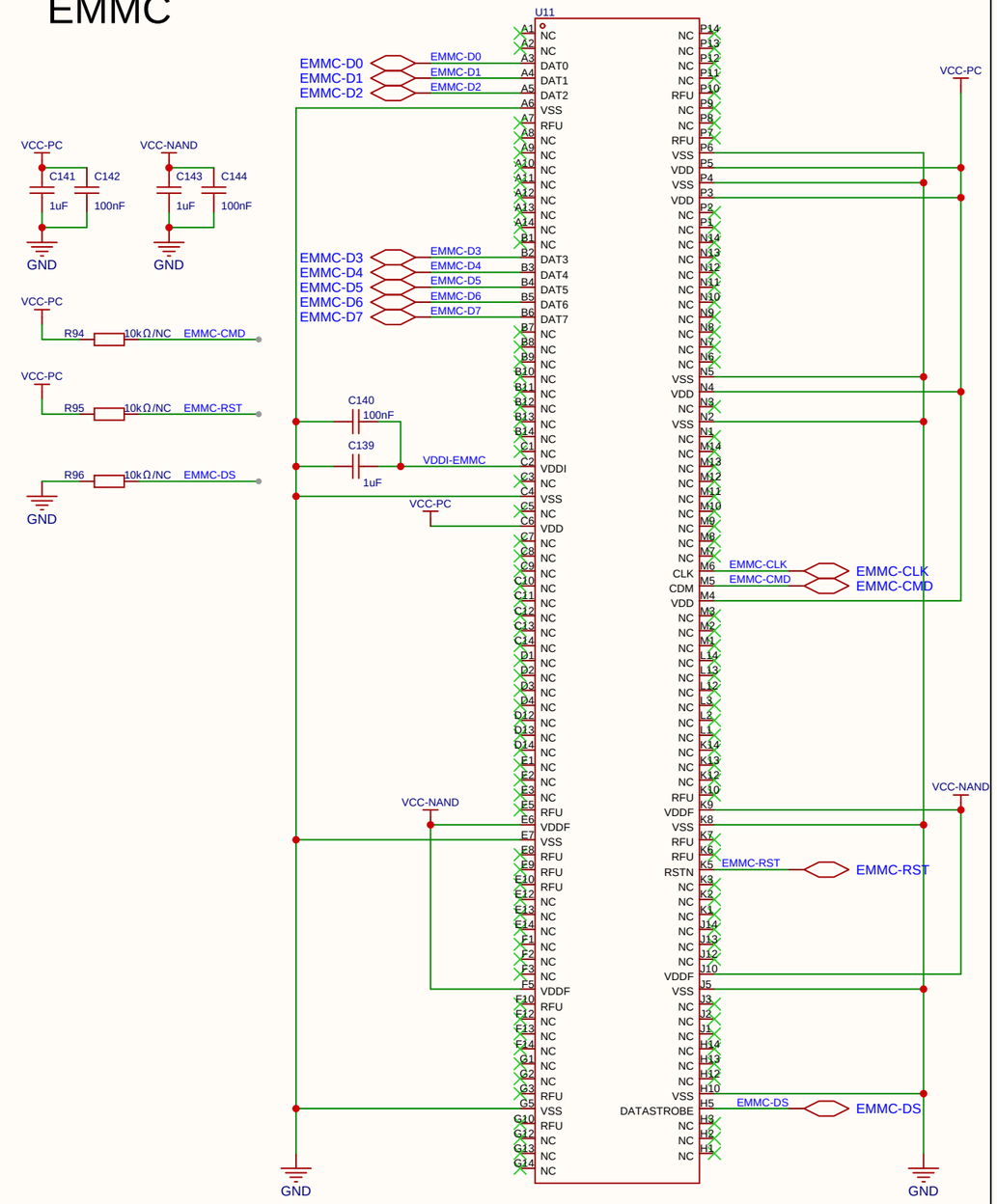

原理图	Schematic1	创建日期	2025-08-09
		更新日期	2025-08-09
板子	Board1	图页	TF/emmc
绘制		A113 Android MircroPhone	
审阅			
		版本	尺寸	页 3 共 7
嘉立创EDA		V1.0	A4	嘉立创EDA

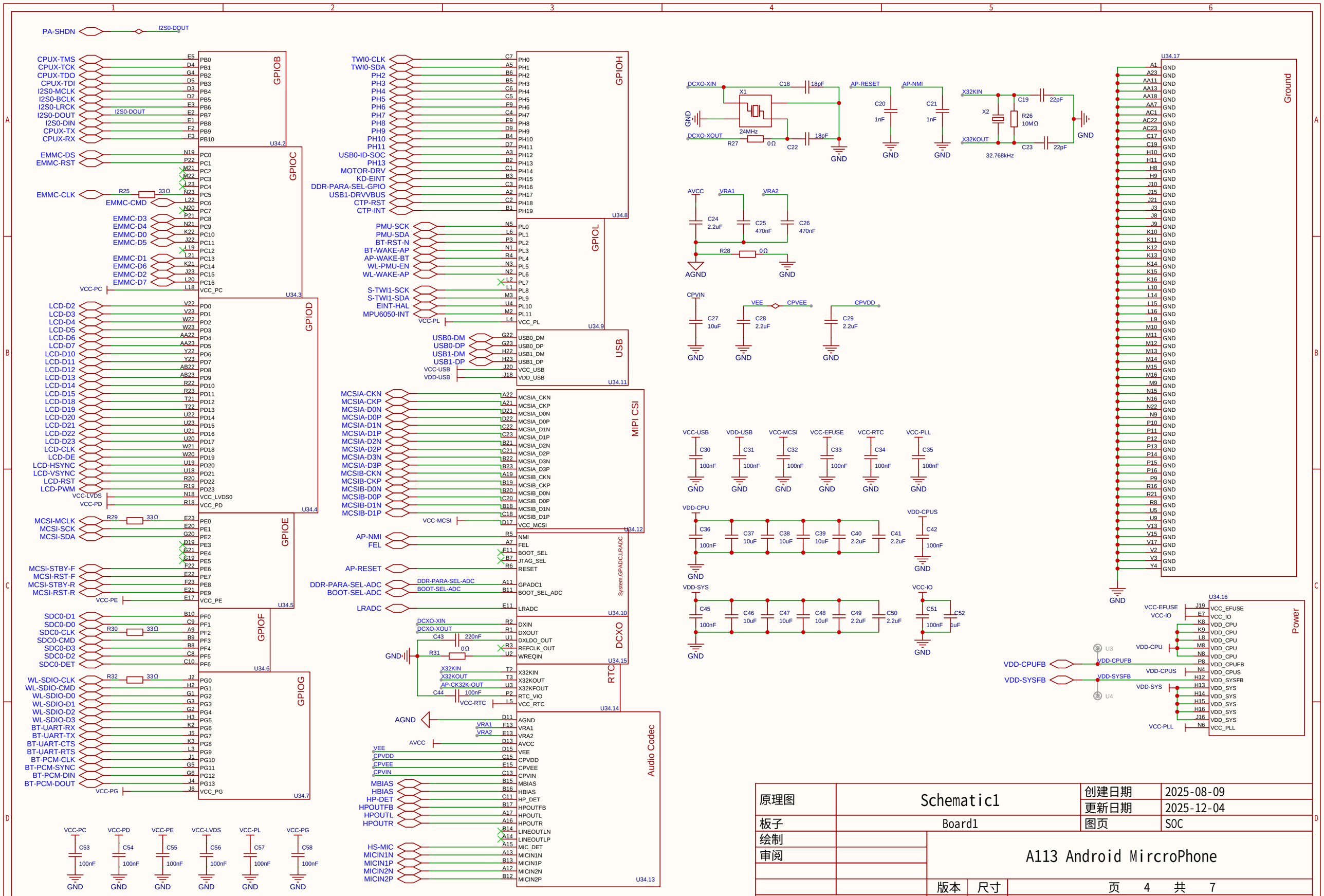

原理图	Schematic1	创建日期	2025-08-09
		更新日期	2025-12-04
板子	Board1	图页	SOC
绘制		A113 Android MircroPhone	
审阅			
		版本	尺寸	页 4 共 7
嘉立创EDA		V1.0	A4	嘉立创EDA

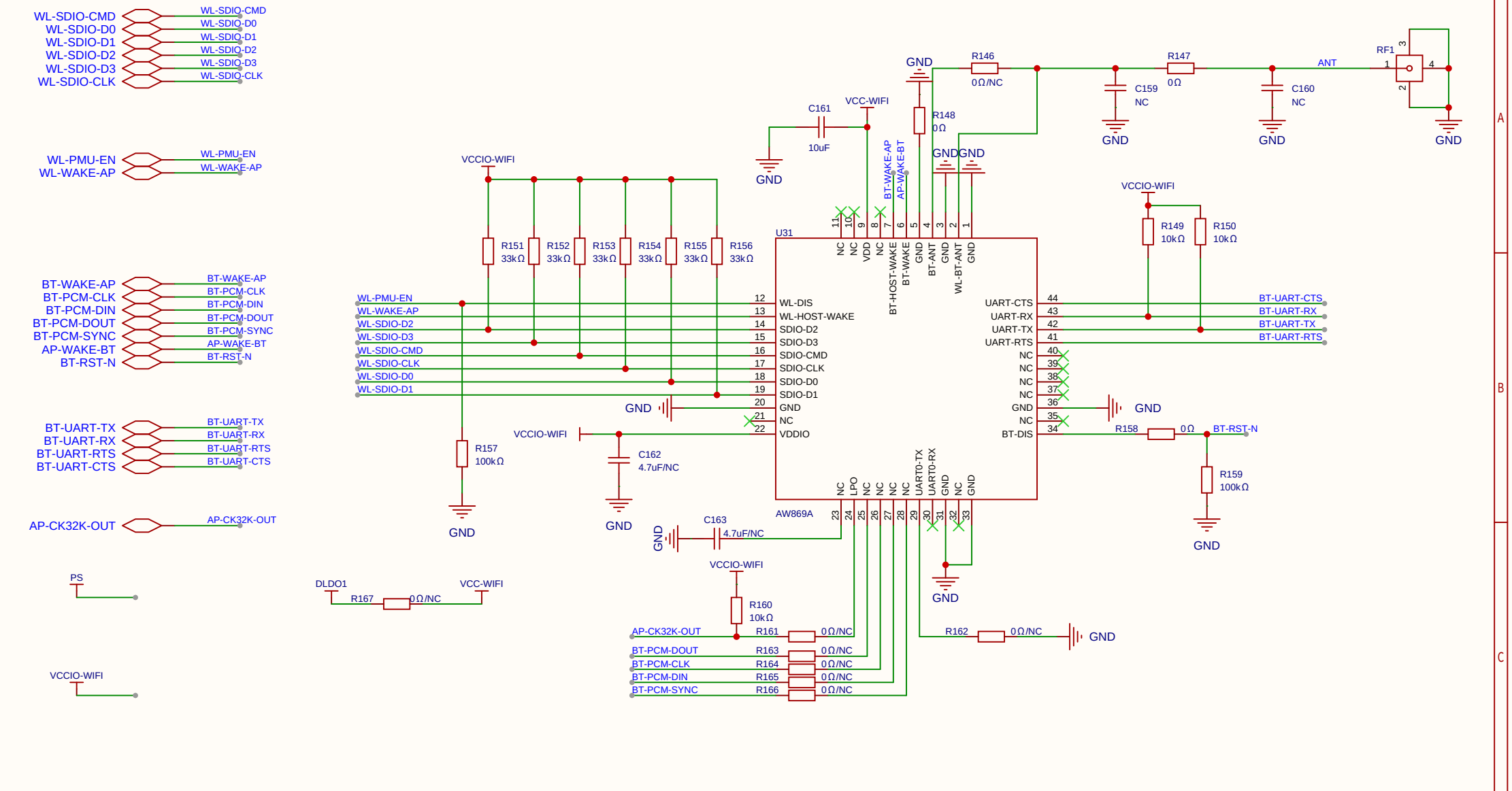

原理图	Schematic1	创建日期	2025-12-04
		更新日期	2025-12-04
板子	Board1	图页	WIFI+BT
绘制		A113 Android MircroPhone	
审阅			
	版本	尺寸	页 5 共 7
嘉立创EDA	V1.0	A4	嘉立创EDA

HEADPHONE

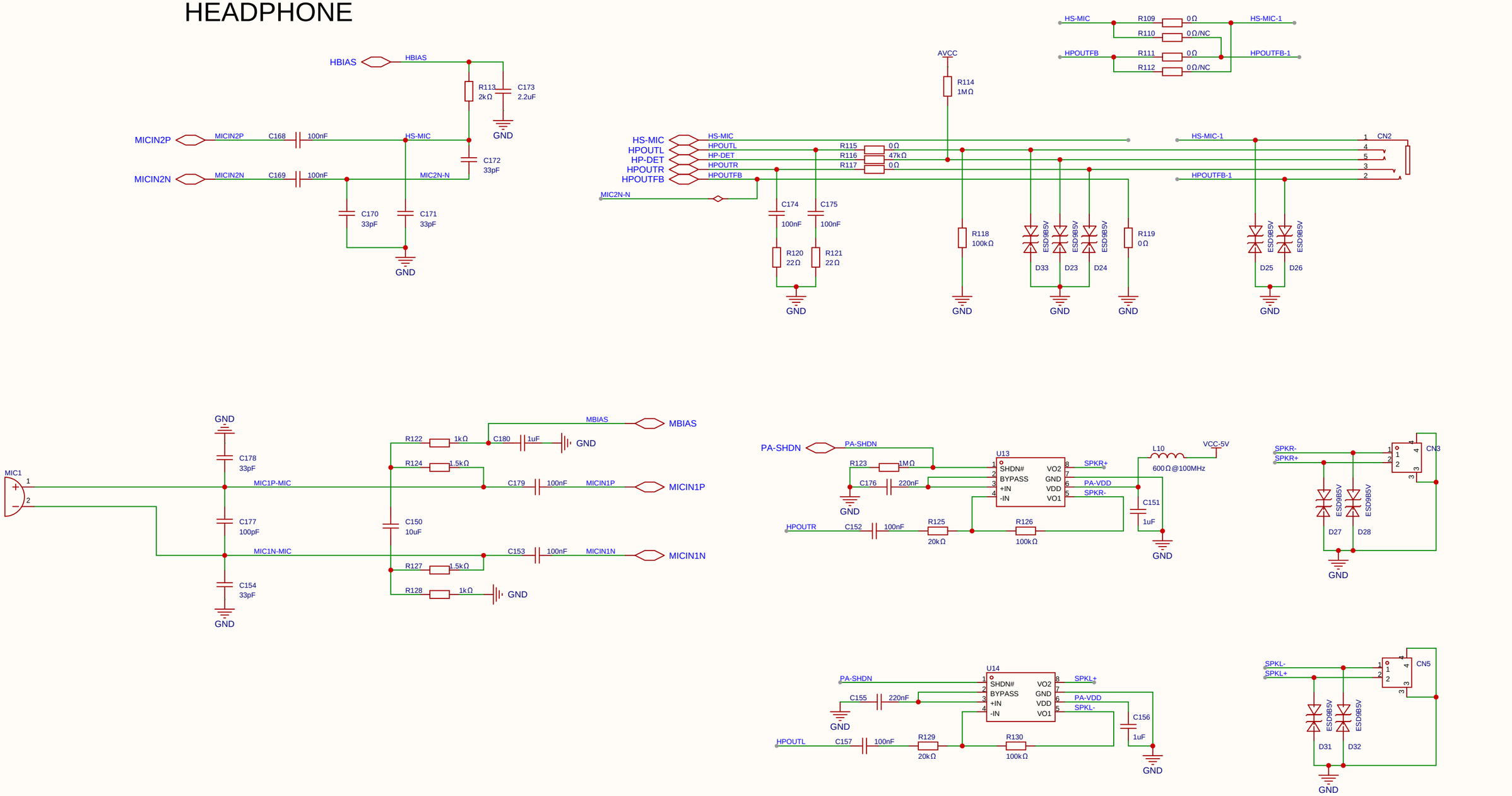

原理图	Schematic1	创建日期	2025-12-04
		更新日期	2025-12-04
板子	Board1	图页	Audio
绘制		A113 Android MircroPhone	
审阅			
		版本	尺寸	页 6 共 7
嘉立创EDA		V1.0	A4	嘉立创EDA

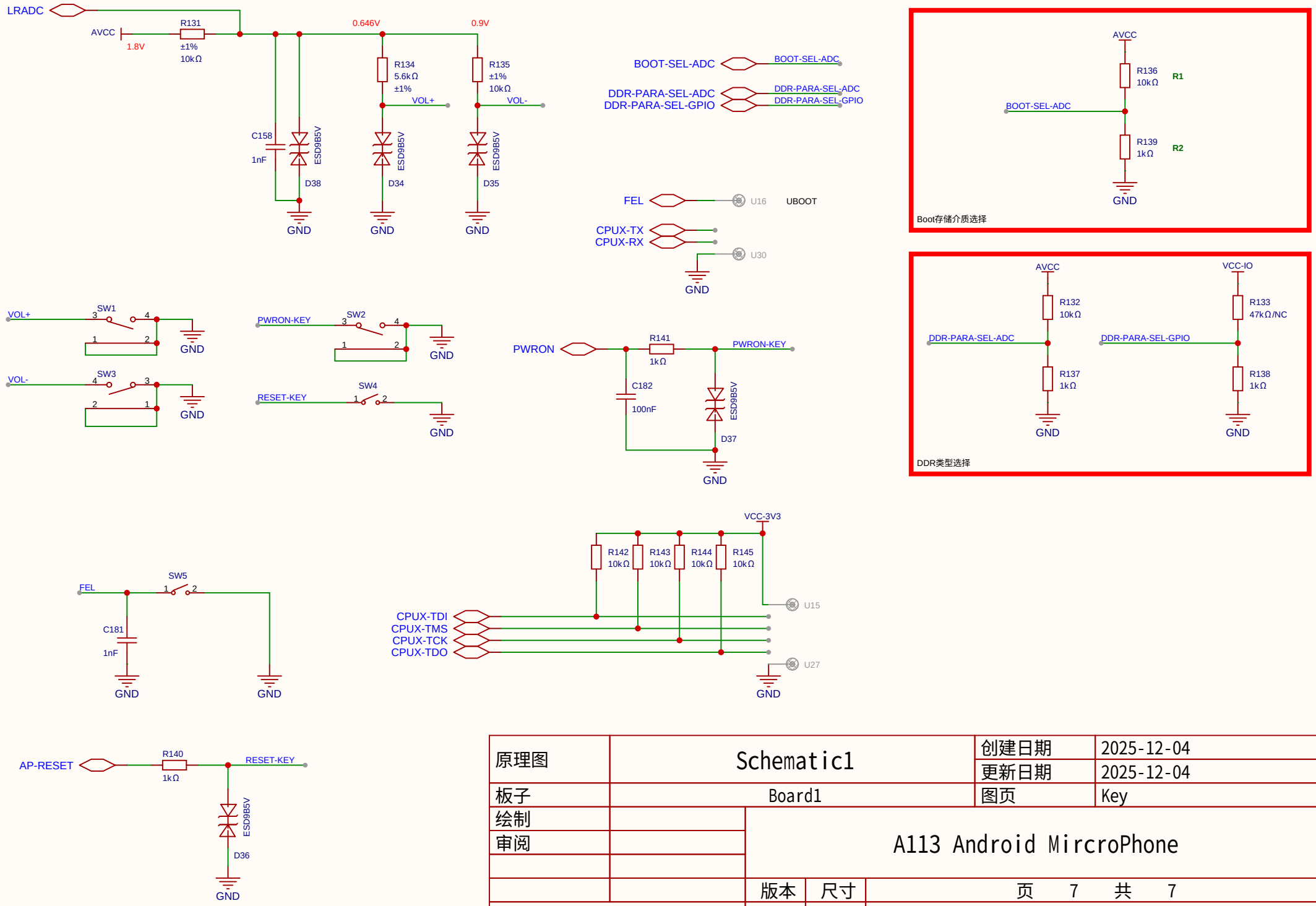

原理图	Schematic1	创建日期	2025-12-04
		更新日期	2025-12-04
板子	Board1	图页	Key
绘制		A113 Android MircroPhone	
审阅			
		版本	尺寸	页 7 共 7
嘉立创EDA		V1.0	A4	嘉立创EDA