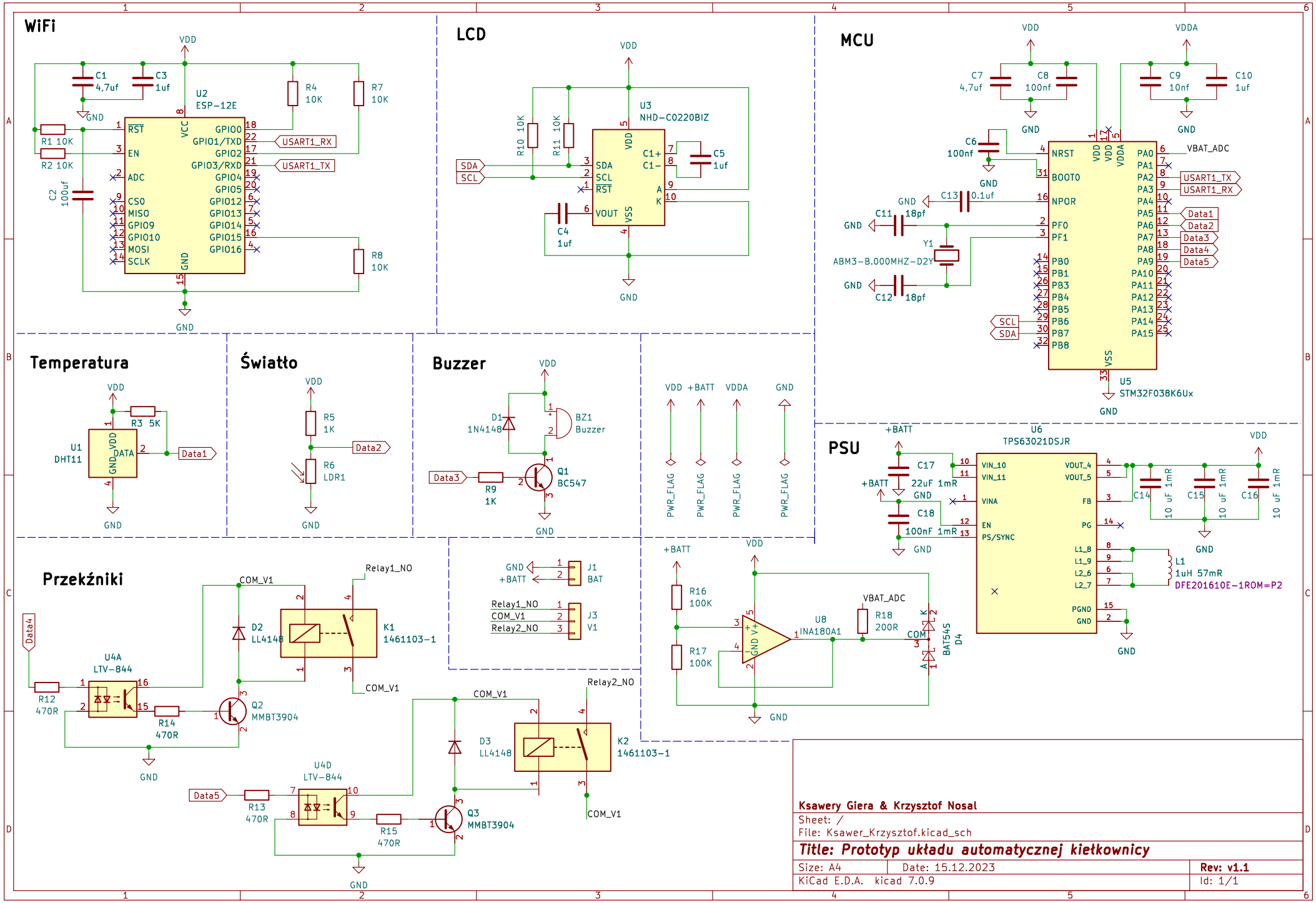
WiFi
U2
ESP-12E
C1
4,7uf
C3
1uf
R1 10K
R2 10K
C2
100uf
R4
10K
R7
10K
R8
10K
USART1_RX
USART1_TX
LCD
U3
NHD-C0220BIZ
R10 10K
R11 10K
C4
1uf
C5
1uf
SDA
SCL
MCU
U5
STM32F038K6Ux
C7
4,7uf
C8
100nf
C9
10nf
C10
1uf
C6
100nf
C13
0.1uf
C11
18pf
C12
18pf
Y1
ABM3-B.000MHZ-D2Y
VBAT_ADC
Data1
Data2
Data3
Data4
Data5
Temperatura
U1
DHT11
R3 5K
Światło
R5
1K
R6
LDR1
Buzzer
D1
1N4148
BZ1
Buzzer
Q1
BC547
R9
1K
PWR_FLAG
PSU
U6
TPS63021DSJR
C17
22uF 1mR
C18
100nF 1mR
C14
10 uF 1mR
C15
10 uF 1mR
C16
10 uF 1mR
L1
1uH 57mR
DFE201610E-1ROM=P2
J1
BAT
J3
V1
Relay1_NO
COM_V1
Relay2_NO
Przekźniki
U4A
LTV-844
R12
470R
R14
470R
Q2
MMBT3904
D2
LL4148
K1
1461103-1
U4D
LTV-844
R13
470R
R15
470R
Q3
MMBT3904
D3
LL4148
K2
1461103-1
R16
100K
R17
100K
U8
INA180A1
R18
200R
D4
BAT54S
Ksawery Giera & Krzysztof Nosal
Sheet: /
File: Ksawer_Krzysztof.kicad_sch
Title: Prototyp układu automatycznej kiełkownicy
Size: A4
Date: 15.12.2023
Rev: v1.1
KiCad E.D.A. kicad 7.0.9
Id: 1/1