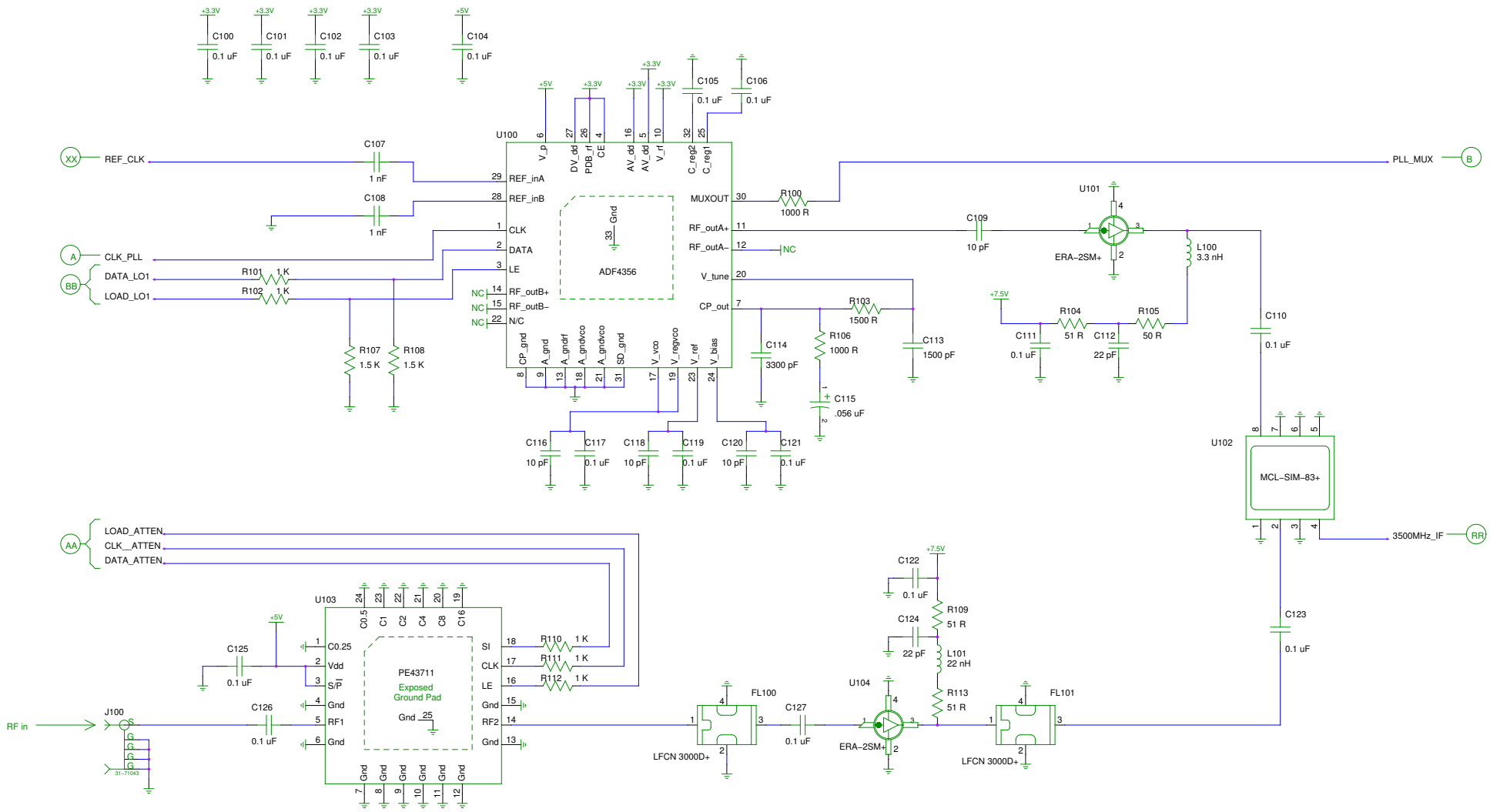
C100 0.1 uF
C101 0.1 uF
C102 0.1 uF
C103 0.1 uF
C104 0.1 uF
C105 0.1 uF
C106 0.1 uF
U100
ADF4356
REF_CLK
C107 1 nF
C108 1 nF
CLK_PLL
DATA_LO1
LOAD_LO1
R101 1 K
R102 1 K
R107 1.5 K
R108 1.5 K
MUXOUT
R100 1000 R
PLL_MUX
RF_outA+
RF_outA−
V_tune
CP_out
C109 10 pF
U101
ERA−2SM+
L100 3.3 nH
R103 1500 R
R106 1000 R
C113 1500 pF
C114 3300 pF
C115 .056 uF
C116 10 pF
C117 0.1 uF
C118 10 pF
C119 0.1 uF
C120 10 pF
C121 0.1 uF
R104 51 R
R105 50 R
C111 0.1 uF
C112 22 pF
C110 0.1 uF
U102
MCL−SIM−83+
3500MHz_IF
LOAD_ATTEN
CLK__ATTEN
DATA_ATTEN
U103
PE43711
Exposed Ground Pad
C125 0.1 uF
C126 0.1 uF
J100
RF in
R110 1 K
R111 1 K
R112 1 K
FL100
LFCN 3000D+
C127 0.1 uF
U104
ERA−2SM+
C122 0.1 uF
C124 22 pF
R109 51 R
L101 22 nH
R113 51 R
FL101
LFCN 3000D+
C123 0.1 uF