ESP32-C3 SuperMini ↔ nRF24L01+PA+LNA

Провода разведены без пересечений: верхние — вверх, нижние — вниз, боковые — в сторону.

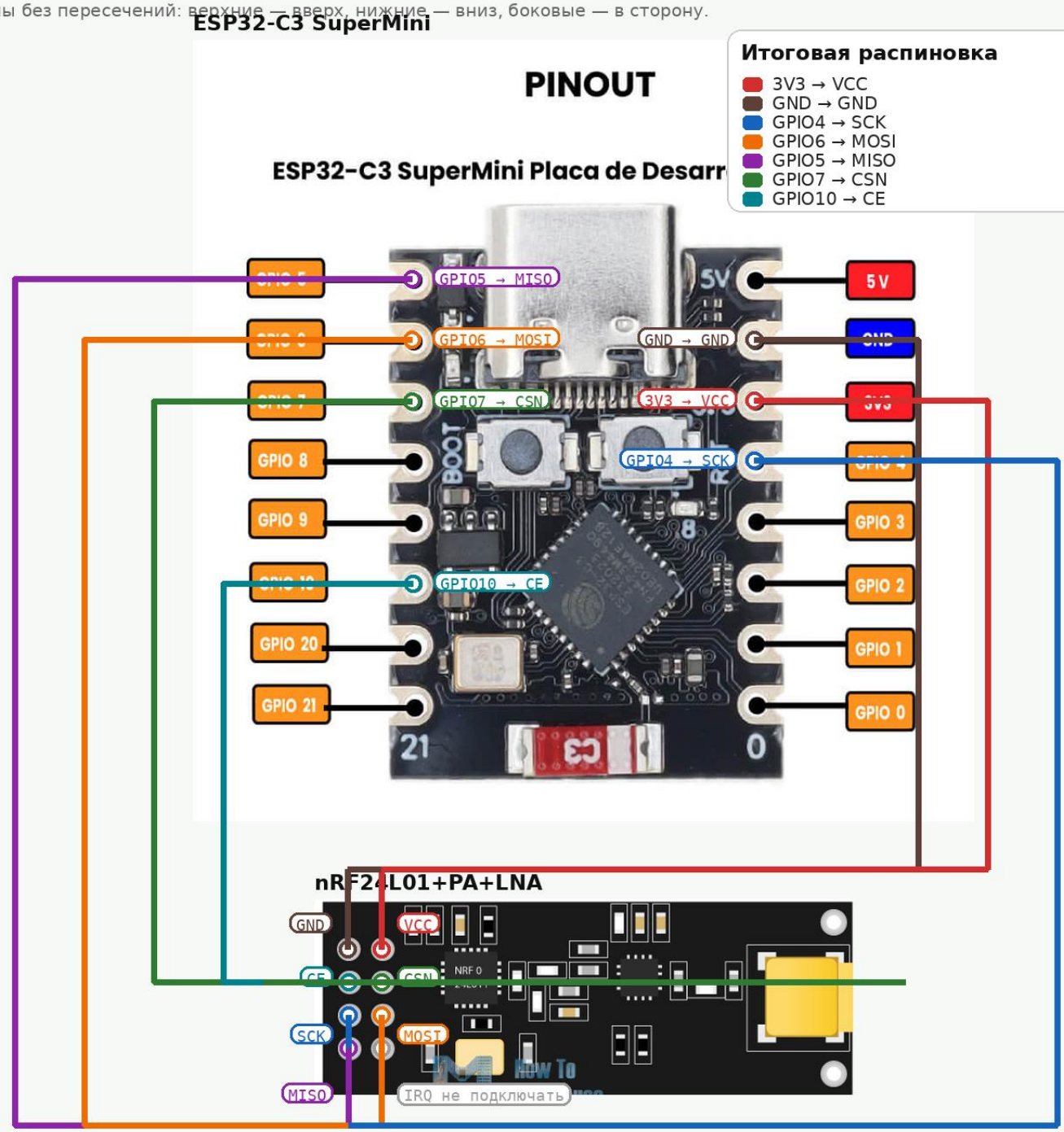

Итоговая распиновка

- 3V3 → VCC
- GND → GND
- GPIO4 → SCK
- GPIO6 → MOSI
- GPIO5 → MISO
- GPIO7 → CSN
- GPIO10 → CE

nRF24L01+PA+LNA питается от 3.3 В. IRQ не подключается. При проблемах по питанию поставь 47–100 µF + 0.1 µF между VCC и GND рядом с модулем.