RP2040-Zero ↔ nRF24L01+PA+LNA

Схема в том же стиле: реальные картинки плат, отдельный цвет на каждую линию, без пересечений.

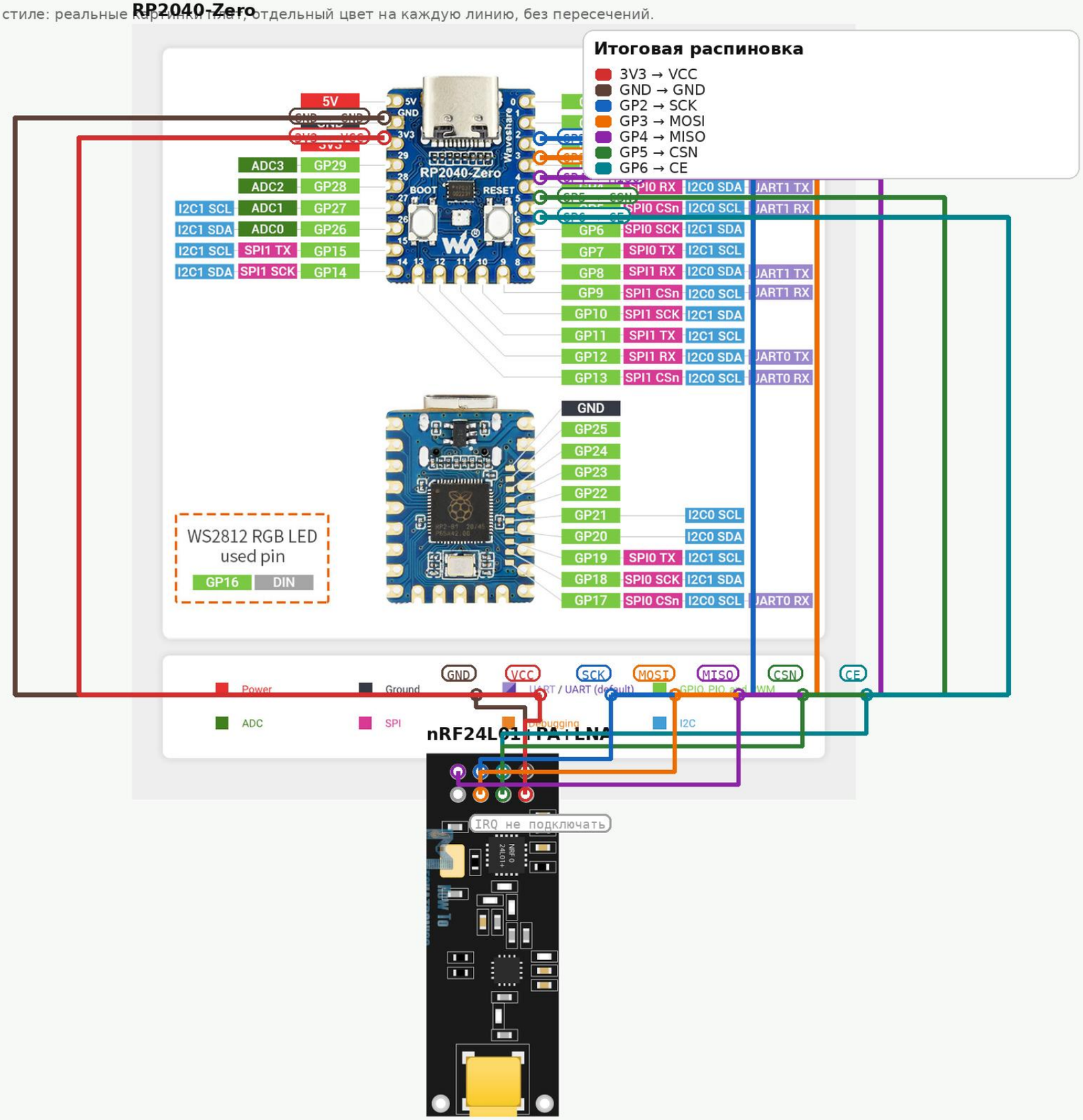

nRF24L01+PA+LNA питается от 3.3 В. IRQ не подключается. При нестабильном питании поставь 47–100 µF + 0.1 µF между VCC и GND рядом с модулем.