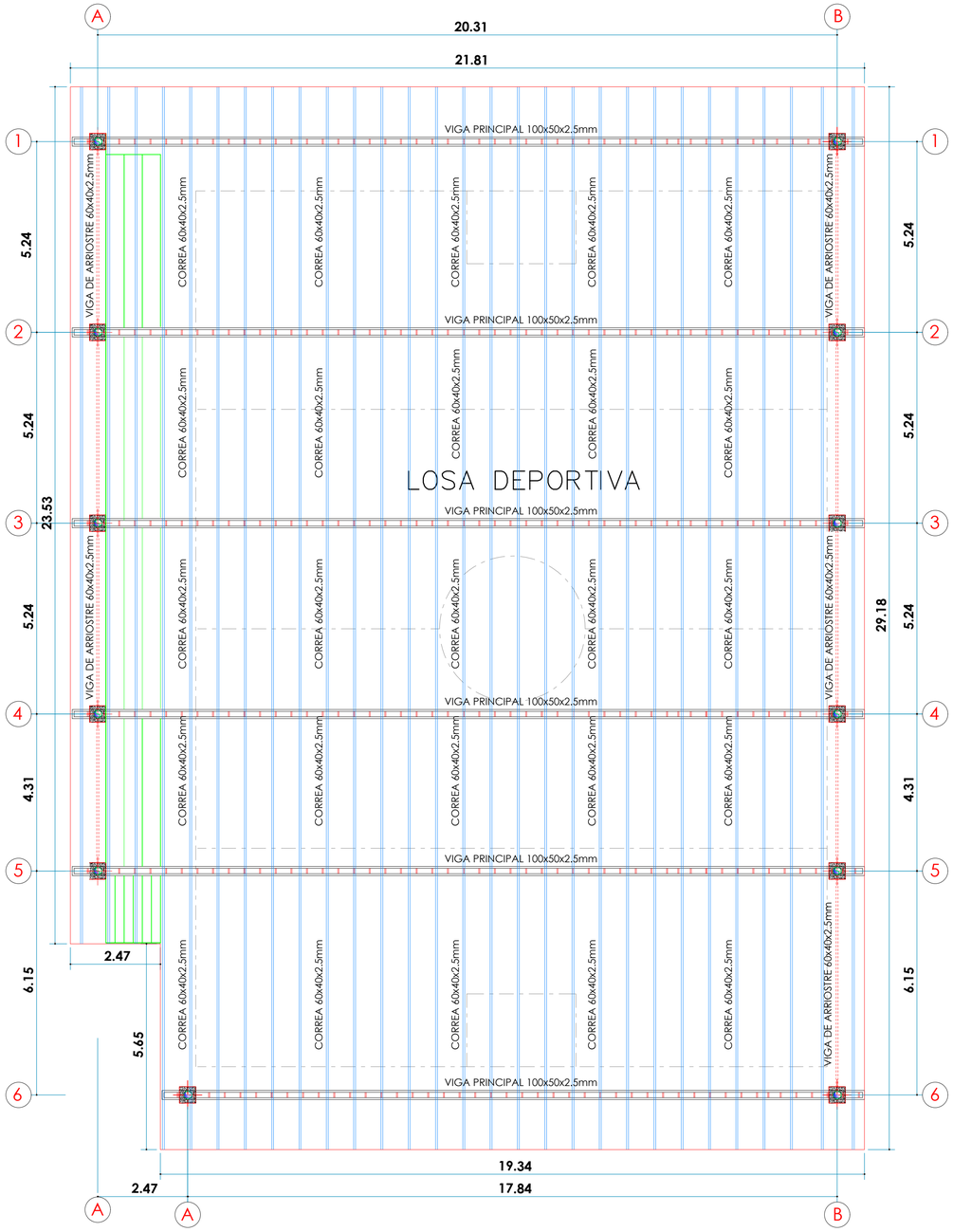

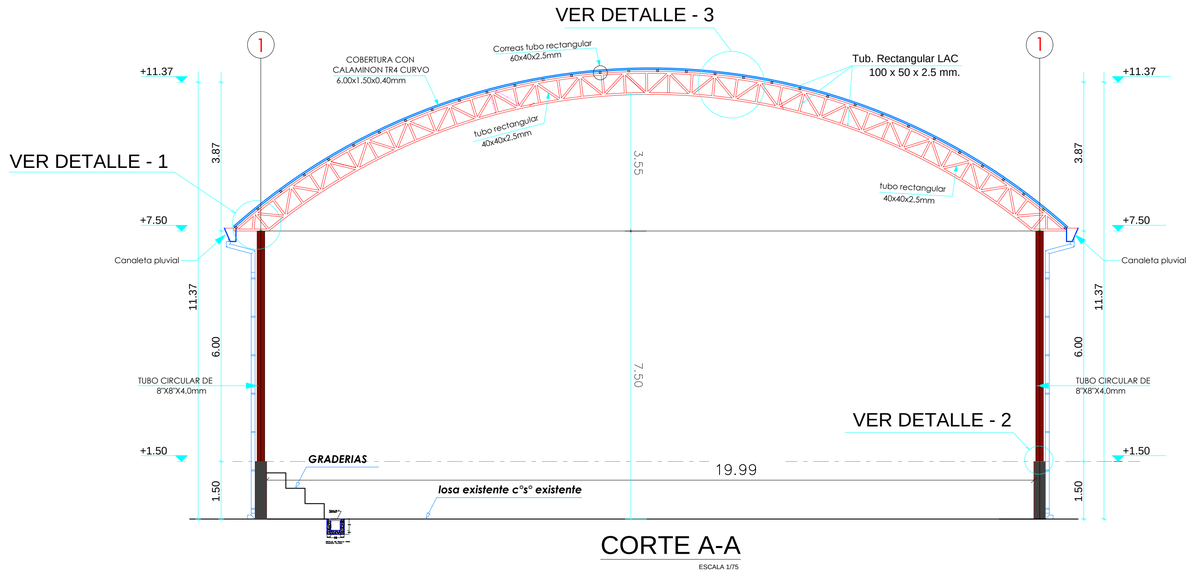

CORTE A-A

ESCALA 1/75

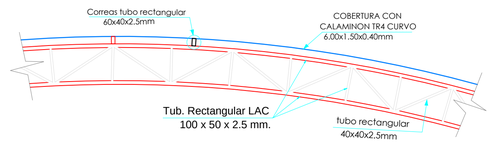

DETALLE DE COBERTURA

ESC = 1:10

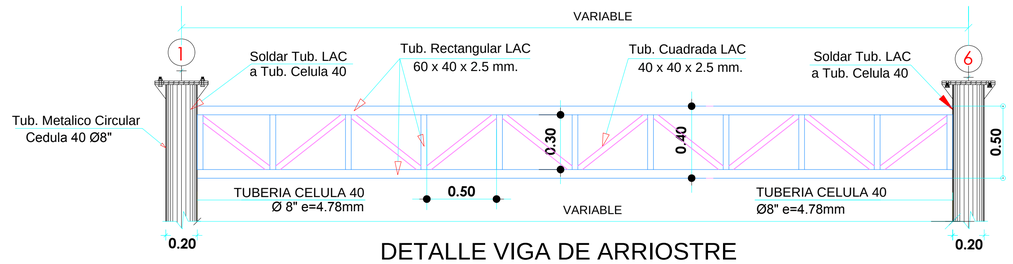

DETALLE VIGA DE ARRIOSTRE

ESC:1/20

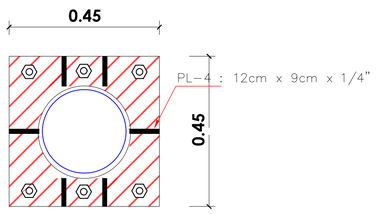

VISTA DE PLANTA

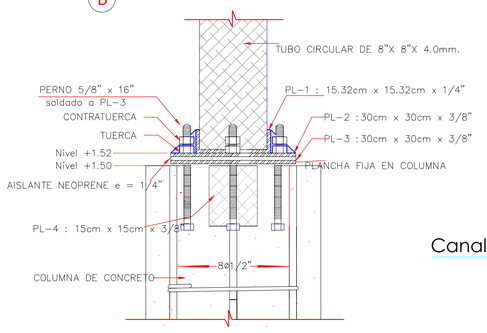

DETALLE -2 UNION COLUMNA Y BASE DE ESTRUCTURA METALICA

ESCALA 1/20

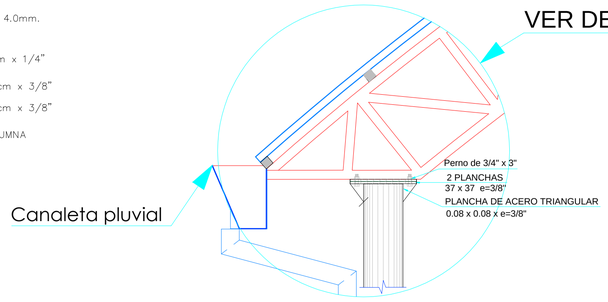

DETALLE - 01

ESCALA : 1/16

GOBIERNO REGIONAL DE APURÍMAC
OFICINA REGIONAL DE FORMULACION Y EVALUACION DE INVERSIONES

UBICACION
I.E.P. "Andres Avelino Caceres"
Dist. : Santa Rosa
Prov.: Grau
Región: APURIMAC

PROYECTO:
"OPTIMIZACION MEDIANTE COBERTURA PARA LOSA DEPORTIVA DE LA IE CURPAHUASI, DISTRITO CURPAHUASI PROVINCIA GRAU, REGION APURIMAC"

PLANO:
ESTRUCTURA DE TECHO, CORTES Y DETALLES

ESCALA: INDICADA
FECHA: Abril - 2020

LEV. TOPOGRAFICO
REV:
DIBUJO:
LHC:
LAMINA N°
P-2