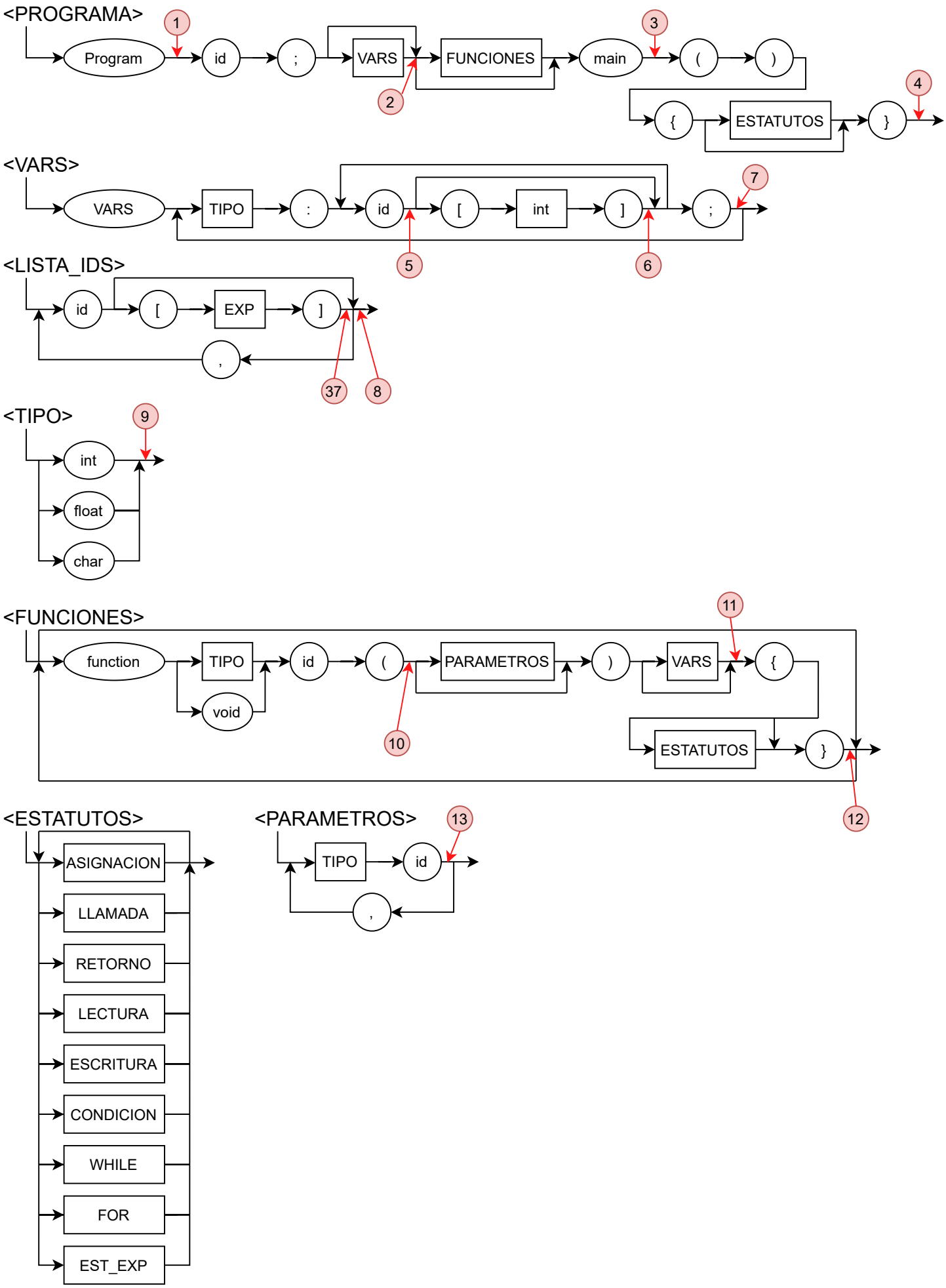
<PROGRAMA>
Program
id
;
VARS
FUNCIONES
main
(
)
{
ESTATUTOS
}
<VARS>
VARS
TIPO
:
id
[
int
]
;
<LISTA_IDS>
id
[
EXP
]
,
<TIPO>
int
float
char
<FUNCIONES>
function
TIPO
void
id
(
PARAMETROS
)
VARS
{
ESTATUTOS
}
<ESTATUTOS>
ASIGNACION
LLAMADA
RETORNO
LECTURA
ESCRITURA
CONDICION
WHILE
FOR
EST_EXP
<PARAMETROS>
TIPO
id
,
1
2
3
4
5
6
7
8
9
10
11
12
13
37

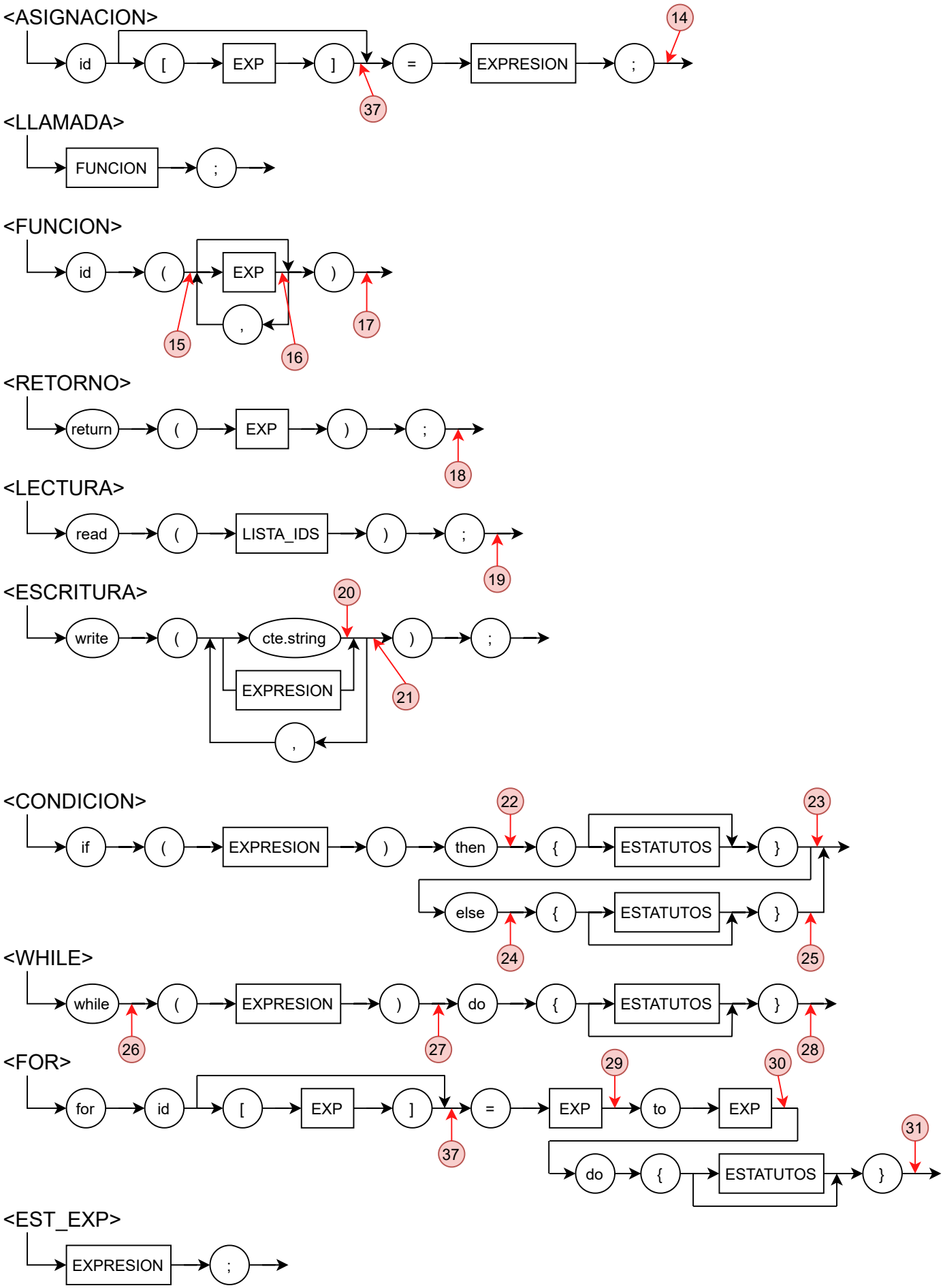
<ASIGNACION>
id
[
EXP
]
=
EXPRESION
;
14
37
<LLAMADA>
FUNCION
;
<FUNCION>
id
(
EXP
)
,
15
16
17
<RETORNO>
return
(
EXP
)
;
18
<LECTURA>
read
(
LISTA_IDS
)
;
19
<ESCRITURA>
write
(
cte.string
EXPRESION
)
;
,
20
21
<CONDICION>
if
(
EXPRESION
)
then
{
ESTATUTOS
}
else
{
ESTATUTOS
}
22
23
24
25
<WHILE>
while
(
EXPRESION
)
do
{
ESTATUTOS
}
26
27
28
<FOR>
for
id
[
EXP
]
=
EXP
to
EXP
do
{
ESTATUTOS
}
29
30
31
37
<EST_EXP>
EXPRESION
;

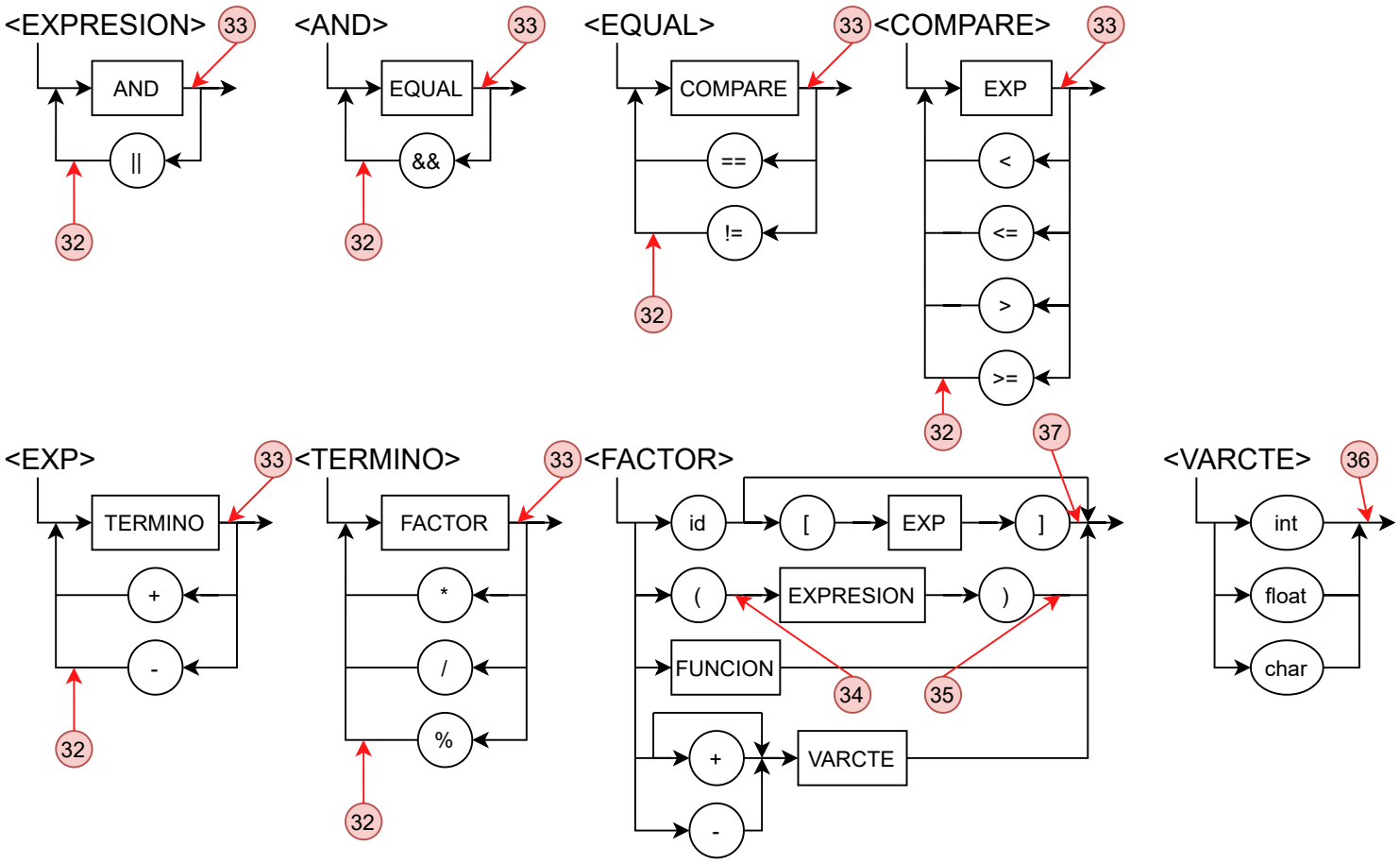
<EXPRESION>
33
AND
||
32
<AND>
33
EQUAL
&&
32
<EQUAL>
33
COMPARE
==
!=
32
<COMPARE>
33
EXP
<
<=
>
>=
32
<EXP>
33
TERMINO
+
-
32
<TERMINO>
33
FACTOR
*
/
%
32
<FACTOR>
37
id
[
EXP
]
(
EXPRESION
)
FUNCION
34
35
+
-
VARCTE
<VARCTE>
36
int
float
char