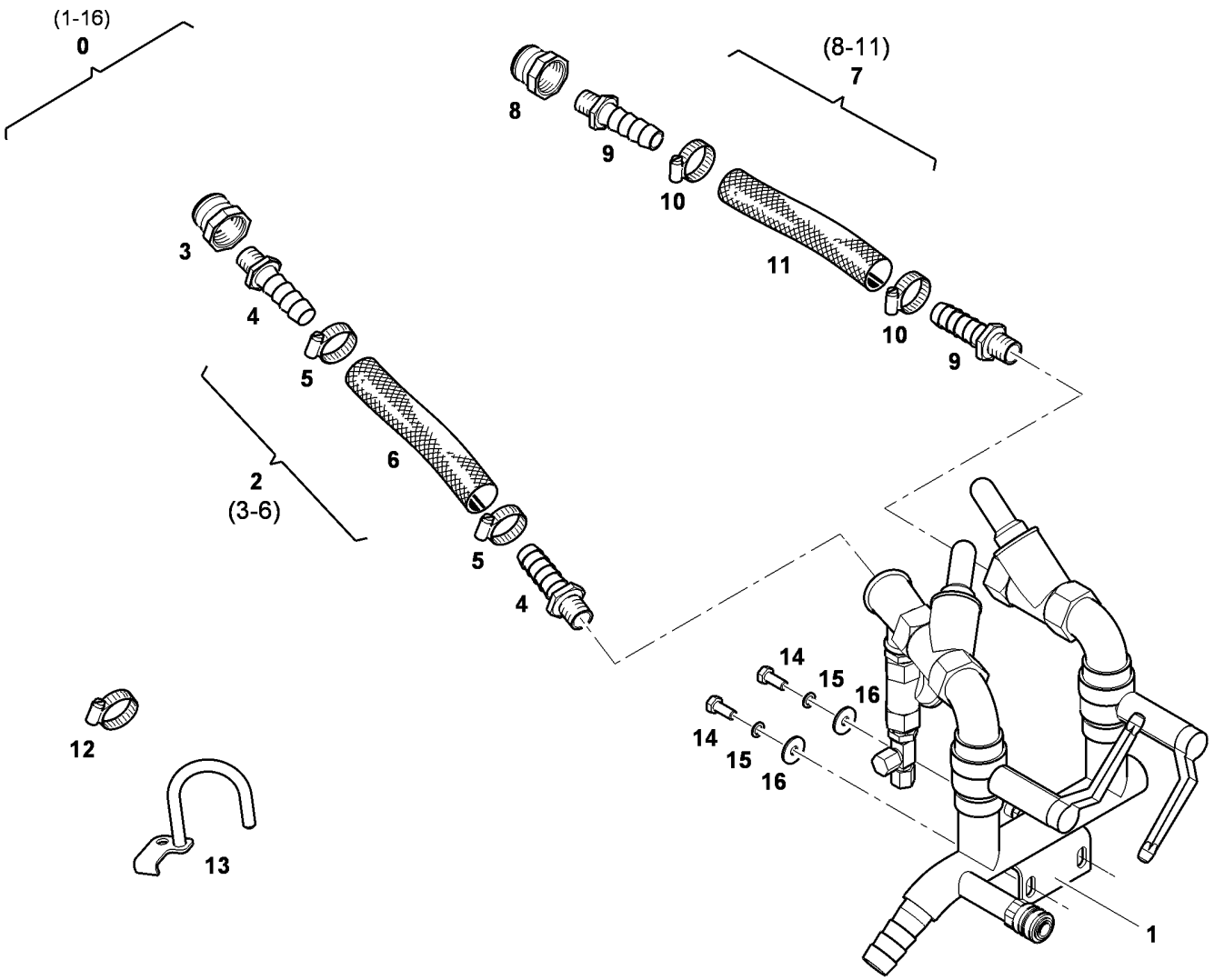

5.5
41659-0910

© Putzmeister Mörtelmaschinen GmbH 2010