'Diese Zeichnung bleibt unser ausschließliches Eigentum. Sie wird nur zu dem vereinbarten Zweck anvertraut und darf zu keinem anderen Zweck verwendet werden. Kopien oder sonstige Vervielfältigungen dürfen nur zu dem vereinbarten Zweck angefertigt werden. Diese Vorschrift gilt auch dann, wenn keine Geschäftsbeziehung zustande kommt.' 'Schutzvermerk nach DIN 34 beachten'

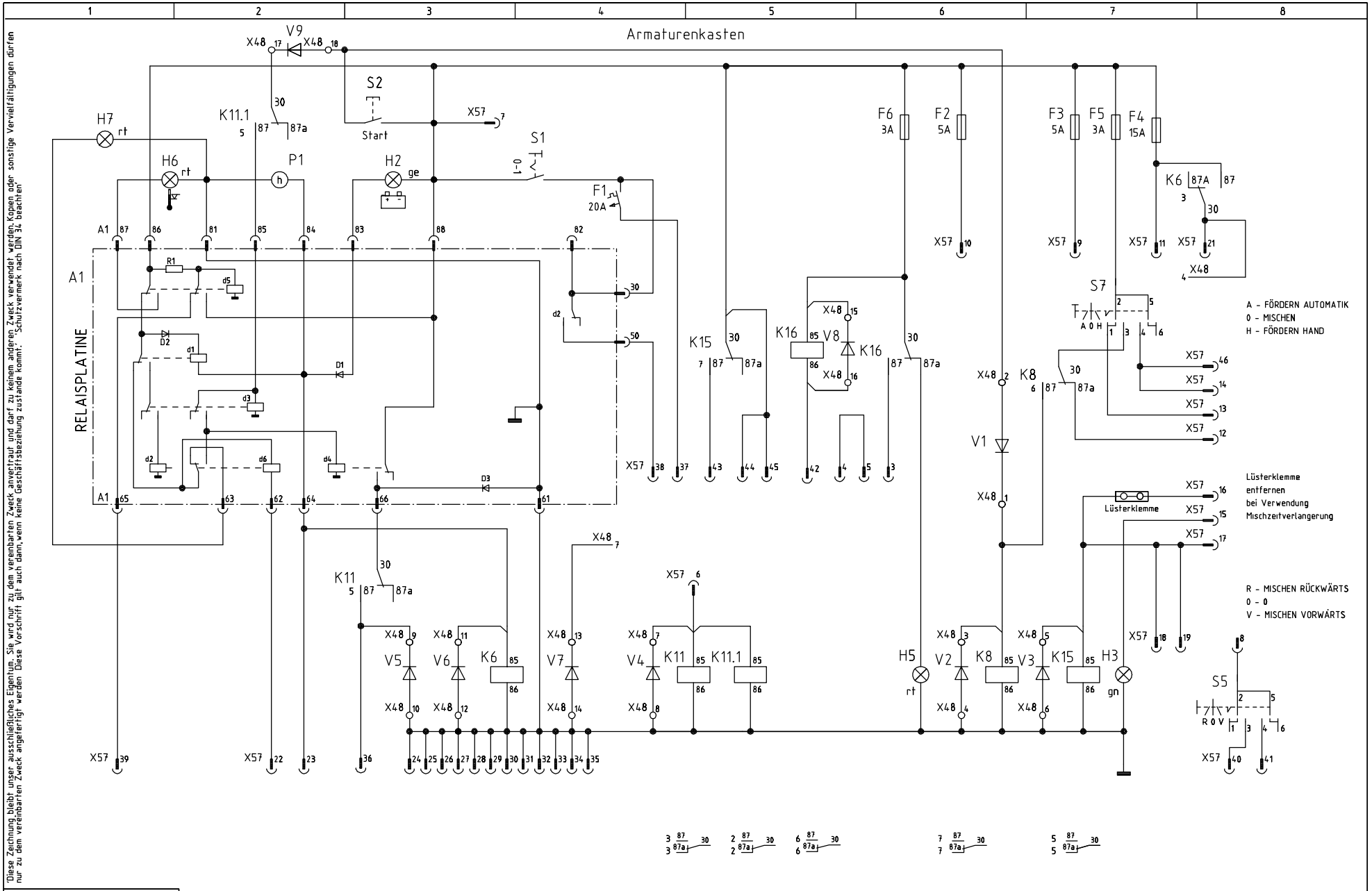

b	41729	05-08-16	TST	Datum	01-11-09	05-08-16	PUTZMEISTER AG D-72631 AICHTAL	CAD-Zeichnung Änderung nur über CAD	Mixokret M760 Steuerung 12V DC STROMLAUFPLAN	Art.-Nr.: 413 440	=
a	40271	05-05-09	TST	Bearb.	MSP						+
-		04-06-17	Wol	Geprüft	WOLFFW					KS-413440	Blatt 1/6
R.	Änderung	Datum	Name	Norm			Ursprung	Ersatz für	Ersatz durch		/2 Bl.