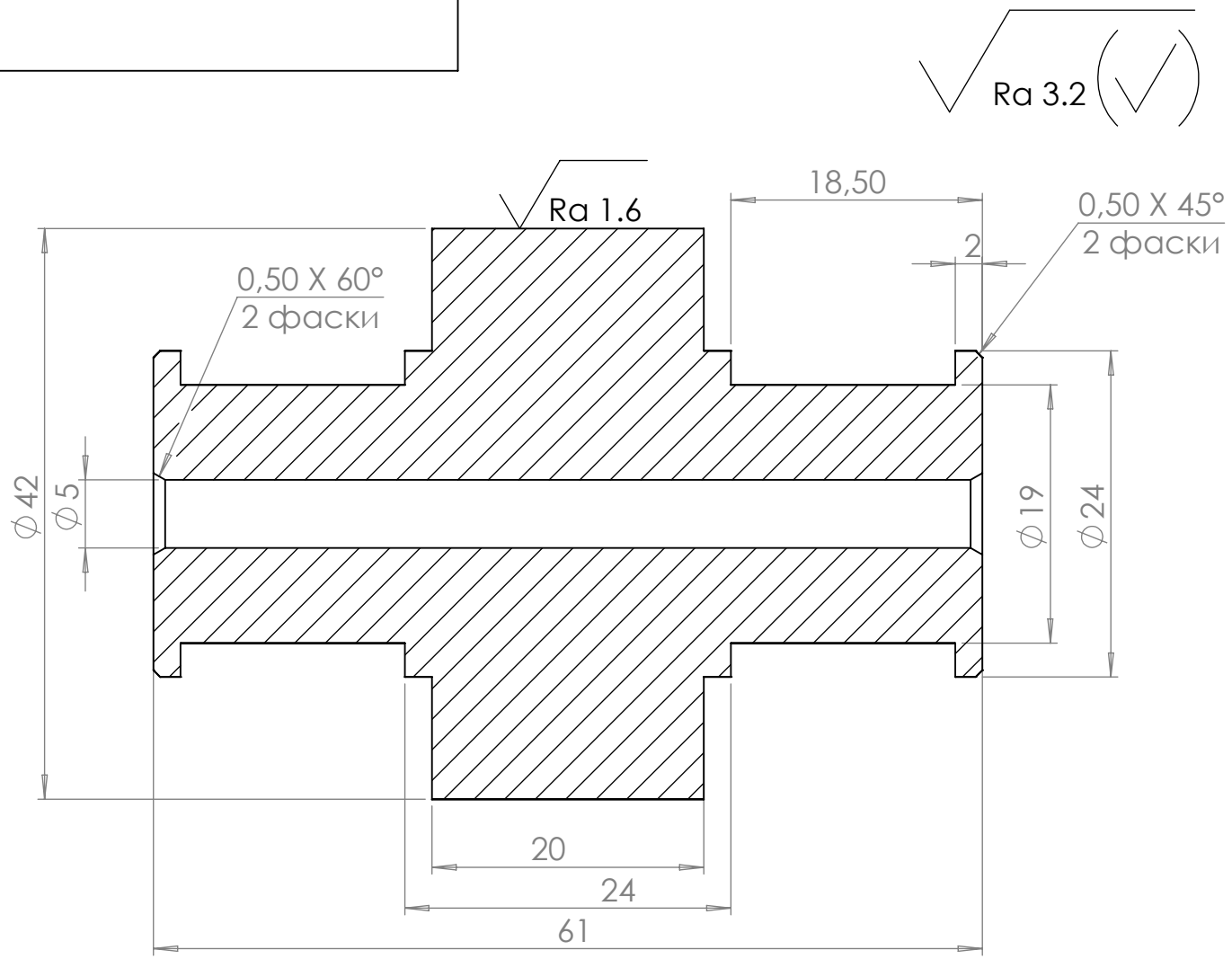

Модуль	m	3
Число зубьев	z	12
Исходный контур	-	ГОСТ 13755-81
Коэффициент смещения	x	0.882
Степень точности по ГОСТ 1643-81	-	9-В
Делительный диаметр	d	34.5

1 250 ... 300 НВ.

2 Неуказанные предельные отклонения размеров H12, h12, $\pm \frac{IT12}{2}$.

Изм.	Лист	№ докум.	Подп.	Дата	ИГ.17.01.00.02		
Разраб.		Литвинов О.В.			Вал ведущий	Лит.	Масса	Масштаб
Пров.		Колесникова А.Ю.						1:1
Т. контр.						Лист 1	Листов 1
					Сталь 40ХНМА ГОСТ 4543-71	СПБПУ Петра Великого
Н. контр.						
Утв.						

Перв. примен. | Справ. № | Подп. и дата | Инв. № дубл. | Взам. инв. № | Подп. и дата | Инв. № подл.

Копировал | Формат А4