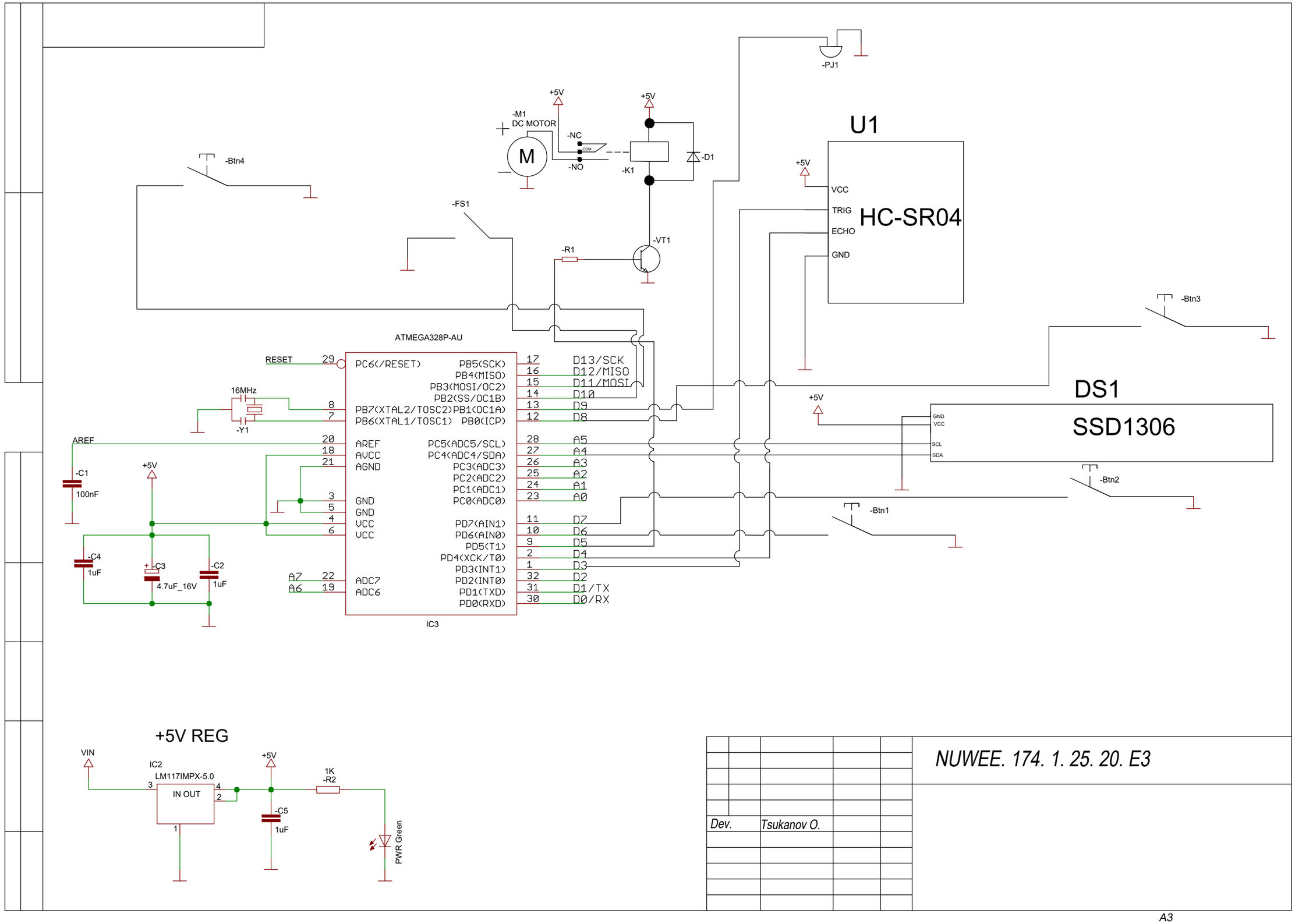

Dev.	Tsukanov O.			

NUWEE. 174. 1. 25. 20. E3

A3