RainDrain Match
Fertigset Duschrinne 900 mit höhenverstellbarem Rahmen
Oberfläche: **Edelstahl gebürstet** Artikelnummer: **56040800**

Beschreibung

Merkmale

- besteht aus: Designabdeckung, höhenverstellbarem Rahmen, Wandmontageflansch, Dryphon
- Montageart: wandangebunden, frei im Raum
- einfach zu reinigende Oberfläche
- einfache Anpassung an die Fliesenstärke durch den höhenverstellbaren Rahmen (7 - 18 mm)
- Fliesenstärke: bis 18 mm
- geeignet für jede Fliesenart
- bis zu 60 l/min Ablaufleistung
- Anwendungsbereich: Neubau, Sanierung
- Abdeckungsheber ermöglicht einfaches Herausnehmen des Fertigsets
- Typ des Geruchsverschlusses: mechanisch
- Dryphon ermöglicht wasserloses Siphonsystem
- minimale Installationshöhe: 84 mm (flache uBox), 102 mm (standard uBox)
- Wandmontage möglich
- Tiefe der Fliesenmulde: 12 mm
- Werkstoffgüte Abdeckung: Edelstahl V2A (1.4301)
- geeignet für Primär- und Sekundärentwässerung
- Rahmenbreite: 62 mm
- güteüberwacht nach DIN EN 1253-3

Technologie

Quick Clean

Adjustable Frame Height

Dryphon

Designpreise

GERMAN DESIGN AWARD SPECIAL 2022

reddot winner 2022

ICONIC AWARDS 2022 INNOVATIVE INTERIOR winner

Produktabbildung

Maßzeichnung

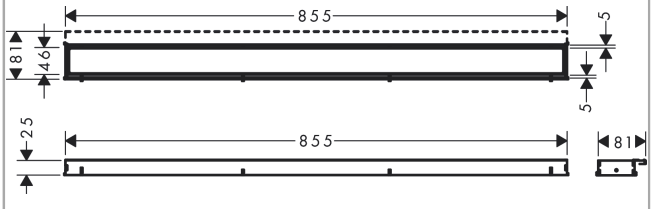

RainDrain Match
Fertigset Duschrinne 900 mit höhenverstellbarem Rahmen
Oberfläche: **Edelstahl gebürstet** Artikelnummer: **56040800**

Explosionszeichnung

Baujahr: **>05/22**

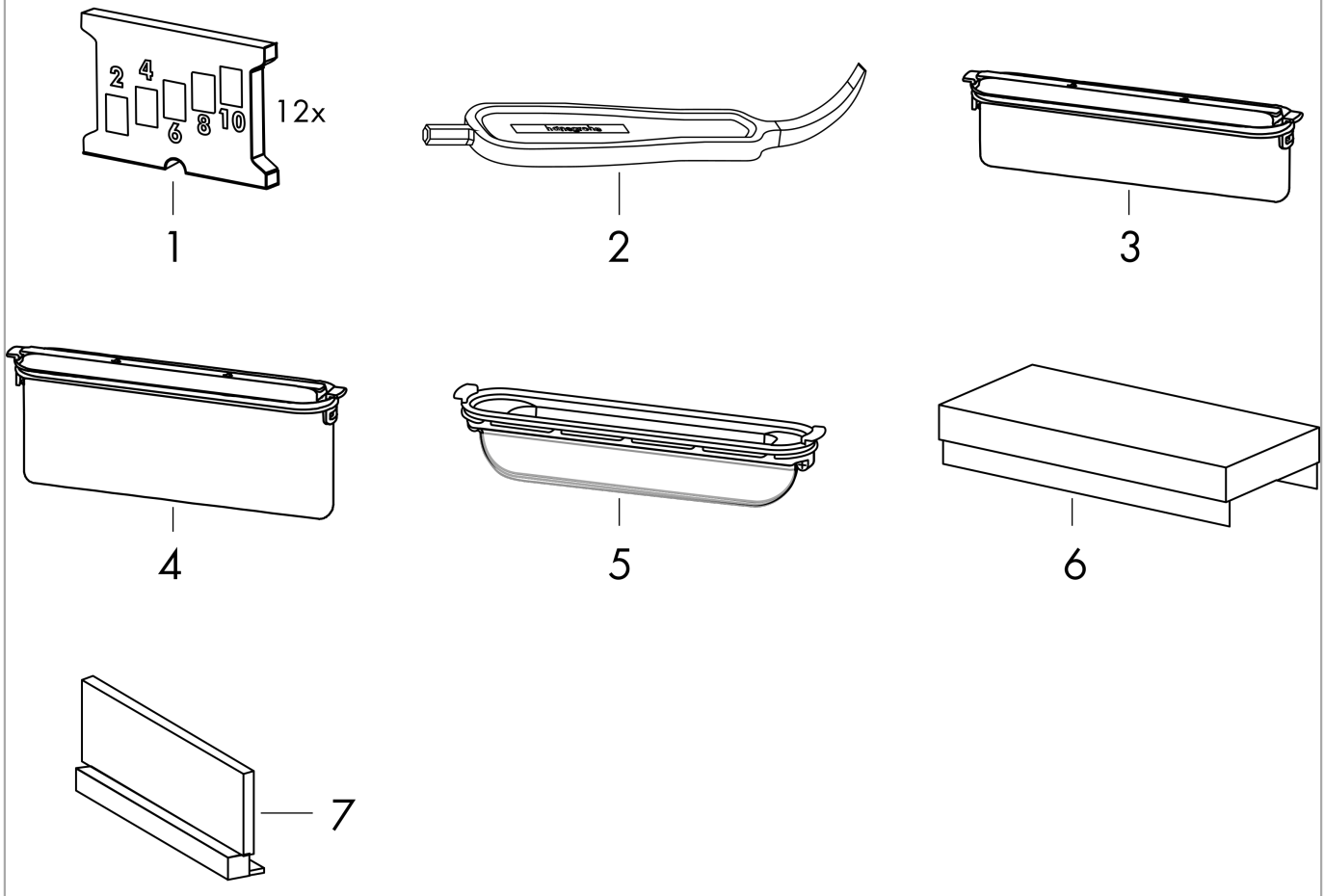

RainDrain Match
Fertigset Duschrinne 900 mit höhenverstellbarem Rahmen
Oberfläche: **Edelstahl gebürstet** Artikelnummer: **56040800**

Ersatzteilliste

Baujahr: **>05/22**

Pos.	Beschreibung	Artikelnummer	PG	VE
1	Montagesatz	94329000	9	1
2	Serviceschlüssel	94327000	7	1
3	Sifon kpl.	94322000	13	1
4	Sifon kpl.	94323000	13	1
5	Dryphon	94326000	14	1
6	Montagehilfe	94328000	7	1
7	Abstandhalter	94330000	8	1