Hoofdmodule ESP32

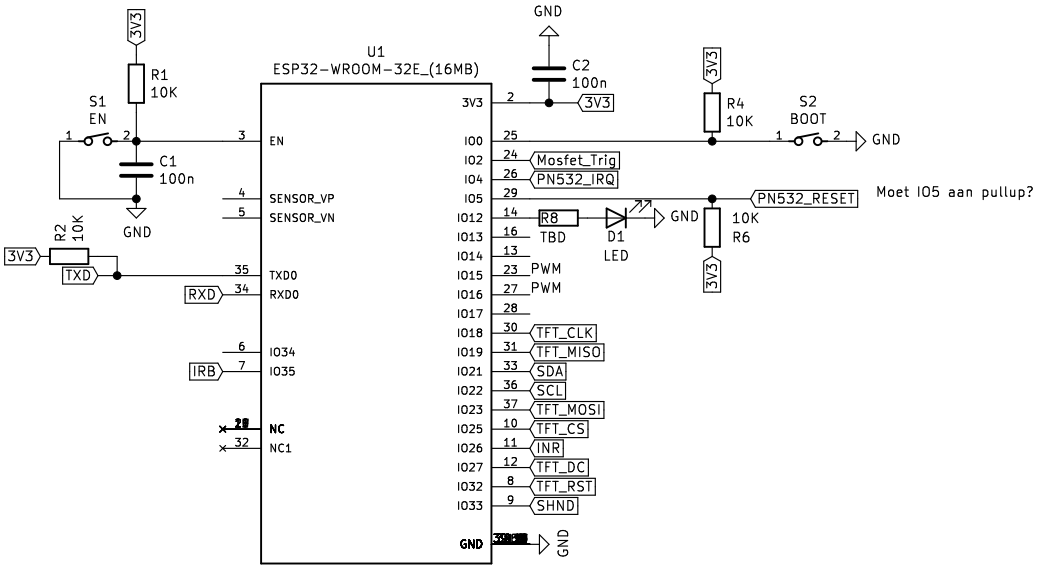

Voeding

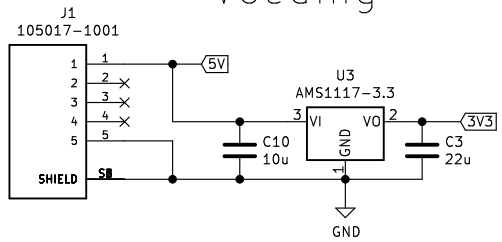

Pomp mosfet

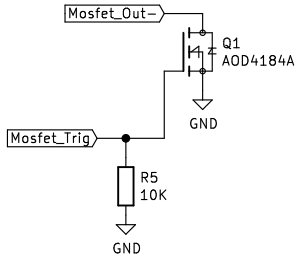

NFC reader

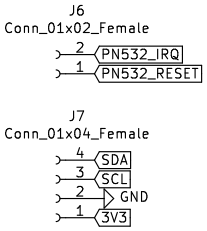

Programmer

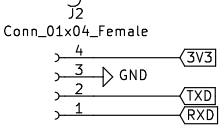

Speaker

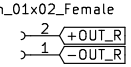

Versterker-PAM8403 XH-M179

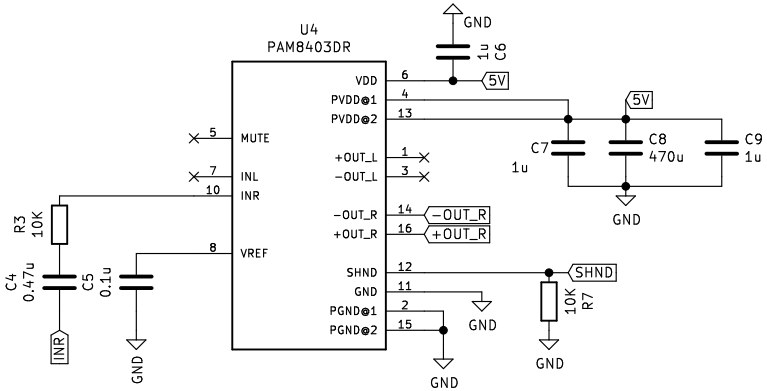

Pomp

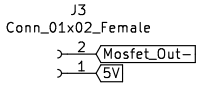

LCD

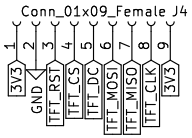

I. Van de Veire & S. Gielen

Sheet: /
File: mainboard.sch

Title: Schema_Ontsmettinator

Size: A4	Date: 2021-03-05	**Rev:**
KiCad E.D.A. kicad (5.1.9-0-10_14)		Id: 1/1