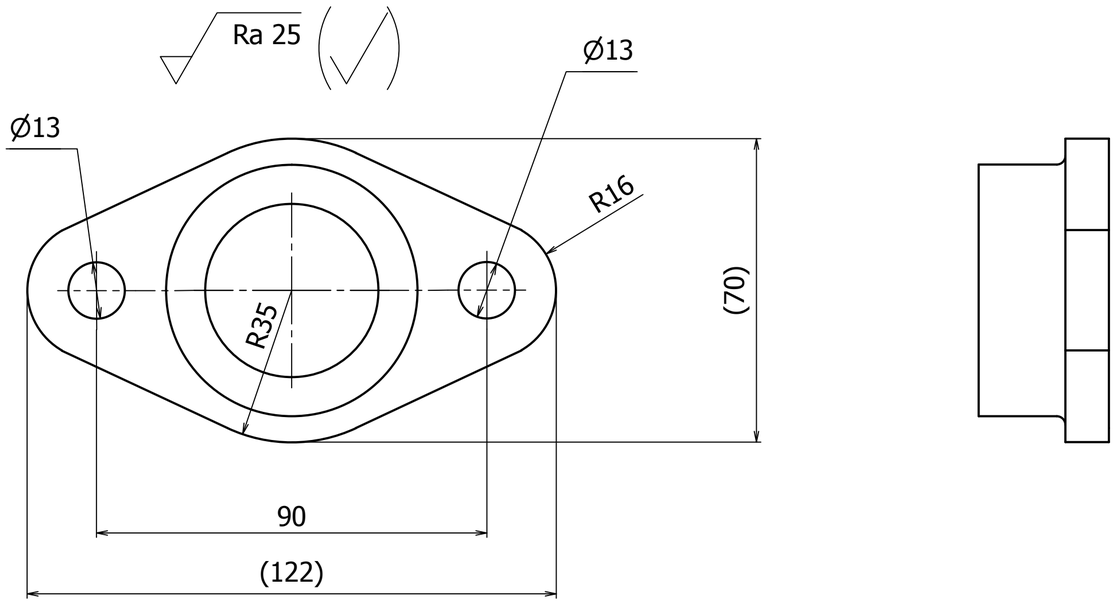

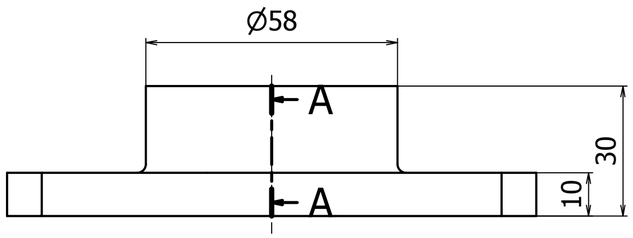

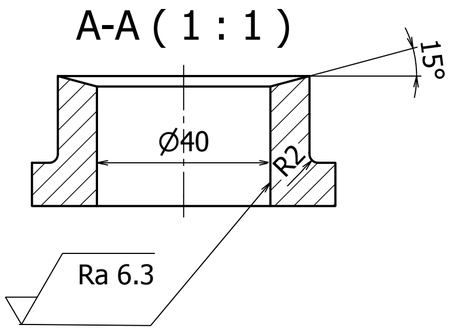

1	1		

	名前	日付
作成者	p_admin	2016/12/20
確認者		
承認者		

1 / 1

A2