	Наименование изделий	№ чертежа	№ заказа	№спецификац.
		7885-19	2313815	
№операц.	Наименование детали			№детали
	Шестерня			

ЭСКИЗ

к технологической карте механической обработки

25

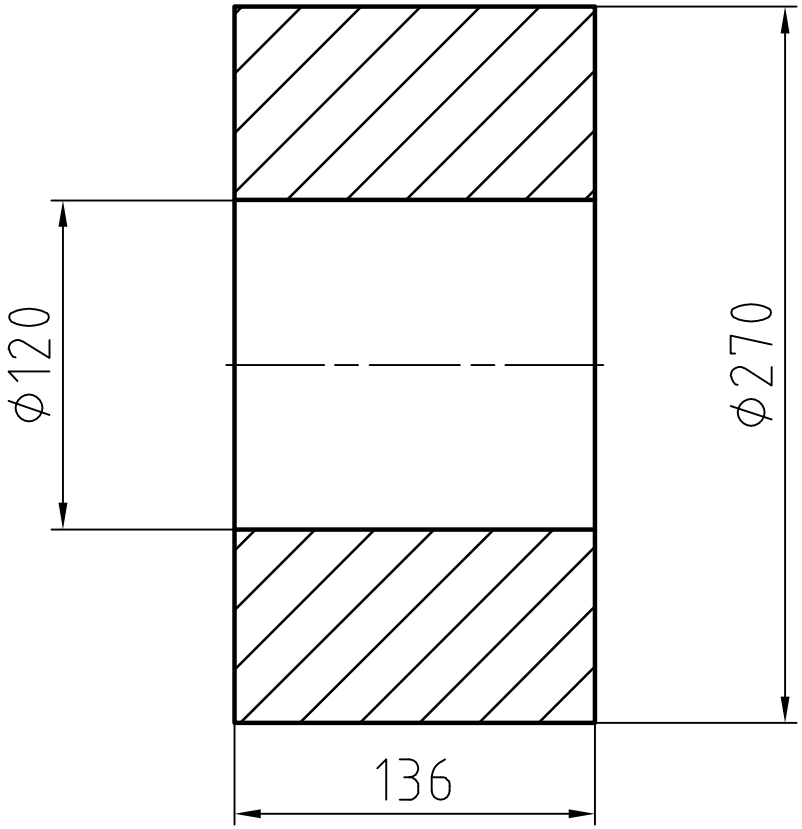

1. +/- IT 14/2

2. Острые кромки скруглить R3

Измен.	№ разрешения	Содержание изменений	Подпись	Дата	Составил	Проверил	Утвердил	Дата	Лист №	
					Остапкевич				Всего листов	