	Наименование изделий	№ чертежа	№ заказа	№спецификац.	
		4-1711203	374992		
№операц.	Наименование детали				№детали
	Кольцо				

ЭСКИЗ

к технологической карте механической обработки

25

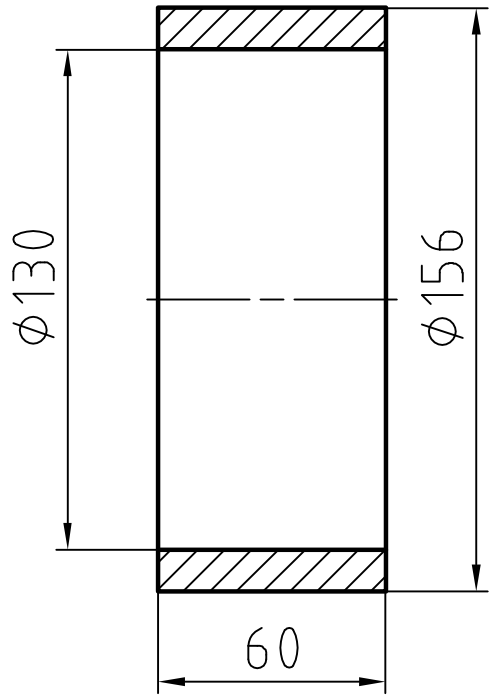

1. +/- IT 14/2

2. Острые кромки скруглить R2

Измен.	№ разрешения	Содержание изменений	Подпись	Дата	Составил	Проверил	Утвердил	Дата	Лист №	
					Остапкевич				Всего листов	