	Наименование изделий	№ чертежа	№ заказа	№спецификац.
		8-64989	740054	
№операц.	Наименование детали			№детали
	Гильза			

ЭСКИЗ

к технологической карте механической обработки

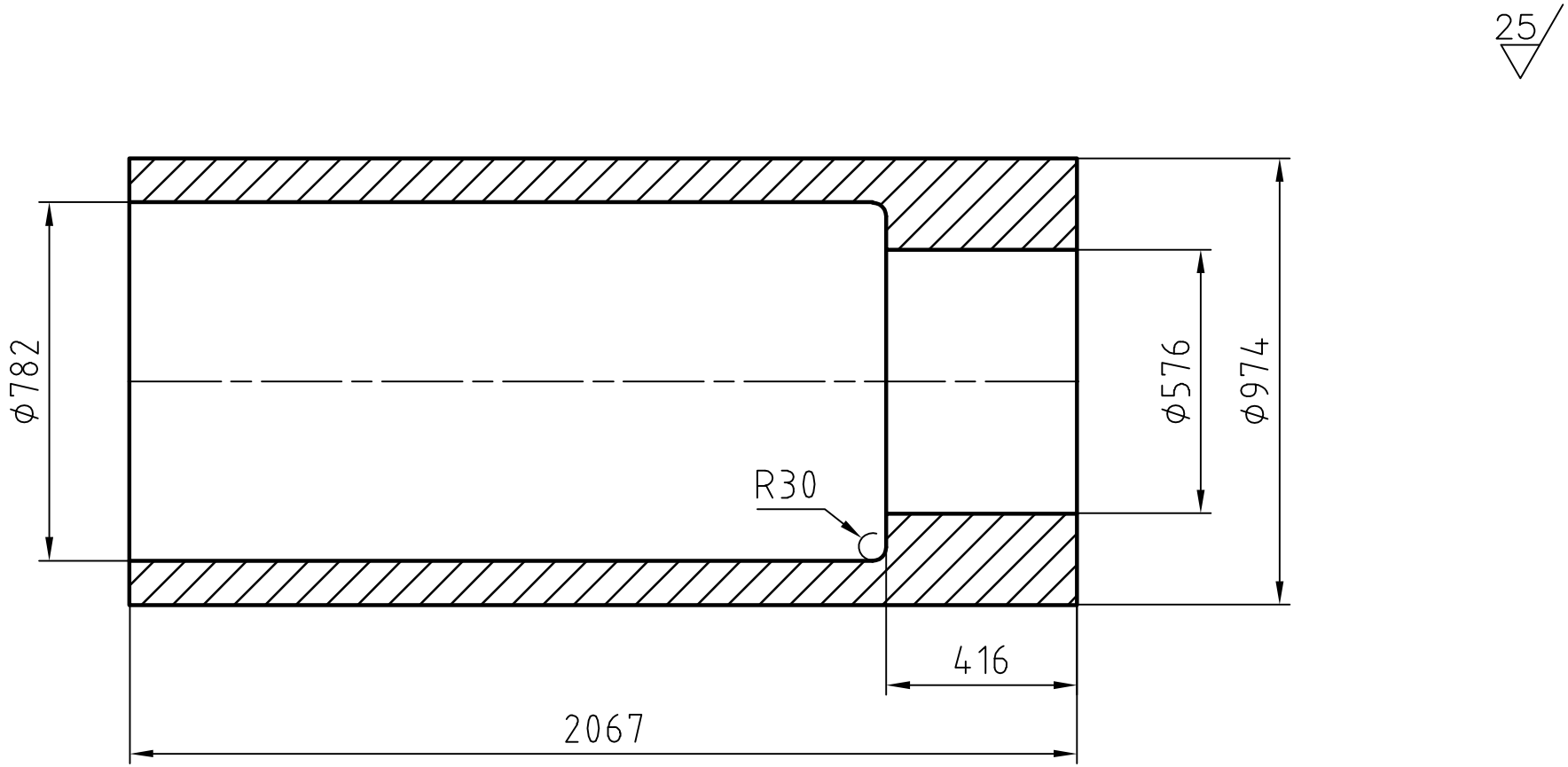

1. +/- IT 14/2

2. Острые кромки скруглить R4

Измен.	№ разрешения	Содержание изменений	Подпись	Дата	Составил	Проверил	Утвердил	Дата	Лист №	
					Остапкевич				Всего листов	