Hitachi Construction Machinery Co., Ltd.
URL:http://www.hitachi-c-m.com

Recycle This book is printed on recycled paper.
再生紙 本書は再生紙を使用しています。

PRINTED IN JAPAN (M) 2009.03

ZAXIS330-3・330LC-3・350LC-3・350LCN-3・350H-3・350LCH-3・350K-3・350LCK-3 EQUIPMENT COMPONENTS PARTS CATALOG P1V7-E1-3

PART NO. 編番 P1V7-E1-3

HITACHI

Parts Catalog
パーツカタログ

ZAXIS
330-3・330LC-3
350LC-3・350LCN-3
350H-3・350LCH-3
350K-3・350LCK-3

EQUIPMENT COMPONENTS PARTS
機器インナーパーツ

Serial No.
適用号機 050001～

メ　モ　欄

MEMORANDUM

下表を部品注文，機械管理等にご利用ください。
Please utilize under-table for parts-order and maintenance of your machine, etc.

製　品　識　別　番　号 Product Identification Number	
エ　ン　ジ　ン　型　式 Engine Type	いすゞ ISUZU　AH-6HK1XYSA-01
エ　ン　ジ　ン　製　番 Engine Mfg. Number	

◎　このパーツカタログは、ZAXIS330-3 シリーズ 油圧ショベルに使用している油圧機器等の精密部品を掲載してあります。
This parts catalog shows the precision parts of ZAXIS330-3 Series Hydraulic Excavator.

ま　え　が　き

◎　当社では、製品の改良にたえず努力をはらっておりますので、パーツカタログに記載されていない変更が生じている場合があります。不明の点がございましたら、最寄りの支店または営業所にご相談ください。

１．部品のご注文について
部品をご注文の際には、製品型式名，製品識別番号，部品番号，部品名，数量を、最寄りの支店または営業所へご連絡ください。

２．パーツカタログの見方

部　　品　　名：部品の名称です。組立品を構成する部品は、部品名の前に「・」印を付けて記載しています。

数　　量：「各機器の１セット分の個数」を示します。組立品を構成する部品は、「１組分の個数」を示します。

記号の説明：サービスコード欄および互換性に記載している各記号の意味は、次の通りです。

Ｗ：　現地加工作業が必要ですので、当社にご用命ください。

Ｄ：　単品では交換できませんので、組部品で交換してください。

Ｋ：　サービスパーツキットに含まれています。

Ｒ：　調整用シムなどのように使用する数量が号機毎に異る事を示します。

Ｓ：　修理，サービス用として供給する部品です。

ＯＳ：オーバーサイズ部品を示します。

ＵＳ：アンダーサイズ部品を示します。
（ＯＳ，ＵＳ　はスタンダードサイズ部品の次の行に、続けて記載しています。）

＃：　このパーツカタログから、その部品の含まれている装置のリストのページに新しく記載した部品であることを示します。

Ｙ：　無条件で互換性があります。

Ｉ：　その部品の代りに使用できる部品の部品番号と数量を、代替部品欄に示します。ただし、代替部品欄に示す部品の代りに、その部品を使用することはできません。

Ｔ：　組み合わせで互換性があります。

Ｐ：　その部品は使用禁止になっています。代替部品欄に示す部品を使用してください。

適用号機：号機は、製品識別番号の下６桁の数字をいいます。

Ｄ：　変更切換時期を年月で表わします。
（例；Ｄ０３／０９－・・・２００３年９月以降この部品を使用。）

Ｈ：　機器の製造番号を表わします。

Ｆ：　フロントアタッチメントの製造番号を表わします。

代替部品：互換性欄の記号に対応して、代替に使用する部品の部品番号と数量を示します。

《注記》：部品をご注文の際、互換性欄に　Ｙ，Ｉ，Ｐと記載されている場合、自動的に代替部品欄に示されている部品が供給されることがあります。

F O R E W O R D

◎ According to Hitachi's continuous effort to improve the product quality, descriptions in the Parts Catalog may be slightly different from your machine. If any questionable points are found, feel free to contact your nearest Hitachi dealer.

1. HOW TO ORDER PARTS
When ordering parts, please specify the following items.
(1) Model/type
(2) Product Identification Number
(3) Part No.
(4) Part Name
(5) Q'ty
(6) Purchaser's Name and Address

2. HOW TO USE THIS PARTS CATALOG

PART NAME: When the part is used as an inner part of an assembly part, the mark "·" is shown in front of the part name.

Q'TY: Q'ty shows the quantity used for a particular single hydraulic unit, however quantity of components shows the quantity for one assembly part.

SYMBOLS USED IN THIS BOOK:
The symbols shown in the service code and interchangeability columns are used to indicate the following information.

W: Requires additional processing at the job site. Ask your nearest Hitachi dealer.
D: Impossible to replace as a single part. Replace the part in an assembly unit.
K: Contained in the service part kit.
R: Indicate that the quantity of the part like shims differs depending on the machine serial No.
S: To be supplied as repair or service parts.
OS: Over-sized parts
US: Undersized parts
(Part with mark "OS, or US" is described in the next column under the standard size part column.)
#: Indicates newly added parts to the equipment or component.
Y: Interchangeable part without any constraint.
I: Used to indicate the part No. and quantity of the part to be used for the part concerned in the replacement part column. However, the part concerned is not used for the part shown with mark I.
T: Becomes interchangeable when combined.
P: Indicate the part prohibited to use. Use the part shown in the replacement part column.

SERIAL No.: The serial number corresponds to the last six-digit figure of the PIN (Product Identification Number) on the name-plate.

D: Represents the date of modification. (Example: D03/09: New modification part has been applied to the products manufactured in and after Sept 2003.)
H: Indicates the component manufacturing No.
F: Indicates the front attachment manufacturing No

REPLACEABLE PART:
Indicates the part No. and quantity per machine of the replacement part.

NOTE: When the part with mark Y, I, or P shown in the interchangeability column is ordered, the part shown in the replacement part column may be automatically supplied instead of the ordered part.

V O O R W O O R D

◎ Wegens het continu streven van Hitachi naar een verbetering van de productkwaliteit, is het mogelijk dat de beschrijvingen in de onderdelencatalogus lichtjes verschillend zijn van uw machine. Als u vragen heeft, kan u gerust contact opnemen met uw dichtstbijzijnde Hitachi-dealer.

1. HOE KUNT U ONDERDELEN BESTELLEN
Als u onderdelen bestelt, gelieve dan de volgende punten toe te lichten, zoals aangegeven in het voorbeeld.
(1) Model/type
(2) Product Identificatie Nummer
(3) Onderdeelnummer
(4) Naam onderdeel
(5) Hoev.
(6) Naam en adres van koper

2. GEBRUIK VAN DE ONDERDELENCATALOOG.

PART NAME: Als het onderdeel als een inwendig onderdeel van een assemblageonderdeel wordt gebruikt, staat het symbool "·" voor de naam van het onderdeel.

Q'TY: Bij aantallen staan de aantallen die worden gebruikt voor een bepaalde hydraulische eenheid, maar het aantal componenten toont het aantal voor één assemblageonderdeel.

SYMBOLEN IN DIT BOEK:
De symbolen in de kolommen met de servicecode en de uitwisselbaarheid geven volgende informatie.

W: Vergt bijkomende verwerking op de werf. Vraag uw dichtstbijzijnde Hitachi-dealer om meer informatie.
D: Kan onmogelijk als één onderdeel worden vervangen. Vervang het onderdeel in een assemblage-eenheid.
K: Zit in de service-onderdelenkit.
R: Geeft aan dat het aantal van het onderdeel, bijvoorbeeld vulplaatjes, afhankelijk is van het serienummer van de machine.
S: Te leveren als herstel- of erviceonderdeel.
OS: Buitengewoon grote onderdelen
US: Ondermaatse onderdelen
(onderdeel gemerkt met "OS" of "US" wordt beschreven in de volgende kolom onder de kolom met de standaardgrootte).
#: Wijst op nieuw toegevoegde onderdelen aan de uitrusting of component.
Y: Zonder enige beperking uitwisselbaar onderdeel.
I: Geeft het onderdeelnummer aan, alsook het aantal onderdelen dat moet worden gebruikt voor het onderdeel in kwestie in de kolom met vervangonderdelen. Het onderdeel in kwestie wordt echter niet gebruikt voor het onderdeel dat voorzien is van het symbool I.
T: Wordt bij combinatie onderling uitwisselbaar.
P: Geeft aan dat het onderdeel niet mag worden gebruikt. Gebruik het onderdeel dat vermeld is in de kolom met vervangonderdelen.

SERIAL NO.(SERIENUMMER):
Het serienummer komt overeen met de laatste zes cijfers van de PIN (Product Identificatienummer) op het naamplaatje

D: Dit is de wijzigingsdatum. (Voorbeeld: D03/09: Het nieuw gewijzigde onderdeel werd toegepast op de producten die werden geproduceerd in en na september 2003.)
H: Geeft het componentfabrieksnummer aan.
F: Geeft het fabrieksnummer van de frontuitrusting aan.

REPLACEABLE PART:
Geeft het onderdeelnummer aan en het aantal per machine van het vervangonderdeel.

Opmerking: Als het onderdeel met het symbool Y, I of P in de uitwisselbaarheidskolom wordt besteld, kan het onderdeel vermeld in de kolom met vervangonderdelen automatisch worden geleverd in plaats van het bestelde onderdeel.

V O R W O R T

◎ Aufgrund von Hitachis fortwährenden Bemühungen zur Verbesserung der Produktqualität müssen die in Ihrem Ersatzteilekatalog aufgeführten Beschreibungen nicht unbedingt genau mit den einzelnen Teilen Ihrer Maschine übereinstimmen. Setzen Sie sich im Zweifelsfalle bitte mit Ihrem Hitachi-Händler in Verbindung.

1. TEILEBESTELLUNG
Bei der Teilebestellung machen Sie bitte die folgenden, im nachstehenden Beispiel gezeigten Angaben:
(1) Modell/Typ
(2) Produkt Identifikationsnummer
(3) Teile-Nr.
(4) Teilebezeichnung
(5) Anz.
(6) Name und Anschrift des Käufers

2. VERWENDUNG DIESES TEILEKATALOGS

PART NAME: Wenn ein Teil als Bauteil einer Einheit verwendet wird, steht vor der Teilbezeichnung die Kennzeichnung “.”.

Q'TY: Menge (Q‘ty) bezieht sich auf die Menge für eine einzelne Hydraulikeinheit, Bauteilmenge (quantity of components) hingegen auf die Menge für ein Montageteil.

IN DIESEM BUCH VERWENDETE SYMBOLE:
Die im Servicecode und den Austauschspalten angegebenen Symbole haben folgende Bedeutung:

W: Eine weitere Verarbeitung ist vor Ort erforderlich. Setzen Sie sich dazu mit Ihrem Hitachi-Händler in Verbindung.
D: Kann nicht einzeln ausgewechselt werden. Dieses Teil muss in einer Baugruppe ausgewechselt werden.
K: Im Wartungsteilekit enthalten.
R: Weist darauf hin, dass die verwendete Anzahl des entsprechenden Teils, wie zum Beispiel Unterlegscheiben, von der Seriennummer der Maschine abhängt.
S: Als Reparatur- oder Wartungsteile lieferbar.
OS: Bauteile mit Übermaß
US: Teile mit Untergröße
(mit “OS” oder “US” markierte Teile werden in der nächsten Spalte unter der Spalte für Teile mit Standardgröße beschrieben).
#: Weist auf Teile hin, die der entsprechenden Ausrüstung oder einem Bauelement neu hinzugefügt wurden.
Y: Teil, das ohne Einschränkung austauschbar ist.
I: Angabe der Teilenummer und verwendeten Anzahl eines Teils für ein in der Ersatzteilespalte angegebenes Teil. Das entsprechende Teil wird jedoch nicht für das mit I gekennzeichnete Bauelement verwendet.
T: Wird bei kombinierter Verwendung austauschbar.
P: Weist auf ein Teil hin, dessen Verwendung nicht zugelassen ist. Verwenden Sie das in der Ersatzteilespalte angegebene Teil.

SERIAL No. (SERIEN-NR.):
Die Seriennummer entspricht der letzten sechsstelligen Zahl der PIN (Produkt-Identifikationsnummer) auf dem Typenschild.

D: Gibt das Datum, an dem eine Modifizierung ausgeführt wurde, an. (Beispiel: D03/09: Das modifizierte Teil ist für Produkte, die im September 2003 oder später hergestellt wurden, verwendet worden.)
H: Gibt die Fertigungsnummer eines Bauteils an.
F: Gibt die Fertigungsnummer des Arbeitsgeräts an.

REPLACEABLE PART:
Gibt die Teilenummer sowie die verwendete Anzahl eines Ersatzteils pro Maschine an.

Hinweis: Bei Bestellung von Teilen mit der Kennzeichnung Y, I oder P aus der Austauschspalte wird u. U. automatisch ein Teil aus der Ersatzteilespalte statt des bestellten Teils geliefert.

AVANT-PROPOS

◎ Dû aux efforts continus d'Hitachi en vue d'améliorer la qualité de ses produits, les descriptions dans le catalogue de pièces détachées peuvent différer légèrement de celle de votre chine. Si vous doutez de certains détails, n'hésitez pas à contacter votre concessionnaire Hitachi le plus proche.

1 COMMENT COMMANDER DES PIECES ETACHEES

Lors de votre commande, veuillez spécifier les léments suivants comme démontré dans l'exemple ci-dessous.

(1) Modèle/type
(2) Produit Numéro d'identification
(3) N°de référence
(4) Dénomination du composant
(5) Quantité
(6) Nom et adresse de l'acheteur

2 COMMENT UTILISER CE CATALOGUE

PART NAME: Lorsqu'une pièce fait partie intégrante d'un assemblage, le signe « . » apparaît avant la dénomination du composant.

Q'TY: "Q'té" indique la quantité utilisée pour une unité hydraulique spécifique, néanmoins, "Quantité de composants" indique la quantité pour un ensemble.

SYMBOLES UTILISÉS DANS CE CATALOQUE :

Les symboles figurant dans le code de service et dans les colonnes d'interchangeabilité correspondent aux indications suivantes.

W: Exige un traitement complémentaire sur le site. Renseignez-vous auprès de votre concessionnaire Hitachi le plus proche.
D: Pièce impossible à remplacer séparément. Remplacez la pièce dans son ensemble.
K: Pièce contenue dans le kit de réparation.
R: Indique que la quantité de pièces telles que des cales d'épaisseur diffère selon le numéro de série de la machine.
S: Pièce disponible comme pièce de réparation ou d'entretien.
OS: Pièces aux cotes de réparation supérieures
US: Pièces aux cotes de réparation (sous-dimensionnées) (les pièces marquées de « OS » ou « US » sont décrites dans la colonne suivante, dans la colonne de pièce standard.)
#: Indique des pièces récemment ajoutées à la machine ou au composant.
Y: Pièce interchangeable sans autre condition.
I: Utilisé pour indiquer le numéro de référence et la quantité de la pièce à utiliser pour le composant concerné dans la colonne de pièce de rechange. Toutefois, la pièce concernée n'est pas utilisée pour le composant indiqué par I.
T: Devient interchangeable lorsqu'il est utilisé en combinaison avec d'autres pièces.
P: Indique une pièce à ne pas utiliser. Utilisez la pièce indiquée dans la colonne de pièce de rechange.

SERIAL NO.(N°de SERIE):

Le numéro de série correspond aux six derniers chiffres du Numéro d'identification (PIN) de la plaque d'identification

D: Représente la date de modification. (Exemple : D03/09 : la nouvelle pièce modifiée a été montée sur les machines fabriquées durant et après septembre 2003).
H: Indique le numéro de fabrication du composant.
F: Indique le numéro de fabrication de l'équipement avant.

REPLACEABLE PART:

Indique le numéro de référence et la quantité par machine de la pièce de rechange.

Note: Lorsque vous commandez une pièce comportant un Y, I, ou P dans la colonne d'interchangeabilité, la pièce indiquée dans la colonne de pièce de rechange peut être livrée automatiquement à la place de la pièce commandée.

P R E F A Z I O N E

◎ Come conseguenza ai continui sforzi di Hitachi per migliorare la qualità dei prodotti, le descrizioni riportate nel Catalogo delle parti di ricambio potrebbero differire leggermente dalla macchina in dotazione. Se si riscontrano delle diversità, contattare immediatamente il concessionario Hitachi più vicino.

1. ORDINAZIONE DEI RICAMBI
   Al momento dell'ordinazione specificare i seguenti elementi come indicato nell'esempio qui sotto.
   (1) Modello/tipo
   (2) Prodotto Numero identificativo
   (3) N. ricambio
   (4) Nome ricambio
   (5) Q.tà
   (6) Nome e indirizzo acquirente

2. USO DEL CATALOGO

PART NAME: quando il componente viene utilizzato come componente interno di un componente del gruppo, davanti alla nomenclatura dei componenti viene indicato il simbolo "·".

Q'TY: "Q'tà" indica la quantità usata per una data unità idraulica singola; tuttavia, la voce "quantità di componenti" si riferisce alle quantità per un intero complessivo.

SIMBOLI UTILIZZATI IN QUESTO MANUALE:
I simboli indicati nel codice di manutenzione e nelle colonne di interscambiabilità vengono utilizzati per indicare le seguenti informazioni.

W: richiede un'elaborazione aggiuntiva sull'area di lavoro. Contattare il concessionario Hitachi più vicino.
D: indica l'impossibilità di effettuare la sostituzione del singolo componente. Sostituire il componente in blocco.
K: contenuto nel kit delle parti di ricambio.
R: indica che la quantità di componenti, come gli spessori, è diversa in funzione del numero di serie della macchina.
S: forniti come parti di ricambio o riparazione.
OS: Componenti sovradimensionati
US: componenti sottodimensionati
(i omponenti contrassegnati dal simbolo "OS" o "US" vengono descritti nella colonna successiva sotto la colonna dei componenti di dimensioni standard.)
#: indica nuovi componenti aggiunti all'equipaggiamento o al componente.
Y: componente interscambiabile senza restrizioni.
I: indica il codice pezzo e la quantità di componenti da utilizzare per il componente in questione nella colonna delle parti di ricambio. Tuttavia, il componente in questione non viene utilizzato per il componente contrassegnato dal simbolo "I".
T: diventa interscambiabile se combinato.
P: indica il componente da non utilizzare. Utilizzare il componente indicato nella colonna delle parti di ricambio.

SERIAL NO.(N. SERIE.):
Il numero di serie corrisponde alle ultime sei cifre del numero di matricola del prodotto stampato sulla targhetta del nome

D: indica la data di modifica. (Esempio: D03/09: il componente modificato è stato applicato sui prodotti realizzati in data Settembre 2003 o successivamente)
H: indica il numero di fabbricazione del componente.
F: indica il numero di fabbricazione dell'attrezzo anteriore.

REPLACEABLE PART:
indica il codice pezzo e la quantità delle parti di ricambio per ciascuna macchina.

Nota: Quandoviene ordinato il componente contrassegnato dal simbolo Y, I o P, indicato nella colonna di interscambiabilità, al posto del componente ordinato viene fornito automaticamente il componente indicato nella colonna delle parti di ricambio.

P R E F A C I O

◎ Debido al continuo esfuerzo de Hitachi por mejorar la calidad de sus productos, puede que las descripciones del “Parts Catalog” (Catálogo de piezas) no coincidan exactamente con su máquina. Si encuentra algún punto dudoso, no dude en ponerse en contacto con el distribuidor de productos de Hitachi más cercano.

1. CÓMO SE PIDEN LAS PIEZAS

Para pedir piezas, especifique los siguientes lementos según se muestra en el siguiente ejemplo.

(1) Modelo / tipo
(2) Producto Número de identificación
(3) Núm. Pieza
(4) Núm. Pieza
(5) Cant.
(6) Nombre y dirección del comprador

2. CÓMO SE UTILIZA ESTE CATÁLOGO DE PIEZAS

PART NAME: Cuando se trata de una pieza interior de un montaje, la marca “·” aparece delante del nombre de la pieza.

Q'TY: “Q'ty” muestra la cantidad empleada en una única unidad hidráulica concreta, sin embargo la cantidad de componentes muestra la cantidad para una pieza de montaje.

SÍMBOLOS UTILIZADOS EN ESTE LIBRO:

Los símbolos indicados en el código de mantenimiento y en las columnas de piezas intercambiables indican la siguiente información:

W: Requiere procesamiento adicional en el lugar en el que se realice el trabajo. Pregunte al distribuidor de productos Hitachi más cercano.
D: No se puede cambiar sola, hay que cambiar también otras piezas. Cambie la pieza en un montaje.
K: Incluida en el kit de piezas de repuesto.
R: Indica que la cantidad de piezas, como las cuñas, depende del número de serie de la máquina.
S: Se suministra como pieza de reparación o de repuesto.
OS: Piezas de tamaño grande
US: Pieza de tamaño reducido
(Las piezas con las marcas “OS” o “US” están descritas en la siguiente columna bajo la columna de piezas de tamaño estándar.)
#: Indica una pieza recientemente añadida al equipo o componente.
Y: Pieza intercambiable sin ningún tipo de limitación.
I: Usada para indicar el número de la pieza y cuántas se van a utilizar para la pieza indicada en la columna de piezas de repuesto. Ahora bien, la pieza indicada en la columna de piezas de repuesto no se utiliza para la pieza que lleva la marca I.
T: Se convierte en intercambiable cuando se combina con otras.
P: Indica una pieza que no se puede usar. Use la pieza indicada en la columna de piezas de repuesto.

SERIAL NO.(Núm. SERIE):

El número de serie corresponde al último número de seis dígitos del NIP (Número de Identificación del Producto) que aparece en la placa de datos técnicos.

D: Representa la fecha de modificación. (Ejemplo: D03/09: En los productos fabricados desde septiembre de 2003 en adelante se ha incluido esta pieza recientemente modificada.
H: Indica el número de fabricación del componente.
F: Indica el número de fabricación del accesorio frontal.

REPLACEABLE PART:

Indica el número de la pieza y cuántas lleva cada máquina.

Nota: Cuando se hace un pedido de una pieza que lleva la marca Y, I o P en la columna de piezas intercambiables, se puede suministrar automáticamente la pieza indicada en la columna de piezas de repuesto en lugar de la pieza que se ha pedido.

F O R O R D

◎ Som følge af Hitachis fortsatte indsats for at forbedre produktkvaliteten kan beskrivelserne i reservedelskataloget være lidt forskellig fra Deres maskine. Hvis De er i tvivl om noget bedes De kontakte den nærmeste Hitachi-forhandler.

1. HVORDAN MAN BESTILLER RESERVEDELE
Når De bestiller reservedele, bedes De venligst angive følgende emner, som vist i følgende eksempel.
(1) Model/type
(2) Produkt Identifikations-Nummer
(3) Del Nr.
(4) Delens navn
(5) Antal/mængde
(6) Kundens navn og adresse

2. HVORDAN MAN BRUGER DETTE RESERVEDELSKATALOG

PART NAME: Når reservedelen anvendes som en indvendig del på en montage, vises dette mærke "·" foran styknavnet.

Q'TY: Stk. angiver det antal styk, der skal bruges til en enkelt, bestemt hydraulisk enhed, mens antal dele angiver antallet af komponenter i en samlet del.

SYMBOLER ANVENDT I DENNE BOG:
Symbolerne vist i kolonnerne for servicekoden og ombyttelighed anvendes til at angive følgende information.

W: Kræver yderligere tilvirkning på arbejdsstedet. Spørg den nærmeste Hitachi-forhandler.
D: Kan ikke udskiftes som en separat del. Erstatter delen i en montage.
K: Indeholdt i reservedelskittet.
R: Angiver, at antallet af dele som f.eks. afstandsstykker afhænger af maskinens serienummer.
S: Leveres som reparations- eller servicedele.
OS: Overdimensionerede dele.
US: Dele i understørrelse (dele med markeringen "OS", eller "US" beskrives i næste kolonne under reservedelskolonnen for standardstørrelse.)
#: Angiver dele, der for nylig er blevet tilføjet udstyret eller komponenten.
Y: Del, der kan ombyttes uden begrænsning.
I: Anvendes til at angive styknr. og antal dele, der skal bruges til den berørte komponent i kolonnen for reservedele. Den berørte del bruges dog ikke til den del, der vises med et I.
T: Bliver ombyttelig, når den kombineres.
P: Angiver den del, det er forbudt at anvende. Anvend delen, der vises i kolonnen for reservedele.equipment or component.

SERIAL NO.(SERIE Nr.):
Serienummeret svarer til de sidste 6 cifre i PIN-koden (Produkt Identifikations Nummer) på navnepladen.

D: Repræsenterer datoen for modifikation. (Eksempel: D03/09: Ny modificeringsdel er blevet anvendt til produkter fremstillet i eller efter september 2003.)
H: Angiver komponentens produktionsnummer.
F: Angiver produktionsnummer for frontudstyret.

REPLACEABLE PART:
Angiver styknummer samt antallet af reservedele pr. maskine.

Bemærk: Når du bestiller delen med Y-, I-, eller P-mærket vist i kolonnen for ombyttelighed, vil delen vist i kolonnen for reservedele muligvis automatisk blive leveret i stedet for den bestilte del.

P R E F Á C I O

◎ De acordo com o contínuo esforço por parte da Hitachi para melhorar a qualidade do produto, as descrições no Catálogo das Peças podem ser ligeiramente diferentes da sua máquina. Se tiver dúvidas em relação a qualquer ponto, contacte o concessionário Hitachi mais perto de si.

1. COMO ENCOMENDAR PEÇAS
Aquando da encomenda de peças, por favor especifique os itens, conforme indicado no seguinte exemplo.
(1) Modelo/tipo
(2) Produto Número de Identificação
(3) N.º da Peça
(4) Nome da Peça
(5) Qtd
(6) Nome e Endereço do Comprador

2. COMO UTILIZAR ESTE CATÁLOGO DE PEÇAS

PART NAME: Quando a peça é utilizada como uma peça interior de um conjunto de peças, a marca "·" é mostrada à frente do nome da peça.

Q'TY: Qtd Indica a quantidade utilizada para uma determinada unidade hidráulica simples. Contudo, a quantidade de componentes indica a quantidade para uma peca de montagem.

SÍMBOLOS UTILIZADOS NESTE LIVRO:
Os símbolos ilustrados no código de serviço e as colunas permutáveis são utilizados para indicar a seguinte informação.

W: Requer processamento adicional no local de trabalho. Pergunte no seu concessionário Hitachi mais próximo.
D: É impossível substituir como uma peça única. Substitua a peça como uma unidade de um conjunto.
K: Incluído no conjunto de peças de serviço.
R: Indica que a quantidade da peça (como os calços) varia, dependendo do N.º de série da máquina.
S: Para ser fornecida como peças para reparação ou serviço.
OS: Peças de sobremedida
US: Peças subdimensionadas
(A peça com a marca "OS" ou "US" é descrita na seguinte coluna sob a coluna da peça de tamanho padrão.)
#: Indica peças recentemente adicionadas ao equipamento ou componente.
Y: Peça permutável sem qualquer restrição.
I: Usado para indicar o N.º da peça e a quantidade da peça a ser utilizada para a peça indicada na coluna das peças de substituição. Contudo, a peça indicada não é utilizada para a peça ilustrada com a marca I.
T: Passa a ser permutável quando combinada.
P: Indica a peça que não é permitido utilizar. Utilize a peça indicada na coluna das peças de substituição.

SERIAL NO.(N.º DE SÉRIE.):
O número de série corresponde aos últimos seis dígitos do PIN (Número de Identificação do Produto) na chapa de identificação.

D: Representa a data de modificação. (Exemplo: D03/09: Foi aplicada uma nova peça de modificação aos produtos fabricados em e após Set. de 2003.)
H: Indica o N.º de fábrica do componente.
F: Indica o N.º de fábrica do acessório dianteiro.

REPLACEABLE PART:
Indica o N.º da peça e a quantidade por máquina da peça de substituição.

Nota: Quando a peça com a marca Y, I ou P indicada na coluna das peças de substituição é encomendada, a peça indicada na coluna das peças de substituição pode ser fornecida automaticamente em vez da peça encomendada.

I N N L E D N I N G

◎ På grunn av at Hitachi stadig forbedrer produktkvaliteten, kan det være at noen beskrivelser i delekatalogen er noe forskjellig fra din maskin. Hvis du finner tvilsomme punkter, ta gjerne kontakt med nærmeste Hitachi-forhandler.

1. BESTILLE RESERVEDELER

Ved bestilling av reservedeler må man oppgi følgende informasjon, slik som vist i det følgende eksemplet.

(1) Modell/type
(2) Produkt Identifikasjonsnummer
(3) Delenr.
(4) Delenavn
(5) Ant.
(6) Kjøpers navn og adresse

2. SLIK BRUKER DU DENNE DELEKATALOGEN

PART NAME: Når delen brukes som en indre del av en enhet står merket "·" foran delenavnet.

Q'TY: Ant. viser antallet som brukes på en bestemt enkel hydraulisk enhet, men antall komponenter viser antallet for en monteringsdel.

SYMBOLER BRUKT I DENNE BOKEN:

Symbolene som vises i servicekoden og ombyttbare kolonner brukes til å indikere følgende informasjon.

W: Krever ekstra behandling på arbeidsstedet. Spør din nærmeste Hitachi-forhandler.
D: Umulig å skifte ut som enkeltdel. Skift delen i en montasjeenhet.
K: Finnes i servicedelsettet.
R: Indikerer at antall deler, som mellomlegg, endres med maskinens serienummer.
S: Leveres som reparasjons- eller servicedeler.
OS: Overdimensjonerte deler
US: Underdimensjonerte deler (deler med merkene "OS" eller "US" beskrives i neste kolonne under kolonnen med standardstørrelsesdeler).
#: Indikerer deler som nylig er lagt til utstyret eller komponenten.
Y: Ombyttbar del uten tvang.
I: Brukes for å indikere delenummer og mengde av delen som skal brukes for aktuell del i reservedelskolonnen. Men den aktuelle delen brukes ikke for delen vist med merket I.
T: Blir ombyttbar ved kombinasjon.
P: Indikerer delen som ikke er tillatt å bruke. Bruk delen som er vist i reservedelskolonnen.

SERIAL NO.(SERIE-nr.):

Serienummeret svarer til de siste seks tallene i PIN-koden (productidentifikasjonsnummeret) på navneplaten.

D: Står for endringsdato. (Eksempel: D03/09: Ny modifiseringsdel er brukt på produkter som er produsert i og etter september 2003.)
H: Indikerer komponentproduksjonsnummeret.
F: Indikerer frontutstyrets produksjonsnummer.

REPLACEABLE PART:

Indikerer delenummer og mengde pr. maskin for reservedelen.

Merk: Ved bestilling av deler med merket Y, I eller P vist i kolonnen for ombyttbarhet, kan delen som vises i reservedelskolonnen leveres automatisk i stedet for den bestilte delen.

F Ö R O R D

◎ I enlighet med Hitachis kontinuerliga insatser för att förbättra produktkvaliteten kan beskrivningarna i delkatalogen skilja sig något från din maskin. Om du har några frågor får du gärna kontakta din närmaste Hitachi-återförsäljare.

1. SÅ HÄR BESTÄLLER DU RESERVDELAR
   När du ska beställa reservdelar, lämnar du de uppgifter som visas i följande exempel.
   (1) Modell/typ
   (2) Produkt Serienummer
   (3) Reservdelsnr.
   (4) Reservdelsnamn
   (5) Anta
   (6) Kundens namn och adress

2. SÅ HÄR ANVÄNDER DU DEN HÄR RESERVDELSKATALOGEN

PART NAME: När delen används som en inre del av en montering visas symbolen ”·” framför delens namn.

Q'TY: Mängd visar mängden som används för en viss hydraulisk enhet, medan komponentmängd visar mängden för en monteringsdel.

SYMBOLER SOM ANVÄNDS I DEN HÄR BOKEN:
Symbolerna som visas i servicekoden och kolumnerna för utbytbara delar används för att ange följande information.

W: Kräver ytterligare bearbetning på arbetsplatsen. Fråga närmaste Hitachi-återförsäljare.
D: Det går inte att ersätta delen med en enda del. Byt ut delen i en monteringsenhet.
K: Ingår i uppsättningen servicedelar.
R: Anger att antalet delar som t.ex. mellanlägg varierar beroende på maskinens serienr.
S: Används som reparations- eller servicedelar.
OS: Överdimensionerade delar
US: För små delar
(del som är märkt ”OS” eller ”US” beskrivs i nästa kolumn under kolumnen för del i standardstorlek.)
#: Anger delar som nyligen tillförts till utrustningen eller komponenten.
Y: Utbytbar del utan begränsningar.
I: Anges för att ange delens nr och antalet delar som används för den aktuella delen i kolumnen för reservdelar. Den aktuella delen används dock inte för delen med symbolen I.
T: Blir utbytbar i kombination med andra delar.
P: Anger del som är förbjuden att använda. Använd delen som visas i kolumnen för reservdelar.

SERIAL NO.(SERIENR.):
Serienumret överensstämmer med det sista sexsiffriga numret på PIN-koden (produktens identifikationsnummer) på namnplåten.

D: Representerar datumet för ändringen. (Exempel: D03/09: Den nya ändrade delen har tillförts till produkterna som tillverkats fr.o.m. september 2003.)
H: Anger komponentens tillverkningsnummer.
F: Anger frontanordningens tillverkningsnummer.

REPLACEABLE PART:
Anger delens nummer och antalet reservdelar per maskin.

Obs!: När delen som är märkt Y, I eller P och som visas i kolumnen för utbytbara delar beställs kan delen som visas i kolumnen för reservdelar automatiskt erhållas i stället för den beställda delen.
tällda delen.

E S I P U H E

◎ Hitachin jatkuvan tuotekehityksen vuoksi jotkut osaluettelon kuvaukset saattavat poiketa hieman koneessasi olevista osista. Jos sinulla on kysyttävää, ota yhteys lähimpään Hitachi-jälleenmyyjään.

1. OSIEN TILAAMINEN

Osia tilattaessa tulee ilmoittaa seuraavan esimerkin mukaiset kohdat.

(1) Malli/tyyppi
(2) Tuote Tunnistusnumero
(3) Osan numero.
(4) Osan nimi
(5) Lukumäärä
(6) Ostajan nimi ja osoite

2. UINKA OSALUETTELOA KÄYTETÄÄN

PART NAME: Kun osaa käytetään kokoonpano-osan sisäosana, osan nimen edessä on merkki ”·”.

Q'TY: Lkm. kertoo tiettyyn yksittäiseen hydrauliyksikköön käytettävän määrän, mutta osien määrä kertoo yhteen kokoamisosaan käytetyn määrän.

TÄSSÄ KIRJASSA KÄYTETYT SYMBOLIT:

Huoltokoodissa ja vaihdettavuustaulukoissa käytetyillä symboleilla osoitetaan seuraavat tiedot.

W: Vaatii lisäkäsittelyä työpisteessä. Kysy lähimmältä Hitachi-jälleenmyyjältä.
D: Ei voida vaihtaa yhtenä osana. Vaihda osa kokoonpanoyksikkönä.
K: Sisältyy huolto-osasarjaan.
R: Merkitsee, että osien (kuten säätölevyjen) määrä vaihtelee koneen sarjanumerosta riippuen.
S: Toimitetaan korjaus- tai huolto-osina.
OS: Ylisuuret osat
US: Alakokoiset osat
(osat, joiden merkintä on "OS" tai "US", kuvaillaan seuraavassa sarakkeessa vakiokokoisten osien sarakkeen alapuolella.)
#: Merkitsee laitteistoon tai komponenttiin hiljattain lisättyjä osia.
Y: Rajoituksitta vaihdettavissa oleva osa.
I: Tällä merkitään varaosataulukon varaosanumero ja osien määrä. Kyseessä olevaa osaa ei kuitenkaan käytetä osalle, jonka merkintä I.
T: Tulee keskenään vaihdettavaksi yhdistettynä.
P: Merkitsee osaa, jonka käyttö on kiellettyä. Käytä varaosasarakkeessa mainittua osaa.

SERIAL NO.(Sarjanumero.):

Sarjanumero vastaa nimikilvessä olevan tuotteen tunnistusnumeron (PIN = Product Identification Number) viimeistä kuutta numeroa.

D: Merkitsee muutoksen päivämäärää. (Esimerkiksi D03/09: Uutta muutososaa on käytetty tuotteissa, jotka on valmistettu vuoden 2003 syyskuussa tai sen jälkeen.)
H: Merkitsee komponentin valmistusnumeroa.
F: Merkitsee puomiston valmistusnumeroa.

REPLACEABLE PART:

Merkitsee osanumeroa ja varaosan määrää/kone.

Huomautus: Kun tilaat osan jolla on merkintä Y, I tai P vaihdettavuussarakkeessa, varaosasarakkeessa näytetty osa voidaan toimittaa automaattisesti tilatun osan asemesta.

П Р Е Д И С Л О В И Е

◎ В связи с постоянным стремлением Hitachi к повышению качества своей продукции, описание деталей в Каталоге деталей может несколько отличаться от того, что установлено на вашей машине. Если возникают какие-либо вопросы, не стесняйтесь обратиться к своему ближайшему дилеру Hitachi.

1. КАК ЗАКАЗАТЬ ДЕТАЛИ
Заказывая детали, пожалуйста, укажите следующие пункты.
(1) Модель/тип
(2) Идентификационный номер изделия
(3) Номер детали
(4) Наименование детали
(5) Количество
(6) Имя и адрес заказчика

2. КАК ПОЛЬЗОВАТЬСЯ ДАННЫМ КАТАЛОГОМ ДЕТАЛЕЙ

PART NAME: Если деталь является внутренней составной частью сборочной единицы, перед наименованием детали применяется знак «・».

Q'TY: Обозначение «количество» показывает количество деталей для одного отдельного гидроагрегата, а обозначение «количество компонентов» показывает число деталей на одну сборочную единицу.

СИМВОЛЫ, ПРИМЕНЯЕМЫЕ В ДАННОМ ДОКУМЕНТЕ:

Символы, применяемые для кодирования сменных деталей и в колонках взаимозаменяемости, используются для отображения следующей информации.

W: Означает необходимость доработки на рабочей площадке. Обратиться к своему ближайшему дилеру Hitachi.
D: Означает невозможность замены в виде отдельной детали. Замените деталь в составе сборочной единице.
K: Означает, что деталь входит в комплект запасных частей.
R: Означает, что количество деталей, например, регулировочные прокладки различно, в зависимости от серийного номера машины.
S: Означает, что деталь поставляется как отдельная запасная часть или сменная деталь.
OS: Означает детали завышенного размера.
US: Означает детали заниженного размера (Характеристика деталей с метками “OS или US” приведена в колонке, которая следует за колонкой деталей стандартного размера).
#: Означает вновь принятые детали в составе оборудования или компонента.
Y: Означает взаимозаменяемую деталь без каких либо ограничений.
I: Применяется для обозначения номера детали и количества деталей, приведённых в колонке сменных деталей. Однако детали данной группы не могут заменять детали сметкой I.
T: Деталь становится взаимозаменяемой в комплекте с другими деталями.
P: Означает детали, запрещённые к применению. Применяйте детали, которые приведены в колонке сменных деталей.

SERIAL NO.(Серийный номер соответствует): последним шести цифрам PIN (Идентификационного номера изделия), на заводской табличке.

D: Обозначает дату модернизации. (Пример: D03/09. Новая модернизированная деталь, применяемая на машинах, изготовленных, начиная с сентября месяца 2003 года).
H: Означает номер по спецификации изготовителя компонента.
F: Означает номер по спецификации изготовителя рабочего оборудования

REPLACEABLE PART:
Указан номер детали и количество сменных деталей данного вида на одну машину.

ПРИМЕЧАНИЕ: Когда заказана деталь с меткой Y, I или P, которые приведены в колонке взаимозаменяемых деталей, вместо заказанной детали автоматически может быть поставлена деталь, которая указана в колонке сменных деталей.

前　　言

◎ 本公司不断致力于产品改进，因此可能会有某些变更未能及时记载到零件图册中。若对机器或零件图册有疑问，请向最近的代理店询问。

1. 如何订购零部件

订购零部件时，请详细注明下列各项：

(1) 机型
(2) 产品识别号
(3) 零件图号
(4) 零件名
(5) 数量
(6) 订购者姓名和地址

2. 如何使用零件图册

零 件 名：零部件的名称。装配（总成）部件的各组成零件，在零件名前用标记 “.” 表示。

数　　量：表示一台机器所用的零件数量，但对于装配(总成)部件则表示组成一个部件的零件数量。

符号说明：服务代码栏及互换性栏中各符号的含义如下：

W: 表示需进行现场加工作业，请向最近的代理店询问。
D: 表示该零件为装配部件的组成部分，不能单独更换，应更换包含该零件的部件。
K: 表示服务备件中含有该零件。
R: 表示不同机器中该零件的数量不同，如调整垫片。
S: 表示该零件是维修、服务用供给品。
OS: 比标准尺寸大的零件。
US: 比标准尺寸小的零件。
(标有“OS”或“US”的零件写在标准尺寸零件的下面一行。)
#: 表示该页零件表中新增加的零件
Y 表示该零件和“替换零件”栏所表示的零件可相互替换。
I: 表示“替换零件”栏中的零件可替换本零件，但反之不行。
T: 表示该零件和“替换零件”栏中的零件组装成的部件有互换性。
P: 表示禁止使用该零件，应使用“替换零件”栏里的零件。

适用机号：本零件图册中的适用机号采用产品识别号的六位数简写方式予以表示。

D: 以字母D开头，表示零件变更切换的年月。(例：“D03/09-”表示2003年09月后使用该零件。)
H: 以字母H开头，表示部品的制造号。
F: 以字母F开头，表示工作装置的制造号。

替换零件：替换零件的图号及其所需的数量记录在此栏中。

注：订购零部件时，若“互换性”栏中标有“Y”、“I”、“P”,则自动按“替换零件”栏所表示零部件供货。

目　　次
CONTENTS

CONTROL-22385

部品番号 PART NO.	コード CODE	部 品 名	PART NAME	適用号機 SERIAL NO.	頁 PAGE
ポンプ			ＰＵＭＰ		
9256100	9256100	ポンプ装置	PUMP DEVICE		001
9257309	9257309	・ポンプ;ユニット	･PUMP;UNIT		003
9253685	9253685	・・ポンプ;レギュレータ	･･PUMP;REGULATOR		005
9217993	9217993	ポンプ;ギヤ	PUMP;GEAR		007
旋回装置			ＳＷＩＮＧ　ＤＥＶＩＣＥ		
9236592	9236592A	旋回装置	SWING DEVICE		009
4616985	0976300A	・モータ;オイル（旋回）	･MOTOR;OIL (SWING)		011
9236591	9236591	・旋回減速機	･T.MISSION (SWING)		013
走行装置			ＴＲＡＶＥＬ　ＤＥＶＩＣＥ		
9244944	9244944	走行装置	TRAVEL DEVICE	050001-051404	015
9281920	9281920	走行装置	TRAVEL DEVICE	051405-	017
モータ			ＭＯＴＯＲ		
9251699	9251699	モータ;オイル（走行）	MOTOR;OIL (TRAVEL)	050001-051404	019
9281841	9281841	モータ;オイル（走行）	MOTOR;OIL (TRAVEL)	051405-	021
9263062	9263062	・バルブ;ブレーキ	･VALVE;BRAKE		023
9213855	9213855	・・バルブ;リリーフ	･･VALVE;RELIEF		025
バルブ			ＶＡＬＶＥ		
4625137	-------	バルブ;コントロール	VALVE;CONTROL		---
+++++++	0976600	・バルブ;コントロール（１/５）	･VALVE;CONTROL (1/5)		027
+++++++	0976700	・バルブ;コントロール（２/５）	･VALVE;CONTROL (2/5)		029
+++++++	0976800	・バルブ;コントロール（３/５）	･VALVE;CONTROL (3/5)		031
+++++++	0976900	・バルブ;コントロール（４/５）	･VALVE;CONTROL (4/5)		033
+++++++	0977000A	・バルブ;コントロール（５/５）	･VALVE;CONTROL (5/5)		035
9247135	9247135	バルブ;パイロット（フロント,旋回）	VALVE;PILOT (FRONT, SWING)		037
9226365	9226365A	バルブ;パイロット（走行）	VALVE;PILOT (TRAVEL)		039
9246518	9246518	バルブ;ソレノイド	VALVE;SOLENOID		041
4609630	0976500	バルブ;ロック	VALVE;LOCK		043
4645278	-------	バルブ;シャトル	VALVE;SHUTTLE		---
+++++++	0985000A1	・バルブ;シャトル（１/５）	･VALVE;SHUTTLE (1/5)		045
+++++++	0985000A2	・バルブ;シャトル（２/５）	･VALVE;SHUTTLE (2/5)		047

部品番号 PART NO.	コード CODE	部 品 名	PART NAME	適用号機 SERIAL NO.	頁 PAGE
+++++++	0985000A3	・バルブ;シャトル（３/５）	･VALVE;SHUTTLE (3/5)		049
+++++++	0985000A4	・バルブ;シャトル（４/５）	･VALVE;SHUTTLE (4/5)		051
+++++++	0985000A5	・バルブ;シャトル（５/５）	･VALVE;SHUTTLE (5/5)		053
4644566	0976400B	バルブ	VALVE		055
フィルタ;オイル			ＦＩＬＴＥＲ;ＯＩＬ		
4629717	0977100	フィルタ;オイル	FILTER;OIL		057
ジョイント;センタ			ＪＯＩＮＴ;ＣＥＮＴＥＲ		
9101521	9101521	ジョイント;センタ	JOINT;CENTER		059
シリンダ			ＣＹＬＩＮＤＥＲ		
4628636	0975000	シリンダ;ブーム（右）	CYL.;BOOM (R)		061
4644670	1111000A	シリンダ;ブーム（右） （ホースラプチャバルブ付）	CYL.;BOOM (R) (WITH HOSE RUPTURE VALVE)		063
4645207	0997100	バルブ;ホールディング	VALVE;HOLDING	050001-D08/10	065
4706906	1234000	バルブ;ホールディング	VALVE;HOLDING	D08/11-	067
4628637	0975100	シリンダ;ブーム（左）	CYL.;BOOM (L)		069
4638831	1111100	シリンダ;ブーム（左） （ホースラプチャバルブ付）	CYL.;BOOM (L) (WITH HOSE RUPTURE VALVE)		071
4645207	0997100	バルブ;ホールディング	VALVE;HOLDING	050001-D08/10	(065)
4706906	1234000	バルブ;ホールディング	VALVE;HOLDING	D08/11-	(067)
4628635	0975400A	シリンダ;アーム	CYL.;ARM		073
4644677	1111300	シリンダ;アーム （ホースラプチャバルブ付）	CYL.;ARM (WITH HOSE RUPTURE VALVE)		075
4645208	0997000	バルブ;ホールディング	VALVE;HOLDING		077
4639441	1111500A	シリンダ;アーム（２Ｐ）	CYL.;ARM (2P)		079
4646776	1111600	シリンダ;アーム （ホースラプチャバルブ付）（２Ｐ）	CYL.;ARM (WITH HOSE RUPTURE VALVE)(2P)		081
4645208	0997000	バルブ;ホールディング	VALVE;HOLDING		(077)
4638765	1111700	シリンダ;ポジショニング	CYL.;POSITIONING		083
4645155	1111800	シリンダ;ポジショニング （ホースラプチャバルブ付）	CYL.;POSITIONING (WITH HOSE RUPTURE VALVE)		085
4645168	0997200	バルブ;ホールディング	VALVE;HOLDING		087
4643260	0976000	シリンダ;バケット	CYL.;BUCKET		089
4663188	1161900	シリンダ;バケット（ＢＥＨ バケット）	CYL.;BUCKET (BEH BUCKET)		091
索　引			ＰＡＲＴＳ ＩＮＤＥＸ		093

ﾎﾟﾝﾌﾟ装置
PUMP DEVICE

適用号機 050001-
Serial No.

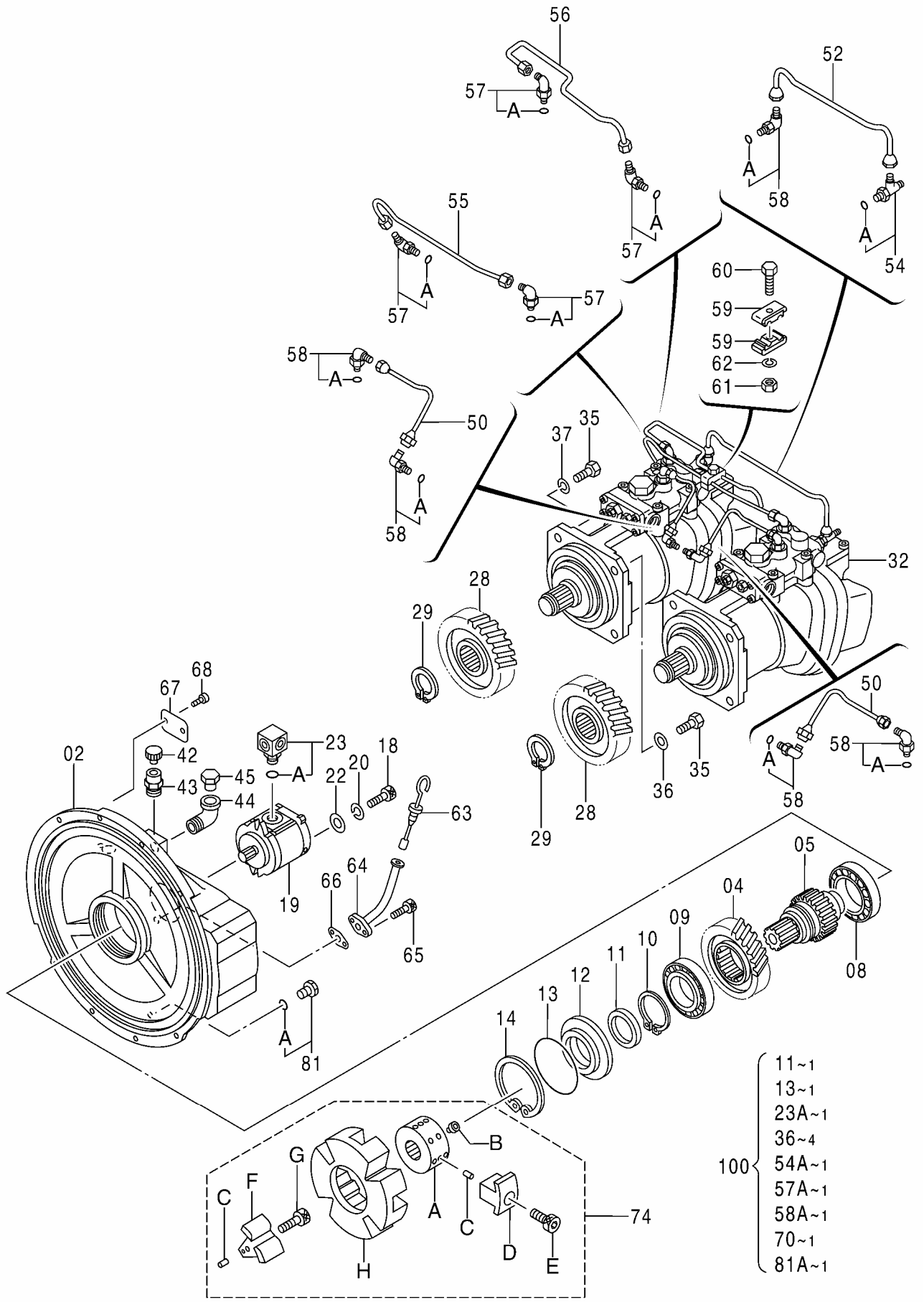

9256100

ﾎﾟﾝﾌﾟ装置
PUMP DEVICE

適用号機 050001-
Serial No.

符号 ITEM	部品番号 PART NO.	部品名 PART NAME	コード CODE	数量 Q'TY	ｻｰﾋﾞｽｺｰﾄﾞ S.C	適用号機 SERIAL NO.	互換性 ICA	代替部品 REPLACEABLE PART 部品番号 PART NO.	数量 Q'TY
	9256100	PUMP DEVICE	9256100	1			I	9257596	1
		<for assembly of machine>							
	(9257596)	PUMP DEVICE		1	S				
		<for transportation>							
02	1033049	･CASING;GEAR		1					
04	3104554	･GEAR;CENTER		1					
05	3081085	･SHAFT;CENTER		1					
08	4395453	･BRG.;BALL		1					
09	4395457	･BRG.;BALL		1					
10	4191219	･RING;RETAINING		1					
11	4179833	･SEAL;OIL		1	K				
12	3033593	･COVER;T.MISSION		1					
13	4179834	･O-RING		1	K				
14	991733	･RING;RETAINING		1					
18	M341030	･BOLT;SOCKET		2					
19	9217993	･PUMP;GEAR	9217993	1					
20	984054	･WASHER;SPRING		2					
22	4114402	･WASHER		2					
23	4191974	･ADAPTER		1					
23A	4506418	･･O-RING		1	K				
28	3104555	･GEAR;DRIVE		2					
29	991345	･RING;RETAINING		2					
32	9257309	･PUMP;UNIT	9257309	2			I	9260886	2
		<for assembly of machine>							
32	(9260886)	･PUMP;UNIT		2	S				
		<for transportation>							
35	J901645	･BOLT		8					
36	4126090	･WASHER;SEAL		4	K				
37	A590916	･WASHER;SPRING		4					
42	4379582	･CAP		1					
43	4646199	･ADAPTER		1					
44	94-0649	･ELBOW		1					
45	4645330	･PLUG		1					
50	4438889	･PIPE		2					
52	4438888	･PIPE		1					
54	4203485	･FITTING;PIPE		1					
54A	957366	･･O-RING		1	K				
55	3089617	･PIPE		1					
56	3089618	･PIPE		1					
57	4118499	･FITTING;PIPE		4					

ﾎﾟﾝﾌﾟ装置
PUMP DEVICE

適用号機 050001-
Serial No.

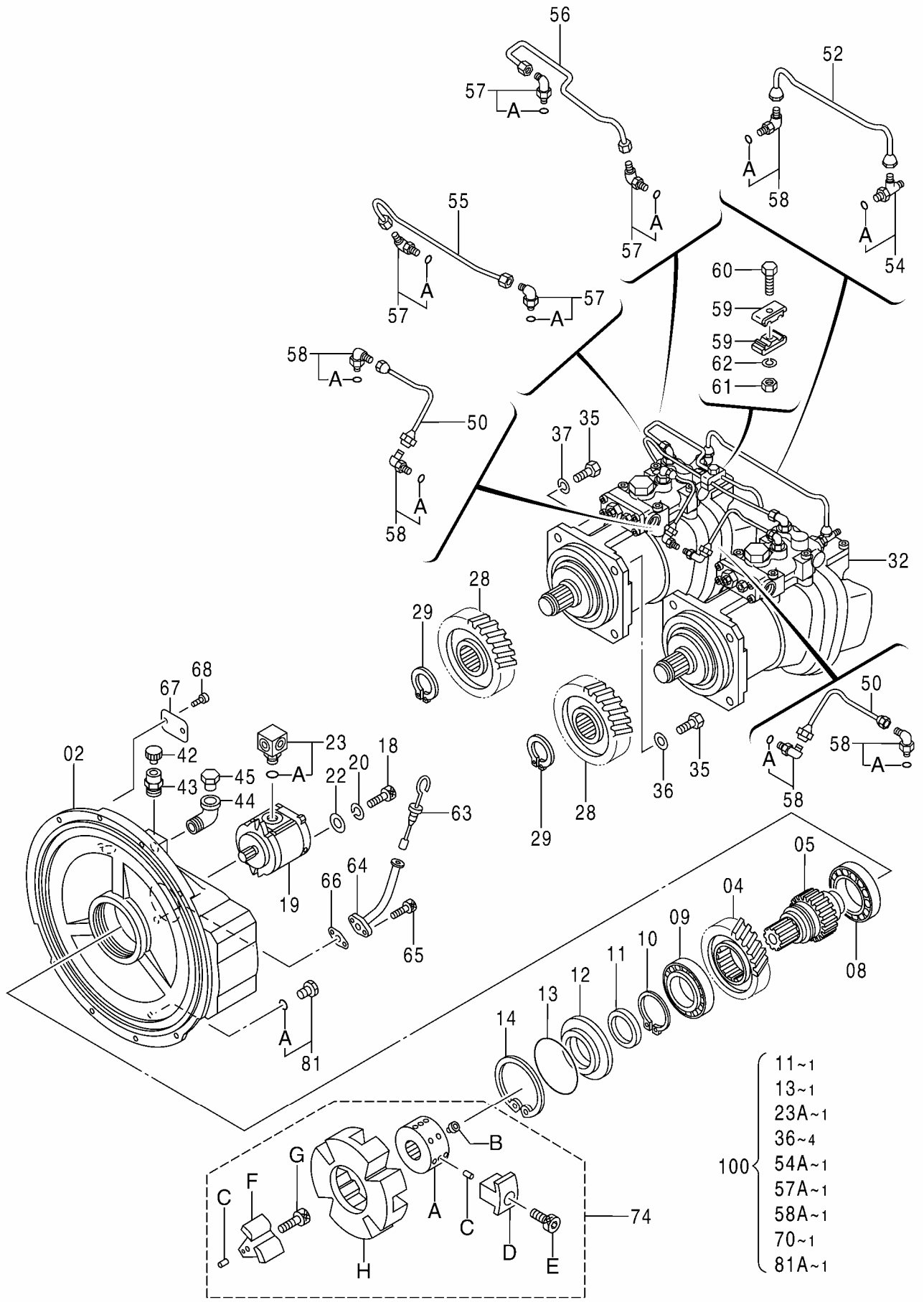

9256100

ﾎﾟﾝﾌﾟ装置
PUMP DEVICE

適用号機 050001-
Serial No.

符号 ITEM	部品番号 PART NO.	部品名 PART NAME	コード CODE	数量 Q'TY	ｻｰﾋﾞｽｺｰﾄﾞ S.C	適用号機 SERIAL NO.	互換性 ICA	代替部品 REPLACEABLE PART 部品番号 PART NO.	数量 Q'TY
57A	957366	･･O-RING		1	K				
58	4293950	･ELBOW;S		5					
58A	957366	･･O-RING		1	K				
59	4179843	･CLAMP		2					
60	J900830	･BOLT		1					
61	M500807	･NUT		1					
62	A590908	･WASHER;SPRING		1					
63	4242263	･GAUGE;LEVEL		1					
64	4242262	･PIPE		1					
65	M340816	･BOLT;SOCKET		2					
66	9742779	･PACKING		1					
67	+++++++	･NAME-PLATE		1	D				
68	M492564	･SCREW;DRIVE		2					
74	4646893	･COUPLING		1					
74A	4659041	･･HUB		1					
74B	4183170	･･SCREW;SET		2					
74C	4101345	･･PIN;SPRING		12					
74D	4655136	･･INSERT		4					
74E	4216949	･･BOLT;SOCKET		4					
74F	4655135	･･INSERT		4					
74G	4216948	･･BOLT;SOCKET		4					
74H	4655134	･･ELEMENT		1					
81	4092534	･PLUG		1					
81A	4509180	･･O-RING		1	K				
100	4471487	KIT;SEAL		1					

ポンプ;ユニット
PUMP;UNIT

適用号機 050001-
Serial No.

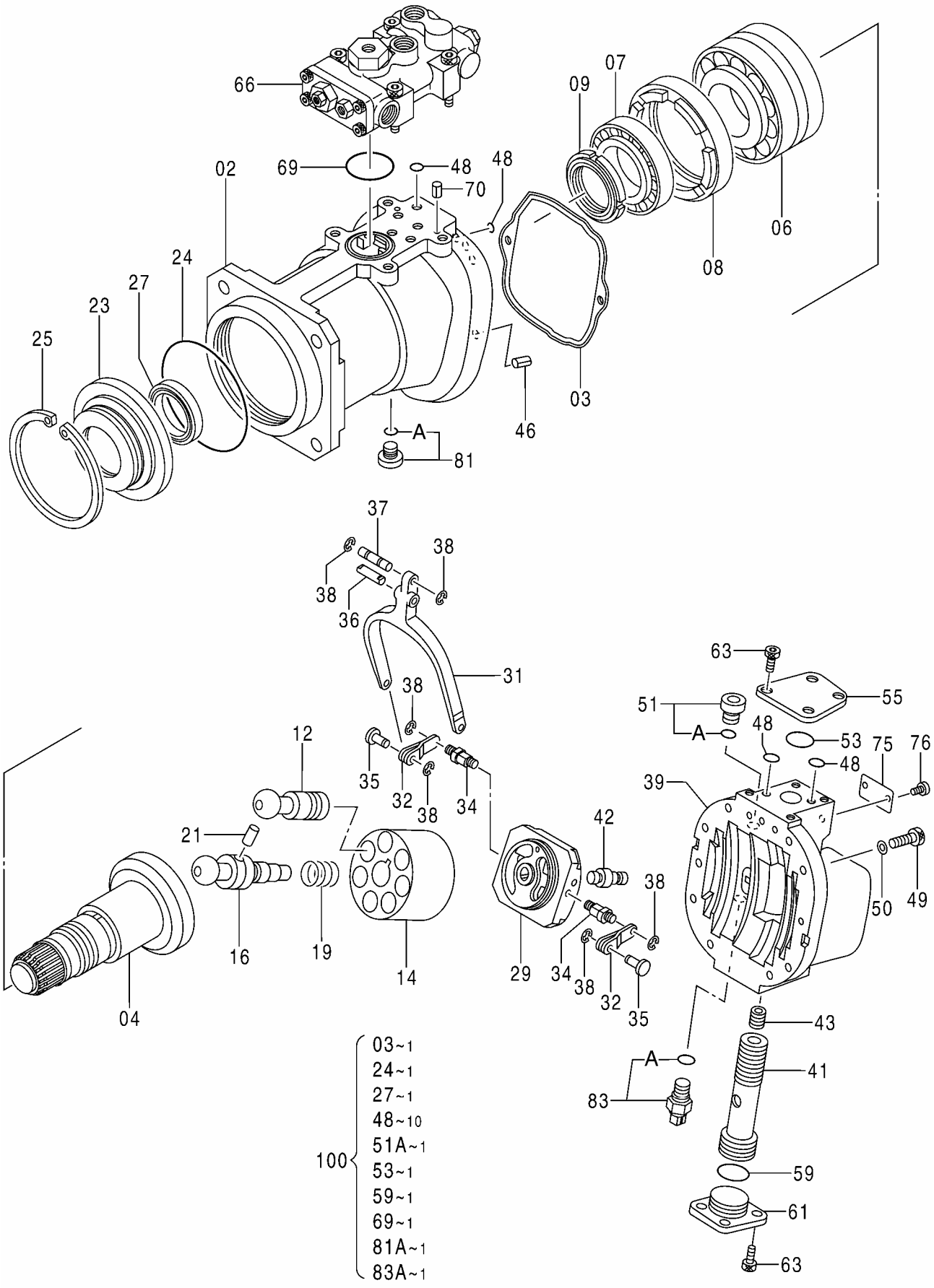

9257309

ﾎﾟﾝﾌﾟ;ﾕﾆｯﾄ
PUMP;UNIT

適用号機　050001-
Serial No.

符号 ITEM	部品番号 PART NO.	部品名 PART NAME	コード CODE	数量 Q'TY	ｻｰﾋﾞｽｺｰﾄﾞ S.C	適用号機 SERIAL NO.	互換性 ICA	代替部品 REPLACEABLE PART 部品番号 PART NO.	数量 Q'TY
	9257309	PUMP;UNIT	9257309	1			I	9260886	1
		<for assembly of machine>							
	(9260886)	PUMP;UNIT		1	S				
		<for transportation>							
02	1014184	･CASING;PUMP		1					
03	8068521	･PACKING		1	K				
04	2038877	･DISC;DRIVING		1					
06	4366256	･BRG.;ROL.		1					
07	4366356	･BRG.;ROL.		1					
08	3035965	･SPACER		1					
09	4191665	･NUT;BRG.		1					
12	8051275	･PISTON		7					
14	2022744	･ROTOR		1					
16	3081023	･SHAFT;CENTER		1					
19	4194362	･SPRING;COMPRES.		1					
21	4198956	･PIN		1					
23	3035966	･COVER;SEAL		1					
24	4191664	･O-RING		1	K				
25	4094325	･RING;RETAINING		1					
27	4639126	･SEAL;OIL		1	K				
29	9749142	･VALVE		1					
31	3039569	･LINK		1					
32	9724756	･LEVER		2					
34	4179179	･PIN		2					
35	4179177	･PIN		2					
36	4200227	･PIN		1					
37	4179176	･PIN		1					
38	4146370	･RING;RETAINING		6					
39	1022441	･HEAD		1					
41	3106174	･PISTON;SERVO		1					
42	4641714	･PIN		1					
43	4337812	･SCREW;SET		1					
46	4099290	･PIN;SPRING		2					
48	4180349	･O-RING		10	K				
49	M341245	･BOLT;SOCKET		8					
50	495841	･WASHER;SPRING		8					
51	9134110	･PLUG		1					
51A	957366	･･O-RING		1	K				
53	4355081	･O-RING		1	K				
55	4648305	･STOPPER		1					

ポンプ;ユニット
PUMP;UNIT

適用号機 050001-
Serial No.

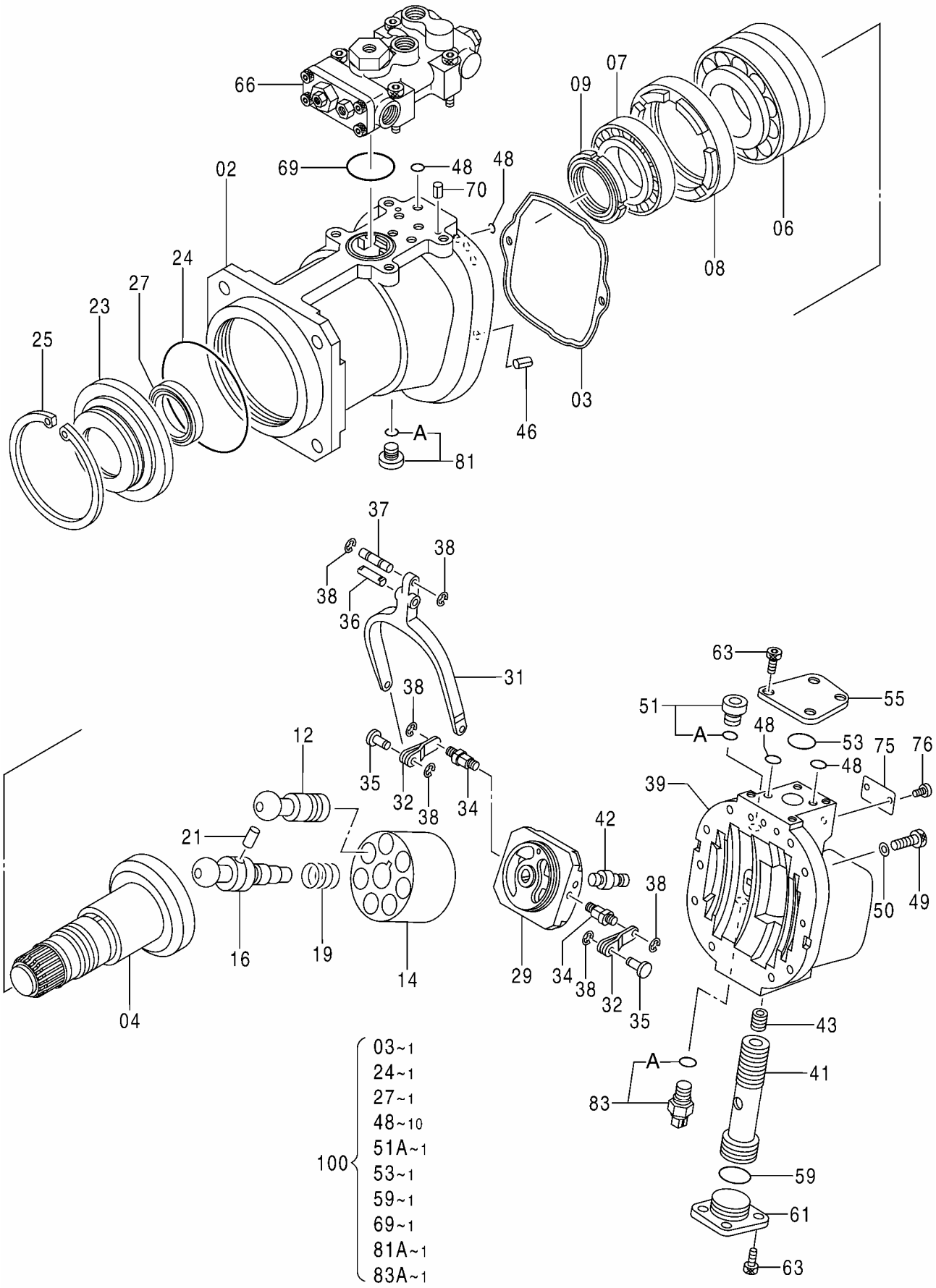

9257309

ﾎﾟﾝﾌﾟ;ﾕﾆｯﾄ
PUMP;UNIT

適用号機 050001-
Serial No.

符号 ITEM	部品番号 PART NO.	部品名 PART NAME	コード CODE	数量 Q'TY	ｻｰﾋﾞｽｺｰﾄﾞ S.C	適用号機 SERIAL NO.	互換性 ICA	代替部品 REPLACEABLE PART 部品番号 PART NO.	数量 Q'TY
59	4294621	･O-RING		1	K				
61	4216295	･STOPPER		1					
63	M340820	･BOLT;SOCKET		8					
66	9253685	･PUMP;REGULATOR	9253685	1			I	9260887	1
		<for assembly of machine>							
66	(9260887)	･PUMP;REGULATOR		1	S				
		<for transportation>							
69	4348665	･O-RING		1	K				
70	4515041	･PIN;SPRING		2					
75	+++++++	･NAME-PLATE		1	D				
76	M492564	･SCREW;DRIVE		2					
81	9134111	･PLUG		1					
81A	4509180	･･O-RING		1	K				
83	4436271	･SENSOR;PRES.		1					
83A	4365826	･･O-RING		1	K				
100	4467592	KIT;SEAL		1					

ﾎﾟﾝﾌﾟ;ﾚｷﾞｭﾚｰﾀ
PUMP;REGULATOR

適用号機　050001-
Serial No.

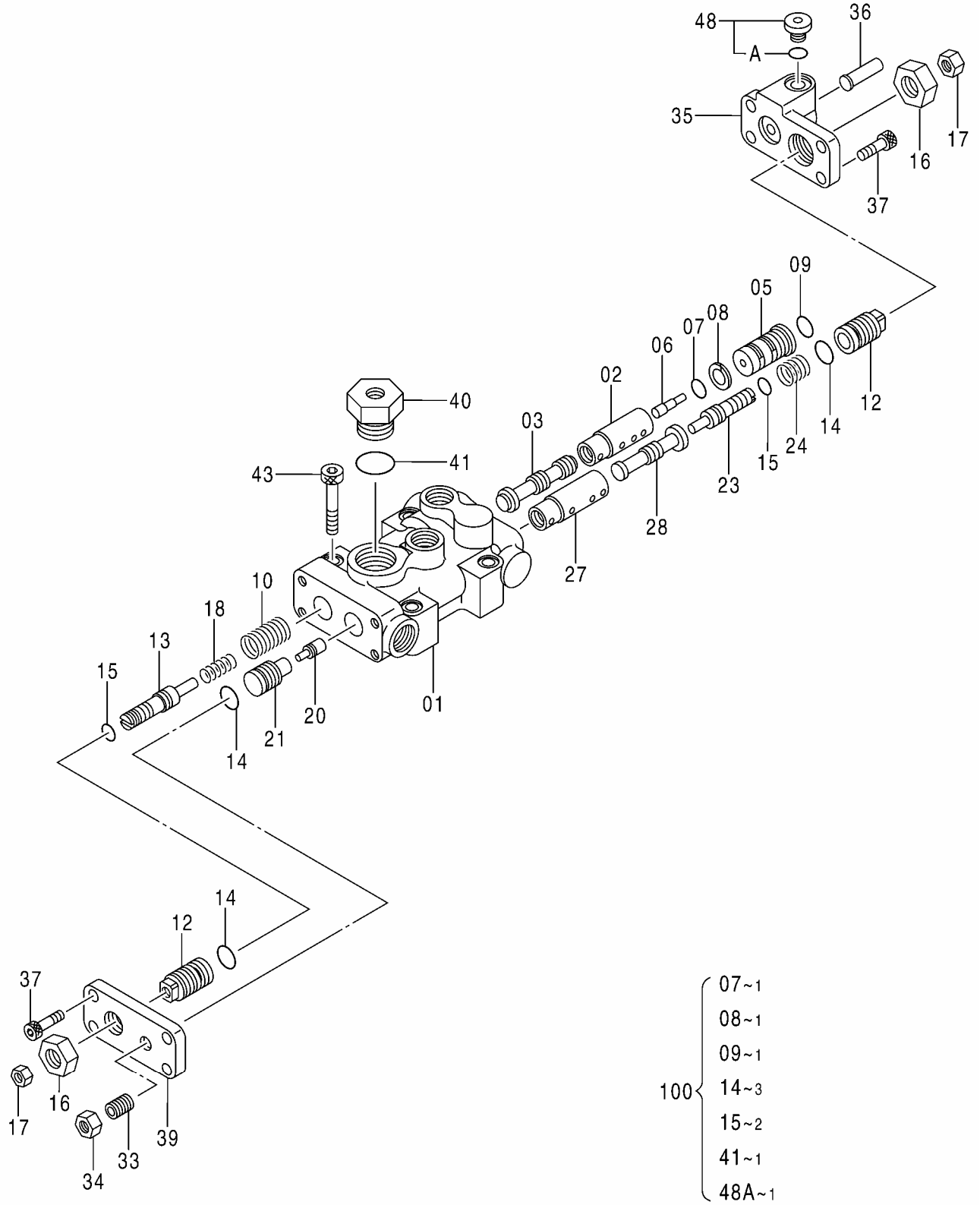

ﾎﾟﾝﾌﾟ;ﾚｷﾞｭﾚｰﾀ
PUMP;REGULATOR

適用号機 050001-
Serial No.

符号 ITEM	部品番号 PART NO.	部品名 PART NAME	コード CODE	数量 Q'TY	ｻｰﾋﾞｽｺｰﾄﾞ S.C	適用号機 SERIAL NO.	互換性 ICA	代替部品 REPLACEABLE PART 部品番号 PART NO.	数量 Q'TY
	9253685	PUMP;REGULATOR	9253685	1			I	9226087	1
		<for assembly of machine>							
	(9260887)	PUMP;REGULATOR		1	S				
		<for transportation>							
01	1011209	･CASING		1					
02	4179155	･SLEEVE		1					
03	4179156	･SPOOL		1					
05	4375722	･CYL.;LOAD		1					
06	4360590	･PISTON		1					
07	4150302	･O-RING		1	K				
08	4085607	･RING;BACK-UP		1	K				
09	4297380	･O-RING		1	K				
10	4616531	･SPRING;COMPRES.		1					
12	4179161	･STOPPER		2					
13	4368619	･STOPPER		1					
14	4342843	･O-RING		3	K				
15	4342841	･O-RING		2	K				
16	4068898	･NUT		2					
17	M500807	･NUT		2					
18	4616533	･SPRING;COMPRES.		1					
20	4179171	･PISTON		1					
21	4179170	･CYL.		1					
23	4347107	･STOPPER;INNER		1					
24	4623446	･SPRING;COMPRES.		1					
27	4346522	･SLEEVE		1					
28	4346521	･SPOOL		1					
33	4265964	･SCREW;SET		1					
34	J950010	･NUT		1					
35	3103629	･COVER;REAR		1					
36	4611012	･PISTON		1					
37	M340820	･BOLT;SOCKET		8					
39	4433327	･COVER		1					
40	4179174	･PLUG		1					
41	4342846	･O-RING		1	K				
43	M341056	･BOLT;SOCKET		4					
48	9134110	･PLUG		1					
48A	957366	･･O-RING		1	K				
100	4471488	KIT;SEAL		1					

ﾎﾟﾝﾌﾟ;ｷﾞﾔ
PUMP;GEAR

適用号機　050001-
Serial No.

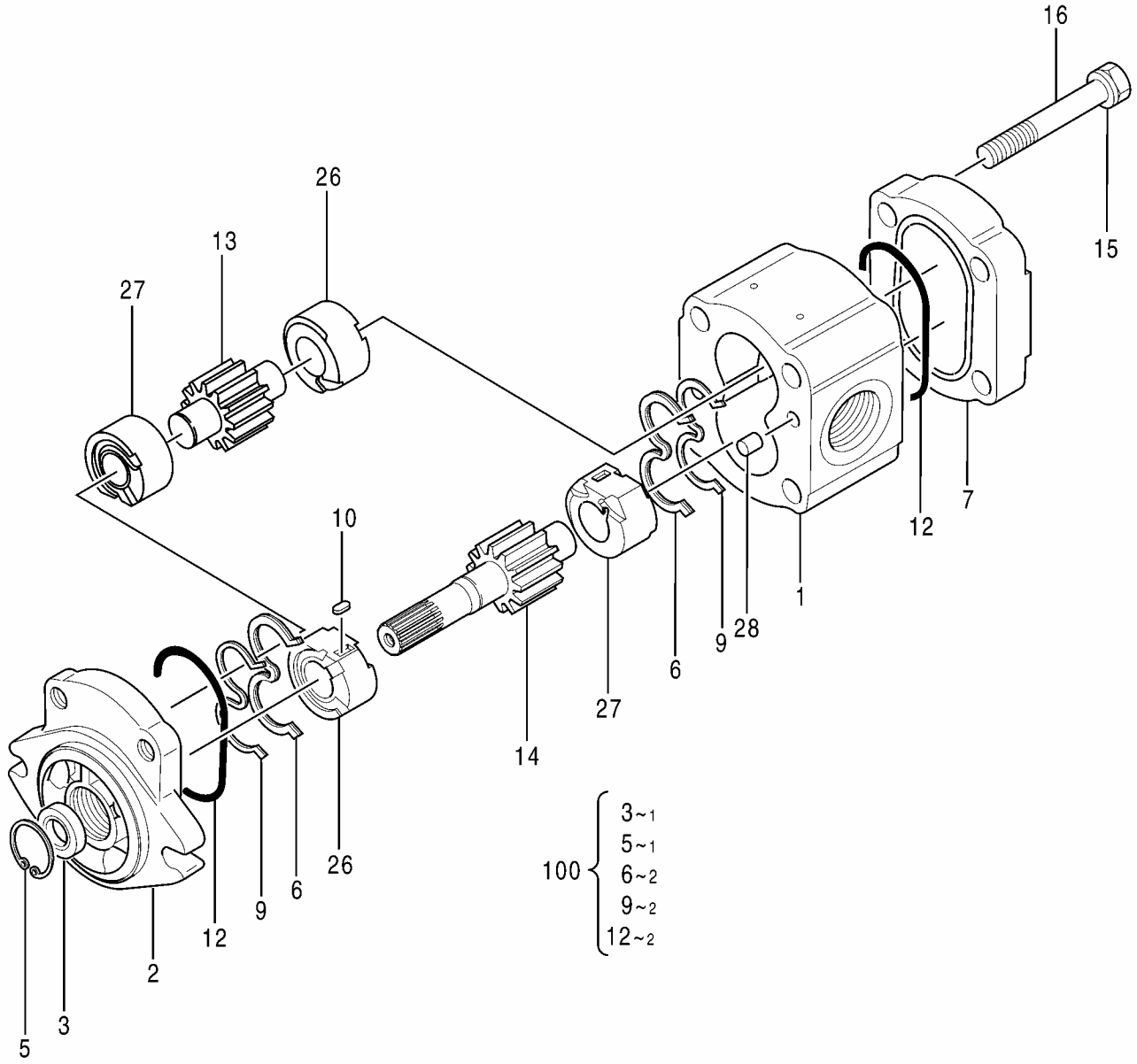

ﾎﾟﾝﾌﾟ;ｷﾞﾔ
PUMP;GEAR

適用号機 050001-
Serial No.

符号 ITEM	部品番号 PART NO.	部品名 PART NAME	コード CODE	数量 Q'TY	ｻｰﾋﾞｽｺｰﾄﾞ S.C	適用号機 SERIAL NO.	互換性 ICA	代替部品 REPLACEABLE PART 部品番号 PART NO.	代替部品 REPLACEABLE PART 数量 Q'TY
	9217993	PUMP;GEAR	9217993	1					
1	+++++++	･HOUSING		1	D				
2	2050209	･FLANGE		1					
3	3097272	･SEAL;OIL		1	K				
5	447068	･RING;RETAINING		1	K				
6	1031045	･SEAL		2	K				
7	4605732	･COVER		1					
9	4487250	･RING;BACK-UP		2	K				
10	4484119	･KEY		2					
12	4488720	･O-RING		2	K				
13	+++++++	･GEAR		1	D				
14	+++++++	･GEAR		1	D				
15	4605742	･WASHER;PLANE		4					
16	4605670	･BOLT		4					
26	+++++++	･BUSHING		2	D				
27	+++++++	･BUSHING		2	D				
28	400613	･PIN		2					
100	4487340	KIT;SEAL		1					

旋回装置
SWING DEVICE

適用号機 050001-
Serial No.

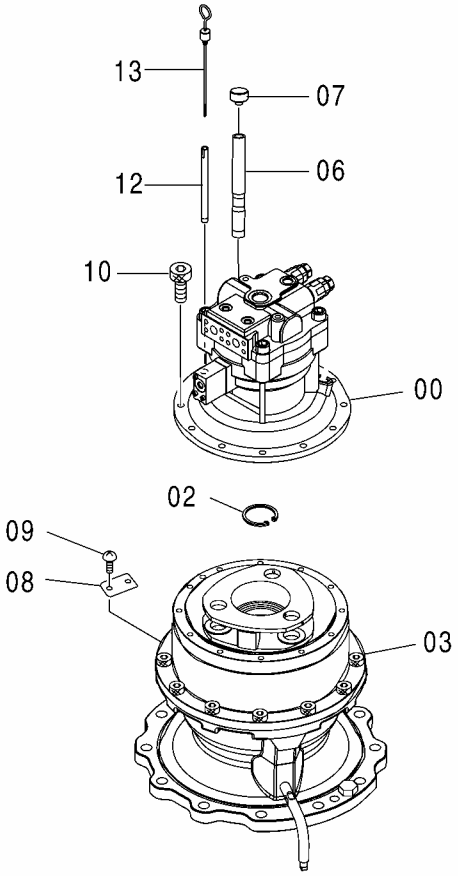

旋回装置
SWING DEVICE

適用号機 050001-
Serial No.

符号 ITEM	部品番号 PART NO.	部品名 PART NAME	コード CODE	数量 Q'TY	サービスコード S.C	適用号機 SERIAL NO.	互換性 ICA	代替部品 REPLACEABLE PART 部品番号 PART NO.	代替部品 REPLACEABLE PART 数量 Q'TY
	9236592	SWING DEVICE	9236592A	1					
00	4616985	･MOTOR;OIL (SWING)	0976300	1					
02	959499	･RING;RETAINING		1					
03	9236591	･T.MISSION (SWING)	9236591	1			I	9258610	1
		<for assembly of machine>							
03	(9258610)	･T.MISSION (SWING)		1	S				
		<for transportation>							
06	4640541	･PIPE		1					
07	4343365	･CAP		1					
08	+++++++	･NAME-PLATE		1	D				
09	M492564	･SCREW;DRIVE		2					
10	4614096	･BOLT;SOCKET		12					
12	4264452	･PIPE		1					
13	3074223	･GAUGE;LEVEL		1					

モータ;オイル (旋回)
MOTOR;OIL (SWING)

適用号機 050001-
Serial No.

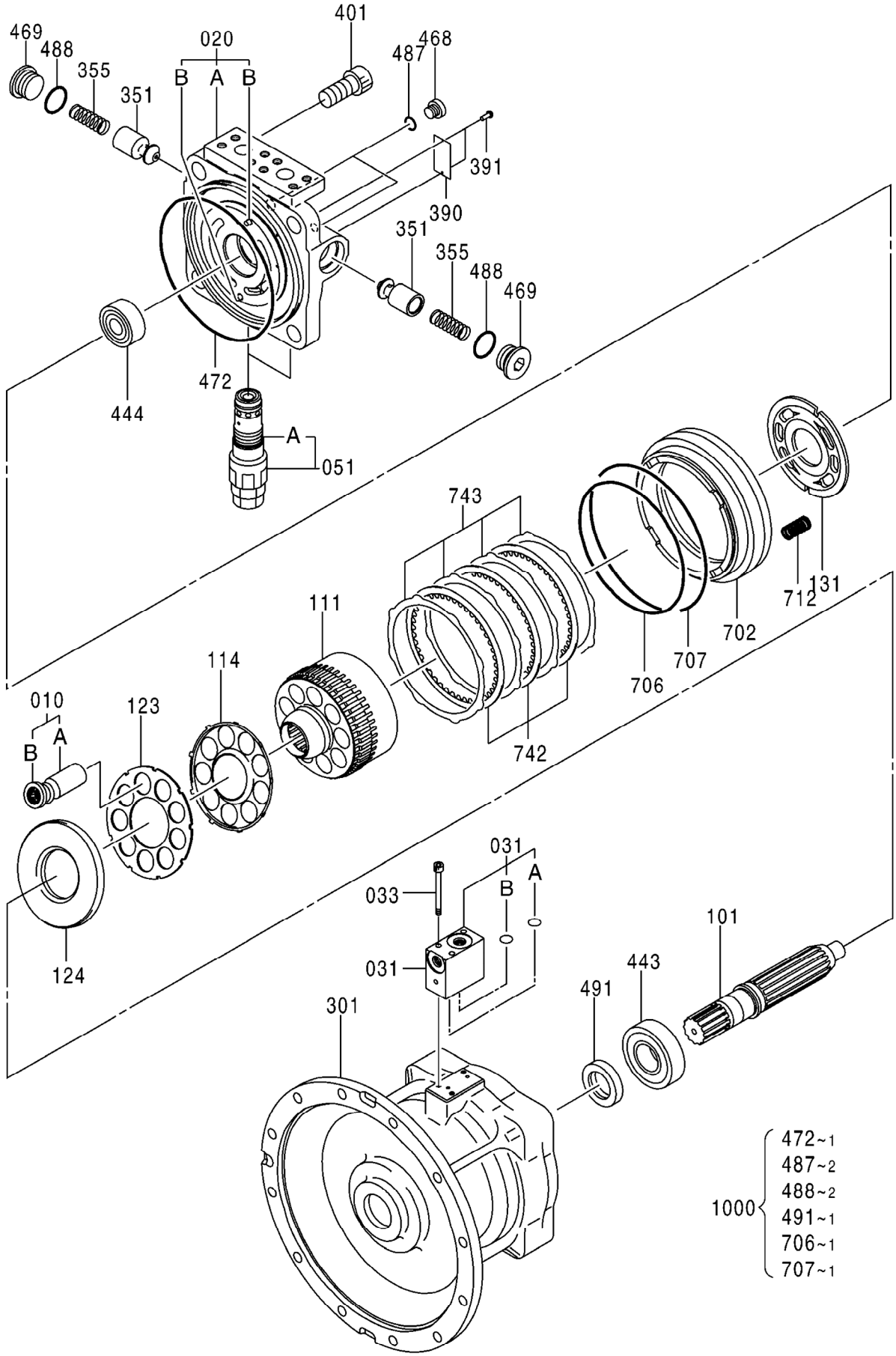

0976300A

ﾓｰﾀ;ｵｲﾙ (旋回)
MOTOR;OIL (SWING)

適用号機 050001-
Serial No.

符号 ITEM	部品番号 PART NO.	部品名 PART NAME	コード CODE	数量 Q'TY	ｻｰﾋﾞｽｺｰﾄﾞ S.C	適用号機 SERIAL NO.	互換性 ICA	代替部品 REPLACEABLE PART 部品番号 PART NO.	数量 Q'TY
	4616985	MOTOR;OIL	0976300A	1					
010	0816201	･PISTON ASS'Y		1					
010A	+++++++	･･PISTON		9	D				
010B	+++++++	･･SHOE		9	D				
020	0816202	･CASING ASS'Y		1					
020A	+++++++	･･CASING		1	D				
020B	+++++++	･･PIN		2	D				
031	0960201	･VALVE		1					
031A	0417304	･･O-RING		1					
031B	0179521	･･O-RING		1					
033	0218824	･BOLT;SOCKET		3					
051	4654850	･VALVE;RELIEF		2					
051A	A811030	･･O-RING		2					
101	0816205	･SHAFT		1					
111	0816206	･CYL.		1					
114	0816207	･SPRING;PLATE		1					
123	0816208	･RETAINER		1					
124	0816209	･PLATE		1					
131	0816210	･PLATE;VALVE		1					
301	0976202	･CASING		1					
351	0803007	･PLUNGER		2					
355	0803008	･SPRING		2					
390	+++++++	･PLATE		1	D				
391	0625509	･PIN		2					
401	0365318	･BOLT;SOCKET		4					
443	0816212	･BRG.;ROL		1					
444	0872302	･BRG.;ROL		1					
468	0629404	･PLUG		2					
469	0803009	･PLUG		2					
472	0401202	･O-RING		1	K	-D07/12	I	0976204	1
472	0976204	･O-RING		1	K	D08/01-			
487	957366	･O-RING		2	K				
488	984614	･O-RING		2	K				
491	0353318	･SEAL;OIL		1	K				
702	0816214	･PISTON		1					
706	0365330	･O-RING		1	K				
707	0308623	･O-RING		1	K				
712	0747307	･SPRING;BRAKE		20					
742	0816215	･PLATE;FRICTION		3					
743	0816216	･PLATE		4					

モータ;オイル (旋回)
MOTOR;OIL (SWING)

適用号機 050001-
Serial No.

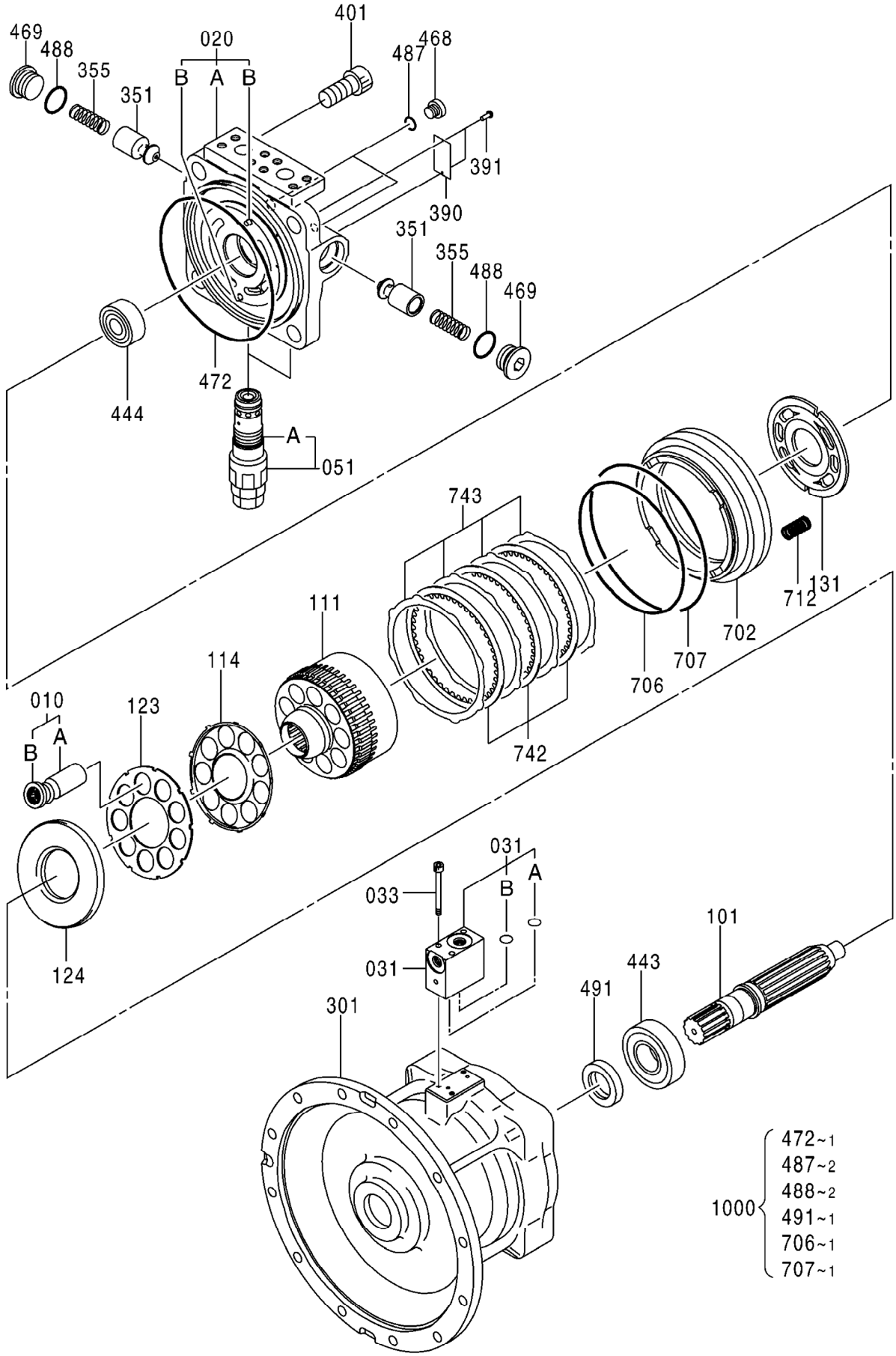

0976300A

ﾓｰﾀ;ｵｲﾙ (旋回)
MOTOR;OIL (SWING)

適用号機 050001-
Serial No.

符号 ITEM	部品番号 PART NO.	部品名 PART NAME	コード CODE	数量 Q'TY	ｻｰﾋﾞｽｺｰﾄﾞ S.C	適用号機 SERIAL NO.	互換性 ICA	代替部品 REPLACEABLE PART 部品番号 PART NO.	代替部品 REPLACEABLE PART 数量 Q'TY
1000	0816217	KIT;SEAL		1		-D07/12	I	0976205	1
1000	0976205	KIT;SEAL		1		D08/01-			

旋回減速機
T.MISSION (SWING)

適用号機　050001-
Serial No.

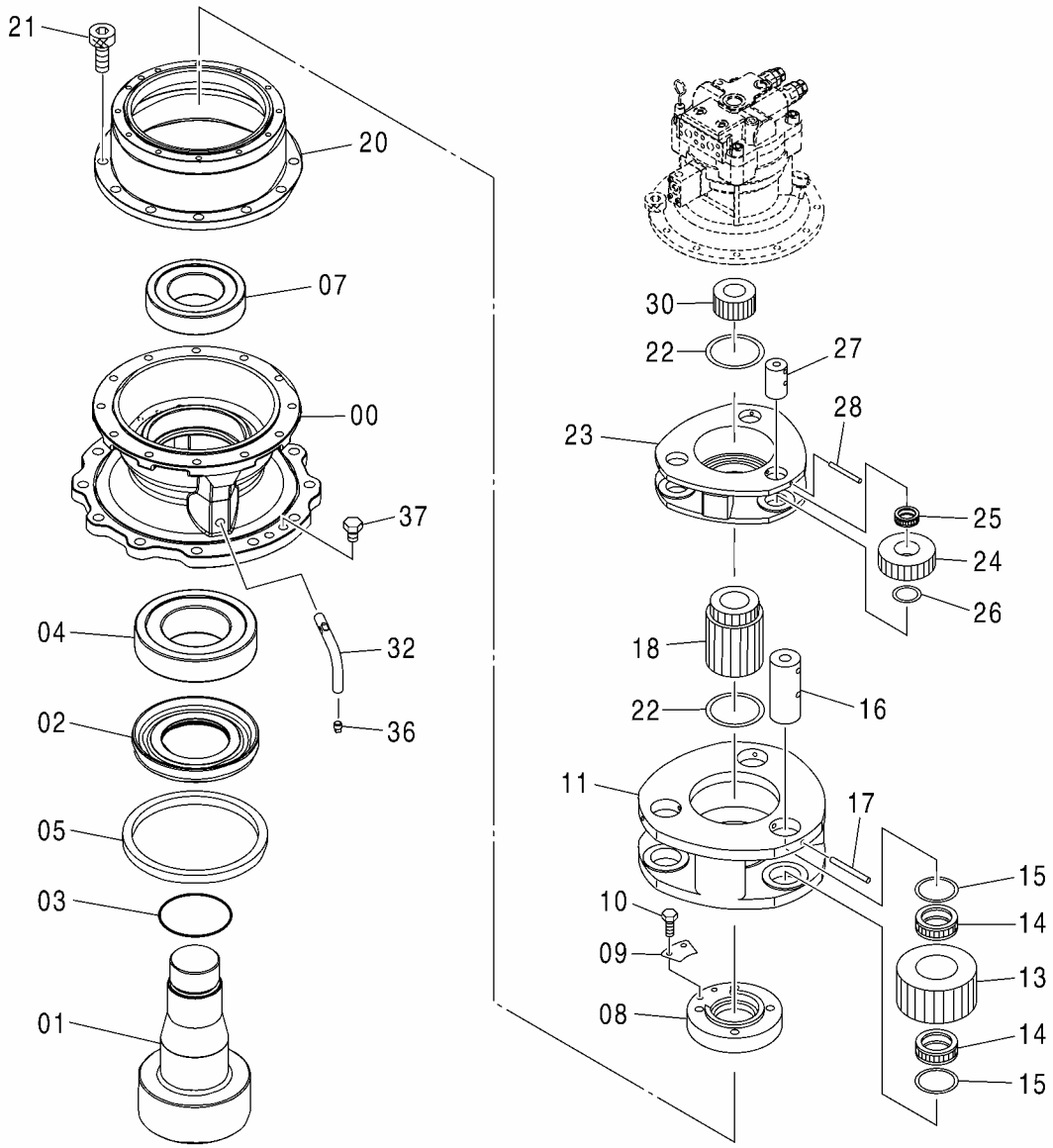

旋回減速機
T.MISSION (SWING)

適用号機 050001-
Serial No.

符号 ITEM	部品番号 PART NO.	部品名 PART NAME	コード CODE	数量 Q'TY	サービスコード S.C	適用号機 SERIAL NO.	互換性 ICA	代替部品 REPLACEABLE PART 部品番号 PART NO.	代替部品 REPLACEABLE PART 数量 Q'TY
	9236591	T.MISSION (SWING)	9236591	1			I	9258610	1
		<for assembly of machine>							
	(9258610)	T.MISSION (SWING)		1	S				
		<for transportation>							
00	1033255	·HOUSING		1					
01	2050987	·SHAFT;PROP.		1					
02	3088071	·SLEEVE		1					
03	4412650	·O-RING		1					
04	4430716	·BRG.;ROL.		1					
05	4430715	·SEAL;OIL		1					
07	4402481	·BRG.;ROL.		1					
08	3101122	·NUT		1					
09	4430563	·PLATE;LOCK		1					
10	J901016	·BOLT		2					
11	2050998	·CARRIER		1					
13	3088069	·GEAR;PLANETARY		3					
14	4445254	·BRG.;NEEDLE		6					
15	4644567	·PLATE;THRUST		6					
16	4430714	·PIN		3					
17	4404947	·PIN;SPRING		3					
18	3075692	·GEAR;SUN		1					
20	1032127	·GEAR;RING		1					
21	M342050	·BOLT;SOCKET		12					
22	4194454	·PLATE;THRUST		2					
23	1032128	·CARRIER		1					
24	3098513	·GEAR;PLANETARY		3					
25	4190117	·BRG.;NEEDLE		3					
26	4430667	·PLATE;THRUST		3					
27	4144558	·PIN		3					
28	4144525	·PIN;SPRING		3					
30	3101105	·GEAR;SUN		1					
32	3088126	·PIPE		1					
36	94-2012	·PLUG		1					
37	4445354	·PLUG		2					

走行装置
TRAVEL DEVICE

適用号機 050001-051404
Serial No.

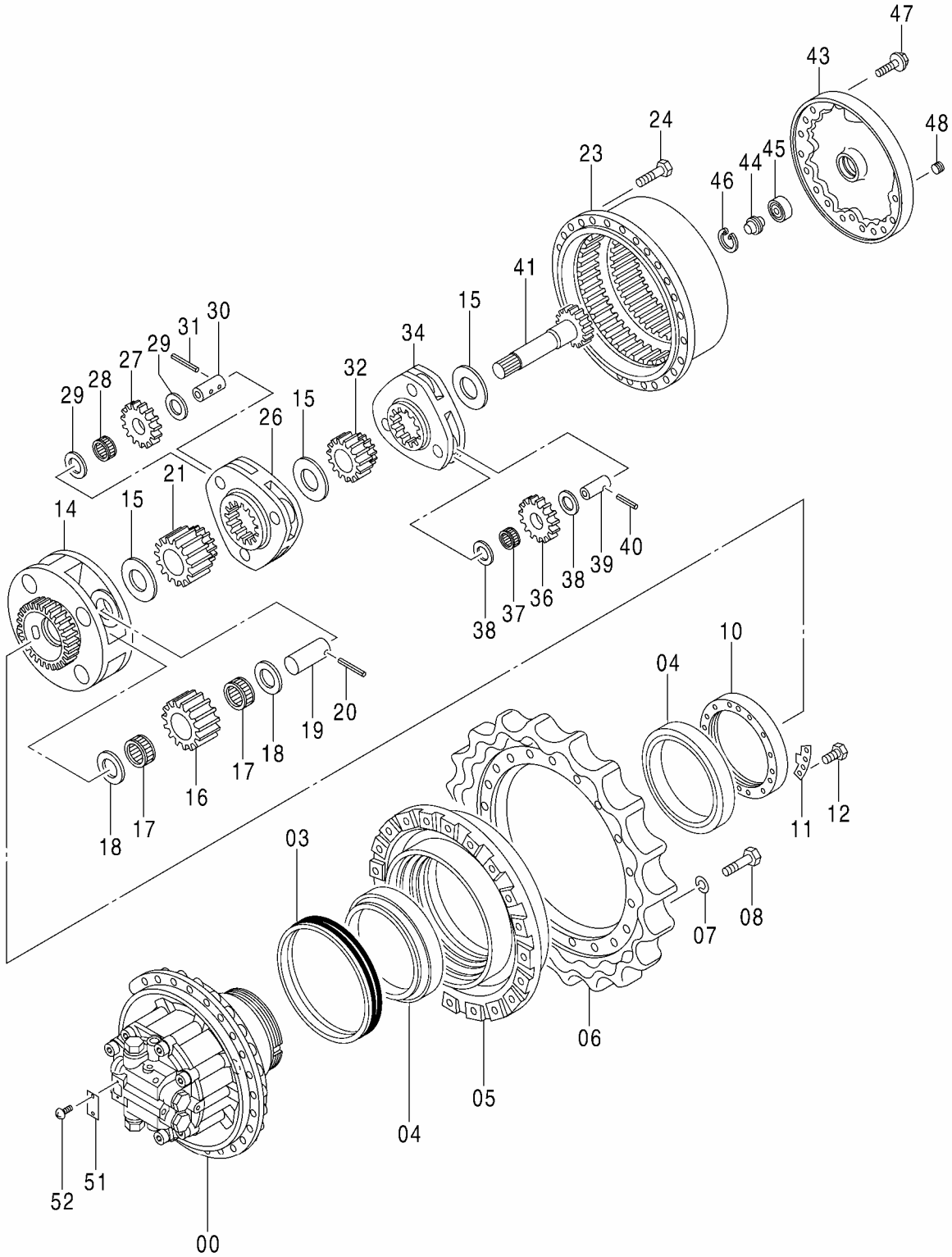

走行装置
TRAVEL DEVICE

適用号機 050001-051404
Serial No.

符号 ITEM	部品番号 PART NO.	部品名 PART NAME	コード CODE	数量 Q'TY	サービスコード S.C	適用号機 SERIAL NO.	互換性 ICA	代替部品 REPLACEABLE PART 部品番号 PART NO.	数量 Q'TY
	9244944	TRAVEL DEVICE	9244944	1			I	9256991	1
		<for assembly of machine>							
	9256991	TRAVEL DEVICE		1	S				
		<for transportation>							
00	9251699	･MOTOR;OIL	9251699	1			I	9251477	1
		<for assembly of machine>							
00	9251477	･MOTOR;OIL		1	S				
		<for transportation>							
03	4066695	･SEAL;GROUP		1		-D08/05	Y	4664392	1
03	4664392	･SEAL;GROUP		1		D08/06-			
04	4629674	･BRG.;ROL.		2					
05	1033164	･DRUM		1					
06	1033163	･SPROCKET		1					
07	A590922	･WASHER;SPRING		22					
08	J932265	･BOLT		22					
10	3094717	･NUT		1					
11	4470326	･PLATE;LOCK		1					
12	J901225	･BOLT		2					
14	1032599	･CARRIER		1					
15	4621530	･SPACER		3					
16	3103555	･GEAR;PLANETARY		4					
17	4628768	･BRG.;NEEDLE		8					
18	4269470	･PLATE;THRUST		8					
19	4269452	･PIN		4					
20	4207947	･PIN;SPRING		4					
21	3103554	･GEAR;SUN		1					
23	1032600	･GEAR;RING		1					
24	J931640	･BOLT		34					
26	1032598	･CARRIER		1					
27	3103553	･GEAR;PLANETARY		3					
28	4628766	･BRG.;NEEDLE		3					
29	4284521	･PLATE;THRUST		6					
30	4269451	･PIN		3					
31	4197763	･PIN;SPRING		3					
32	3103552	･GEAR;SUN		1					
34	1032597	･CARRIER		1					
36	3103551	･GEAR;PLANETARY		3					
37	4455098	･BRG.;NEEDLE		3					
38	4642993	･PLATE;THRUST		6					
39	4269472	･PIN		3					

走行装置
TRAVEL DEVICE

適用号機 050001-051404
Serial No.

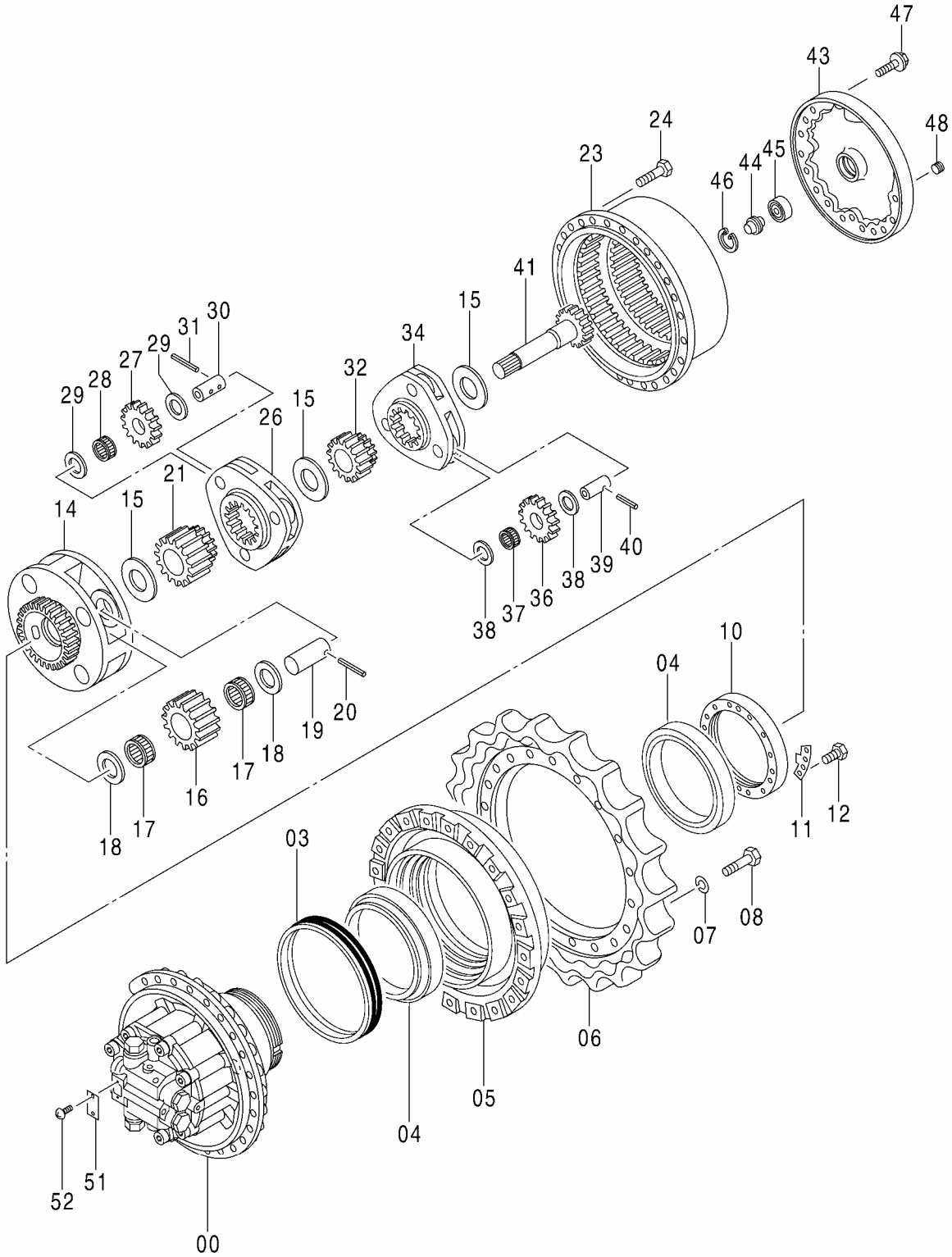

走行装置
TRAVEL DEVICE

適用号機 050001-051404
Serial No.

符号 ITEM	部品番号 PART NO.	部品名 PART NAME	コード CODE	数量 Q'TY	サービスコード S.C	適用号機 SERIAL NO.	互換性 ICA	代替部品 REPLACEABLE PART 部品番号 PART NO.	代替部品 REPLACEABLE PART 数量 Q'TY
40	4192020	･PIN;SPRING		3					
41	2051884	･SHAFT;PROP.		1					
43	1032596	･COVER		1					
44	4277474	･PIN;STOPPER		1					
45	4278168	･BRG.;BALL		1					
46	930451	･RING;RETAINING		1					
47	4609016	･BOLT;SEMS		20					
48	4245797	･PLUG		3					
51	+++++++	･NAME-PLATE		1	D				
52	M492564	･SCREW;DRIVE		2					

走行装置
TRAVEL DEVICE

適用号機　051405-
Serial No.

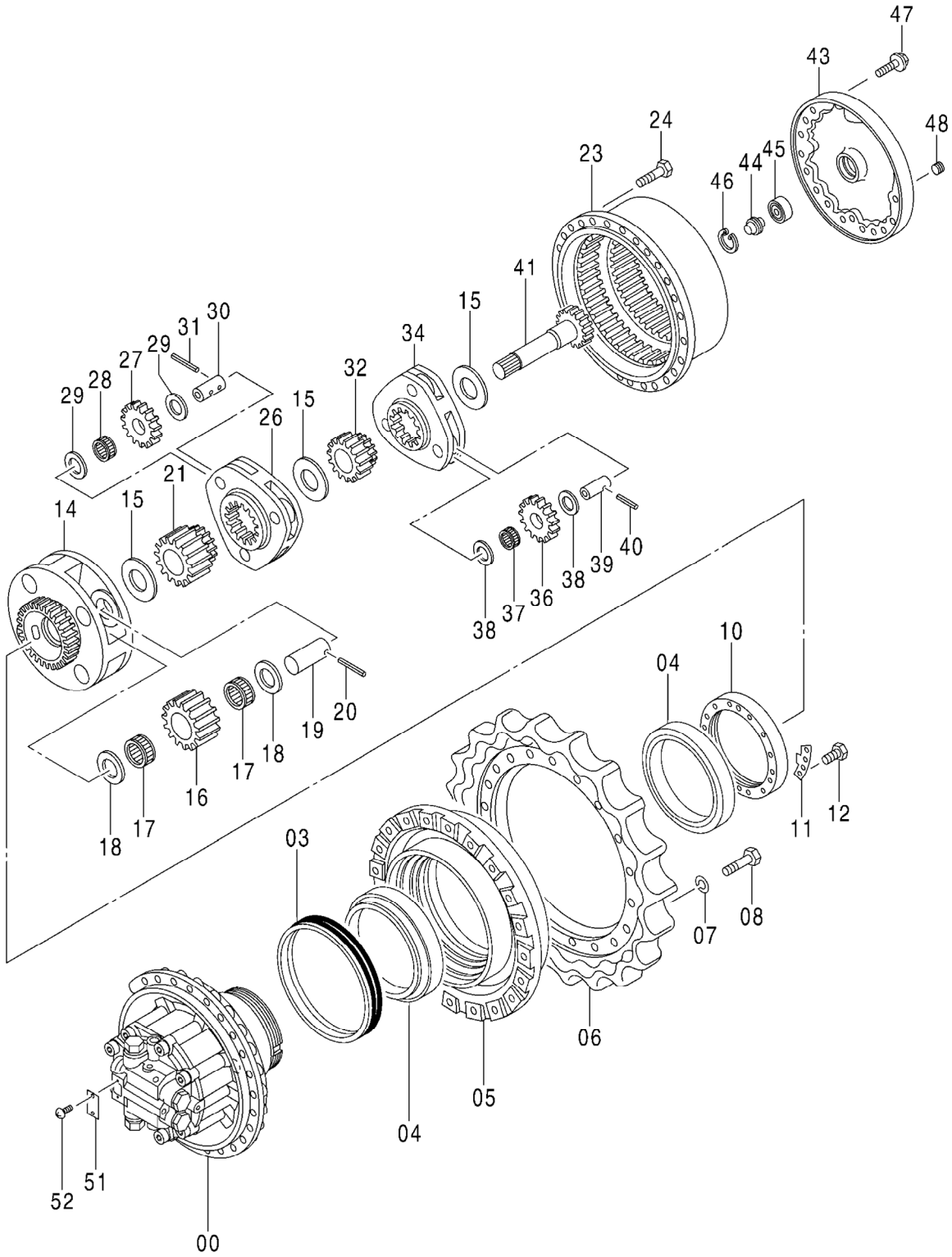

走行装置
TRAVEL DEVICE

適用号機 051405-
Serial No.

符号 ITEM	部品番号 PART NO.	部品名 PART NAME	コード CODE	数量 Q'TY	サービスコード S.C	適用号機 SERIAL NO.	互換性 ICA	代替部品 REPLACEABLE PART 部品番号 PART NO.	数量 Q'TY
	9281920	TRAVEL DEVICE	9281920	1			I	9281921	1
		<for assembly of machine>							
	9281921	TRAVEL DEVICE		1	S				
		<for transportation>							
00	9281841	·MOTOR;OIL	9281841	1			I	9281842	1
		<for assembly of machine>							
00	9281842	·MOTOR;OIL		1	S				
		<for transportation>							
03	4066695	·SEAL;GROUP		1		-D08/05	Y	4664392	1
03	4664392	·SEAL;GROUP		1		D08/06-			
04	4629674	·BRG.;ROL.		2					
05	1033164	·DRUM		1					
06	1033163	·SPROCKET		1					
07	A590922	·WASHER;SPRING		22					
08	J932265	·BOLT		22					
10	3094717	·NUT		1					
11	4470326	·PLATE;LOCK		1					
12	J901225	·BOLT		2					
14	1032599	·CARRIER		1					
15	4621530	·SPACER		3					
16	3103555	·GEAR;PLANETARY		4					
17	4628768	·BRG.;NEEDLE		8					
18	4269470	·PLATE;THRUST		8					
19	4269452	·PIN		4					
20	4207947	·PIN;SPRING		4					
21	3103554	·GEAR;SUN		1					
23	1032600	·GEAR;RING		1					
24	J931640	·BOLT		34					
26	1032598	·CARRIER		1					
27	3103553	·GEAR;PLANETARY		3					
28	4628766	·BRG.;NEEDLE		3					
29	4284521	·PLATE;THRUST		6					
30	4269451	·PIN		3					
31	4197763	·PIN;SPRING		3					
32	3103552	·GEAR;SUN		1					
34	1032597	·CARRIER		1					
36	3103551	·GEAR;PLANETARY		3					
37	4455098	·BRG.;NEEDLE		3					
38	4642993	·PLATE;THRUST		6					
39	4269472	·PIN		3					

走行装置
TRAVEL DEVICE

適用号機　051405-
Serial No.

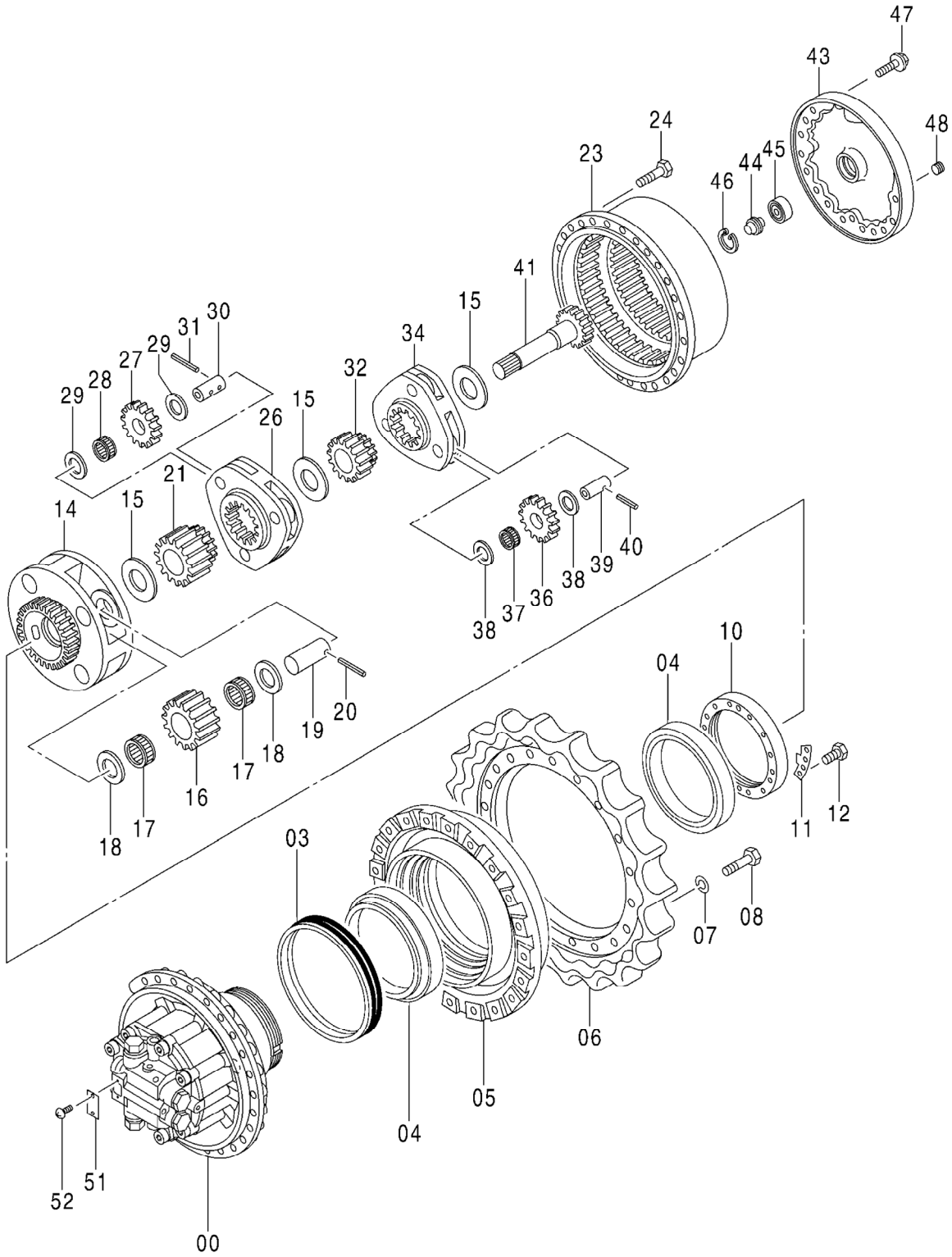

走行装置
TRAVEL DEVICE

適用号機 051405-
Serial No.

符号 ITEM	部品番号 PART NO.	部品名 PART NAME	コード CODE	数量 Q'TY	サービスコード S.C	適用号機 SERIAL NO.	互換性 ICA	代替部品 REPLACEABLE PART 部品番号 PART NO.	代替部品 REPLACEABLE PART 数量 Q'TY
40	4192020	･PIN;SPRING		3					
41	2051884	･SHAFT;PROP.		1					
43	1032596	･COVER		1					
44	4277474	･PIN;STOPPER		1					
45	4278168	･BRG.;BALL		1					
46	930451	･RING;RETAINING		1					
47	4609016	･BOLT;SEMS		20		-D08/07	Y	4699148	20
47	4699148	･BOLT;SEMS		20		D08/08-			
48	4245797	･PLUG		3					
51	+++++++	･NAME-PLATE		1	D				
52	M492564	･SCREW;DRIVE		2					

モータ;オイル (走行)
MOTOR;OIL (TRAVEL)

適用号機 050001-051404
Serial No.

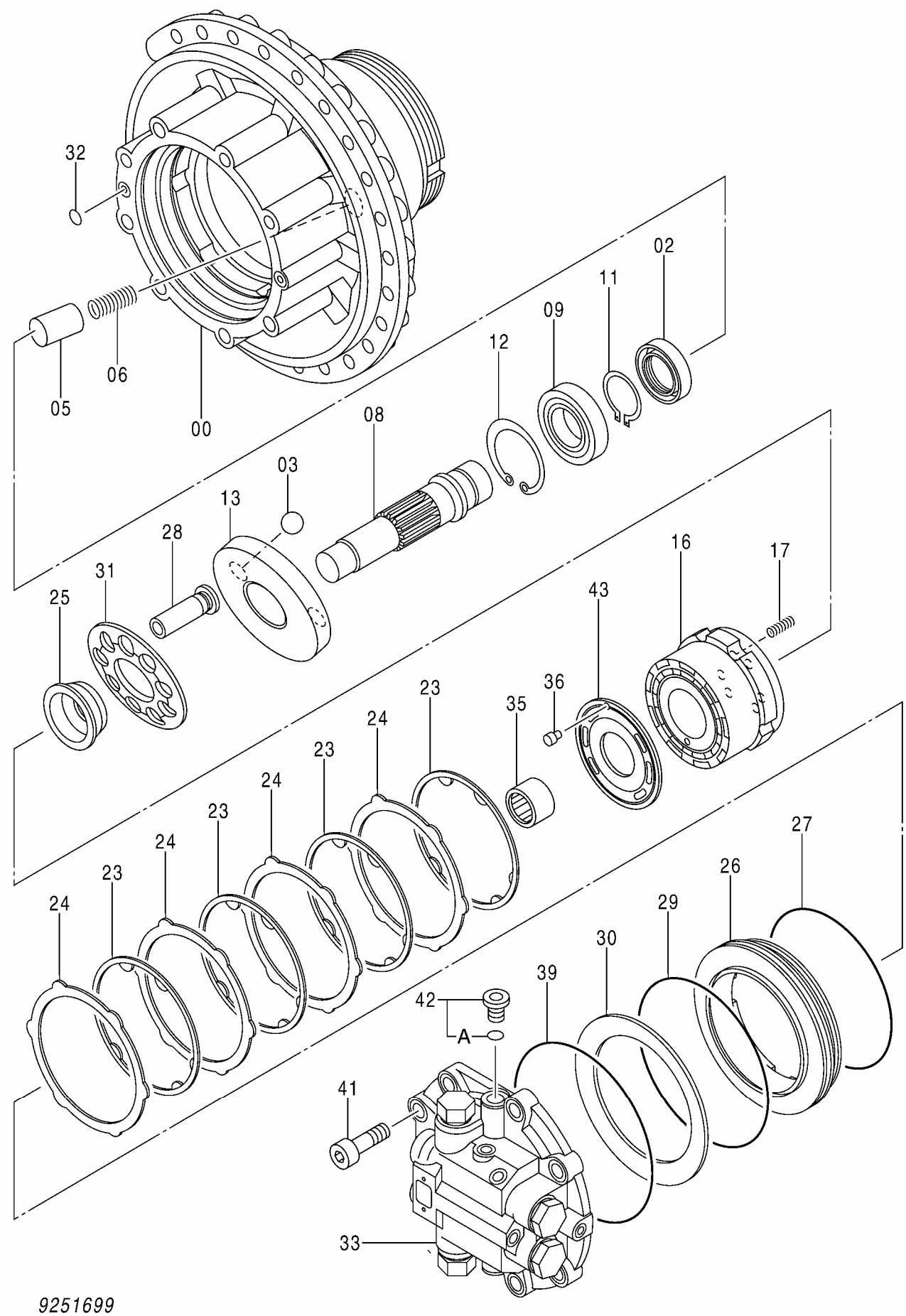

9251699

ﾓｰﾀ;ｵｲﾙ (走行)
MOTOR;OIL (TRAVEL)

適用号機 050001-051404
Serial No.

符号 ITEM	部品番号 PART NO.	部品名 PART NAME	コード CODE	数量 Q'TY	ｻｰﾋﾞｽｺｰﾄﾞ S.C	適用号機 SERIAL NO.	互換性 ICA	代替部品 REPLACEABLE PART 部品番号 PART NO.	数量 Q'TY
	9251699	MOTOR:OIL	9251699	1			I	9251477	1
		<for assembly of machine>							
	9251477	MOTOR;OIL		1	S				
		<for transportation>							
00	0005207	･HOUSING		1					
02	4396696	･SEAL;OIL		1					
03	4355728	･BALL		2					
05	4462038	･PISTON		1					
06	4475147	･SPRING;COMPRES.		1					
08	2047884	･SHAFT		1					
09	4396755	･BRG.;ROL.		1					
11	991345	･RING;RETAINING		1					
12	959501	･RING;RETAINING		1					
13	3104801	･PLATE;SWASH		1					
16	2053333	･ROTOR		1					
17	4468258	･SPRING;COMPRES.		6					
23	3107797	･PLATE;FRICTION		4					
24	3094376	･PLATE		4					
25	4642740	･BUSHING		1					
26	3094377	･PISTON		1					
27	4468248	･O-RING		1					
28	8100811	･PISTON		9		-H01816	Y	8107650	9
28	8107650	･PISTON		9		H01817-			
29	4468249	･O-RING		1					
30	4468250	･SPRING;DISC		1					
31	3103750	･RETAINER		1		-H00328	I	3107859	1
31	3107859	･RETAINER		1		H00329-			
32	4506415	･O-RING		2					
33	9263062	･VALVE;BRAKE	9263062	1			I	9264565	1
		<for assembly of machine>							
33	9264565	･VALVE;BRAKE		1	S				
		<for transportation>							
35	4472355	･BRG.;NEEDLE		1					
36	4461910	･PIN;KNOCK		1					
39	4468244	･O-RING		1					
41	M342056	･BOLT;SOCKET		8					
42	9134112	･PLUG		1					
42A	4506418	･･O-RING		1					
43	3103258	･PLATE;VALVE		1					

モータ;オイル (走行)
MOTOR;OIL (TRAVEL)

適用号機 051405-
Serial No.

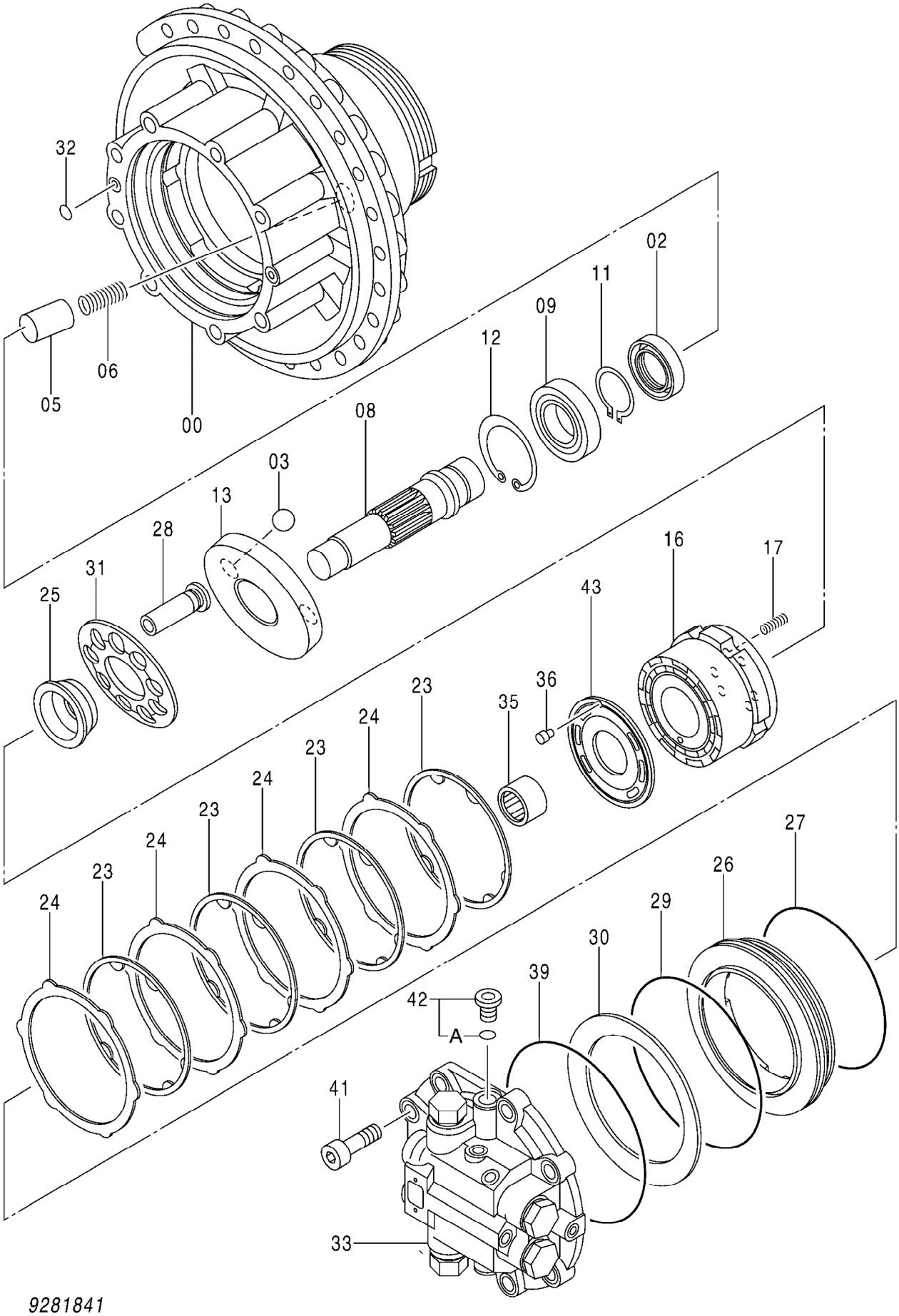

9281841

ﾓｰﾀ;ｵｲﾙ (走行)
MOTOR;OIL (TRAVEL)

適用号機 051405-
Serial No.

符号 ITEM	部品番号 PART NO.	部品名 PART NAME	コード CODE	数量 Q'TY	ｻｰﾋﾞｽｺｰﾄﾞ S.C	適用号機 SERIAL NO.	互換性 ICA	代替部品 REPLACEABLE PART 部品番号 PART NO.	数量 Q'TY
	9281841	MOTOR:OIL	9281841	1			I	9281842	1
		<for assembly of machine>							
	9281842	MOTOR;OIL		1	S				
		<for transportation>							
00	0005207	･HOUSING		1					
02	4396696	･SEAL;OIL		1					
03	4355728	･BALL		2					
05	4462038	･PISTON		1					
06	4475147	･SPRING;COMPRES.		1					
08	2047884	･SHAFT		1					
09	4396755	･BRG.;ROL.		1					
11	991345	･RING;RETAINING		1					
12	959501	･RING;RETAINING		1					
13	3107140	･PLATE;SWASH		1					
16	2053333	･ROTOR		1					
17	4468258	･SPRING;COMPRES.		6					
23	3107797	･PLATE;FRICTION		4					
24	3094376	･PLATE		4					
25	4642740	･BUSHING		1					
26	3094377	･PISTON		1					
27	4468248	･O-RING		1					
28	8100811	･PISTON		9		-H01816	Y	8107650	9
28	8107650	･PISTON		9		H01817-			
29	4468249	･O-RING		1					
30	4468250	･SPRING;DISC		1					
31	3103750	･RETAINER		1		-H00328	I	3107859	1
31	3107859	･RETAINER		1		H00329-			
32	4506415	･O-RING		2					
33	9263062	･VALVE;BRAKE	9263062	1			I	9264565	1
		<for assembly of machine>							
33	9264565	･VALVE;BRAKE		1	S				
		<for transportation>							
35	4472355	･BRG.;NEEDLE		1					
36	4461910	･PIN;KNOCK		1					
39	4468244	･O-RING		1					
41	M342056	･BOLT;SOCKET		8					
42	9134112	･PLUG		1					
42A	4506418	･･O-RING		1					
43	3103258	･PLATE;VALVE		1					

ﾊﾞﾙﾌﾞ;ﾌﾞﾚｰｷ
VALVE;BRAKE

適用号機　050001-
Serial No.

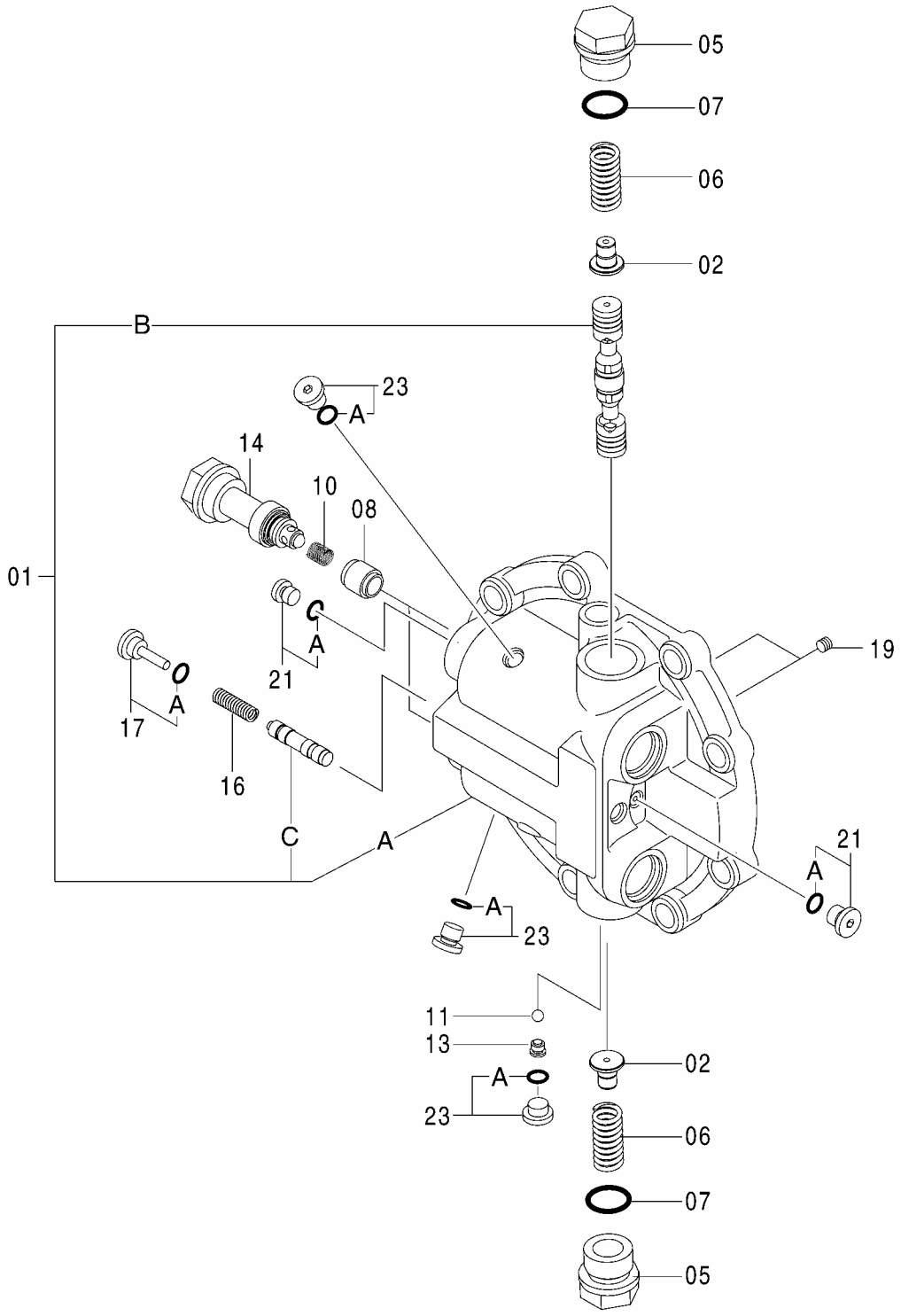

ﾊﾞﾙﾌﾞ;ﾌﾞﾚｰｷ
VALVE;BRAKE

適用号機 050001-
Serial No.

符号 ITEM	部品番号 PART NO.	部品名 PART NAME	コード CODE	数量 Q'TY	ｻｰﾋﾞｽｺｰﾄﾞ S.C	適用号機 SERIAL NO.	互換性 ICA	代替部品 REPLACEABLE PART 部品番号 PART NO.	数量 Q'TY
	9263062	VALVE;BRAKE	9263062	1			I	9264565	1
		<for assembly of machine>							
	(9264565)	VALVE;BRAKE		1	S				
		<for transportation>							
01	8104695	･CASING		1					
01A	+++++++	･･CASING;REAR		1	D				
01B	+++++++	･･SPOOL		1	D				
01C	+++++++	･･SPOOL		1	D				
02	4461905	･STOPPER		2					
05	4276526	･PLUG		2					
06	4485473	･SPRING;COMPRES.		2					
07	4506429	･O-RING		2					
08	4644361	･POPPET		2					
10	4396771	･SPRING;COMPRES.		2					
11	4509493	･BALL		1					
13	4311662	･SEAT		1					
14	9213855	･VALVE;RELIEF	9213855	2					
16	4297257	･SPRING;COMPRES.		1					
17	9167977	･PLUG		1					
17A	957366	･･O-RING		1					
19	4050968	･PLUG		2					
21	9089484	･PLUG		2					
21A	4506408	･･O-RING		1					
23	9089485	･PLUG		3					
23A	957366	･･O-RING		1					

ﾊﾞﾙﾌﾞ;ﾘﾘｰﾌ
VALVE;RELIEF

適用号機　050001-
Serial No.

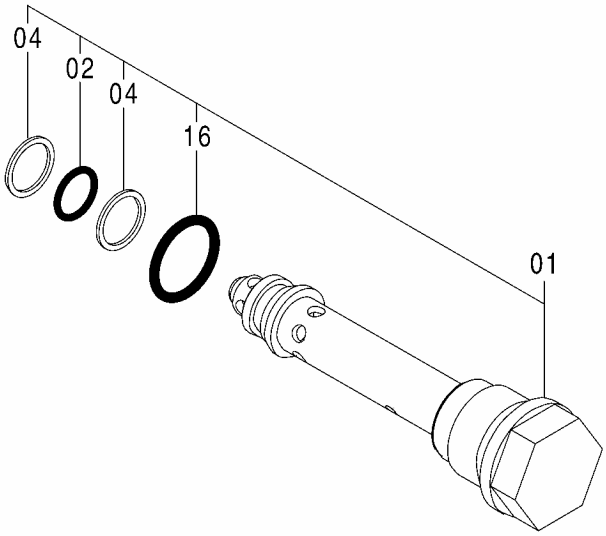

ﾊﾞﾙﾌﾞ;ﾘﾘｰﾌ
VALVE;RELIEF

適用号機 050001-
Serial No.

符号 ITEM	部品番号 PART NO.	部品名 PART NAME	コード CODE	数量 Q'TY	ｻｰﾋﾞｽｺｰﾄﾞ S.C	適用号機 SERIAL NO.	互換性 ICA	代替部品 REPLACEABLE PART 部品番号 PART NO.	代替部品 REPLACEABLE PART 数量 Q'TY
01	9213855	VALVE;RELIEF	9213855	1					
02	4506418	･O-RING		1					
04	4033725	･RING;BACK-UP		2					
16	4506429	･O-RING		1					

ﾊﾞﾙﾌﾞ;ｺﾝﾄﾛｰﾙ (1/5)
VALVE;CONTROL (1/5)

適用号機 050001-
Serial No.

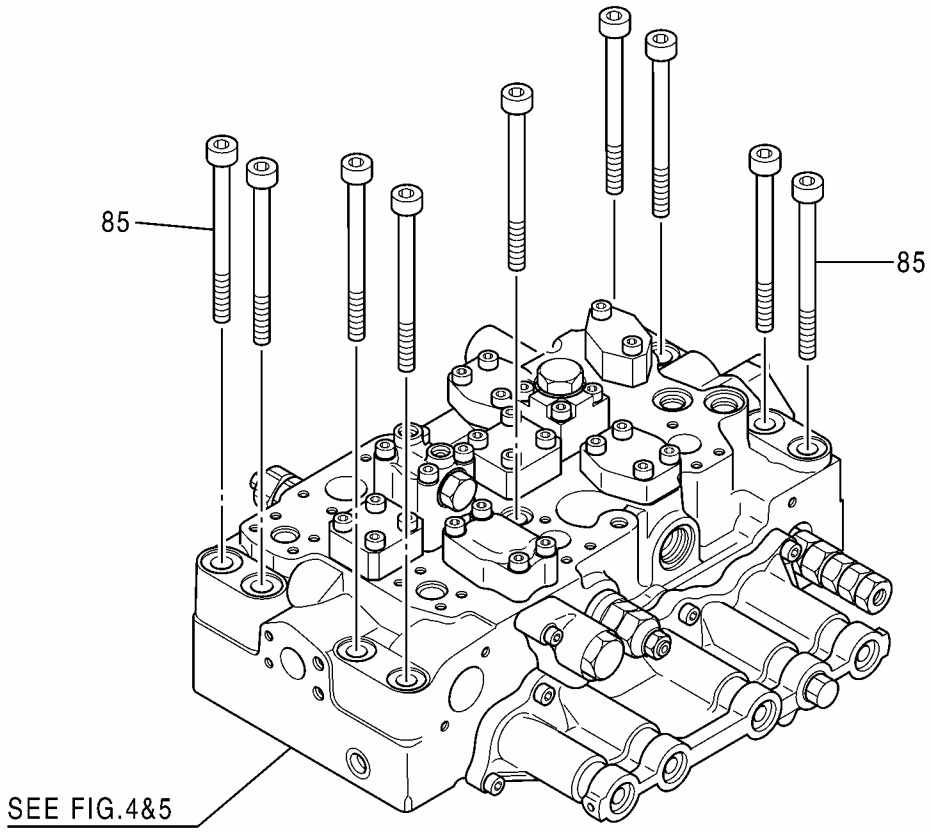

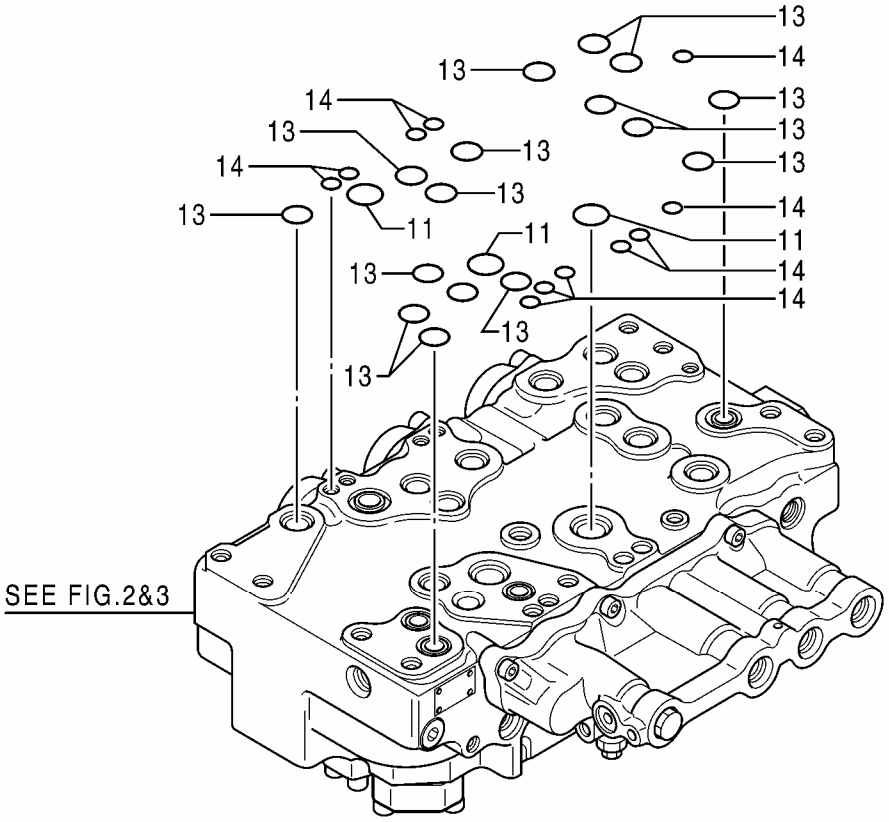

ﾊﾞﾙﾌﾞ;ｺﾝﾄﾛｰﾙ (1/5)
VALVE;CONTROL (1/5)

適用号機 050001-
Serial No.

符号 ITEM	部品番号 PART NO.	部品名 PART NAME	コード CODE	数量 Q'TY	ｻｰﾋﾞｽｺｰﾄﾞ S.C	適用号機 SERIAL NO.	互換性 ICA	代替部品 REPLACEABLE PART 部品番号 PART NO.	数量 Q'TY
	4625137	VALVE;CONTROL (1/5)	0976600	1					
	ｺﾉ 部品番号ﾉ 構成部品ﾊ VALVE;CONTROL(1/5) ｶﾗ (5/5)ﾉ 部品ｦ 含ﾐﾏｽ。								
	This PART NO. consists of all parts shown in VALVE;CONTROL(1/5) to (5/5).								
11	0976601	･O-RING		3					
13	0976602	･O-RING		16					
14	4506320	･O-RING		12					
85	0792007	･BOLT;SOCKET		9					

ﾊﾞﾙﾌﾞ;ｺﾝﾄﾛｰﾙ (2/5)
VALVE;CONTROL (2/5)

適用号機 050001-
Serial No.

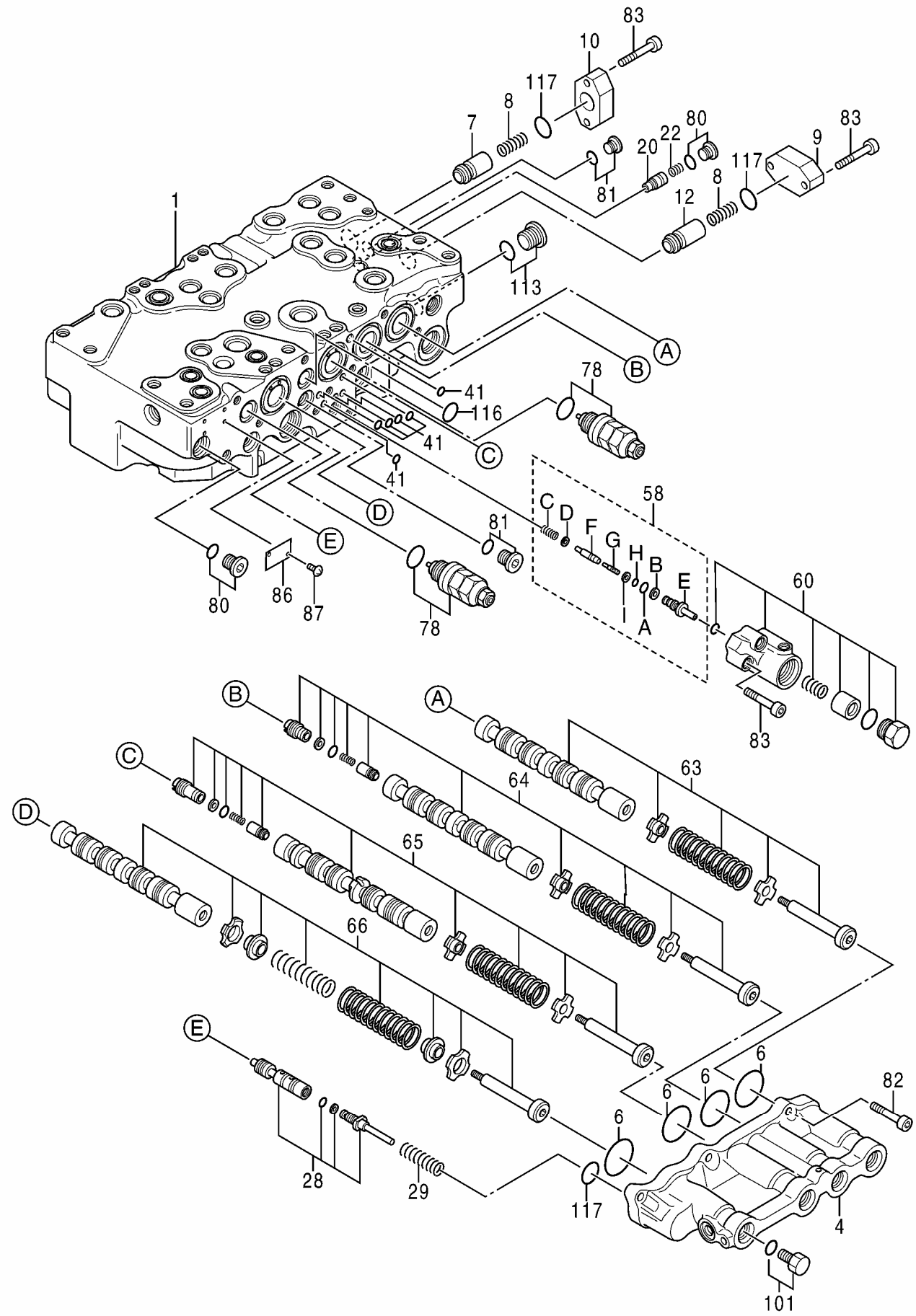

0976700

ﾊﾞﾙﾌﾞ;ｺﾝﾄﾛｰﾙ (2/5)
VALVE;CONTROL (2/5)

適用号機 050001-
Serial No.

符号 ITEM	部品番号 PART NO.	部品名 PART NAME	コード CODE	数量 Q'TY	ｻｰﾋﾞｽｺｰﾄﾞ S.C	適用号機 SERIAL NO.	互換性 ICA	代替部品 REPLACEABLE PART 部品番号 PART NO.	数量 Q'TY
	4625137	VALVE;CONTROL (2/5)	0976700	1					
	ｺﾉ 部品番号ﾉ 構成部品ﾊ VALVE;CONTROL(1/5) ｶﾗ (5/5)ﾉ 部品ｦ 含ﾐﾏｽ。								
	This PART NO. consists of all parts shown in VALVE;CONTROL(1/5) to (5/5).								
1	+++++++	･HOUSING		1	D				
4	0976702	･CAP		1					
6	A811045	･O-RING		4					
7	0668111	･POPPET		1					
8	0668112	･SPRING		2					
9	0791601	･FLANGE		1					
10	0792001	･FLANGE		1					
12	0792002	･POPPET		1					
20	0976703	･POPPET		1					
22	0668007	･SPRING		1					
28	+++++++	･SPOOL ASS'Y		1	D				
29	0791914	･SPRING		1					
41	4506406	･O-RING		6					
58	0791818	･VALVE ASS'Y		1					
58A	971823	･･O-RING		1					
58B	0332924	･･RING;BACK-UP		1					
58C	0791808	･･SPRING		1					
58D	0791809	･･SEAT;SPRING		1					
58E	+++++++	･･SLEEVE		1	D				
58F	+++++++	･･POPPET		1	D				
58G	+++++++	･･SPOOL		1	D				
58H	4140436	･･O-RING		1					
58I	4105067	･･RING;BACK-UP		1					
60	0976704	･BODY		1					
63	+++++++	･SPOOL		1	D				
64	+++++++	･SPOOL		1	D				
65	+++++++	･SPOOL		1	D				
66	+++++++	･SPOOL		1	D				
78	4358914	･VALVE;RELIEF		2					
80	0695007	･PLUG ASS'Y		2					
81	0689405	･PLUG ASS'Y		2					
82	0459541	･BOLT;SOCKET		6					
83	0413909	･BOLT;SOCKET		7					
86	+++++++	･NAME-PLATE		1	D				
87	+++++++	･SCREW;DRIVE		2	D				
101	0309732	･PLUG ASS'Y		1					
113	0668108	･PLUG ASS'Y		1					

ﾊﾞﾙﾌﾞ;ｺﾝﾄﾛｰﾙ (2/5)
VALVE;CONTROL (2/5)

適用号機 050001-
Serial No.

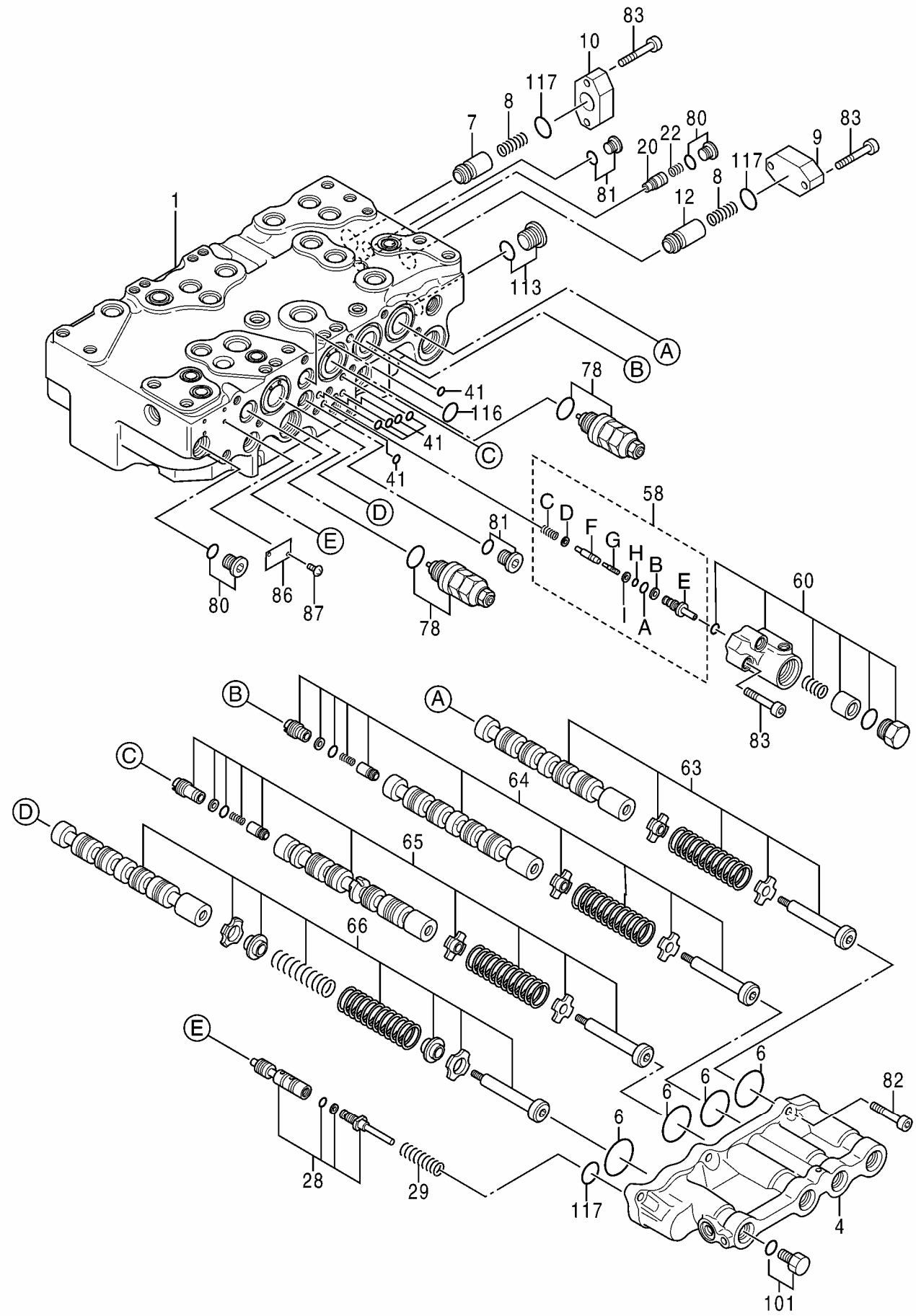

0976700

ﾊﾞﾙﾌﾞ;ｺﾝﾄﾛｰﾙ (2/5)
VALVE;CONTROL (2/5)

適用号機 050001-
Serial No.

符号 ITEM	部品番号 PART NO.	部品名 PART NAME	コード CODE	数量 Q'TY	ｻｰﾋﾞｽｺｰﾄﾞ S.C	適用号機 SERIAL NO.	互換性 ICA	代替部品 REPLACEABLE PART 部品番号 PART NO.	代替部品 REPLACEABLE PART 数量 Q'TY
116	0792003	･O-RING		1					
117	4226446	･O-RING		3					

ﾊﾞﾙﾌﾞ;ｺﾝﾄﾛｰﾙ (3/5)
VALVE;CONTROL (3/5)

適用号機 050001-
Serial No.

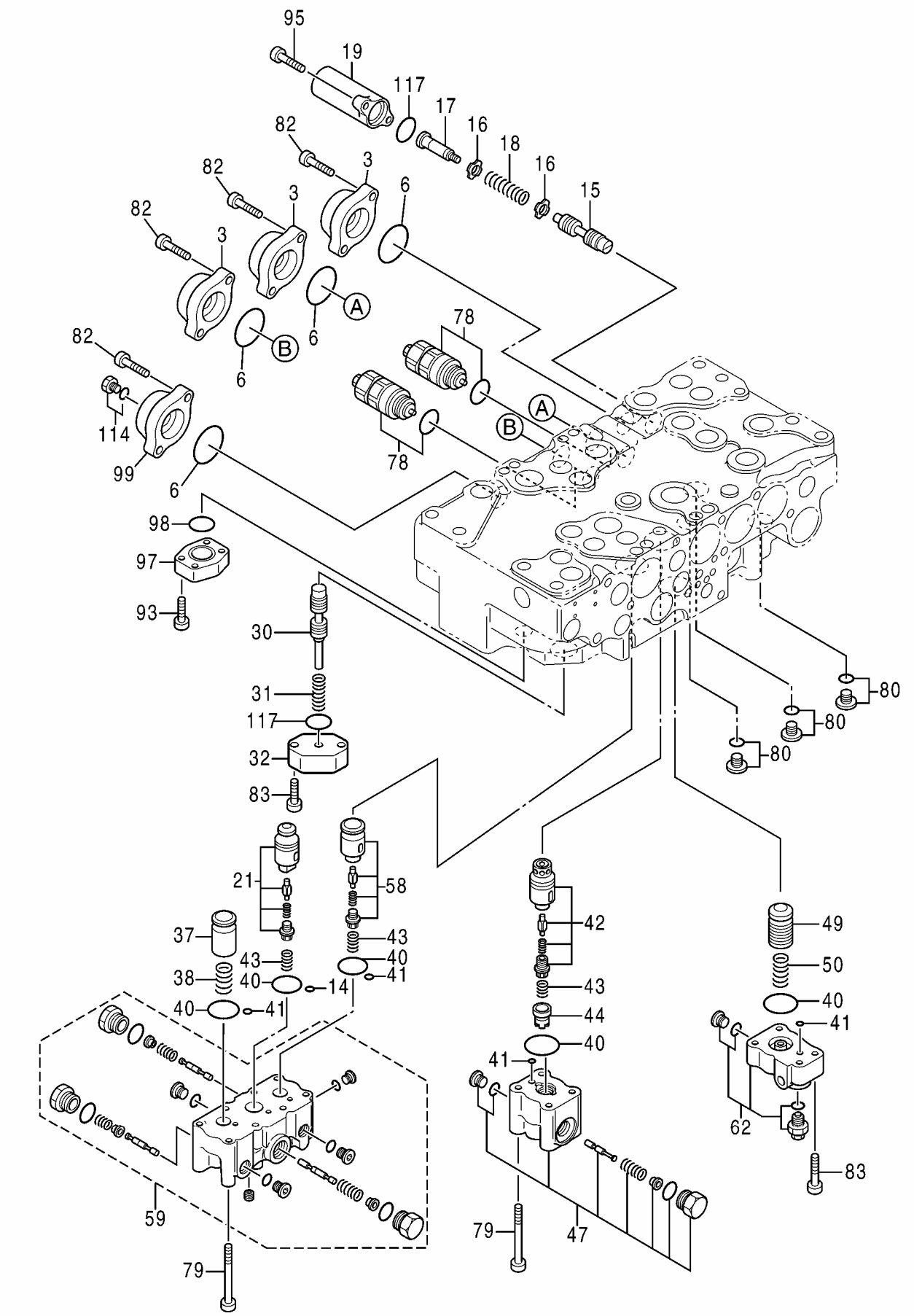

0976800

ﾊﾞﾙﾌﾞ;ｺﾝﾄﾛｰﾙ (3/5)
VALVE;CONTROL (3/5)

適用号機 050001-
Serial No.

符号 ITEM	部品番号 PART NO.	部品名 PART NAME	コード CODE	数量 Q'TY	ｻｰﾋﾞｽｺｰﾄﾞ S.C	適用号機 SERIAL NO.	互換性 ICA	代替部品 REPLACEABLE PART 部品番号 PART NO.	数量 Q'TY
	4625137	VALVE;CONTROL (3/5)	0976800	1					
	ｺﾉ 部品番号ﾉ 構成部品ﾊ VALVE;CONTROL(1/5) ｶﾗ (5/5)ﾉ 部品ｦ 含ﾐﾏｽ。								
	This PART NO. consists of all parts shown in VALVE;CONTROL(1/5) to (5/5).								
3	0791801	･CAP		3					
6	A811045	･O-RING		4					
14	4506320	･O-RING		2					
15	+++++++	･SPOOL		1	D				
16	0332904	･SEAT;SPRING		2					
17	0735807	･END;SPOOL		1					
18	0791902	･SPRING		1					
19	0791803	･CAP		1					
21	0976801	･POPPET ASS'Y		1					
30	+++++++	･SPOOL		1	D				
31	0976802	･SPRING		1		-D06/02	I	0976809	1
31	0976809	･SPRING		1		D06/03-			
32	0791702	･FLANGE		1					
37	0791603	･POPPET		1					
38	0791604	･SPRING		1					
40	985098	･O-RING		5					
41	4506406	･O-RING		4					
42	0976803	･POPPET ASS'Y		1					
43	0791606	･SPRING		3					
44	0791607	･SPACER		1					
47	0976804	･BODY ASS'Y		1					
49	0791619	･POPPET		1					
50	0791620	･SPRING		1					
58	0976805	･POPPET ASS'Y		1					
59	0976806	･BODY ASS'Y		1					
62	0976807	･BODY ASS'Y		1					
78	4372039	･VALVE;RELIEF		2					
79	0791622	･BOLT;SOCKET		12					
80	0695007	･PLUG ASS'Y		3					
82	0459541	･BOLT;SOCKET		8					
83	0413909	･BOLT;SOCKET		6					
93	0413619	･BOLT;SOCKET		4					
95	0455002	･BOLT;SOCKET		2					
97	0413712	･CAP		1					
98	0224422	･O-RING		1					
99	0791816	･CAP		1					
114	0309731	･PLUG		1					

ﾊﾞﾙﾌﾞ;ｺﾝﾄﾛｰﾙ (3/5)
VALVE;CONTROL (3/5)

適用号機 050001-
Serial No.

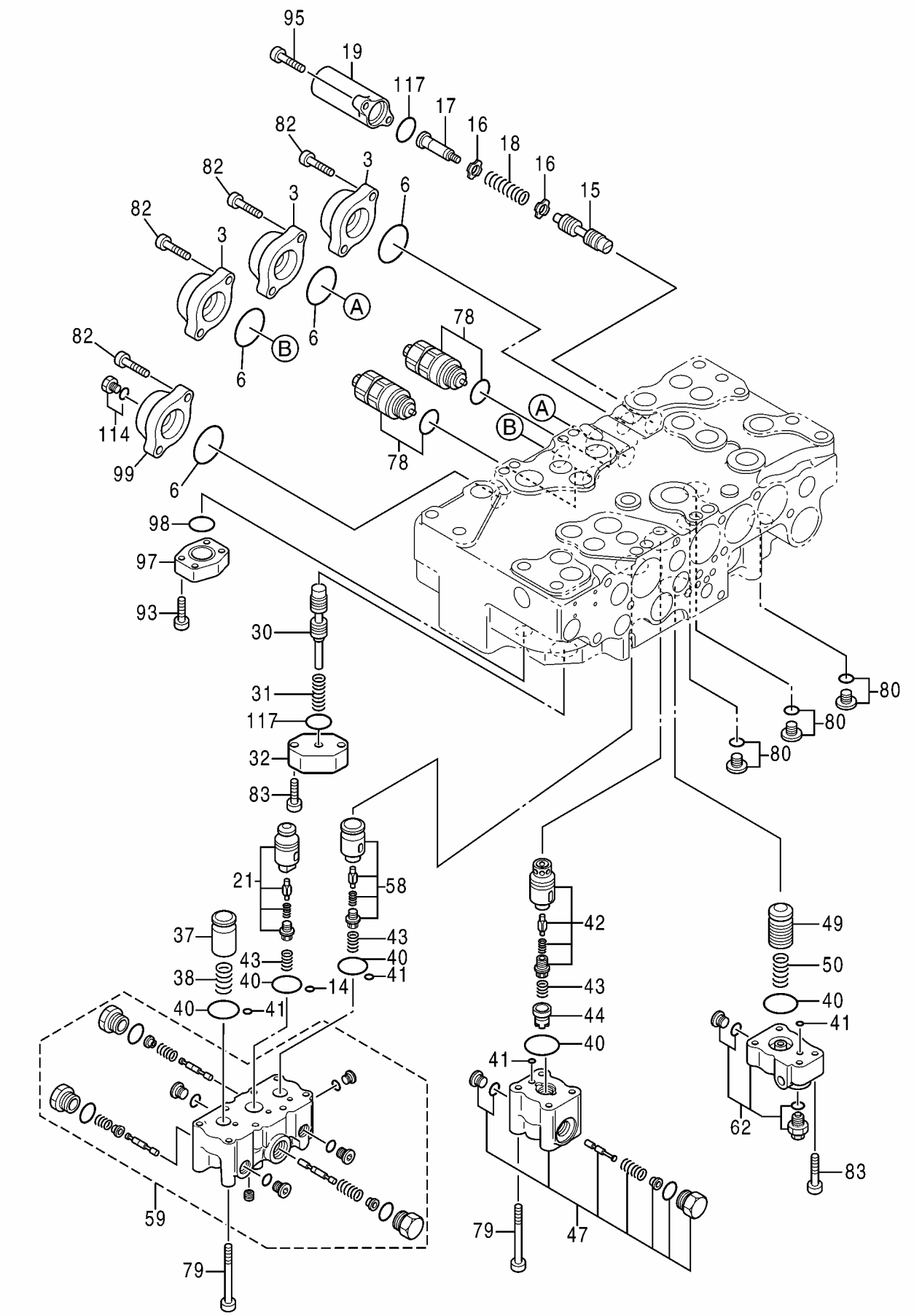

0976800

ﾊﾞﾙﾌﾞ;ｺﾝﾄﾛｰﾙ (3/5)
VALVE;CONTROL (3/5)

適用号機 050001-
Serial No.

符号 ITEM	部品番号 PART NO.	部品名 PART NAME	コード CODE	数量 Q'TY	ｻｰﾋﾞｽｺｰﾄﾞ S.C	適用号機 SERIAL NO.	互換性 ICA	代替部品 REPLACEABLE PART 部品番号 PART NO.	代替部品 REPLACEABLE PART 数量 Q'TY
117	4226446	･O-RING		2					

ﾊﾞﾙﾌﾞ;ｺﾝﾄﾛｰﾙ (4/5)
VALVE;CONTROL (4/5)

適用号機 050001-
Serial No.

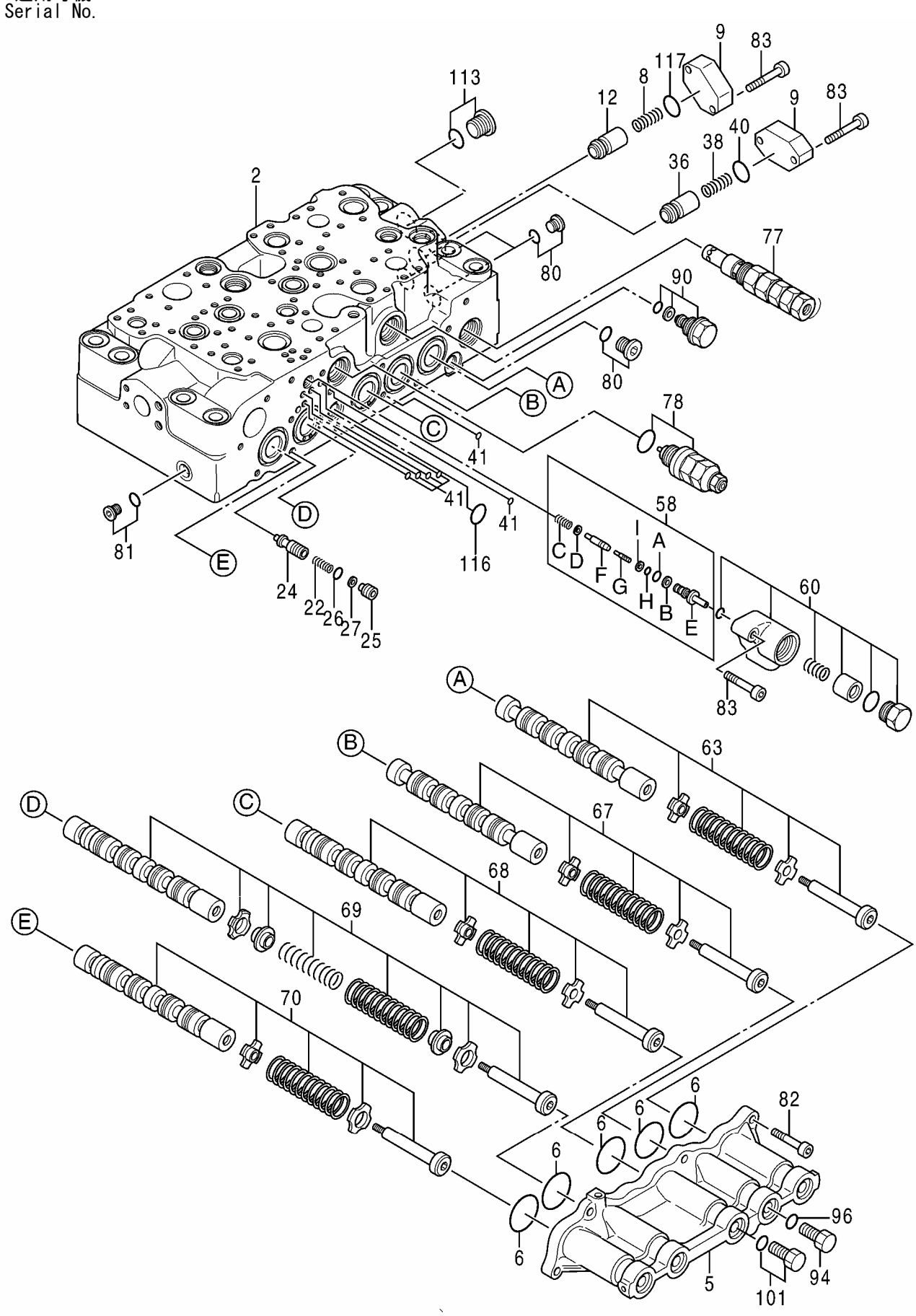

ﾊﾞﾙﾌﾞ;ｺﾝﾄﾛｰﾙ (4/5)
VALVE;CONTROL (4/5)

適用号機 050001-
Serial No.

符号 ITEM	部品番号 PART NO.	部品名 PART NAME	コード CODE	数量 Q'TY	ｻｰﾋﾞｽｺｰﾄﾞ S.C	適用号機 SERIAL NO.	互換性 ICA	代替部品 REPLACEABLE PART 部品番号 PART NO.	数量 Q'TY
	4625137	VALVE;CONTROL (4/5)	0976900	1					
	ｺﾉ 部品番号ﾉ 構成部品ﾊ VALVE;CONTROL(1/5) ｶﾗ (5/5)ﾉ 部品ｦ 含ﾐﾏｽ。								
	This PART NO. consists of all parts shown in VALVE;CONTROL(1/5) to (5/5).								
2	+++++++	･HOUSING		1	D				
5	0976901	･CAP ASS'Y		1					
6	A811045	･O-RING		5					
8	0668112	･SPRING		1					
9	0791601	･FLANGE		2					
12	0792002	･POPPET		1					
22	0668007	･SPRING		1					
24	0791804	･POPPET		1					
25	0791805	･SPACER		1					
26	971823	･O-RING		1					
27	0332924	･RING;BACK-UP		1					
36	0792006	･POPPET		1					
38	0791604	･SPRING		1					
40	985098	･O-RING		1					
41	4506406	･O-RING		9					
58	0791818	･VALVE ASS'Y		1					
58A	971823	･･O-RING		1					
58B	0332924	･･RING;BACK-UP		1					
58C	0791808	･･SPRING		1					
58D	0791809	･･SEAT;SPRING		1					
58E	+++++++	･･SLEEVE		1	D				
58F	+++++++	･･POPPET		1	D				
58G	+++++++	･･SPOOL		1	D				
58H	4140436	･･O-RING		1					
58I	4105067	･･RING;BACK-UP		1					
60	0976704	･BODY ASS'Y		1					
63	+++++++	･SPOOL ASS'Y		1	D				
67	+++++++	･SPOOL ASS'Y		1	D				
68	+++++++	･SPOOL ASS'Y		1	D				
69	+++++++	･SPOOL ASS'Y		1	D				
70	+++++++	･SPOOL ASS'Y		1	D				
77	4654860	･VALVE;RELIEF		1					
78	4358914	･VALVE;RELIEF		1					
80	0695007	･PLUG ASS'Y		3					
81	0689405	･PLUG ASS'Y		1					
82	0459541	･BOLT;SOCKET		6					
83	0413909	･BOLT;SOCKET		7					

ﾊﾞﾙﾌﾞ;ｺﾝﾄﾛｰﾙ (4/5)
VALVE;CONTROL (4/5)

適用号機 050001-
Serial No.

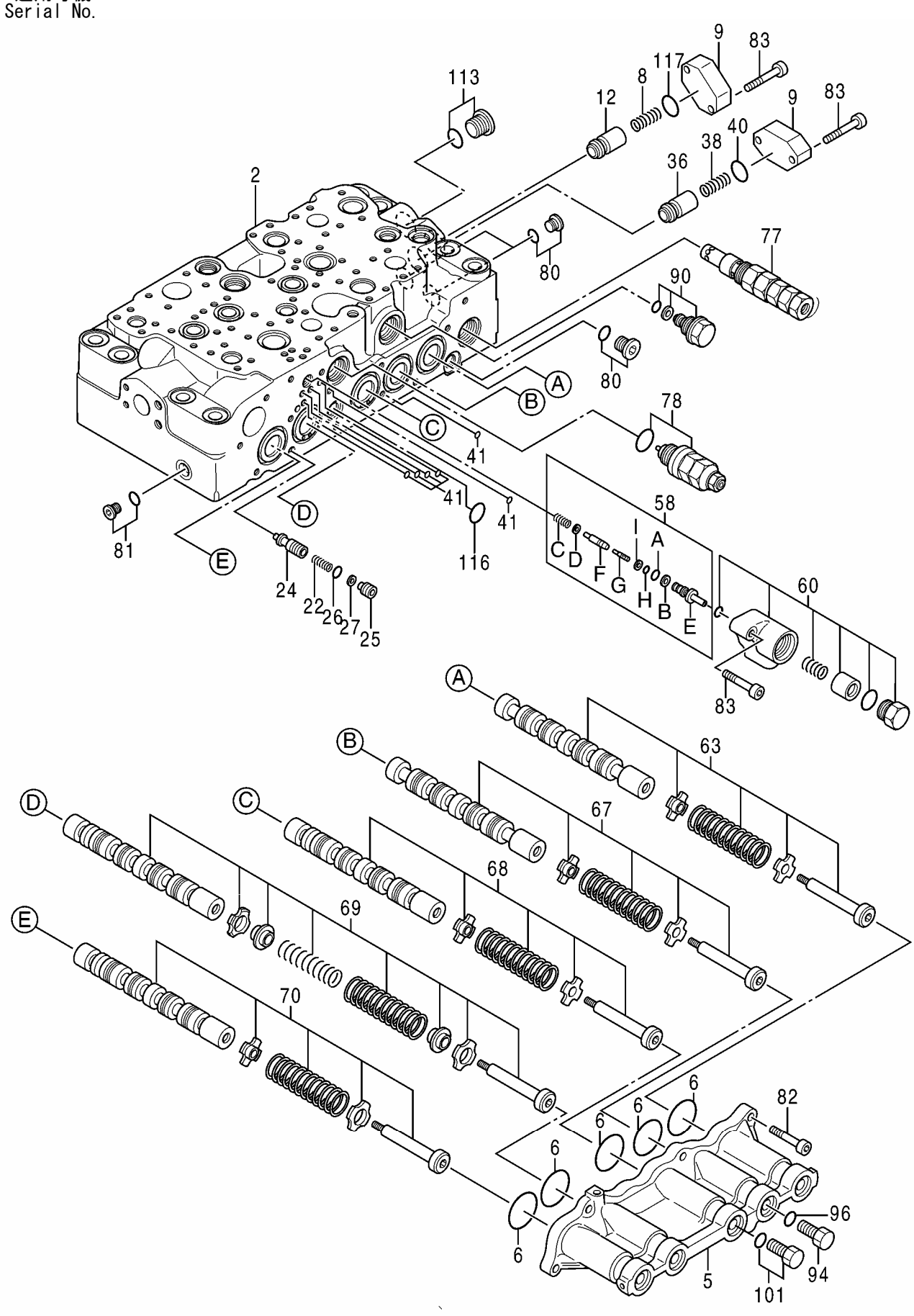

ﾊﾞﾙﾌﾞ;ｺﾝﾄﾛｰﾙ (4/5)
VALVE;CONTROL (4/5)

適用号機 050001-
Serial No.

符号 ITEM	部品番号 PART NO.	部品名 PART NAME	コード CODE	数量 Q'TY	ｻｰﾋﾞｽｺｰﾄﾞ S.C	適用号機 SERIAL NO.	互換性 ICA	代替部品 REPLACEABLE PART 部品番号 PART NO.	代替部品 REPLACEABLE PART 数量 Q'TY
90	0667927	･PLUG ASS'Y		1					
94	0667931	･PLUG		1					
96	4509180	･O-RING		1					
101	0309732	･PLUG ASS'Y		1					
113	0668108	･PLUG ASS'Y		1					
116	0792003	･O-RING		1					
117	4226446	･O-RING		1					

ﾊﾞﾙﾌﾞ;ｺﾝﾄﾛｰﾙ (5/5)
VALVE;CONTROL (5/5)

適用号機 050001-
Serial No.

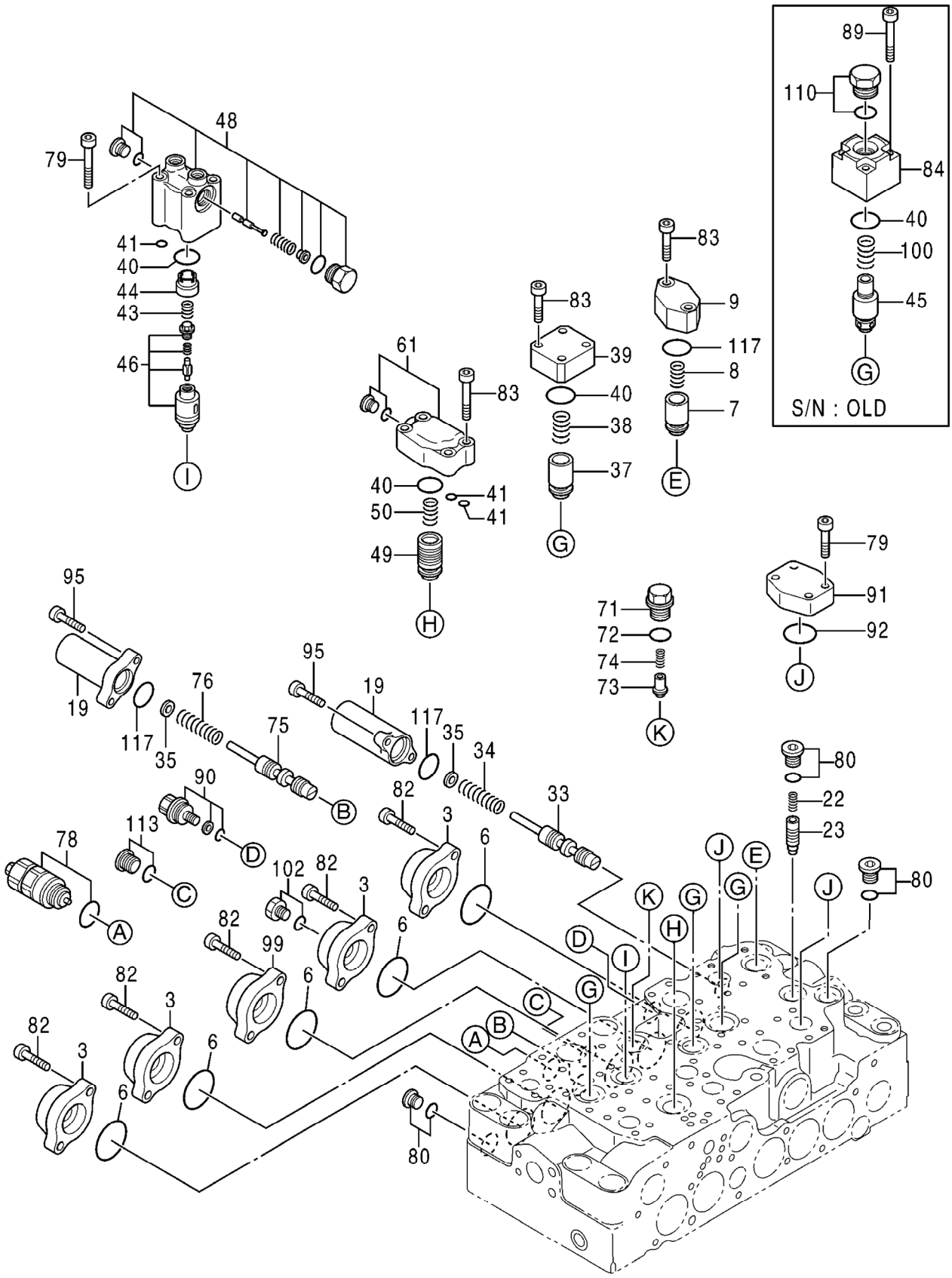

0977000A

ﾊﾞﾙﾌﾞ;ｺﾝﾄﾛｰﾙ (5/5)
VALVE;CONTROL (5/5)

適用号機 050001-
Serial No.

符号 ITEM	部品番号 PART NO.	部品名 PART NAME	コード CODE	数量 Q'TY	ｻｰﾋﾞｽｺｰﾄﾞ S.C	適用号機 SERIAL NO.	互換性 ICA	代替部品 REPLACEABLE PART 部品番号 PART NO.	数量 Q'TY
	4625137	VALVE;CONTROL (5/5)	0977000A	1					
	ｺﾉ 部品番号ﾉ 構成部品ﾊ VALVE;CONTROL(1/5) ｶﾗ (5/5)ﾉ 部品ｦ 含ﾐﾏｽ。								
	This PART NO. consists of all parts shown in VALVE;CONTROL(1/5) to (5/5).								
3	0791801	･CAP		4					
6	A811045	･O-RING		5					
7	0668111	･POPPET		1					
8	0668112	･SPRING		1					
9	0791601	･FLANGE		1					
19	0791803	･CAP		2					
22	0668007	･SPRING		1					
23	0791602	･POPPET		1					
33	+++++++	･SPOOL		1	D				
34	0791817	･SPRING		1					
35	0791807	･WASHER		2					
37	0791603	･POPPET		2		-D07/08			
37	0791603	･POPPET		3		D07/09-			
38	0791604	･SPRING		2		-D07/08			
38	0791604	･SPRING		3		D07/09-			
39	0791605	･FLANGE		2		-D07/08			
39	0791605	･FLANGE		3		D07/09-			
40	985098	･O-RING		5					
41	4506406	･O-RING		3					
43	0791606	･SPRING		1					
44	0791607	･SPACER		1					
45	0977001	･POPPET		1		-D07/08			
46	0977002	･POPPET ASS'Y		1					
48	0977003	･BODY ASS'Y		1					
49	0791619	･POPPET		1					
50	0791620	･SPRING		1					
61	0977004	･BODY ASS'Y		1					
71	0714504	･PLUG		1					
72	4506418	･O-RING		1					
73	0714503	･POPPET		1					
74	0225209	･SPRING		1					
75	+++++++	･SPOOL		1	D				
76	0977204	･SPRING		1					
78	4372039	･VALVE;RELIEF		1					
79	0791622	･BOLT;SOCKET		4					
80	0695007	･PLUG ASS'Y		3					
82	0459541	･BOLT;SOCKET		10					

ﾊﾞﾙﾌﾞ;ｺﾝﾄﾛｰﾙ (5/5)
VALVE;CONTROL (5/5)

適用号機 050001-
Serial No.

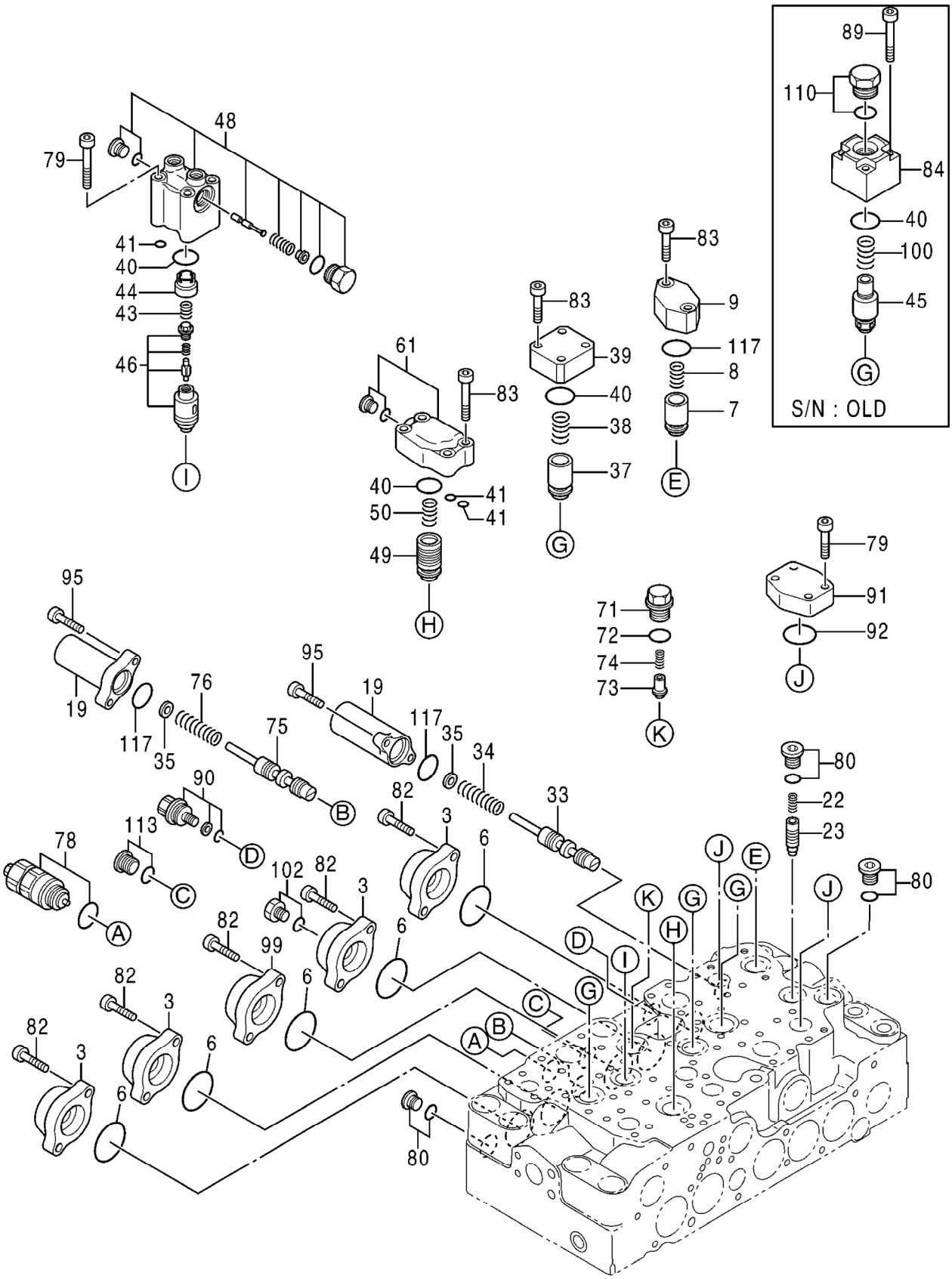

0977000A

ﾊﾞﾙﾌﾞ;ｺﾝﾄﾛｰﾙ (5/5)
VALVE;CONTROL (5/5)

適用号機 050001-
Serial No.

符号 ITEM	部品番号 PART NO.	部品名 PART NAME	コード CODE	数量 Q'TY	ｻｰﾋﾞｽｺｰﾄﾞ S.C	適用号機 SERIAL NO.	互換性 ICA	代替部品 REPLACEABLE PART 部品番号 PART NO.	数量 Q'TY
83	0413909	･BOLT;SOCKET		22		-D07/08			
83	0413909	･BOLT;SOCKET		26		D07/09-			
84	0977006	･FLANGE		1		-D07/08			
89	0977007	･BOLT;SOCKET		4		-D07/08			
90	0667927	･PLUG ASS'Y		1					
91	0667726	･CAP		2					
92	0886201	･O-RING		2					
95	0455002	･BOLT;SOCKET		4					
99	0791816	･CAP		1					
100	0977005	･SPRING		1		-D07/08			
102	0218607	･PLUG ASS'Y		1					
110	0667719	･PLUG ASS'Y		1		-D07/08			
113	0668108	･PLUG ASS'Y		1					
117	4226446	･O-RING		3					

ﾊﾞﾙﾌﾞ;ﾊﾟｲﾛｯﾄ (ﾌﾛﾝﾄ,旋回)
VALVE;PILOT (FRONT, SWING)

適用号機 050001-
Serial No.

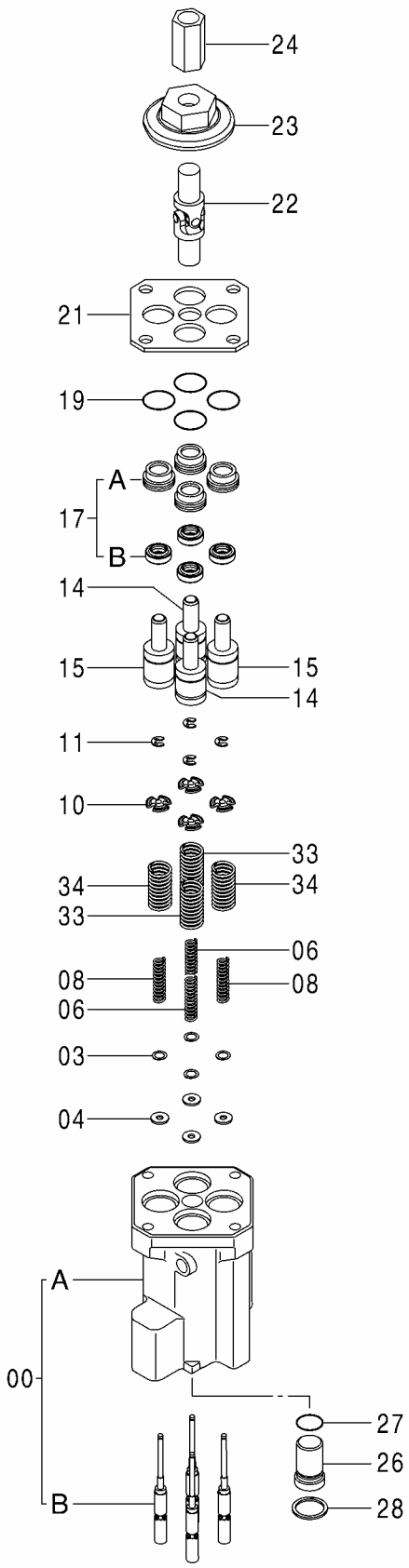

ﾊﾞﾙﾌﾞ;ﾊﾟｲﾛｯﾄ (ﾌﾛﾝﾄ,旋回)
VALVE;PILOT (FRONT, SWING)

適用号機 050001-
Serial No.

符号 ITEM	部品番号 PART NO.	部品名 PART NAME	コード CODE	数量 Q'TY	ｻｰﾋﾞｽｺｰﾄﾞ S.C	適用号機 SERIAL NO.	互換性 ICA	代替部品 REPLACEABLE PART 部品番号 PART NO.	数量 Q'TY
	9247135	VALVE;PILOT	9247135	1			I	9257577	1
		<for assembly of machine>							
	(9257577)	VALVE;PILOT		1	S				
		<for transportation>							
00	8094446	･CASING		1					
00A	+++++++	･･CASING		1	D				
00B	+++++++	･･SPOOL		4	D				
03	4203411	･SHIM 0.1mm		4	R	-D06/02	I	4662206	4
03	4662206	･SHIM 0.1mm		4	R	D06/03-			
04	4410898	･SPACER		4					
06	4429120	･SPRING;COMPRES.		2					
08	4425414	･SPRING;COMPRES.		2					
10	4615610	･GUIDE;SPRING		4					
11	4437333	･RING;RETAINING		4					
14	9759157	･PUSHER		2					
15	9759158	･PUSHER		2					
17	9246436	･SLEEVE ASS'Y		4					
17A	+++++++	･･SLEEVE		1	D				
17B	+++++++	･･SEAL;OIL		1	D				
19	4201993	･O-RING		4					
21	4614296	･PLATE		1					
22	4335060	･JOINT;UNIVERSAL		1					
23	4437106	･CAM		1		-H25048	I	4639115	1
23	4639115	･CAM		1		H25049-			
24	4631248	･JOINT;SCREW		1					
26	4614286	･PLUG		1					
27	4170585	･O-RING		1					
28	4614331	･RING;RETAINING		1					
33	4651556	･SPRING;COMPRES.		2					
34	4651557	･SPRING;COMPRES.		2					

ﾊﾞﾙﾌﾞ;ﾊﾟｲﾛｯﾄ (走行)
VALVE;PILOT (TRAVEL)

適用号機 050001-
Serial No.

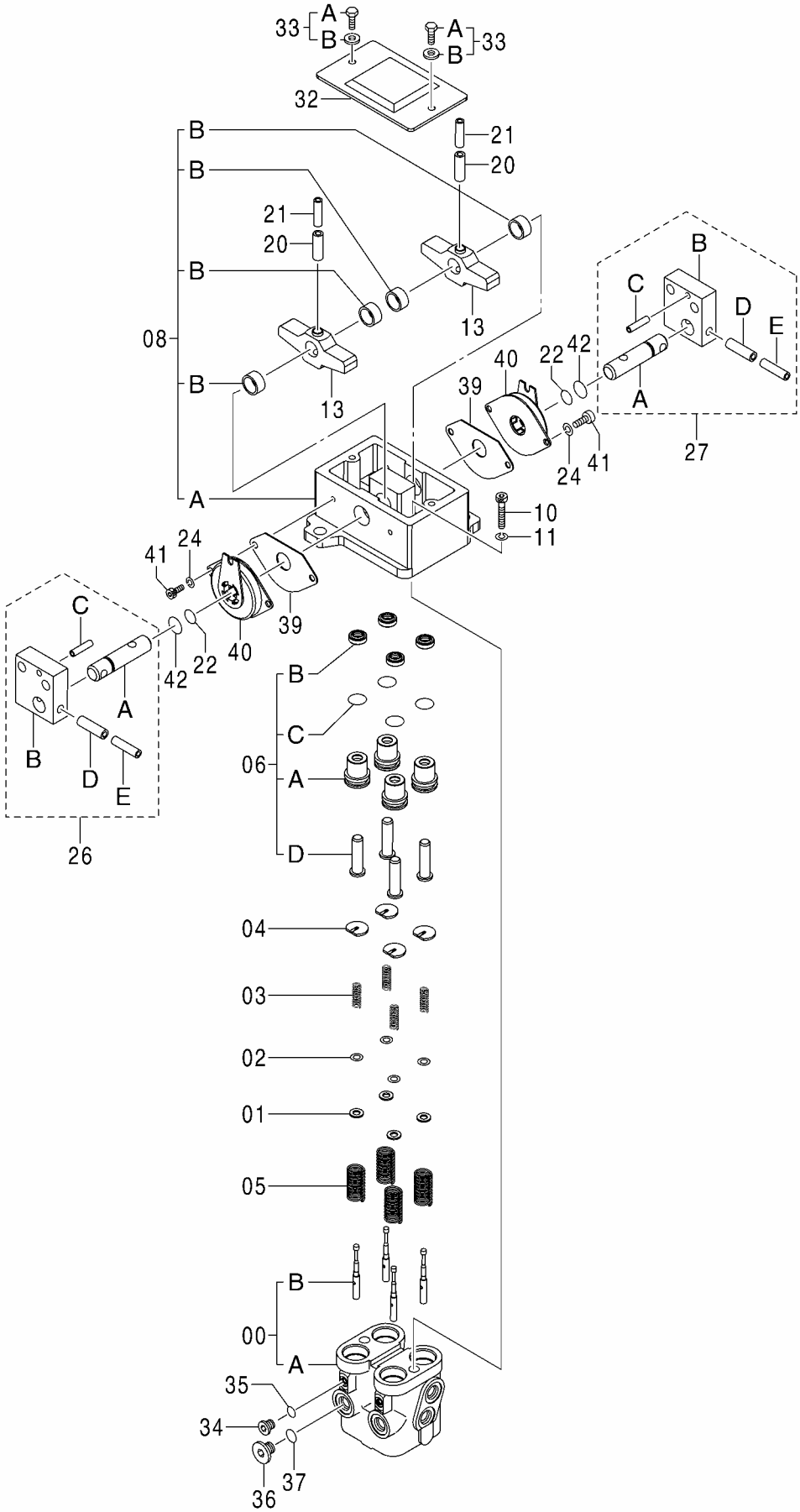

9226365A

ﾊﾞﾙﾌﾞ;ﾊﾟｲﾛｯﾄ (走行)
VALVE;PILOT (TRAVEL)

適用号機 050001-
Serial No.

符号 ITEM	部品番号 PART NO.	部品名 PART NAME	コード CODE	数量 Q'TY	ｻｰﾋﾞｽｺｰﾄﾞ S.C	適用号機 SERIAL NO.	互換性 ICA	代替部品 REPLACEABLE PART 部品番号 PART NO.	数量 Q'TY
	9226365	VALVE;PILOT	9226365A	1			I	9235551	1
		<for assembly of machine>							
	(9235551)	VALVE;PILOT		1	S				
		<for transportation>							
00	8092248	･CASING ASS'Y		1					
00A	+++++++	･･CASING		1	D				
00B	+++++++	･･SPOOL		4	D				
01	4319299	･SPACER		4					
02	4203411	･SHIM 0.1mm		4	R				
03	4368629	･SPRING;COMPRES.		4					
04	4364970	･GUIDE;SPRING		4					
05	4368630	･SPRING;COMPRES.		4					
06	9226367	･PUSHER;ASSY		4					
06A	3099628	･･BUSHING		1					
06B	4447050	･･SEAL;OIL		1					
06C	4201993	･･O-RING		1					
06D	4602154	･･PUSHER		1					
08	9184275	･HOLDER		1					
08A	2044332	･･HOLDER		1					
08B	4437433	･･BUSHING		4					
10	J781030	･BOLT;SOCKET		2					
11	A590910	･WASHER;SPRING		2					
13	3098245	･CAM		2					
20	4027427	･PIN;SPRING		2					
21	4213419	･PIN;SPRING		2					
22	4185600	･O-RING		2					
24	A590906	･WASHER;SPRING		4					
26	9207567	･PIN ASS'Y		1					
26A	4425305	･･PIN		1					
26B	3087987	･･BRACKET		1					
26C	4051262	･･PIN;SPRING		1					
26D	4205318	･･PIN;SPRING		1					
26E	4205317	･･PIN;SPRING		1					
27	9207568	･PIN ASS'Y		1					
27A	4425305	･･PIN		1					
27B	3087987	･･BRACKET		1					
27C	4051262	･･PIN;SPRING		1					
27D	4205318	･･PIN;SPRING		1					
27E	4205317	･･PIN;SPRING		1					
32	8077903	･COVER		1					

ﾊﾞﾙﾌﾞ;ﾊﾟｲﾛｯﾄ (走行)
VALVE;PILOT (TRAVEL)

適用号機 050001-
Serial No.

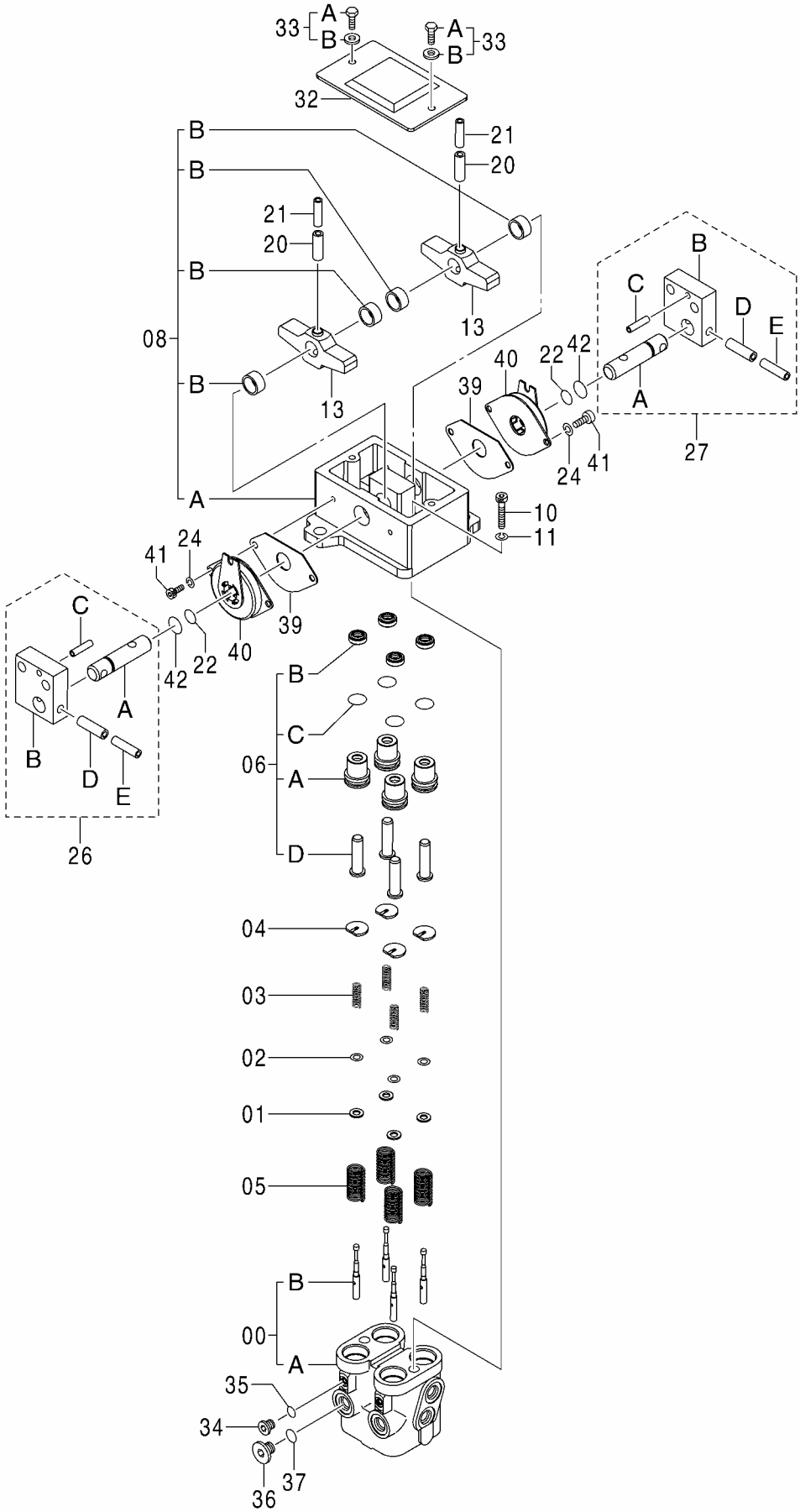

9226365A

ﾊﾞﾙﾌﾞ;ﾊﾟｲﾛｯﾄ (走行)
VALVE;PILOT (TRAVEL)

適用号機 050001-
Serial No.

符号 ITEM	部品番号 PART NO.	部品名 PART NAME	コード CODE	数量 Q'TY	ｻｰﾋﾞｽｺｰﾄﾞ S.C	適用号機 SERIAL NO.	互換性 ICA	代替部品 REPLACEABLE PART 部品番号 PART NO.	数量 Q'TY
33	J260614	･BOLT;SEMS		2	D				
33A	J900614	･･BOLT		1					
33B	A590106	･･WASHER;PLANE		1					
34	4217651	･PLUG		2					
35	4113154	･O-RING		2					
36	4208977	･PLUG		2					
37	964255	･O-RING		2					
39	4437432	･SEAT;RUBBER		2					
40	4428902	･DAMPER		2					
41	J780612	･BOLT;SOCKET		4					
42	4447067	･O-RING		2					

ﾊﾞﾙﾌﾞ;ｿﾚﾉｲﾄﾞ
VALVE;SOLENOID

適用号機　050001-
Serial No.

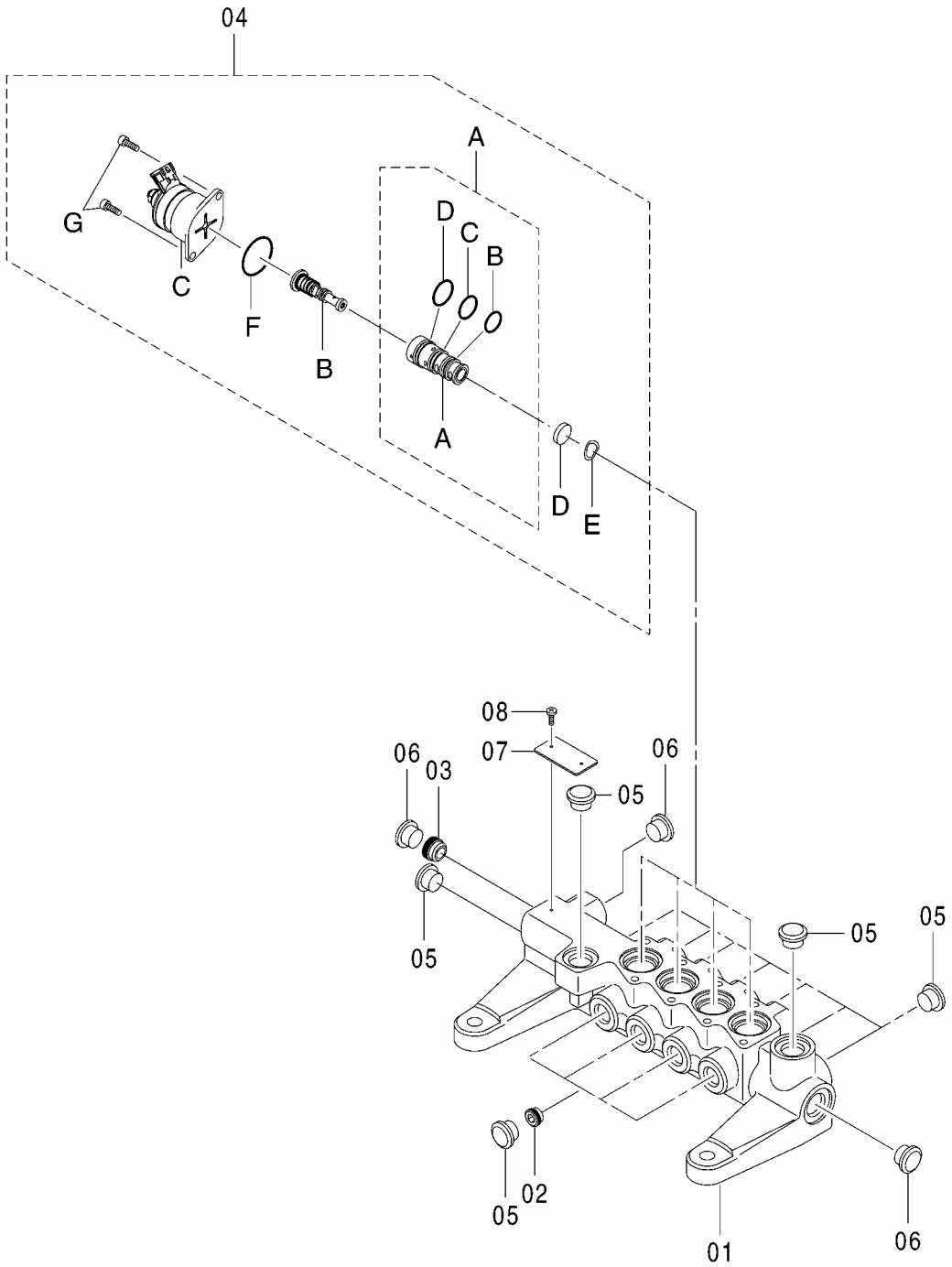

ﾊﾞﾙﾌﾞ;ｿﾚﾉｲﾄﾞ
VALVE;SOLENOID

適用号機 050001-
Serial No.

符号 ITEM	部品番号 PART NO.	部品名 PART NAME	コード CODE	数量 Q'TY	ｻｰﾋﾞｽｺｰﾄﾞ S.C	適用号機 SERIAL NO.	互換性 ICA	代替部品 REPLACEABLE PART 部品番号 PART NO.	数量 Q'TY
	9246518	VALVE;SOLENOID	9246518	1					
01	+++++++	･HOUSING		1	D				
02	9761179	･PLUG		4					
03	9228828	･PLUG		1					
04	9239590	･VALVE;SOLENOID		4					
04A	+++++++	･･SLEEVE		1	D				
04AA	+++++++	･･･SLEEVE		1	D				
04AB	4614701	･･･O-RING		1					
04AC	4614702	･･･O-RING		1					
04AD	4614703	･･･O-RING		1					
04B	+++++++	･･SPOOL		1	D				
04C	+++++++	･･SOLENOID ASSY		1	D				
04D	+++++++	･･PLATE		1	D				
04E	+++++++	･･WASHER		1	D				
04F	4614764	･･O-RING		1					
04G	J780512	･･BOLT;SOCKET		2					
05	3095882	･PLUG		14					
06	3094771	･PLUG		3					
07	+++++++	･NAME-PLATE		1	D				
08	M491832	･SCREW;DRIVE		2					

ﾊﾞﾙﾌﾞ;ﾛｯｸ
VALVE;LOCK

適用号機　050001-
Serial No.

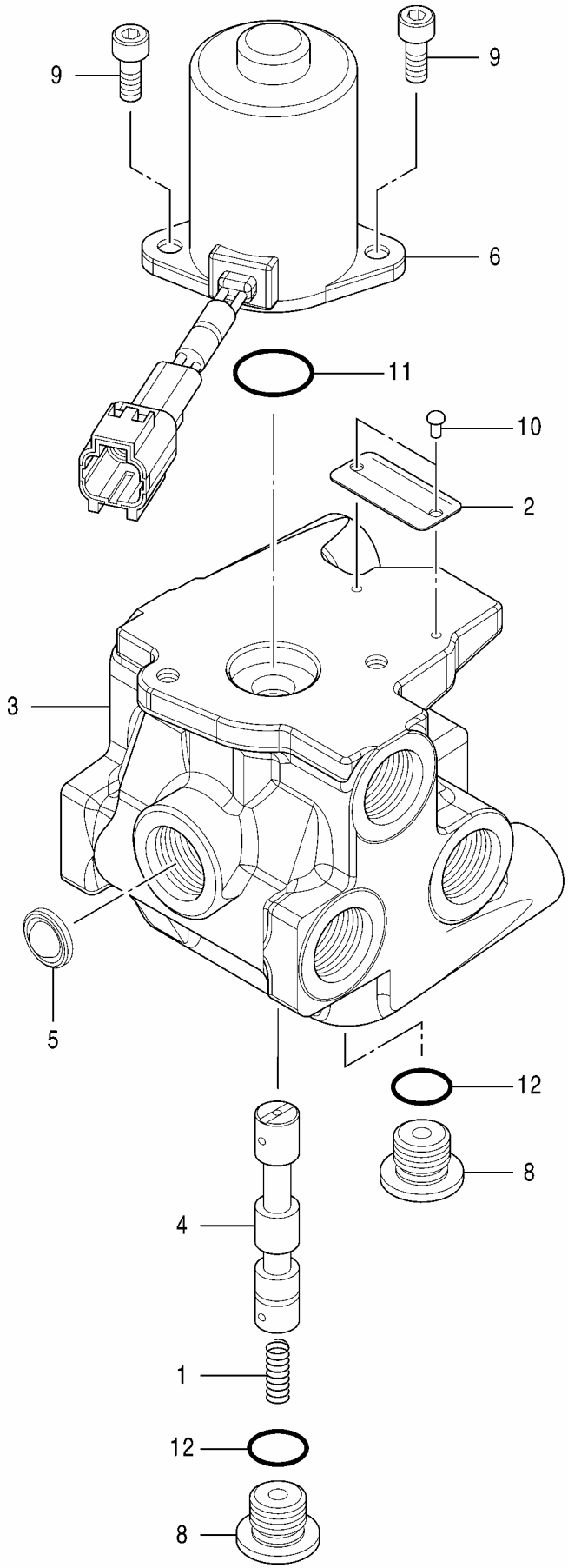

0976500

ﾊﾞﾙﾌﾞ;ﾛｯｸ
VALVE;LOCK

適用号機 050001-
Serial No.

符号 ITEM	部品番号 PART NO.	部品名 PART NAME	コード CODE	数量 Q'TY	ｻｰﾋﾞｽｺｰﾄﾞ S.C	適用号機 SERIAL NO.	互換性 ICA	代替部品 REPLACEABLE PART 部品番号 PART NO.	数量 Q'TY
	4609630	VALVE;LOCK	0976500	1					
1	0624904	･SPRING		1					
2	+++++++	･NAME-PLATE		1	D				
3	+++++++	･BODY		1	D				
4	+++++++	･SPOOL		1	D				
5	+++++++	･FILTER		1	D				
6	0976504	･SOLENOID		1					
8	0732608	･PLUG		2					
9	0794204	･BOLT;SOCKET		2					
10	0794701	･SCREW;DRIVE		2					
11	954495	･O-RING		1					
12	957366	･O-RING		2					

ﾊﾞﾙﾌﾞ;ｼｬﾄﾙ (1/5)
VALVE;SHUTTLE (1/5)

適用号機 050001-
Serial No.

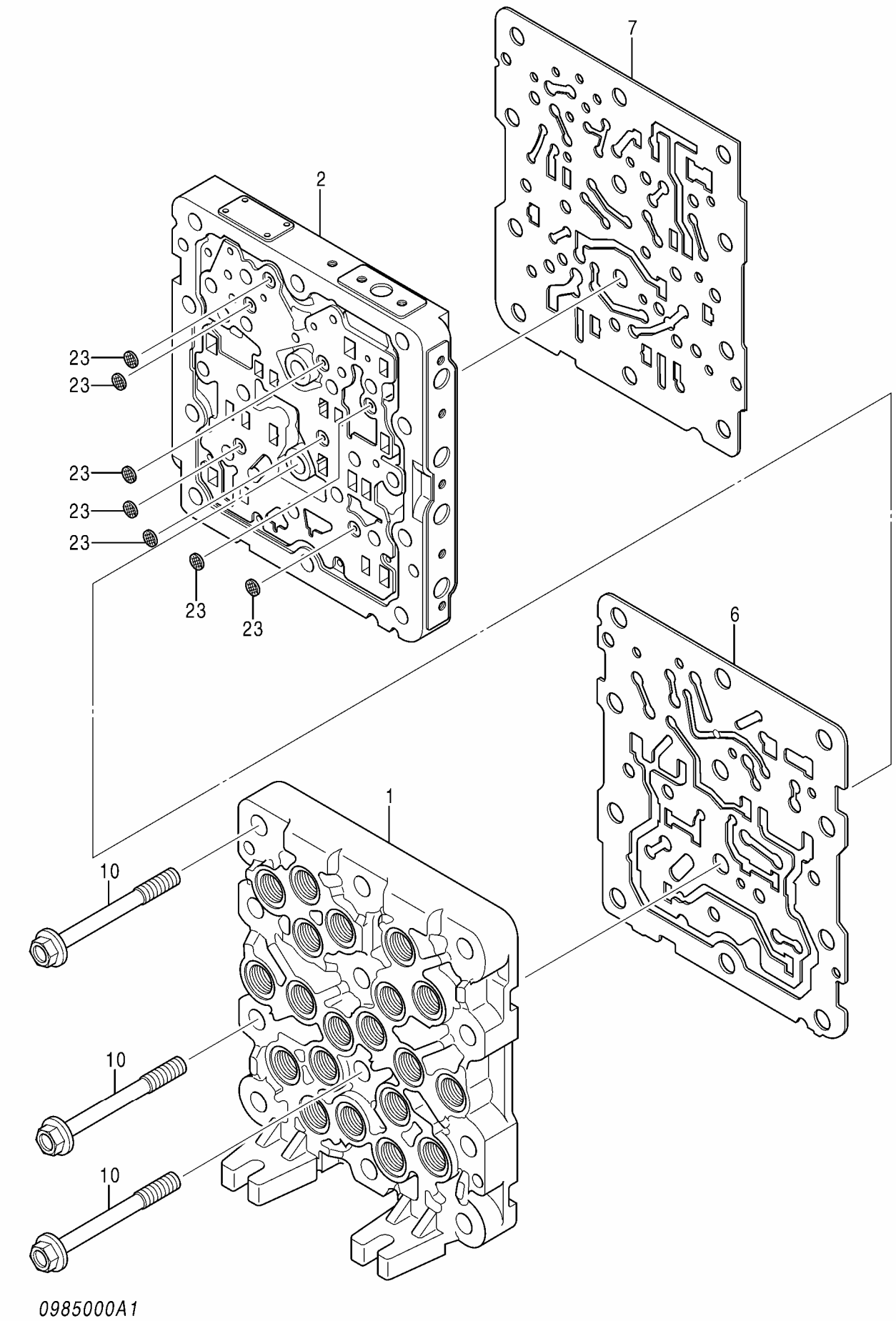

ﾊﾞﾙﾌﾞ;ｼｬﾄﾙ (1/5)
VALVE;SHUTTLE (1/5)

適用号機 050001-
Serial No.

符号 ITEM	部品番号 PART NO.	部品名 PART NAME	コード CODE	数量 Q'TY	ｻｰﾋﾞｽｺｰﾄﾞ S.C	適用号機 SERIAL NO.	互換性 ICA	代替部品 REPLACEABLE PART 部品番号 PART NO.	数量 Q'TY
	4645278	VALVE;SHUTTLE (1/5)	0985000A1	1					
	ｺﾉ 部品番号ﾉ 構成部品ﾊ VALVE;SHUTTLE(1/5) ｶﾗ (5/5)ﾉ 部品ｦ 含ﾐﾏｽ。								
	This PART NO. consists of all parts shown in VALVE;SHUTTLE(1/5) to (5/5).								
1	+++++++	･BODY		1	D				
2	+++++++	･BODY		1	D				
6	+++++++	･GASKET		1	D				
7	+++++++	･GASKET		1	D				
10	+++++++	･BOLT		12	D				
23	+++++++	･FILTER		7	D				

バルブ;シャトル (2/5)
VALVE;SHUTTLE (2/5)

適用号機 050001-
Serial No.

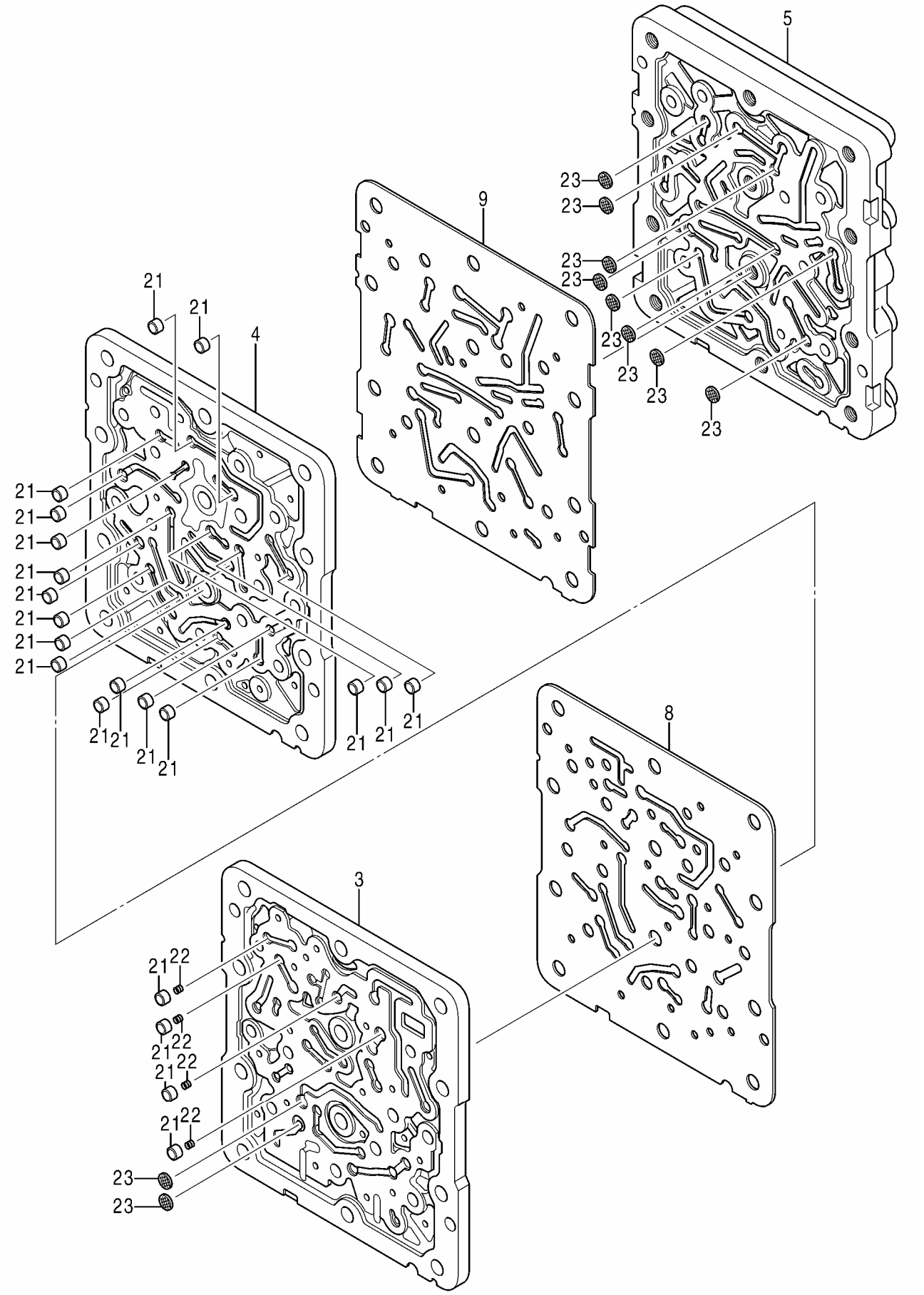

0985000A2

ﾊﾞﾙﾌﾞ;ｼｬﾄﾙ (2/5)
VALVE;SHUTTLE (2/5)

適用号機 050001-
Serial No.

符号 ITEM	部品番号 PART NO.	部品名 PART NAME	コード CODE	数量 Q'TY	ｻｰﾋﾞｽｺｰﾄﾞ S.C	適用号機 SERIAL NO.	互換性 ICA	代替部品 REPLACEABLE PART 部品番号 PART NO.	数量 Q'TY
	4645278	VALVE;SHUTTLE (2/5)	0985000A2	1					
	ｺﾉ 部品番号ﾉ 構成部品ﾊ VALVE;SHUTTLE(1/5) ｶﾗ (5/5)ﾉ 部品ｦ 含ﾐﾏｽ。								
	This PART NO. consists of all parts shown in VALVE;SHUTTLE(1/5) to (5/5).								
3	+++++++	･BODY		1	D				
4	+++++++	･BODY		1	D				
5	+++++++	･BODY		1	D				
8	+++++++	･GASKET		1	D				
9	+++++++	･GASKET		1	D				
21	+++++++	･SHUTTLE		21	D				
22	+++++++	･SPRING		4	D				
23	+++++++	･FILTER		10	D				

ﾊﾞﾙﾌﾞ;ｼｬﾄﾙ (3/5)
VALVE;SHUTTLE (3/5)

適用号機 050001-
Serial No.

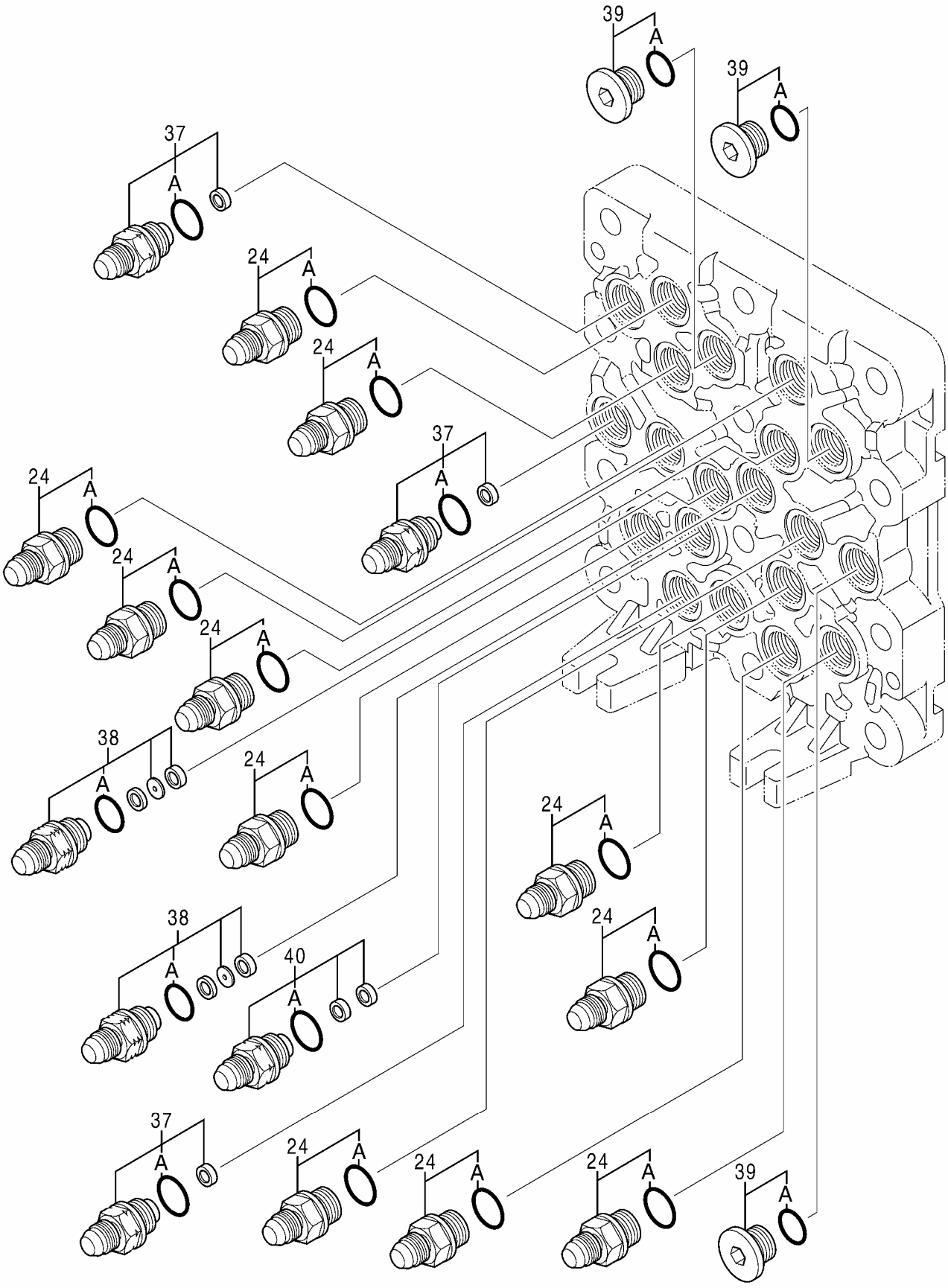

0985000A3

ﾊﾞﾙﾌﾞ;ｼｬﾄﾙ (3/5)
VALVE;SHUTTLE (3/5)

適用号機 050001-
Serial No.

符号 ITEM	部品番号 PART NO.	部品名 PART NAME	コード CODE	数量 Q'TY	ｻｰﾋﾞｽｺｰﾄﾞ S.C	適用号機 SERIAL NO.	互換性 ICA	代替部品 REPLACEABLE PART 部品番号 PART NO.	数量 Q'TY
	4645278	VALVE;SHUTTLE (3/5)	0985000A3	1					
	ｺﾉ 部品番号ﾉ 構成部品ﾊ VALVE;SHUTTLE(1/5) ｶﾗ (5/5)ﾉ 部品ｦ 含ﾐﾏｽ。								
	This PART NO. consists of all parts shown in VALVE;SHUTTLE(1/5) to (5/5).								
24	4451784	･ADAPTER;S		11					
24A	4509180	･･O-RING		1					
37	4451787	･ADAPTER;S		3					
37A	4509180	･･O-RING		1					
38	4451788	･ADAPTER;S		2					
38A	4509180	･･O-RING		1					
39	4451789	･PLUG		3					
39A	4509180	･･O-RING		1					
40	4654655	･ADAPTER;S		1					
40A	4509180	･･O-RING		1					

ﾊﾞﾙﾌﾞ;ｼｬﾄﾙ (4/5)
VALVE;SHUTTLE (4/5)

適用号機 050001-
Serial No.

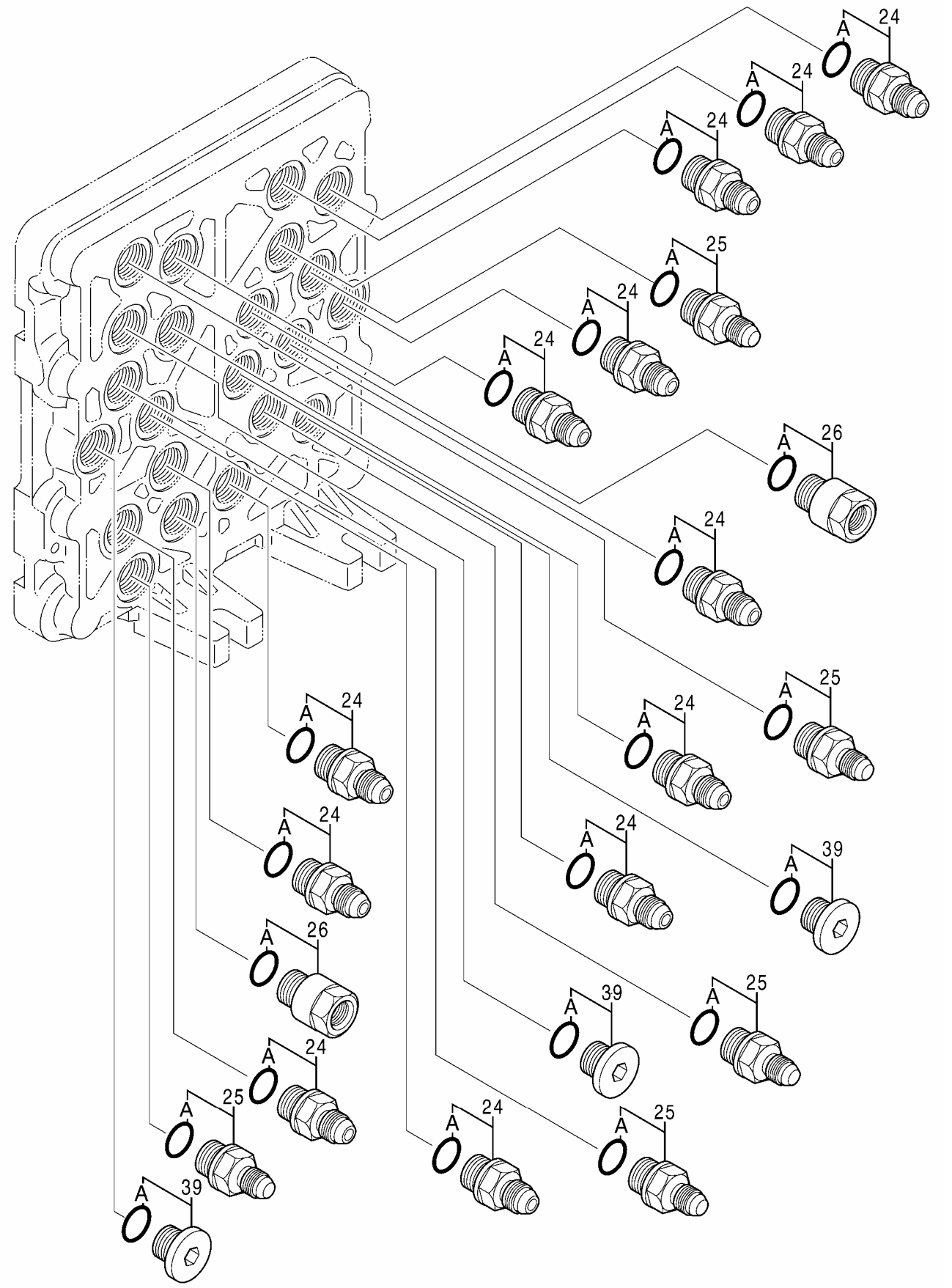

0985000A4

ﾊﾞﾙﾌﾞ;ｼｬﾄﾙ (4/5)
VALVE;SHUTTLE (4/5)

適用号機 050001-
Serial No.

符号 ITEM	部品番号 PART NO.	部品名 PART NAME	コード CODE	数量 Q'TY	ｻｰﾋﾞｽｺｰﾄﾞ S.C	適用号機 SERIAL NO.	互換性 ICA	代替部品 REPLACEABLE PART 部品番号 PART NO.	数量 Q'TY
	4645278	VALVE;SHUTTLE (4/5)	0985000A4	1					
	ｺﾉ 部品番号ﾉ 構成部品ﾊ VALVE;SHUTTLE(1/5) ｶﾗ (5/5)ﾉ 部品ｦ 含ﾐﾏｽ。								
	This PART NO. consists of all parts shown in VALVE;SHUTTLE(1/5) to (5/5).								
24	4451784	･ADAPTER;S		12					
24A	4509180	･･O-RING		1					
25	4451785	･ADAPTER;S		5					
25A	4509180	･･O-RING		1					
26	4451786	･REDUCER;S		2					
26A	4509180	･･O-RING		1					
39	4451789	･PLUG		3					
39A	4509180	･･O-RING		1					

ﾊﾞﾙﾌﾞ;ｼｬﾄﾙ (5/5)
VALVE;SHUTTLE (5/5)

適用号機 050001-
Serial No.

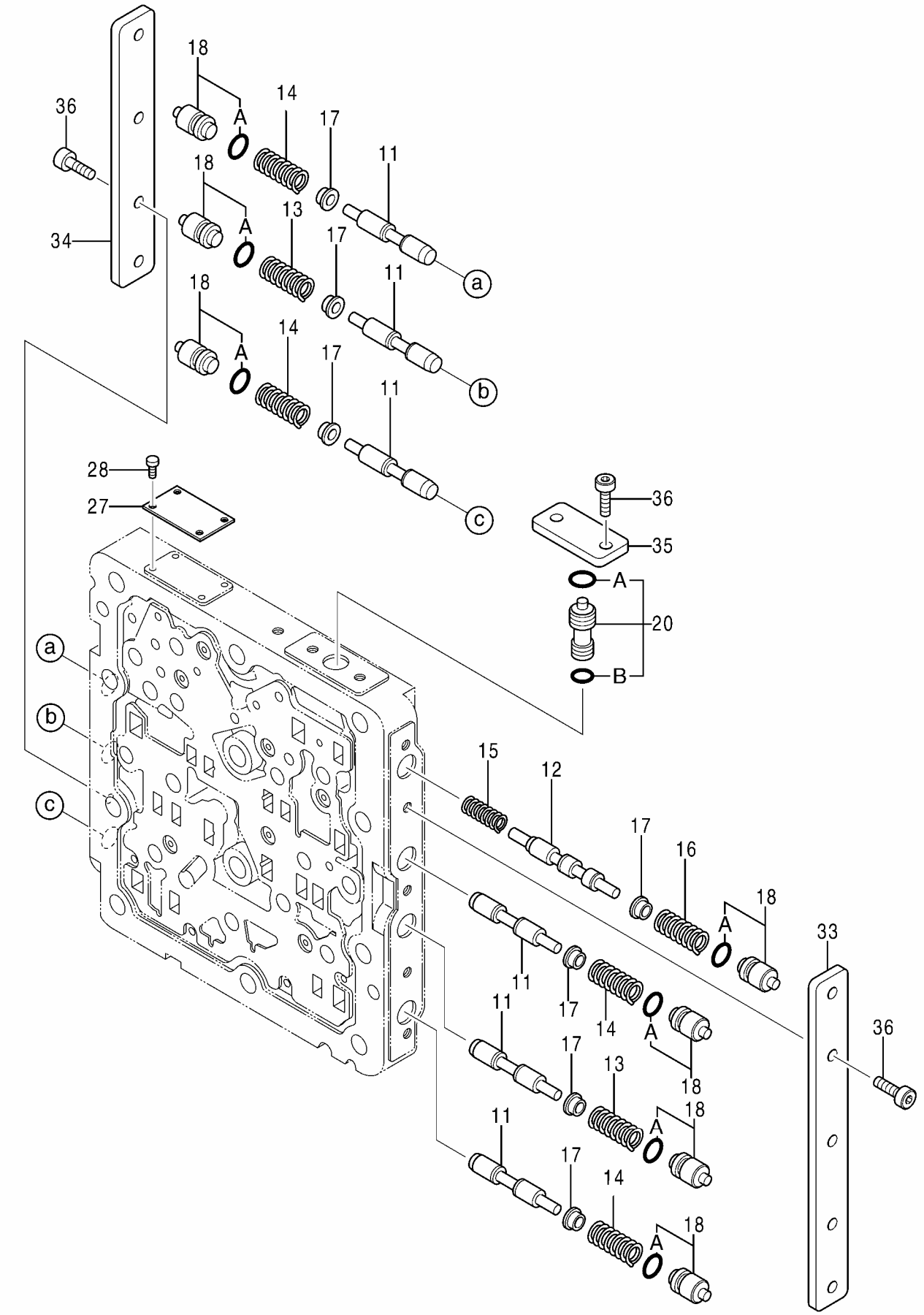

0985000A5

ﾊﾞﾙﾌﾞ;ｼｬﾄﾙ (5/5)
VALVE;SHUTTLE (5/5)

適用号機 050001-
Serial No.

符号 ITEM	部品番号 PART NO.	部品名 PART NAME	コード CODE	数量 Q'TY	ｻｰﾋﾞｽｺｰﾄﾞ S.C	適用号機 SERIAL NO.	互換性 ICA	代替部品 REPLACEABLE PART 部品番号 PART NO.	数量 Q'TY
	4645278	VALVE;SHUTTLE (5/5)	0985000A5	1					
	ｺﾉ 部品番号ﾉ 構成部品ﾊ VALVE;SHUTTLE(1/5) ｶﾗ (5/5)ﾉ 部品ｦ 含ﾐﾏｽ。								
	This PART NO. consists of all parts shown in VALVE;SHUTTLE(1/5) to (5/5).								
11	4453819	･SPOOL		6					
12	4453820	･SPOOL		1					
13	0788703	･SPRING		2					
14	0788704	･SPRING		4					
15	0788705	･SPRING		1					
16	0788706	･SPRING		1					
17	0788707	･SEAT;SPRING		7					
18	4452647	･PLUG		7					
18A	4140436	･･O-RING		1					
20	4452648	･VALVE;SLEEVE		1					
20A	4140436	･･O-RING		1					
20B	992526	･･O-RING		1					
27	+++++++	･NAME-PLATE		1	D				
28	+++++++	･SCREW;DRIVE		4	D				
33	0788710	･PLATE		1					
34	0788711	･PLATE		1					
35	0788712	･PLATE		1					
36	0788713	･BOLT;SOCKET		11					

ﾊﾞﾙﾌﾞ
VALVE

適用号機　050001-
Serial No.

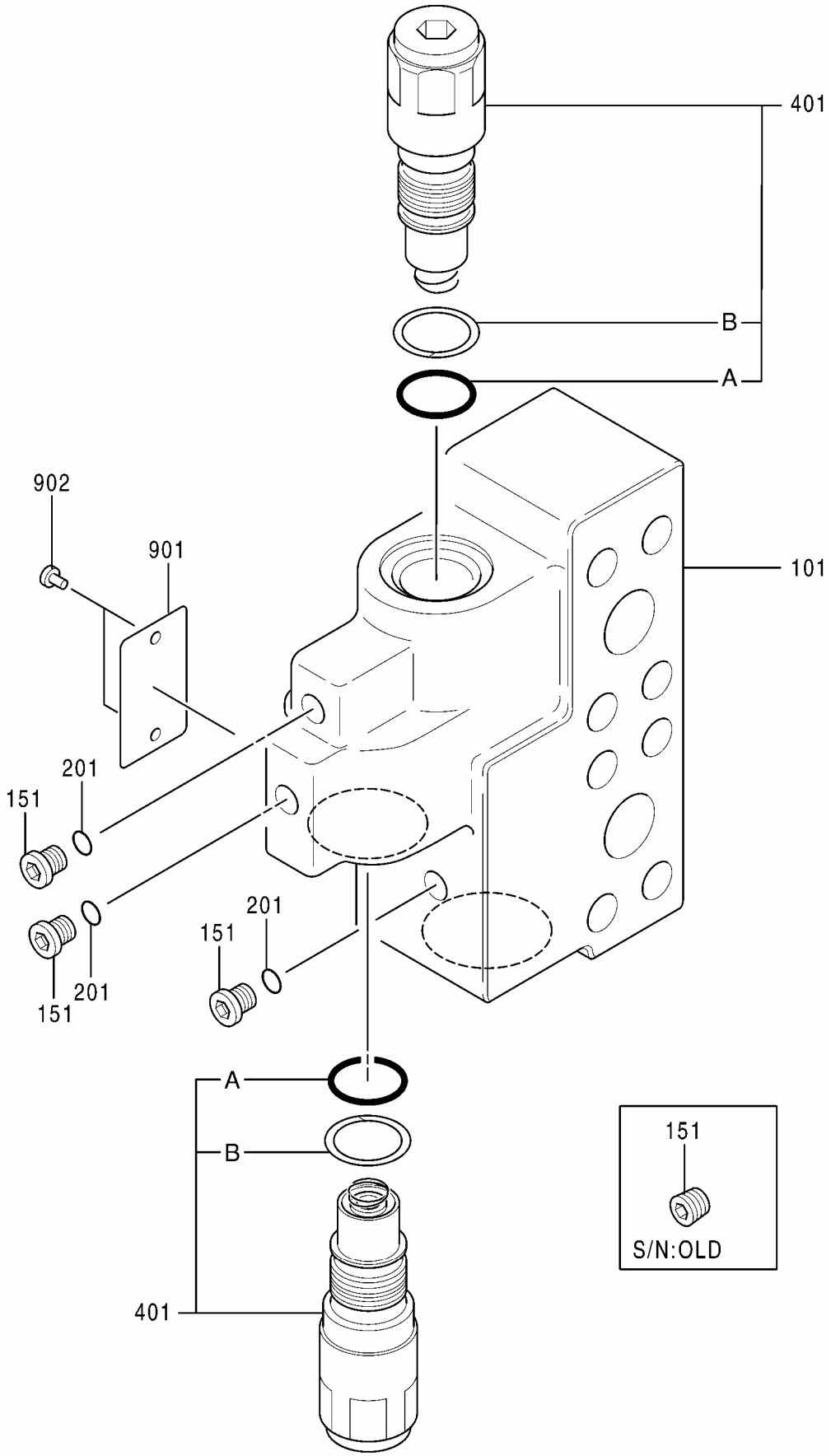

0976400B

ﾊﾞﾙﾌﾞ
VALVE

適用号機 050001-
Serial No.

符号 ITEM	部品番号 PART NO.	部品名 PART NAME	コード CODE	数量 Q'TY	ｻｰﾋﾞｽｺｰﾄﾞ S.C	適用号機 SERIAL NO.	互換性 ICA	代替部品 REPLACEABLE PART 部品番号 PART NO.	数量 Q'TY
	4644566	VALVE	0976400B	1					
101	0976401	･CASING		1		-D07/12	T	0976402	1
								4656242	3
								0232127	3
101	0976402	･CASING		1		D08/01-			
151	0263019	･PLUG		3		-D07/12	T	0976402	1
								4656242	3
								0232127	3
151	4656242	･PLUG		3		D08/01-			
201	0232127	･O-RING		3		D08/01-			
401	4655266	･VALVE		2					
401A	4506416	･･O-RING		2					
401B	4085607	･･RING;BACK-UP		2					
901	+++++++	･PLATE		1	D				
902	0625509	･PIN		2					

フィルタ;オイル
FILTER;OIL

適用号機　050001-
Serial No.

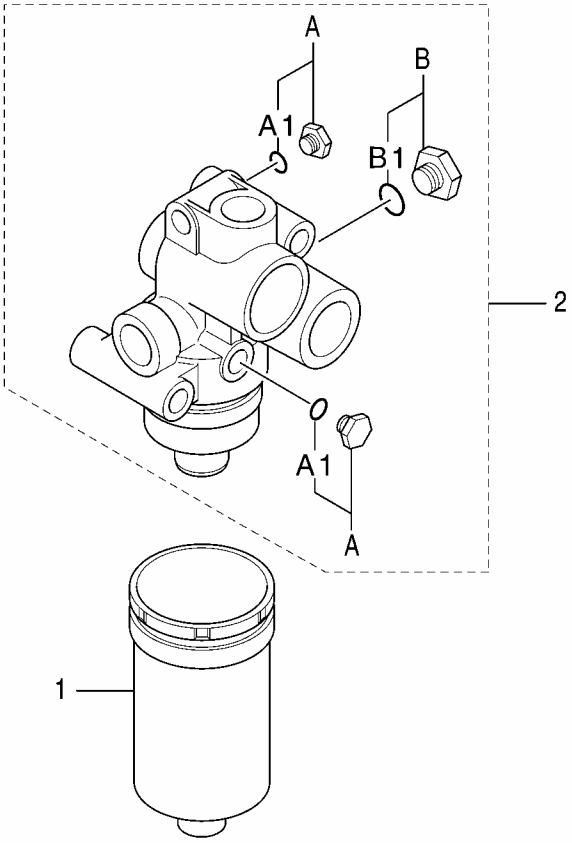

ﾌｨﾙﾀ;ｵｲﾙ
FILTER;OIL

適用号機　050001-
Serial No.

符号 ITEM	部品番号 PART NO.	部品名 PART NAME	コード CODE	数量 Q'TY	ｻｰﾋﾞｽｺｰﾄﾞ S.C	適用号機 SERIAL NO.	互換性 ICA	代替部品 REPLACEABLE PART 部品番号 PART NO.	代替部品 REPLACEABLE PART 数量 Q'TY
	4629717	FILTER;OIL	0977100	1					
1	4630525	･ELEMENT;FILTER		1					
2	+++++++	･HEAD ASS'Y		1	D				
2A	A885004	･･PLUG		2					
2A1	957366	･･･O-RING		1					
2B	A885002	･･PLUG		1					
2B1	4506418	･･･O-RING		1					

ジョイント;センタ
JOINT;CENTER

適用号機　050001-
Serial No.

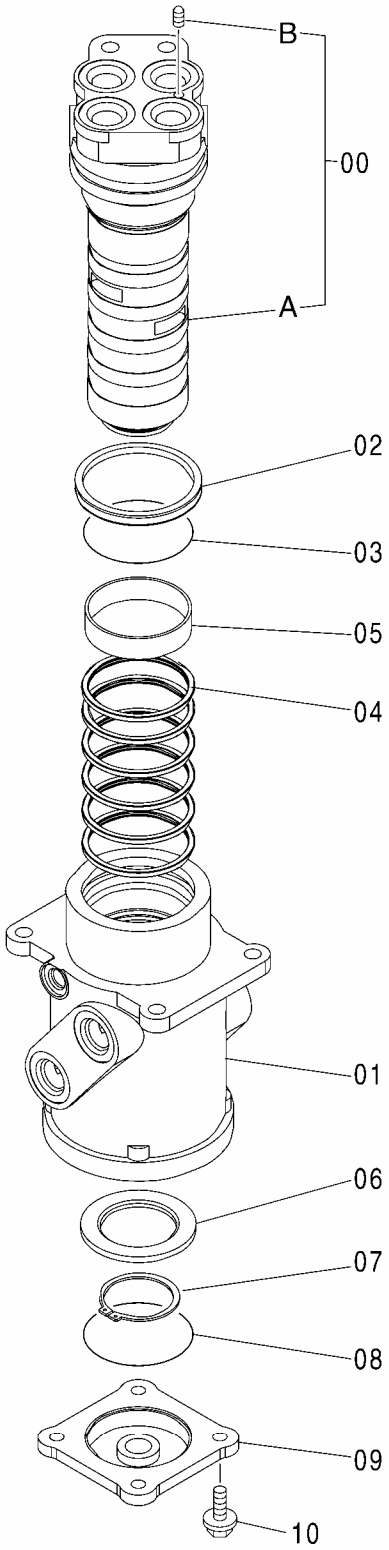

ｼﾞｮｲﾝﾄ;ｾﾝﾀ
JOINT;CENTER

適用号機　050001-
Serial No.

符号 ITEM	部品番号 PART NO.	部品名 PART NAME	コード CODE	数量 Q'TY	ｻｰﾋﾞｽｺｰﾄﾞ S.C	適用号機 SERIAL NO.	互換性 ICA	代替部品 REPLACEABLE PART 部品番号 PART NO.	代替部品 REPLACEABLE PART 数量 Q'TY
	9101521	JOINT;CENTER ASS'Y	9101521	1					
00	9145787	･SPINDLE ASS'Y		1					
00A	0001193	･･SPINDLE		1					
00B	4239611	･･PLUG		1					
01	0003542	･BODY		1					
02	4390776	･SEAL;DUST		1					
03	4367664	･O-RING		1					
04	4231543	･SEAL;OIL		6					
05	4241780	･BUSHING		1					
06	3070250	･RING		1					
07	991347	･RING;RETAINING		1					
08	A810100	･O-RING		1					
09	2034607	･COVER		1					
10	J271030	･BOLT;SEMS		4	D				
10A	J901030	･･BOLT		1					
10B	J222010	･･WASHER		1					

ｼﾘﾝﾀﾞ;ﾌﾞｰﾑ (右)
CYL.;BOOM (R)

適用号機 050001-
Serial No.

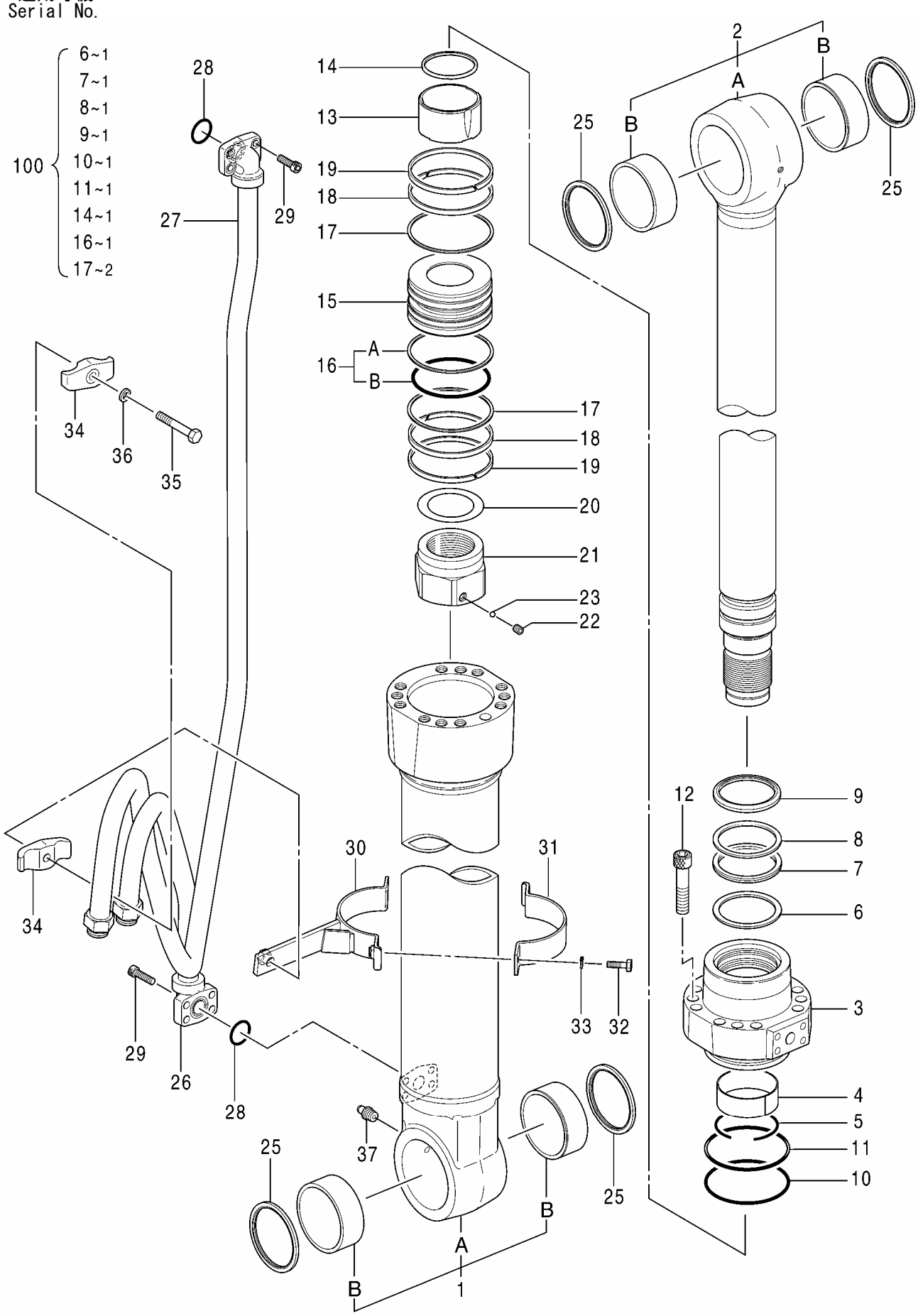

0975000

ｼﾘﾝﾀﾞ;ﾌﾞｰﾑ (右)
CYL.;BOOM (R)

適用号機 050001-
Serial No.

符号 ITEM	部品番号 PART NO.	部品名 PART NAME	コード CODE	数量 Q'TY	ｻｰﾋﾞｽｺｰﾄﾞ S.C	適用号機 SERIAL NO.	互換性 ICA	代替部品 REPLACEABLE PART 部品番号 PART NO.	数量 Q'TY
	4628636	CYL.;BOOM (R)	0975000	1					
1	0975001	･TUBE;CYL. ASS'Y		1					
1A	+++++++	･･TUBE;CYL.		1	D				
1B	4381855	･･PIN;BUSHING		2					
2	0975002	･ROD;PISTON ASS'Y		1					
2A	+++++++	･･ROD;PISTON		1	D				
2B	4381855	･･PIN;BUSHING		2					
3	0975005	･HEAD;CYL.		1					
4	0836104	･BUSHING		1					
5	0208504	･RING;RETAINING		1					
6	0974306	･RING;BUFFER		1	K				
7	0974307	･U-RING		1	K				
8	0836107	･RING;BACK-UP		1	K				
9	0807904	･RING;WIPER		1	K				
10	A811140	･O-RING		1	K				
11	0962004	･RING;BACK-UP		1	K				
12	0166012	･BOLT;SOCKET		12					
13	0836108	･BRG.;CUSHION		1					
14	0836109	･SEAL;CUSHION		1	K				
15	0975006	･PISTON		1					
16	0373411	･RING;SEAL		1	K				
16A	+++++++	･･RING;SEAL		1	D				
16B	+++++++	･･O-RING		1	D				
17	0492208	･RING;BACK-UP		2	K				
18	0962008	･RING		2					
19	0373413	･RING		2					
20	0373414	･SHIM		1					
21	0867308	･NUT		1					
22	0352715	･SCREW;SET		1					
23	0104404	･BALL		1					
25	4337631	･RING;WIPER		4					
26	0975008	･PIPE		1					
27	0975009	･PIPE		1					
28	984614	･O-RING		2					
29	M341236	･BOLT;SOCKET		8					
30	0975010	･BAND		1					
31	0975011	･BAND		1					
32	J901035	･BOLT		2					
33	A590910	･WASHER		2					
34	0236915	･HOLDER		2					

ｼﾘﾝﾀﾞ;ﾌﾞｰﾑ (右)
CYL.;BOOM (R)

適用号機 050001-
Serial No.

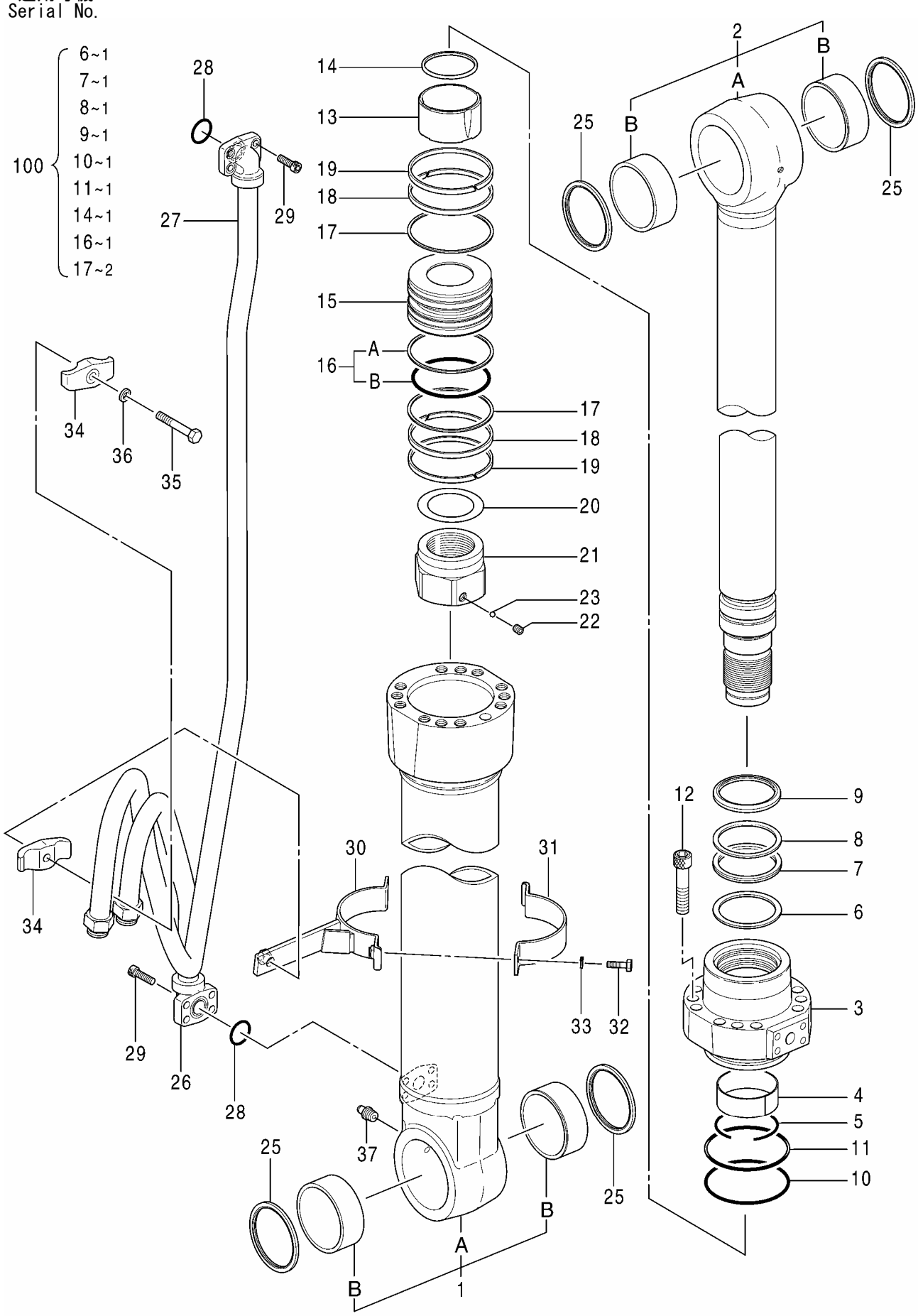

0975000

ｼﾘﾝﾀﾞ;ﾌﾞｰﾑ (右)
CYL.;BOOM (R)

適用号機 050001-
Serial No.

符号 ITEM	部品番号 PART NO.	部品名 PART NAME	コード CODE	数量 Q'TY	ｻｰﾋﾞｽｺｰﾄﾞ S.C	適用号機 SERIAL NO.	互換性 ICA	代替部品 REPLACEABLE PART 部品番号 PART NO.	代替部品 REPLACEABLE PART 数量 Q'TY
35	0236916	･BOLT		1					
36	A590914	･WASHER;SPRING		1					
37	J75481	･FITTING;GREASE		1					
100	4649049	SEAL;KIT		1					

シリンダ;ブーム (右)(ホースラプチャバルブ付)
CYL.;BOOM (R)(WITH HOSE RUPTURE VALVE)

適用号機 050001-
Serial No.

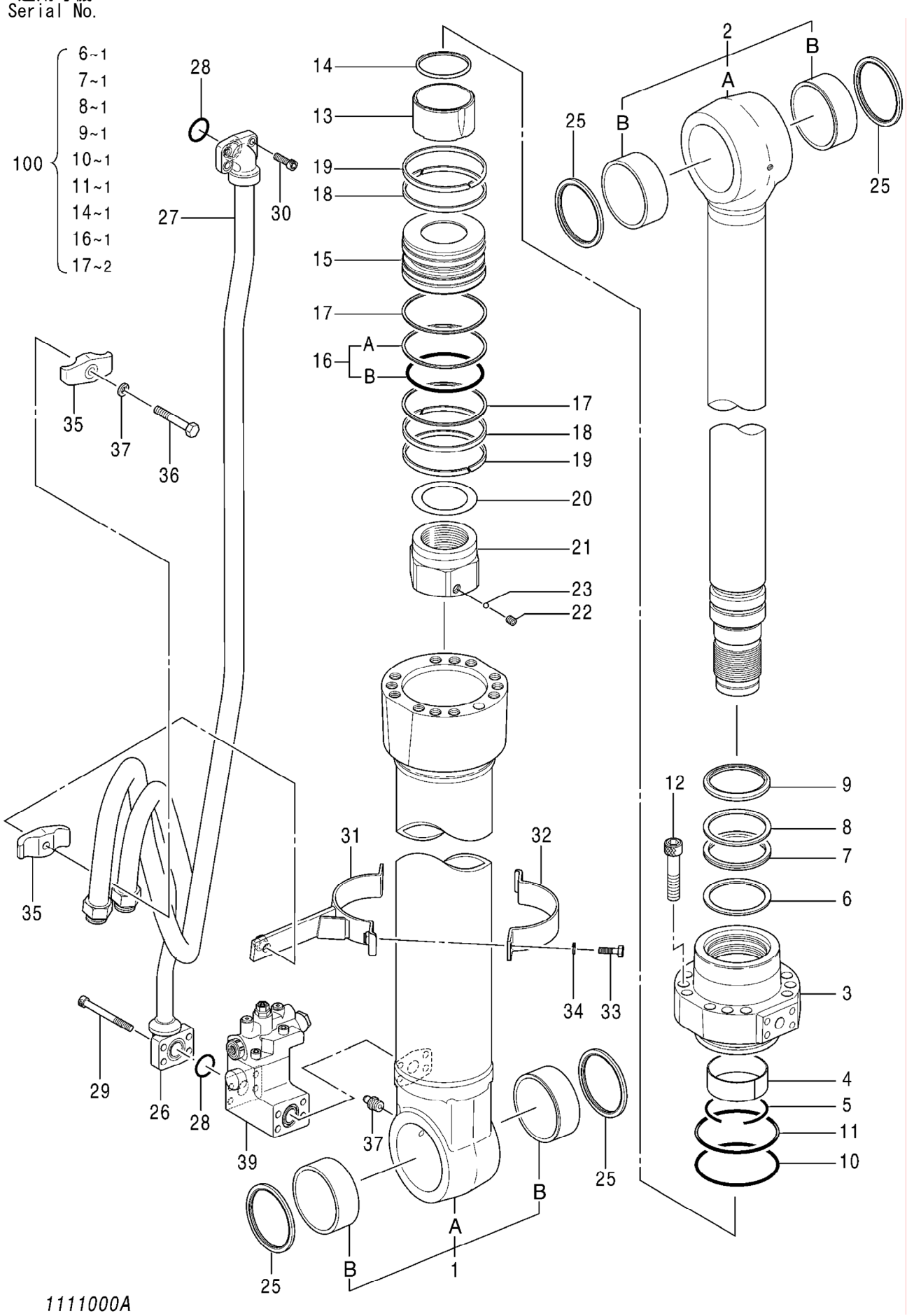

ｼﾘﾝﾀﾞ;ﾌﾞｰﾑ (右)(ﾎｰｽﾗﾌﾟﾁｬﾊﾞﾙﾌﾞ付)
CYL.;BOOM (R)(WITH HOSE RUPTURE VALVE)

適用号機 050001-
Serial No.

符号 ITEM	部品番号 PART NO.	部品名 PART NAME	コード CODE	数量 Q'TY	ｻｰﾋﾞｽｺｰﾄﾞ S.C	適用号機 SERIAL NO.	互換性 ICA	代替部品 REPLACEABLE PART 部品番号 PART NO.	数量 Q'TY
	4644670	CYL.;BOOM (R)	1111000A	1					
1	0975001	･TUBE;CYL. ASS'Y		1					
1A	+++++++	･･TUBE;CYL.		1	D				
1B	4381855	･･PIN;BUSHING		2					
2	0975002	･ROD;PISTON ASS'Y		1					
2A	+++++++	･･ROD;PISTON		1	D				
2B	4381855	･･PIN;BUSHING		2					
3	0975005	･HEAD;CYL.		1					
4	0836104	･BUSHING		1					
5	0208504	･RING;RETAINING		1					
6	0836115	･RING;BUFFER		1	K				
7	0836114	･U-RING		1	K				
8	0836107	･RING;BACK-UP		1	K				
9	0779704	･RING;WIPER		1	K				
10	A811140	･O-RING		1	K				
11	0962004	･RING;BACK-UP		1	K				
12	0166012	･BOLT;SOCKET		12					
13	0836108	･BRG.;CUSHION		1					
14	0836109	･SEAL;CUSHION		1	K				
15	0975006	･PISTON		1					
16	0373411	･RING;SEAL ASS'Y		1	K				
16A	+++++++	･･RING;SEAL		1	D				
16B	+++++++	･･O-RING		1	D				
17	0492208	･RING;BACK-UP		2	K				
18	0962008	･RING		2					
19	0373413	･RING		2					
20	0373414	･SHIM		1					
21	0867308	･NUT		1					
22	0352715	･SCREW;SET		1					
23	0104404	･BALL		1					
25	4337631	･RING;WIPER		4					
26	1111001	･PIPE		1					
27	0975009	･PIPE		1					
28	984614	･O-RING		2					
29	0815902	･BOLT;SOCKET		4					
30	M341236	･BOLT;SOCKET		4					
31-37	1111002	･BAND ASS'Y		1					
31	0975010	･･BAND		1					
32	0975011	･･BAND		1					
33	J901035	･･BOLT		2					

シリンダ;ブーム (右)(ホースラプチャバルブ付)
CYL.;BOOM (R)(WITH HOSE RUPTURE VALVE)

適用号機 050001-
Serial No.

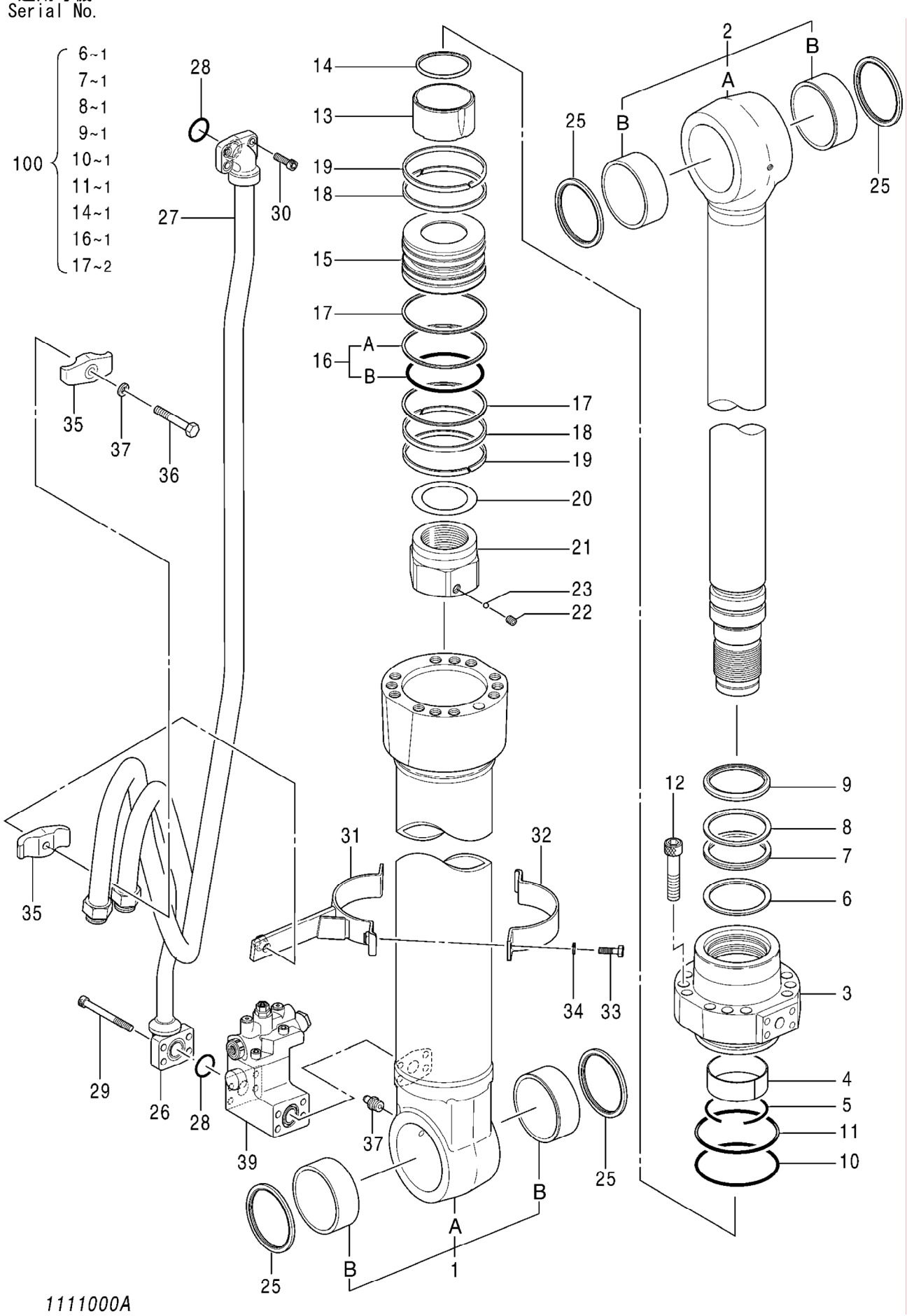

1111000A

ｼﾘﾝﾀﾞ;ﾌﾞｰﾑ (右)(ﾎｰｽﾗﾌﾟﾁｬﾊﾞﾙﾌﾞ付)
CYL.;BOOM (R)(WITH HOSE RUPTURE VALVE)

適用号機 050001-
Serial No.

符号 ITEM	部品番号 PART NO.	部品名 PART NAME	コード CODE	数量 Q'TY	ｻｰﾋﾞｽｺｰﾄﾞ S.C	適用号機 SERIAL NO.	互換性 ICA	代替部品 REPLACEABLE PART 部品番号 PART NO.	数量 Q'TY
34	A590910	･･WASHER		2					
35	0236915	･･HOLDER		2					
36	0236916	･･BOLT		1					
37	A590914	･･WASHER;SPRING		1					
38	J75481	･FITTING;GREASE		1		-D08/10	Y	1203312	1
38	1203312	･FITTING;GREASE		1		D08/11-			
39	4645207	･VALVE;HOLDING		1		-D08/10	I	4706906	1
39	4706906	･VALVE;HOLDING		1		D08/11-			
100	4649049	SEAL;KIT		1					

ﾊﾞﾙﾌﾞ;ﾎｰﾙﾃﾞｨﾝｸﾞ
VALVE;HOLDING

適用号機 050001-D08/10
Serial No.

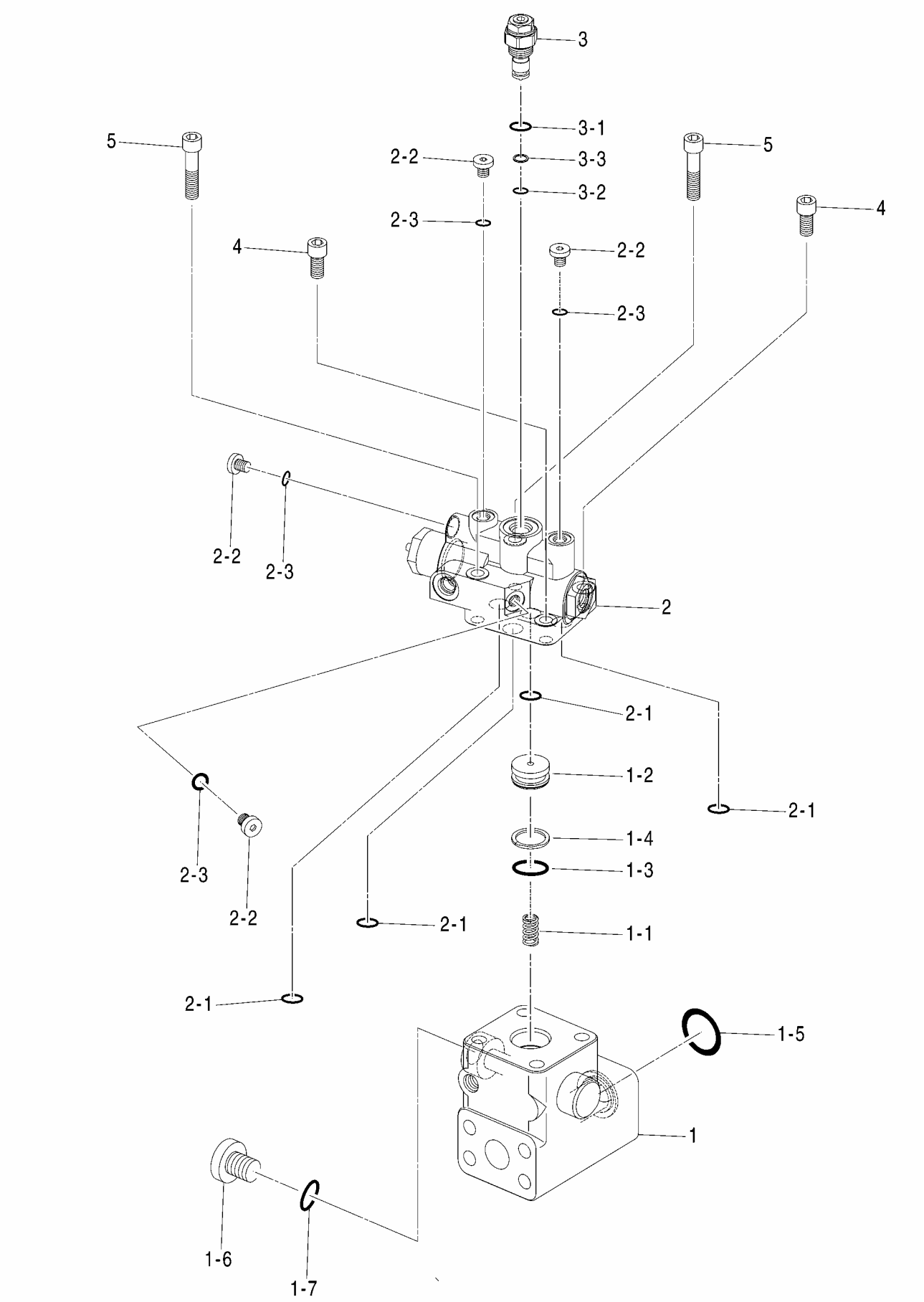

0997100

ﾊﾞﾙﾌﾞ;ﾎｰﾙﾃﾞｨﾝｸﾞ
VALVE;HOLDING

適用号機 050001-D08/10
Serial No.

符号 ITEM	部品番号 PART NO.	部品名 PART NAME	コード CODE	数量 Q'TY	ｻｰﾋﾞｽｺｰﾄﾞ S.C	適用号機 SERIAL NO.	互換性 ICA	代替部品 REPLACEABLE PART 部品番号 PART NO.	数量 Q'TY
	4645207	VALVE;HOLDING	0997100	1					
1	0997101	･BODY		1					
1･1	0997102	･･SPRING		1					
1･2	0973503	･･COVER		1					
1･3	4506430	･･O-RING		1					
1･4	4019414	･･RING;BACK-UP		1					
1･5	984614	･･O-RING		1					
1･6	0935701	･･PLUG		1					
1･7	4506415	･･O-RING		1					
2	0997103	･BODY		1					
2･1	4506412	･･O-RING		4					
2･2	0866702	･･PLUG		4					
2･3	4506408	･･O-RING		4					
3	0973605	･VALVE;RELIEF		1					
3･1	0168308	･･O-RING		1					
3･2	0103025	･･O-RING		1					
3･3	0866705	･･RING;BACK-UP		1					
4	M341030	･BOLT;SOCKET		2					
5	0151312	･BOLT;SOCKET		2					

ﾊﾞﾙﾌﾞ;ﾎｰﾙﾃﾞｨﾝｸﾞ
VALVE;HOLDING

適用号機 D08/11-
Serial No.

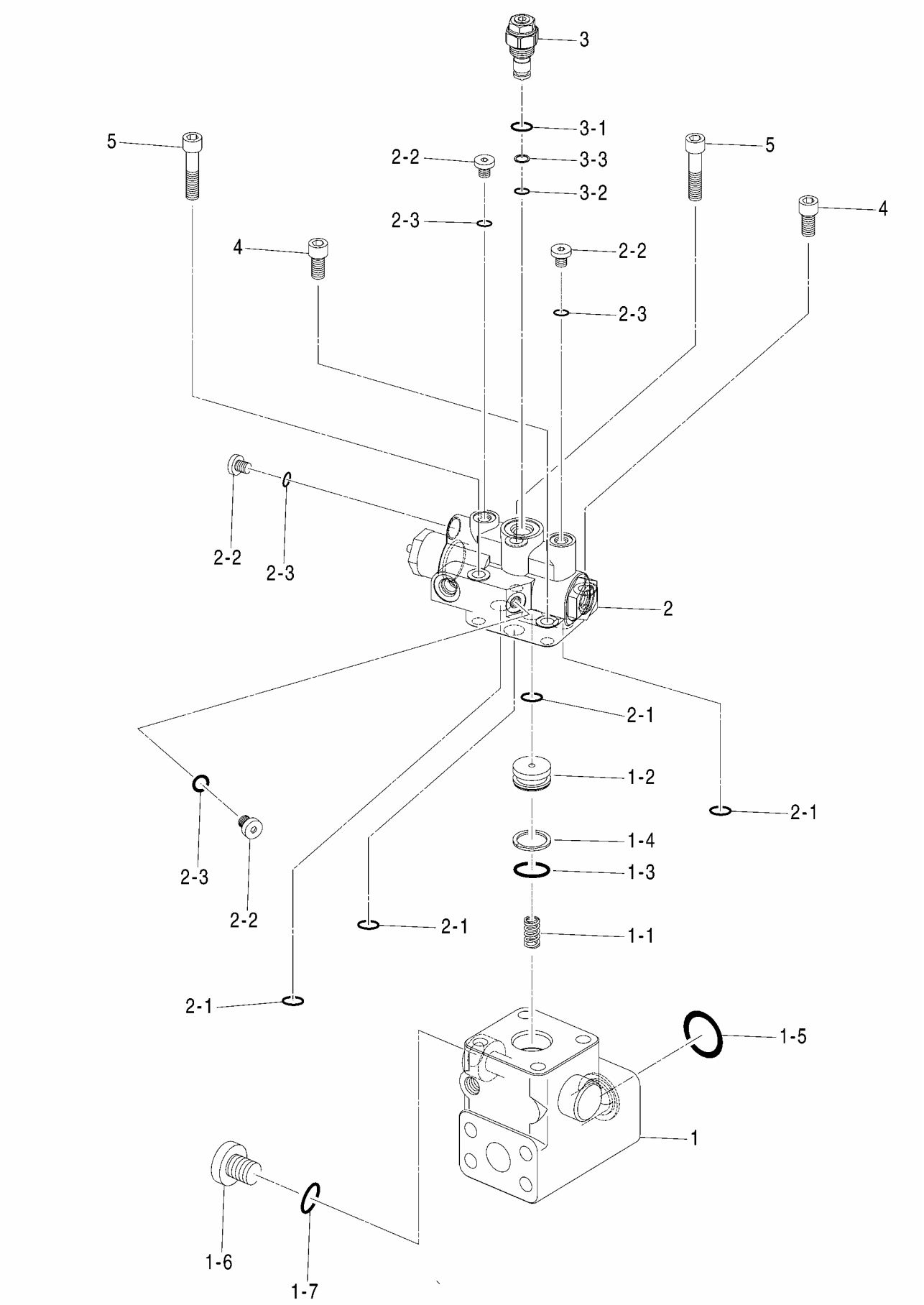

1234000

ﾊﾞﾙﾌﾞ;ﾎｰﾙﾃﾞｨﾝｸﾞ
VALVE;HOLDING

適用号機 D08/11-
Serial No.

符号 ITEM	部品番号 PART NO.	部品名 PART NAME	コード CODE	数量 Q'TY	ｻｰﾋﾞｽｺｰﾄﾞ S.C	適用号機 SERIAL NO.	互換性 ICA	代替部品 REPLACEABLE PART 部品番号 PART NO.	数量 Q'TY
	4706906	VALVE;HOLDING	1234000	1					
1	1234001	･BODY		1					
1-1	0997102	･･SPRING		1					
1-2	0973503	･･COVER		1					
1-3	4506430	･･O-RING		1					
1-4	4019414	･･RING;BACK-UP		1					
1-5	984614	･･O-RING		1					
1-6	1126802	･･PLUG		1					
1-7	4506416	･･O-RING		1					
2	1234002	･BODY		1					
2-1	4506412	･･O-RING		4					
2-2	0866702	･･PLUG		4					
2-3	4506408	･･O-RING		4					
3	1234703	･VALVE;RELIEF		1					
3-1	0168308	･･O-RING		1					
3-2	0866704	･･O-RING		1					
3-3	0866705	･･RING;BACK-UP		1					
4	M341030	･BOLT;SOCKET		2					
5	M341056	･BOLT;SOCKET		2					

ｼﾘﾝﾀﾞ;ﾌﾞｰﾑ (左)
CYL.;BOOM (L)

適用号機 050001-
Serial No.

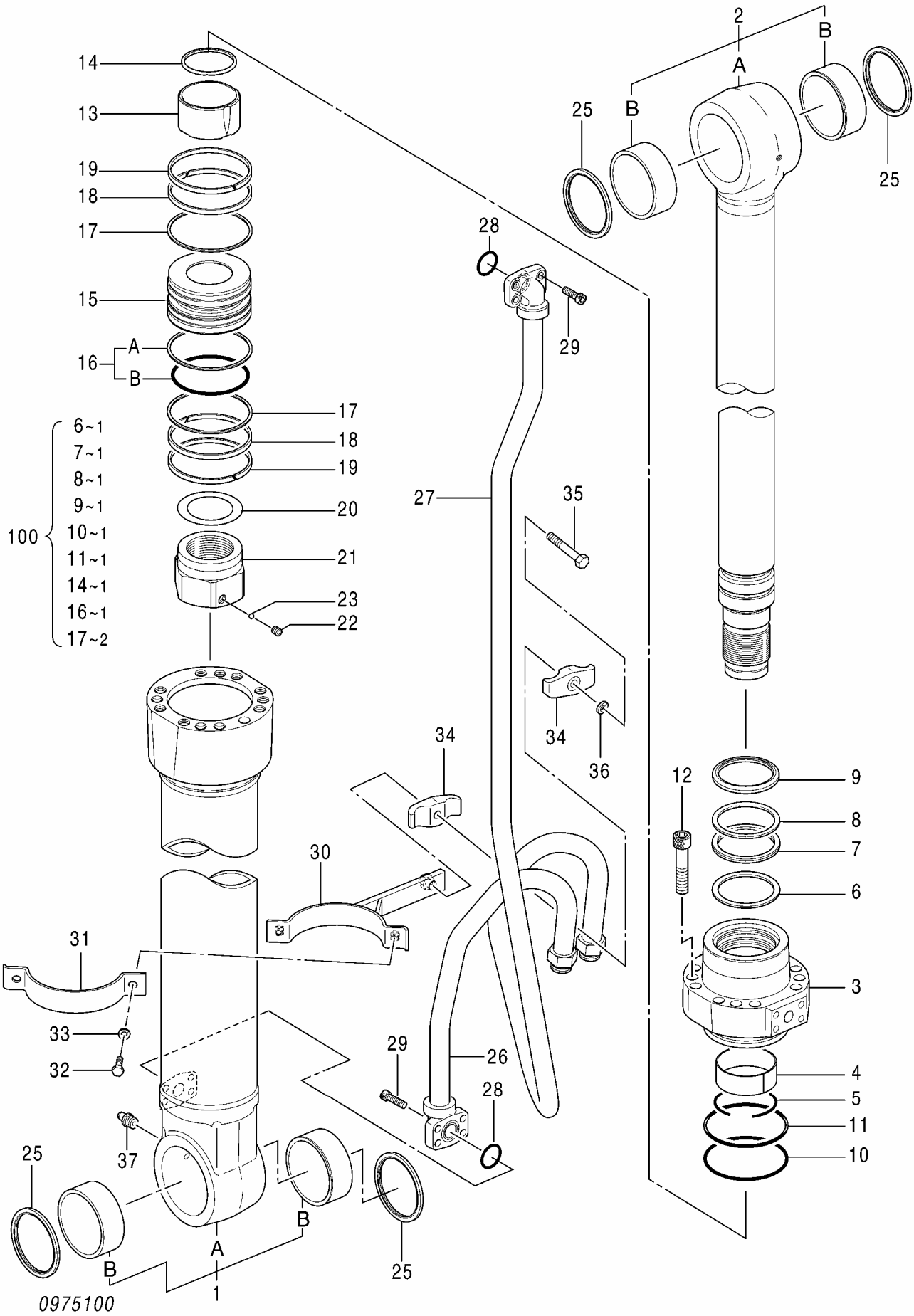

ｼﾘﾝﾀﾞ;ﾌﾞｰﾑ (左)
CYL.;BOOM (L)

適用号機 050001-
Serial No.

符号 ITEM	部品番号 PART NO.	部品名 PART NAME	コード CODE	数量 Q'TY	ｻｰﾋﾞｽｺｰﾄﾞ S.C	適用号機 SERIAL NO.	互換性 ICA	代替部品 REPLACEABLE PART 部品番号 PART NO.	数量 Q'TY
	4628637	CYL.;BOOM (L)	0975100	1					
1	0975001	･TUBE;CYL. ASS'Y		1					
1A	+++++++	･･TUBE;CYL.		1	D				
1B	4381855	･･PIN;BUSHING		2					
2	0975002	･ROD;PISTON ASS'Y		1					
2A	+++++++	･･ROD;PISTON		1	D				
2B	4381855	･･PIN;BUSHING		2					
3	0975005	･HEAD;CYL.		1					
4	0836104	･BUSHING		1					
5	0208504	･RING;RETAINING		1					
6	0974306	･RING;BUFFER		1	K				
7	0974307	･U-RING		1	K				
8	0836107	･RING;BACK-UP		1	K				
9	0807904	･RING;WIPER		1	K				
10	A811140	･O-RING		1	K				
11	0962004	･RING;BACK-UP		1	K				
12	0166012	･BOLT;SOCKET		12					
13	0836108	･BRG.;CUSHION		1					
14	0836109	･SEAL;CUSHION		1	K				
15	0975006	･PISTON		1					
16	0373411	･RING;SEAL		1	K				
16A	+++++++	･･RING;SEAL		1	D				
16B	+++++++	･･O-RING		1	D				
17	0492208	･RING;BACK-UP		2	K				
18	0962008	･RING		2					
19	0373413	･RING		2					
20	0373414	･SHIM		1					
21	0867308	･NUT		1					
22	0352715	･SCREW;SET		1					
23	0104404	･BALL		1					
25	4337631	･RING;WIPER		4					
26	0975101	･PIPE		1					
27	0975102	･PIPE		1					
28	984614	･O-RING		2					
29	M341236	･BOLT;SOCKET		8					
30	0975103	･BAND		1					
31	0975011	･BAND		1					
32	J901035	･BOLT		2					
33	A590910	･WASHER		2					
34	0236915	･HOLDER		2					

ｼﾘﾝﾀﾞ;ﾌﾞｰﾑ (左)
CYL.;BOOM (L)

適用号機 050001-
Serial No.

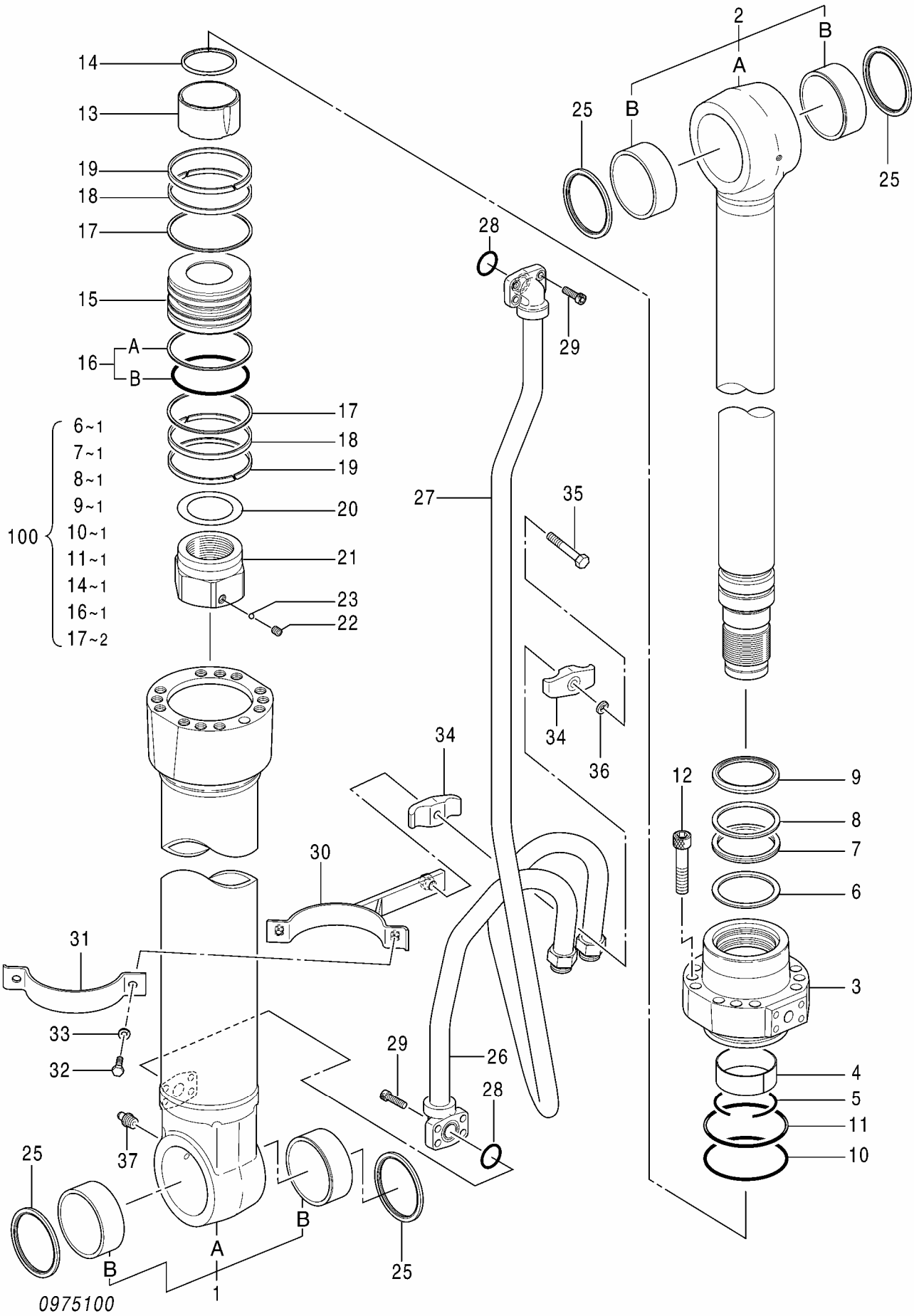

ｼﾘﾝﾀﾞ;ﾌﾞｰﾑ (左)
CYL.;BOOM (L)

適用号機 050001-
Serial No.

符号 ITEM	部品番号 PART NO.	部品名 PART NAME	コード CODE	数量 Q'TY	ｻｰﾋﾞｽｺｰﾄﾞ S.C	適用号機 SERIAL NO.	互換性 ICA	代替部品 REPLACEABLE PART 部品番号 PART NO.	代替部品 REPLACEABLE PART 数量 Q'TY
35	0236916	･BOLT		1					
36	A590914	･WASHER;SPRING		1					
37	J75481	･FITTING;GREASE		1					
100	4649049	SEAL;KIT		1					

シリンダ;ブーム (左)(ホースラプチャバルブ付)
CYL.;BOOM (L)(WITH HOSE RUPTURE VALVE)

適用号機 050001-
Serial No.

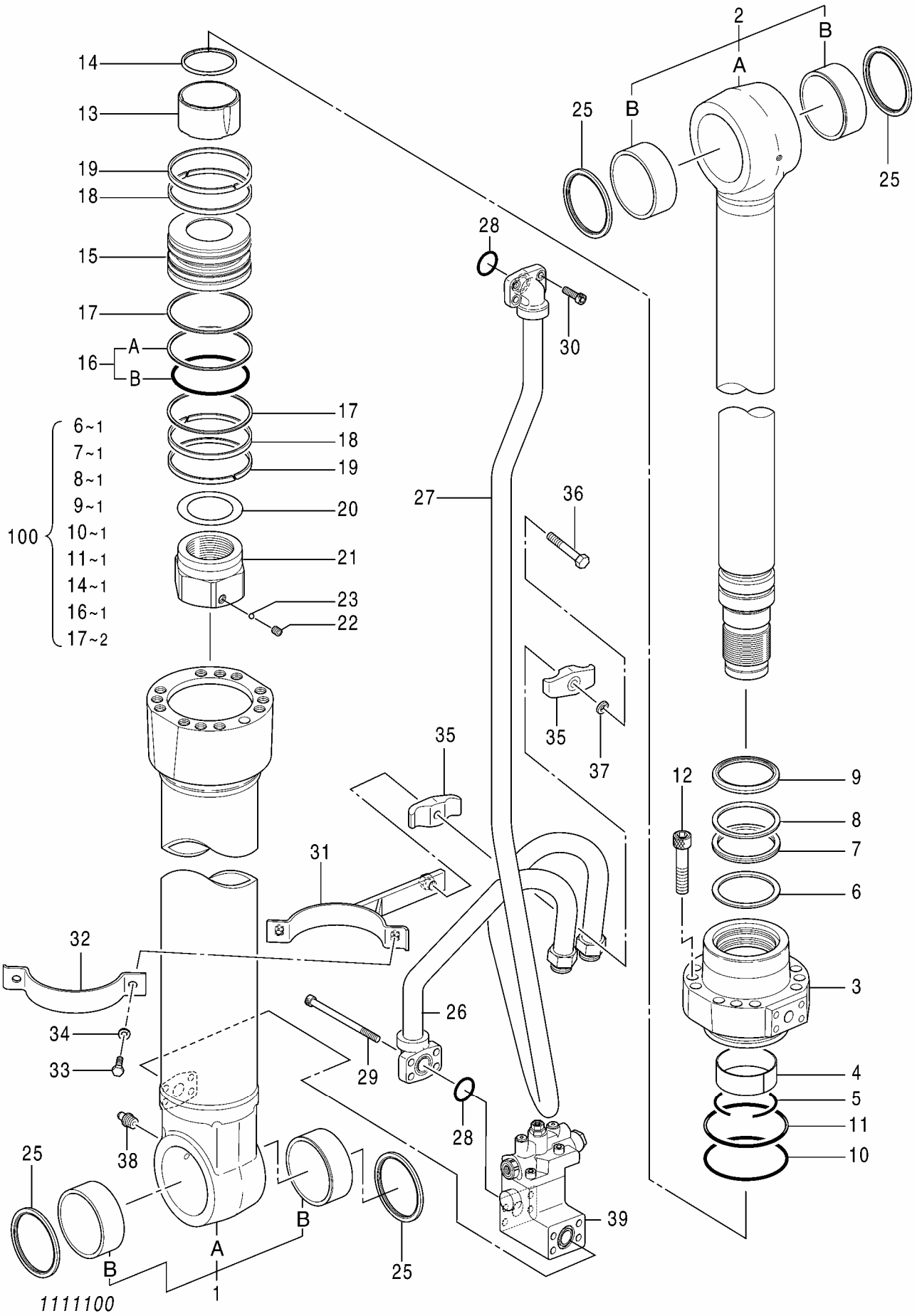

ｼﾘﾝﾀﾞ;ﾌﾞｰﾑ (左)(ﾎｰｽﾗﾌﾟﾁｬﾊﾞﾙﾌﾞ付)
CYL.;BOOM (L)(WITH HOSE RUPTURE VALVE)

適用号機 050001-
Serial No.

符号 ITEM	部品番号 PART NO.	部品名 PART NAME	コード CODE	数量 Q'TY	ｻｰﾋﾞｽｺｰﾄﾞ S.C	適用号機 SERIAL NO.	互換性 ICA	代替部品 REPLACEABLE PART 部品番号 PART NO.	数量 Q'TY
	4638831	CYL.;BOOM (L)	1111100	1					
1	0975001	･TUBE;CYL. ASS'Y		1					
1A	+++++++	･･TUBE;CYL.		1	D				
1B	4381855	･･PIN;BUSHING		2					
2	0975002	･ROD;PISTON ASS'Y		1					
2A	+++++++	･･ROD;PISTON		1	D				
2B	4381855	･･PIN;BUSHING		2					
3	0975005	･HEAD;CYL.		1					
4	0836104	･BUSHING		1					
5	0208504	･RING;RETAINING		1					
6	0836115	･RING;BUFFER		1	K				
7	0836114	･U-RING		1	K				
8	0836107	･RING;BACK-UP		1	K				
9	0807904	･RING;WIPER		1	K				
10	A811140	･O-RING		1	K				
11	0962004	･RING;BACK-UP		1	K				
12	0166012	･BOLT;SOCKET		12					
13	0836108	･BRG.;CUSHION		1					
14	0836109	･SEAL;CUSHION		1	K				
15	0975006	･PISTON		1					
16	0373411	･RING;SEAL ASS'Y		1	K				
16A	+++++++	･･RING;SEAL		1	D				
16B	+++++++	･･O-RING		1	D				
17	0492208	･RING;BACK-UP		2	K				
18	0962008	･RING		2					
19	0373413	･RING		2					
20	0373414	･SHIM		1					
21	0867308	･NUT		1					
22	0352715	･SCREW;SET		1					
23	0104404	･BALL		1					
25	4337631	･RING;WIPER		4					
26	4644693	･PIPE		1					
27	0975102	･PIPE		1					
28	984614	･O-RING		2					
29	0815902	･BOLT;SOCKET		4					
30	M341236	･BOLT;SOCKET		4					
31-37	1111101	･BAND ASS'Y		1					
31	1111102	･･BAND		1					
32	0975011	･･BAND		1					
33	J901035	･･BOLT		2					

シリンダ;ブーム (左)(ホースラプチャバルブ付)
CYL.;BOOM (L)(WITH HOSE RUPTURE VALVE)

適用号機 050001-
Serial No.

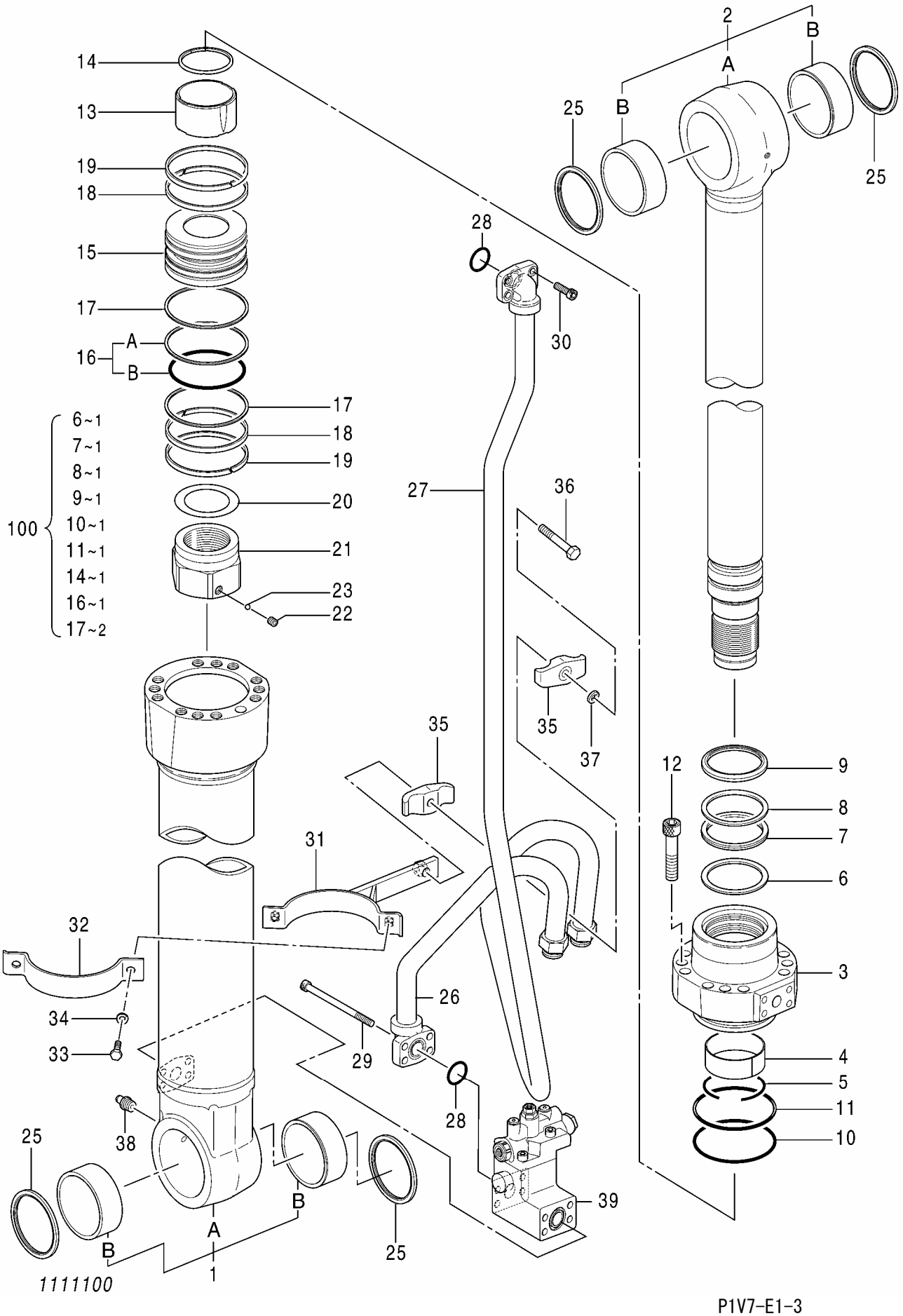

ｼﾘﾝﾀﾞ;ﾌﾞｰﾑ (左)(ﾎｰｽﾗﾌﾟﾁｬﾊﾞﾙﾌﾞ付)
CYL.;BOOM (L)(WITH HOSE RUPTURE VALVE)

適用号機 050001-
Serial No.

符号 ITEM	部品番号 PART NO.	部品名 PART NAME	コード CODE	数量 Q'TY	ｻｰﾋﾞｽｺｰﾄﾞ S.C	適用号機 SERIAL NO.	互換性 ICA	代替部品 REPLACEABLE PART 部品番号 PART NO.	数量 Q'TY
34	A590910	･･WASHER		2					
35	0236915	･･HOLDER		2					
36	0236916	･･BOLT		1					
37	A590914	･･WASHER;SPRING		1					
38	J75481	･FITTING;GREASE		1		-D08/10	Y	1203312	1
38	1203312	･FITTING;GREASE		1		D08/11-			
39	4645207	･VALVE;HOLDING		1		-D08/10	I	4706906	1
39	4706906	･VALVE;HOLDING		1		D08/11-			
100	4649049	SEAL;KIT		1					

シリンダ；アーム
CYL.;ARM

適用号機 050001-
Serial No.

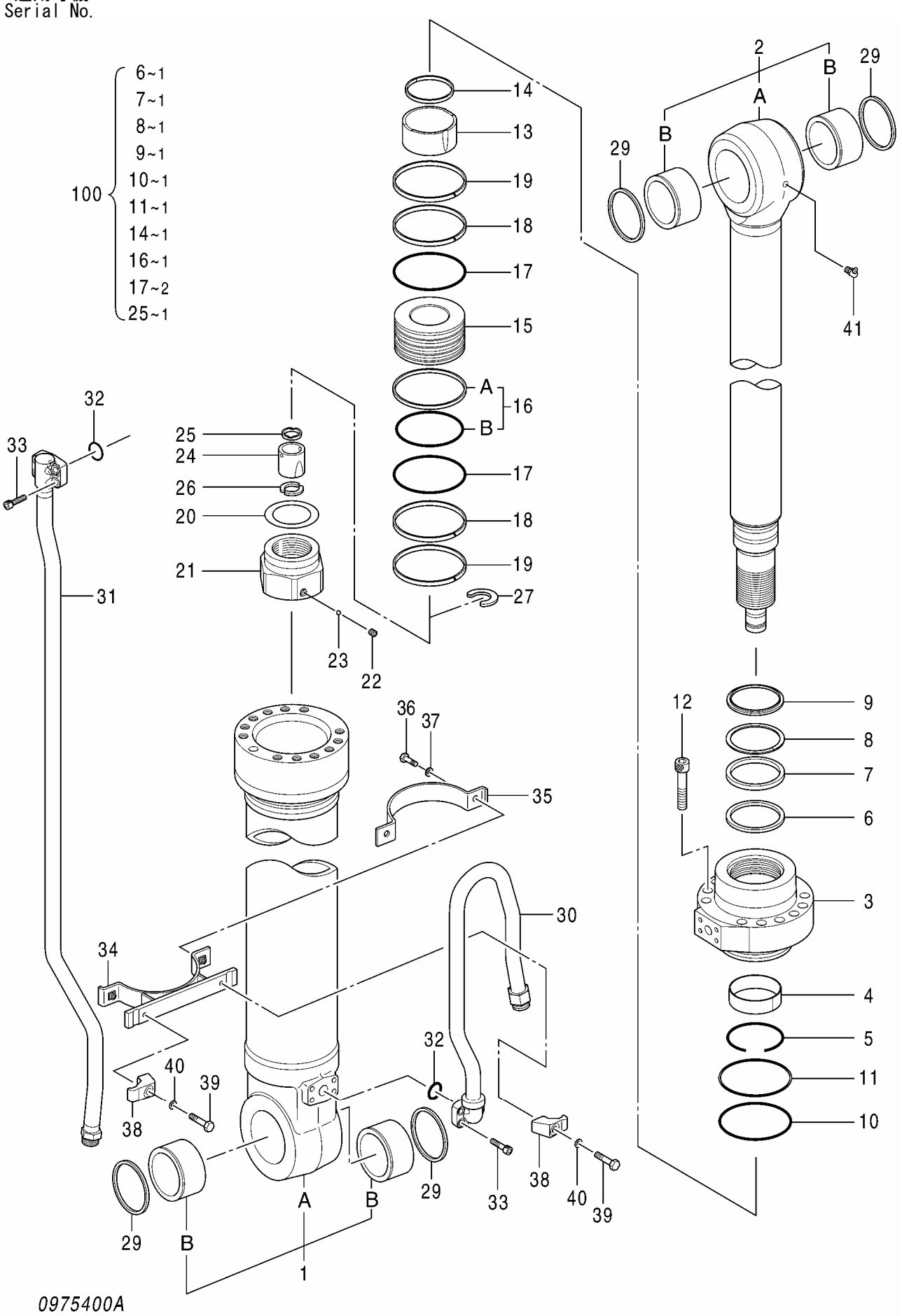

0975400A

ｼﾘﾝﾀﾞ;ｱｰﾑ
CYL.;ARM

適用号機 050001-
Serial No.

符号 ITEM	部品番号 PART NO.	部品名 PART NAME	コード CODE	数量 Q'TY	ｻｰﾋﾞｽｺｰﾄﾞ S.C	適用号機 SERIAL NO.	互換性 ICA	代替部品 REPLACEABLE PART 部品番号 PART NO.	数量 Q'TY
	4628635	CYL.;ARM	0975400A	1					
1	0975401	･TUBE;CYL. ASS'Y		1					
1A	+++++++	･･TUBE;CYL.		1	D				
1B	4630702	･･BUSHING;PIN		2					
2	0975402	･ROD;PISTON ASS'Y		1					
2A	+++++++	･･ROD;PISTON		1	D				
2B	4630702	･･BUSHING;PIN		2					
3	0975405	･HEAD;CYL.		1					
4	0352704	･BUSHING		1					
5	0133103	･RING;RETAINING		1					
6	0975406	･RING;BACK-UP		1	K				
7	0975407	･U-RING		1	K				
8	0975408	･RING;BACK-UP		1	K				
9	4438200	･RING;WIPER		1	K				
10	A811160	･O-RING		1	K				
11	4170546	･RING;BACK-UP		1	K				
12	0875605	･BOLT;SOCKET		12					
13	0975409	･BRG.;CUSHION		1					
14	0975410	･SEAL;CUSHION		1	K				
15	0917105	･PISTON		1					
16	4170547	･RING;SEAL ASS'Y		1	K				
16A	+++++++	･･RING;SEAL		1	D				
16B	+++++++	･･O-RING		1	D				
17	0875607	･RING;BACK-UP		2	K				
18	0972106	･RING;SLIDE		2					
19	0259307	･RING;SLIDE		2					
20	0450511	･SHIM		1					
21	0917106	･NUT		1					
22	0353012	･SCREW;SET		1					
23	0353011	･BALL;STEEL		1					
24	0975412	･BRG.;CUSHION		1					
25	0937410	･SEAL;CUSHION		1	K				
26	0492212	･STOPPER		2					
27	0975413	･RING;SNAP		1					
29	4337631	･RING;WIPER		4					
30	0975415	･PIPE		1					
31	0975416	･PIPE		1					
32	984614	･O-RING		2					
33	M341236	･BOLT;SOCKET		8					
34	0975417	･BAND		1		-050006			

シリンダ；アーム
CYL.;ARM

適用号機　050001-
Serial No.

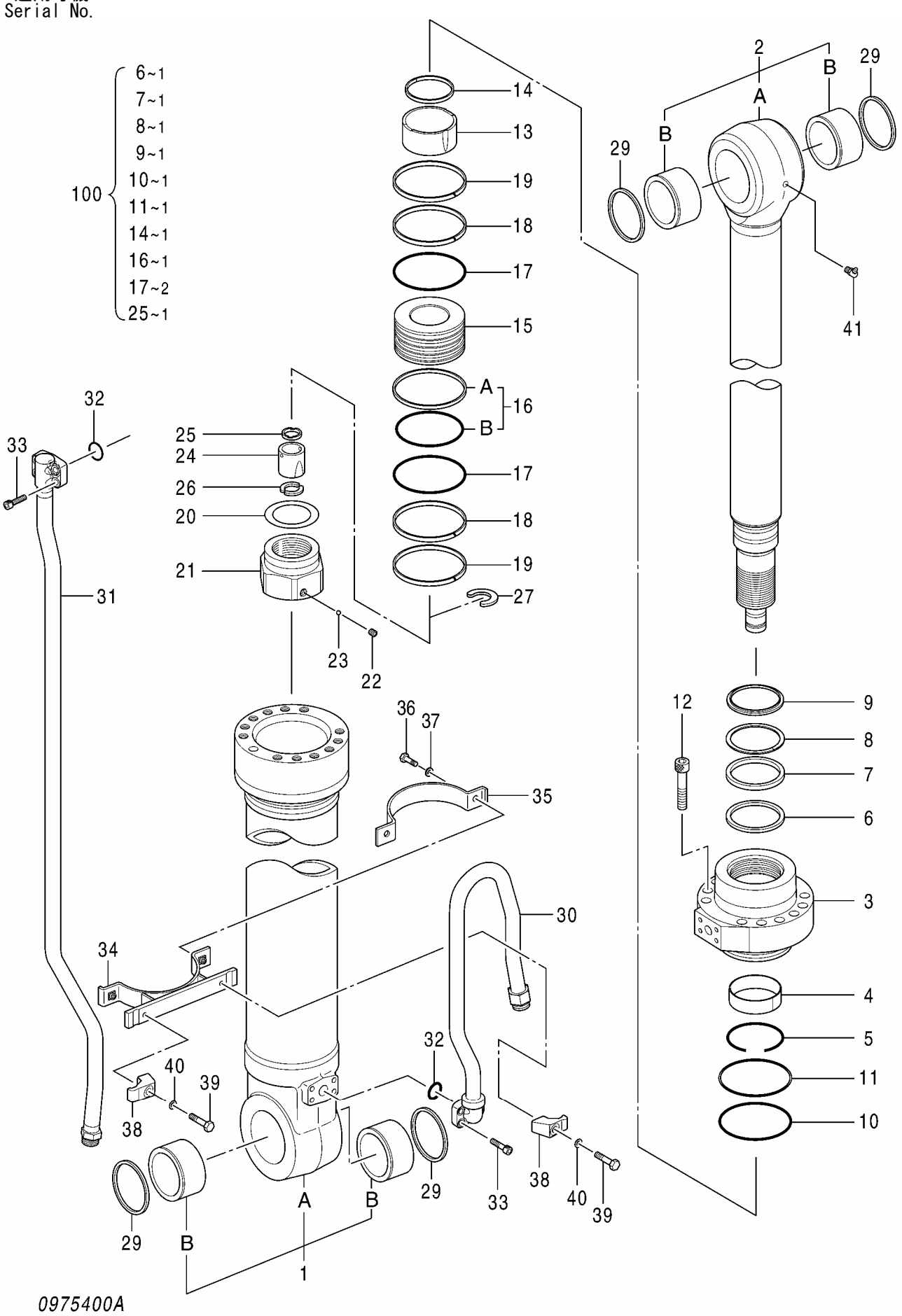

0975400A

シリンダ;アーム
CYL.;ARM

適用号機 050001-
Serial No.

符号 ITEM	部品番号 PART NO.	部品名 PART NAME	コード CODE	数量 Q'TY	サービスコード S.C	適用号機 SERIAL NO.	互換性 ICA	代替部品 REPLACEABLE PART 部品番号 PART NO.	代替部品 REPLACEABLE PART 数量 Q'TY
34	0975421	·BAND		1		050007-			
35	0975418	·BAND		1		-050006			
35	0975422	·BAND		1		050007-			
36	J901035	·BOLT		2					
37	A590910	·WASHER		2					
38	0309219	·CLAMP;PIPE		2					
39	0237417	·BOLT		2					
40	0208516	·WASHER;SPRING		2					
41	0271312	·FITTING;GREASE		1					
100	4649051	KIT;SEAL		1					

シリンダ；アーム（ホースラプチャバルブ付）
CYL.;ARM (WITH HOSE RUPTURE VALVE)

適用号機 050001-
Serial No.

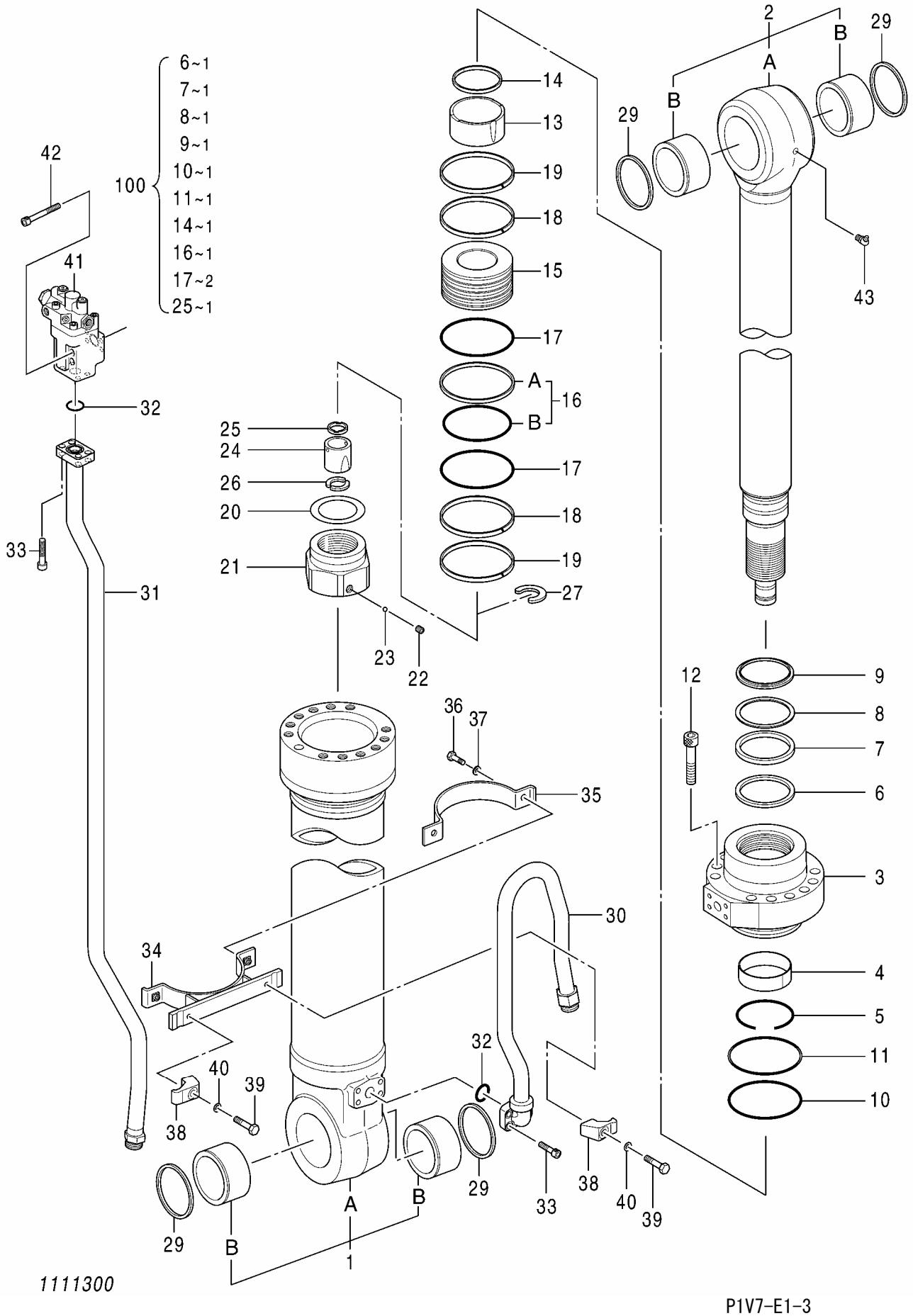

ｼﾘﾝﾀﾞ;ｱｰﾑ (ﾎｰｽﾗﾌﾟﾁｬﾊﾞﾙﾌﾞ付)
CYL.;ARM (WITH HOSE RUPTURE VALVE)

適用号機 050001-
Serial No.

符号 ITEM	部品番号 PART NO.	部品名 PART NAME	コード CODE	数量 Q'TY	ｻｰﾋﾞｽｺｰﾄﾞ S.C	適用号機 SERIAL NO.	互換性 ICA	代替部品 REPLACEABLE PART 部品番号 PART NO.	数量 Q'TY
	4644677	CYL.;ARM	1111300	1					
1	1111301	･TUBE;CYL. ASS'Y		1		-050006			
1	0975401	･TUBE;CYL. ASS'Y		1		050007-			
1A	+++++++	･･TUBE;CYL.		1	D				
1B	4630702	･･BUSHING;PIN		2					
2	0975402	･ROD;PISTON ASS'Y		1					
2A	+++++++	･･ROD;PISTON		1	D				
2B	4630702	･･BUSHING;PIN		2					
3	0975405	･HEAD;CYL.		1					
4	0352704	･BUSHING		1					
5	0133103	･RING;RETAINING		1					
6	0975406	･RING;BUFFER		1	K				
7	0975407	･U-RING		1	K				
8	0975408	･RING;BACK-UP		1	K				
9	4438200	･RING;WIPER		1	K				
10	A811160	･O-RING		1	K				
11	4170546	･RING;BACK-UP		1	K				
12	0875605	･BOLT;SOCKET		12					
13	0975409	･BRG.;CUSHION		1					
14	0975410	･SEAL;CUSHION		1	K				
15	0917105	･PISTON		1					
16	4170547	･RING;SEAL ASS'Y		1	K				
16A	+++++++	･･RING;SEAL		1	D				
16B	+++++++	･･O-RING		1	D				
17	0875607	･RING;BACK-UP		2	K				
18	0972106	･RING;SLIDE		2					
19	0259307	･RING;SLIDE		2					
20	0450511	･SHIM		1					
21	0917106	･NUT		1					
22	0353012	･SCREW;SET		1					
23	0353011	･BALL;STEEL		1					
24	0975412	･BRG.;CUSHION		1					
25	0937410	･SEAL;CUSHION		1	K				
26	0492212	･STOPPER		2					
27	0975413	･RING;SNAP		1					
29	4337631	･RING;WIPER		4					
30	0975415	･PIPE		1					
31	4644695	･PIPE		1					
32	984614	･O-RING		2					
33	M341236	･BOLT;SOCKET		8					

シリンダ；アーム（ホースラプチャバルブ付）
CYL.;ARM (WITH HOSE RUPTURE VALVE)

適用号機 050001-
Serial No.

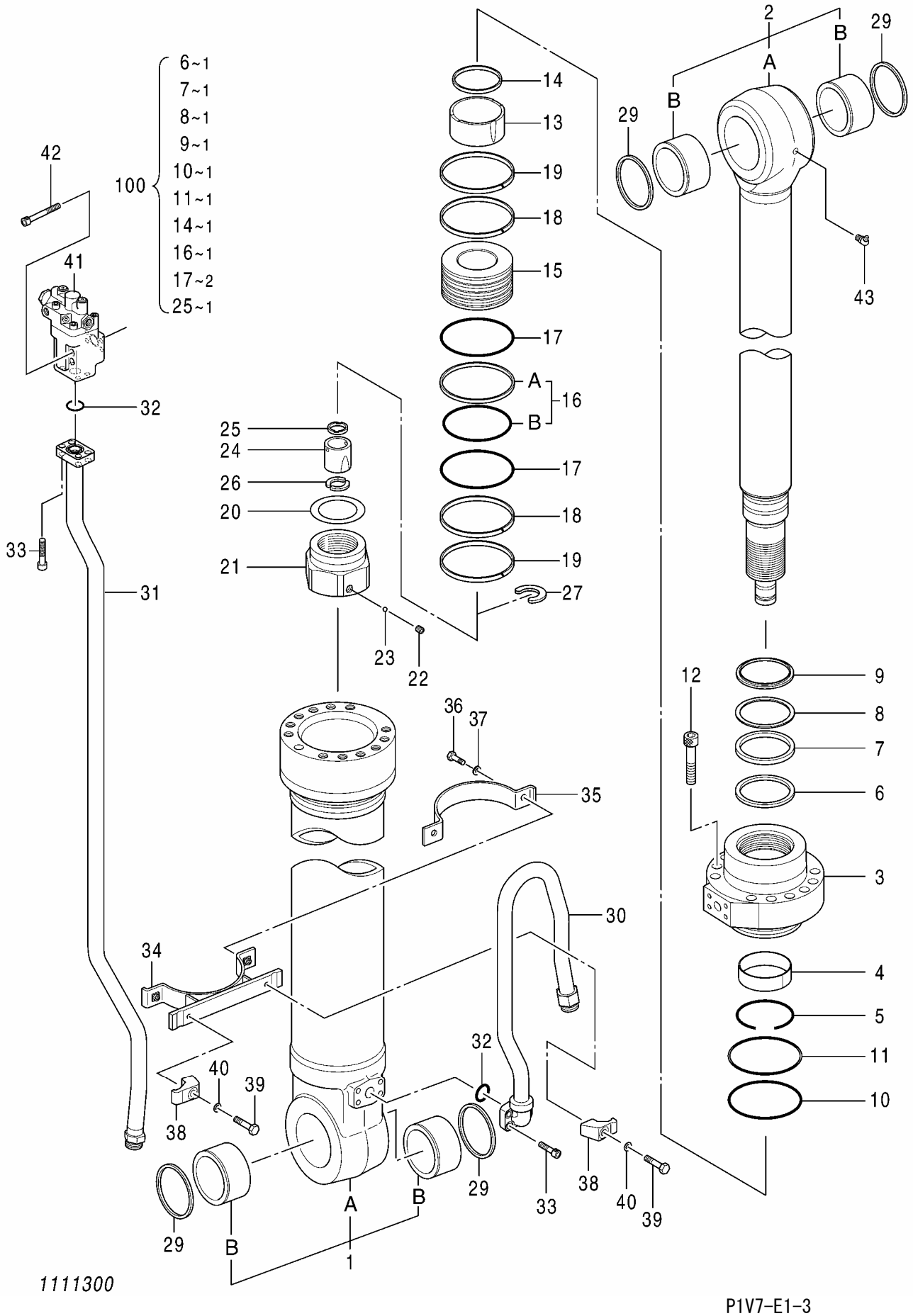

ｼﾘﾝﾀﾞ;ｱｰﾑ (ﾎｰｽﾗﾌﾟﾁｬﾊﾞﾙﾌﾞ付)
CYL.;ARM (WITH HOSE RUPTURE VALVE)

適用号機 050001-
Serial No.

符号 ITEM	部品番号 PART NO.	部品名 PART NAME	コード CODE	数量 Q'TY	ｻｰﾋﾞｽｺｰﾄﾞ S.C	適用号機 SERIAL NO.	互換性 ICA	代替部品 REPLACEABLE PART 部品番号 PART NO.	数量 Q'TY
34-40	1111304	･BAND ASS'Y		1					
34	0975417	･･BAND		1		-050006			
34	0975421	･･BAND		1		050007-			
35	0975418	･･BAND		1		-050006			
35	0975422	･･BAND		1		050007-			
36	J901035	･･BOLT		2					
37	A590910	･･WASHER		2					
38	0309219	･･CLAMP;PIPE		2					
39	0237417	･･BOLT		2					
40	0208516	･･WASHER;SPRING		2					
41	4645208	･VALVE;HOLDING		1					
42	4603245	･BOLT;SOCKET		4					
43	0271312	･FITTING;GREASE		1					
100	4649051	KIT;SEAL		1					

ﾊﾞﾙﾌﾞ;ﾎｰﾙﾃﾞｨﾝｸﾞ
VALVE;HOLDING

適用号機 050001-
Serial No.

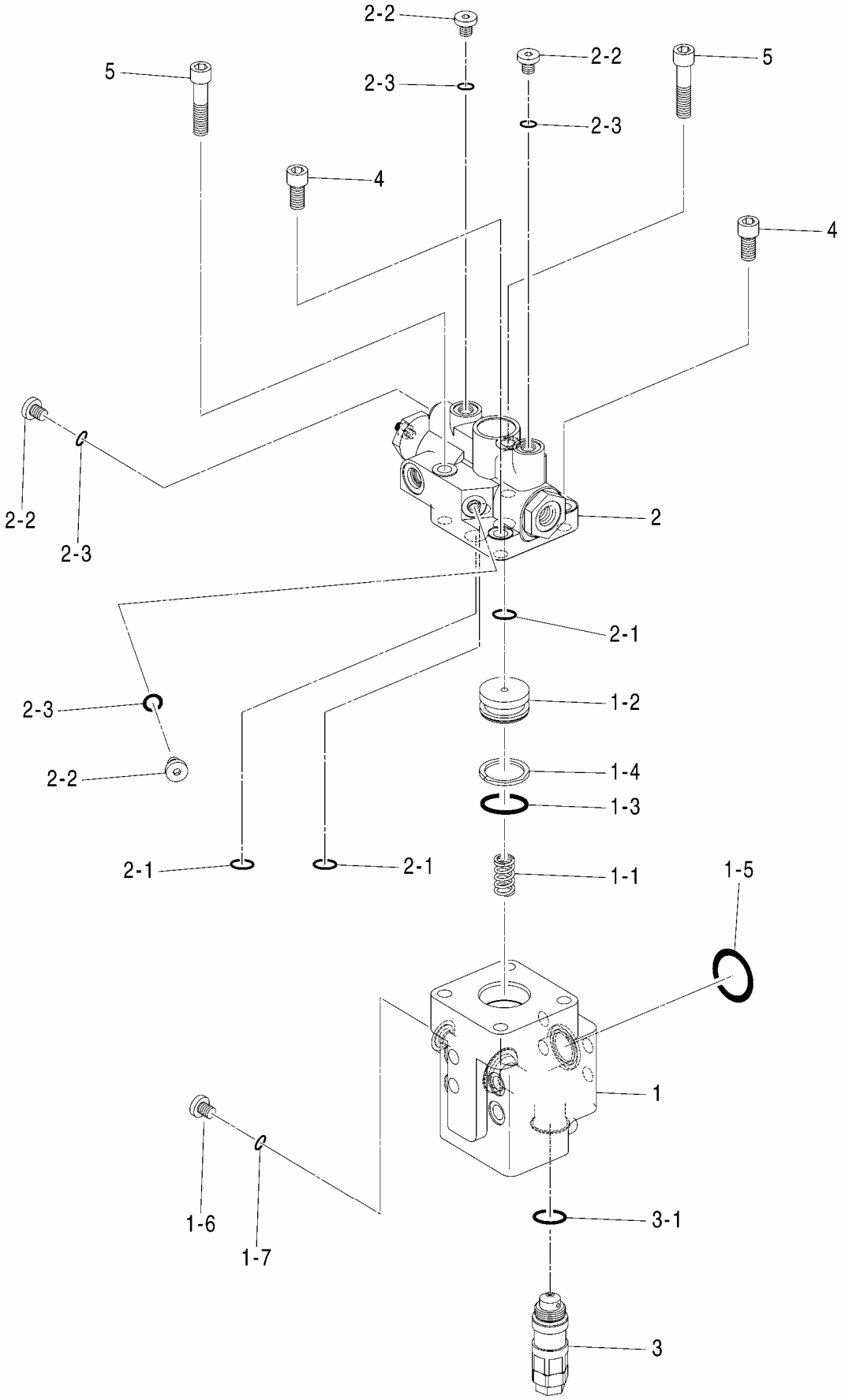

0997000

ﾊﾞﾙﾌﾞ;ﾎｰﾙﾃﾞｨﾝｸﾞ
VALVE;HOLDING

適用号機 050001-
Serial No.

符号 ITEM	部品番号 PART NO.	部品名 PART NAME	コード CODE	数量 Q'TY	ｻｰﾋﾞｽｺｰﾄﾞ S.C	適用号機 SERIAL NO.	互換性 ICA	代替部品 REPLACEABLE PART 部品番号 PART NO.	数量 Q'TY
	4645208	VALVE;HOLDING	0997000	1					
1	0997001	･BODY		1					
1･1	0973502	･･SPRING		1					
1･2	0973503	･･COVER		1					
1･3	4506430	･･O-RING		1					
1･4	4019414	･･RING;BACK-UP		1					
1･5	984614	･･O-RING		1					
1･6	0866702	･･PLUG		1					
1･7	4506408	･･O-RING		1					
2	0997002	･BODY		1					
2･1	4506412	･･O-RING		3					
2･2	0866702	･･PLUG		4					
2･3	4506408	･･O-RING		4					
3	4665417	･･VALVE;RELIEF		1					
3･1	0103025	･･O-RING		1					
4	M341030	･BOLT;SOCKET		2					
5	0151312	･BOLT;SOCKET		2					

シリンダ；アーム (2P)
CYL.;ARM (2P)

適用号機 050001-
Serial No.

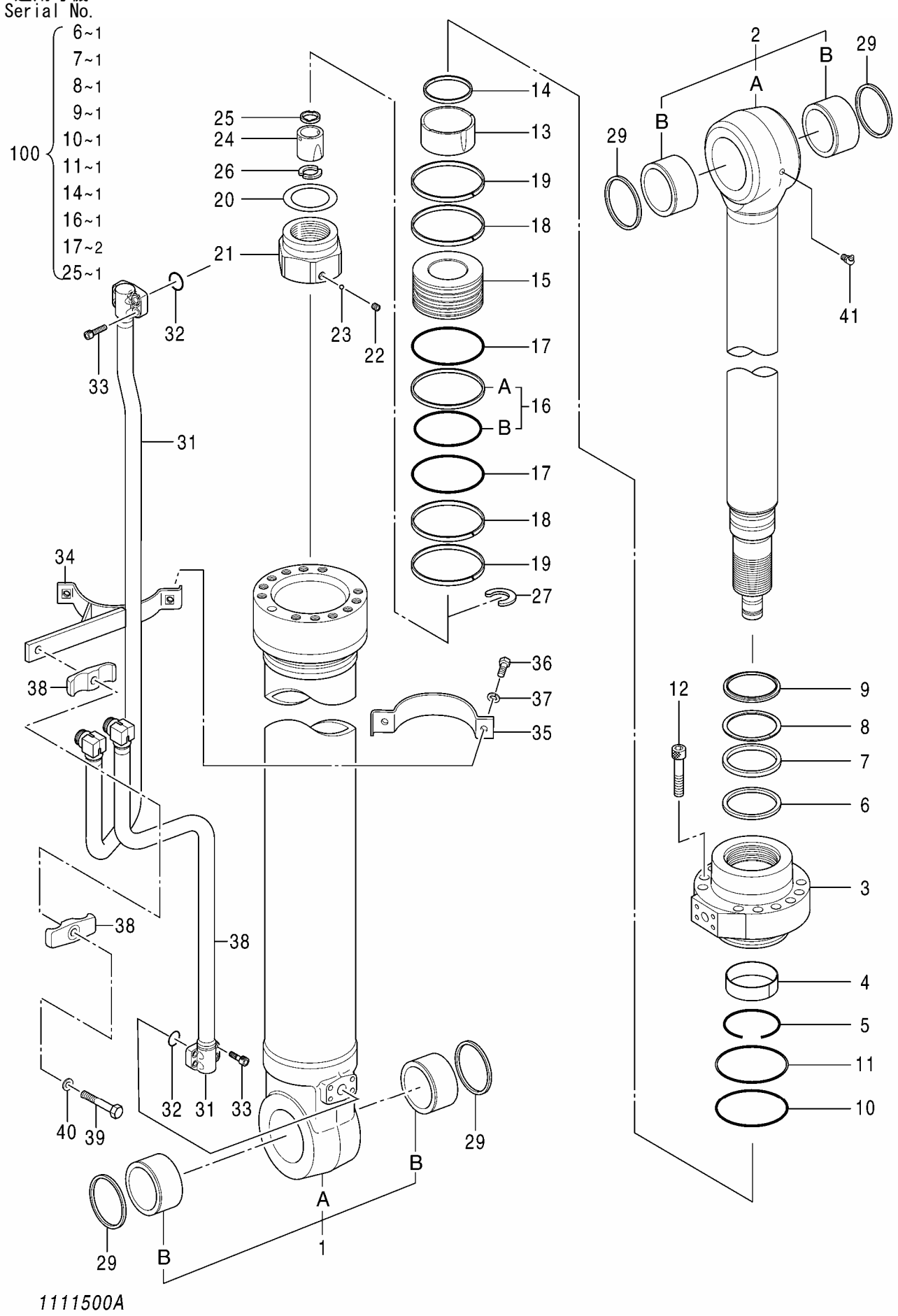

1111500A

ｼﾘﾝﾀﾞ;ｱｰﾑ (2P)
CYL.;ARM (2P)

適用号機 050001-
Serial No.

符号 ITEM	部品番号 PART NO.	部品名 PART NAME	コード CODE	数量 Q'TY	ｻｰﾋﾞｽｺｰﾄﾞ S.C	適用号機 SERIAL NO.	互換性 ICA	代替部品 REPLACEABLE PART 部品番号 PART NO.	数量 Q'TY
	4639441	CYL.;ARM (2P)	1111500A	1					
1	1111501	･TUBE;CYL. ASS'Y		1					
1A	+++++++	･･TUBE;CYL.		1	D				
1B	4630702	･･BUSHING;PIN		2					
2	0975402	･ROD;PISTON ASS'Y		1					
2A	+++++++	･･ROD;PISTON		1	D				
2B	4630702	･･BUSHING;PIN		2					
3	0975405	･HEAD;CYL.		1					
4	0352704	･BUSHING		1					
5	0133103	･RING;RETAINING		1					
6	0975406	･RING;BUFFER		1	K				
7	1111506	･U-RING		1	K				
8	0975408	･RING;BACK-UP		1	K				
9	4438200	･RING;WIPER		1	K				
10	A811160	･O-RING		1	K				
11	4170546	･RING;BACK-UP		1	K				
12	0875605	･BOLT;SOCKET		12					
13	0975409	･BRG.;CUSHION		1					
14	0975410	･SEAL;CUSHION		1	K				
15	0917105	･PISTON		1					
16	4170547	･RING;SEAL ASS'Y		1	K				
16A	+++++++	･･RING;SEAL		1	D				
16B	+++++++	･･O-RING		1	D				
17	0875607	･RING;BACK-UP		2	K				
18	0972106	･RING;SLIDE		2					
19	0259307	･RING;SLIDE		2					
20	0450511	･SHIM		1					
21	0917106	･NUT		1					
22	0353012	･SCREW;SET		1					
23	0353011	･BALL;STEEL		1					
24	0975412	･BRG.;CUSHION		1					
25	0937410	･SEAL;CUSHION		1	K				
26	0492212	･STOPPER		2					
27	0975413	･RING;SNAP		1					
29	4337631	･RING;WIPER		4					
30	1111502	･PIPE		1					
31	1111503	･PIPE		1					
32	984614	･O-RING		2					
33	M341236	･BOLT;SOCKET		8					
34-40	1111504	･KIT;BAND		1					

シリンダ；アーム (2P)
CYL.;ARM (2P)

適用号機 050001-
Serial No.

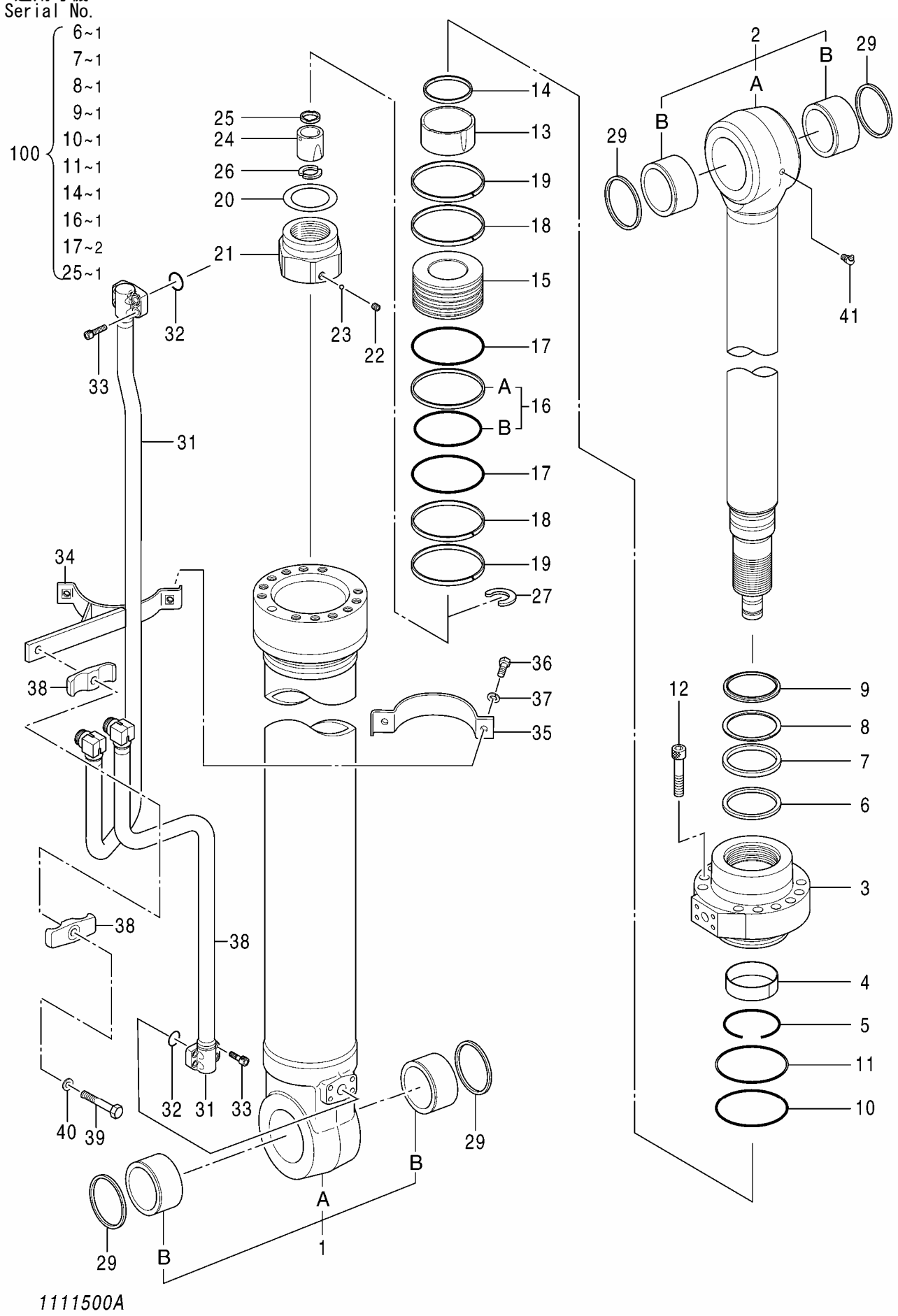

1111500A

ｼﾘﾝﾀﾞ;ｱｰﾑ (2P)
CYL.;ARM (2P)

適用号機 050001-
Serial No.

符号 ITEM	部品番号 PART NO.	部品名 PART NAME	コード CODE	数量 Q'TY	ｻｰﾋﾞｽｺｰﾄﾞ S.C	適用号機 SERIAL NO.	互換性 ICA	代替部品 REPLACEABLE PART 部品番号 PART NO.	数量 Q'TY
34	1111505	･･BAND		1					
35	0975422	･･BAND		1					
36	J901035	･･BOLT		2					
37	A590910	･･WASHER		2					
38	0237112	･･HOLDER		2					
39	0254312	･･BOLT		1					
40	A590914	･･WASHER;SPRING		1					
41	0271312	･FITTING;GREASE		1					
100	4649051	KIT;SEAL		1	K				

シリンダ；アーム（ホースラプチャバルブ付）(2P)
CYL.;ARM (WITH HOSE RUPTURE VALVE)(2P)

適用号機 050001-
Serial No.

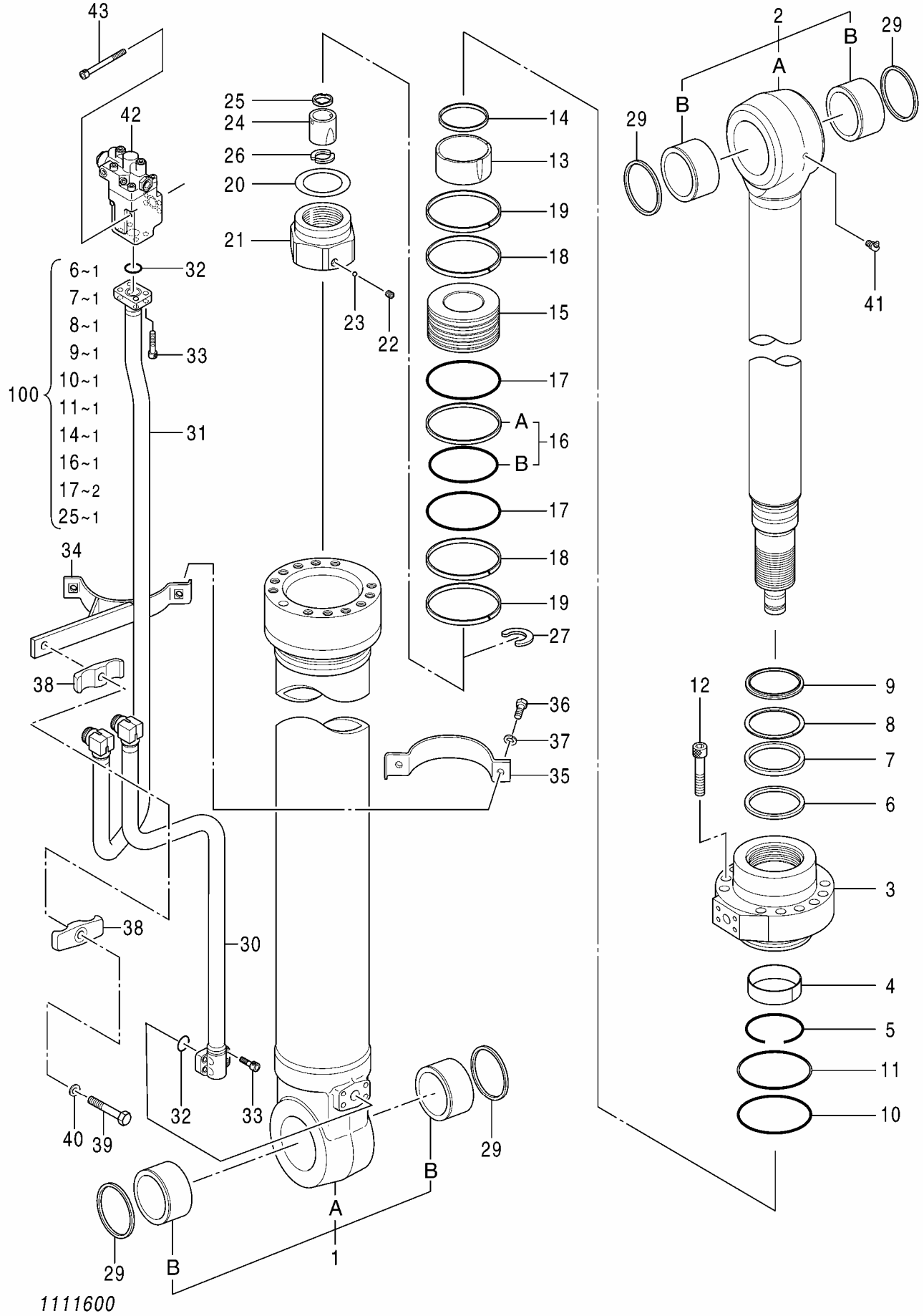

ｼﾘﾝﾀﾞ;ｱｰﾑ (ﾎｰｽﾗﾌﾟﾁｬﾊﾞﾙﾌﾞ付)(2P)
CYL.;ARM (WITH HOSE RUPTURE VALVE)(2P)

適用号機 050001-
Serial No.

符号 ITEM	部品番号 PART NO.	部品名 PART NAME	コード CODE	数量 Q'TY	ｻｰﾋﾞｽｺｰﾄﾞ S.C	適用号機 SERIAL NO.	互換性 ICA	代替部品 REPLACEABLE PART 部品番号 PART NO.	数量 Q'TY
	4646776	CYL.;ARM (2P)	1111600	1					
1	1111501	･TUBE;CYL. ASS'Y		1					
1A	+++++++	･･TUBE;CYL.		1	D				
1B	4630702	･･BUSHING;PIN		2					
2	0975402	･ROD;PISTON ASS'Y		1					
2A	+++++++	･･ROD;PISTON		1	D				
2B	4630702	･･BUSHING;PIN		2					
3	0975405	･HEAD;CYL.		1					
4	0352704	･BUSHING		1					
5	0133103	･RING;RETAINING		1					
6	0975406	･RING;BUFFER		1	K				
7	0975407	･U-RING		1	K				
8	0975408	･RING;BACK-UP		1	K				
9	4438200	･RING;WIPER		1	K				
10	A811160	･O-RING		1	K				
11	4170546	･RING;BACK-UP		1	K				
12	0875605	･BOLT;SOCKET		12					
13	0975409	･BRG.;CUSHION		1					
14	0975410	･SEAL;CUSHION		1	K				
15	0917105	･PISTON		1					
16	4170547	･RING;SEAL ASS'Y		1	K				
16A	+++++++	･･RING;SEAL		1	D				
16B	+++++++	･･O-RING		1	D				
17	0875607	･RING;BACK-UP		2	K				
18	0972106	･RING;SLIDE		2					
19	0259307	･RING;SLIDE		2					
20	0450511	･SHIM		1					
21	0917106	･NUT		1					
22	0353012	･SCREW;SET		1					
23	0353011	･BALL;STEEL		1					
24	0975412	･BRG.;CUSHION		1					
25	0937410	･SEAL;CUSHION		1	K				
26	0492212	･STOPPER		2					
27	0975413	･RING;SNAP		1					
29	4337631	･RING;WIPER		4					
30	1111502	･PIPE		1					
31	1111601	･PIPE		1					
32	984614	･O-RING		2					
33	M341236	･BOLT;SOCKET		8					
34-40	1111504	･KIT;BAND		1					

シリンダ；アーム（ホースラプチャバルブ付）(2P)
CYL.;ARM (WITH HOSE RUPTURE VALVE)(2P)

適用号機 050001-
Serial No.

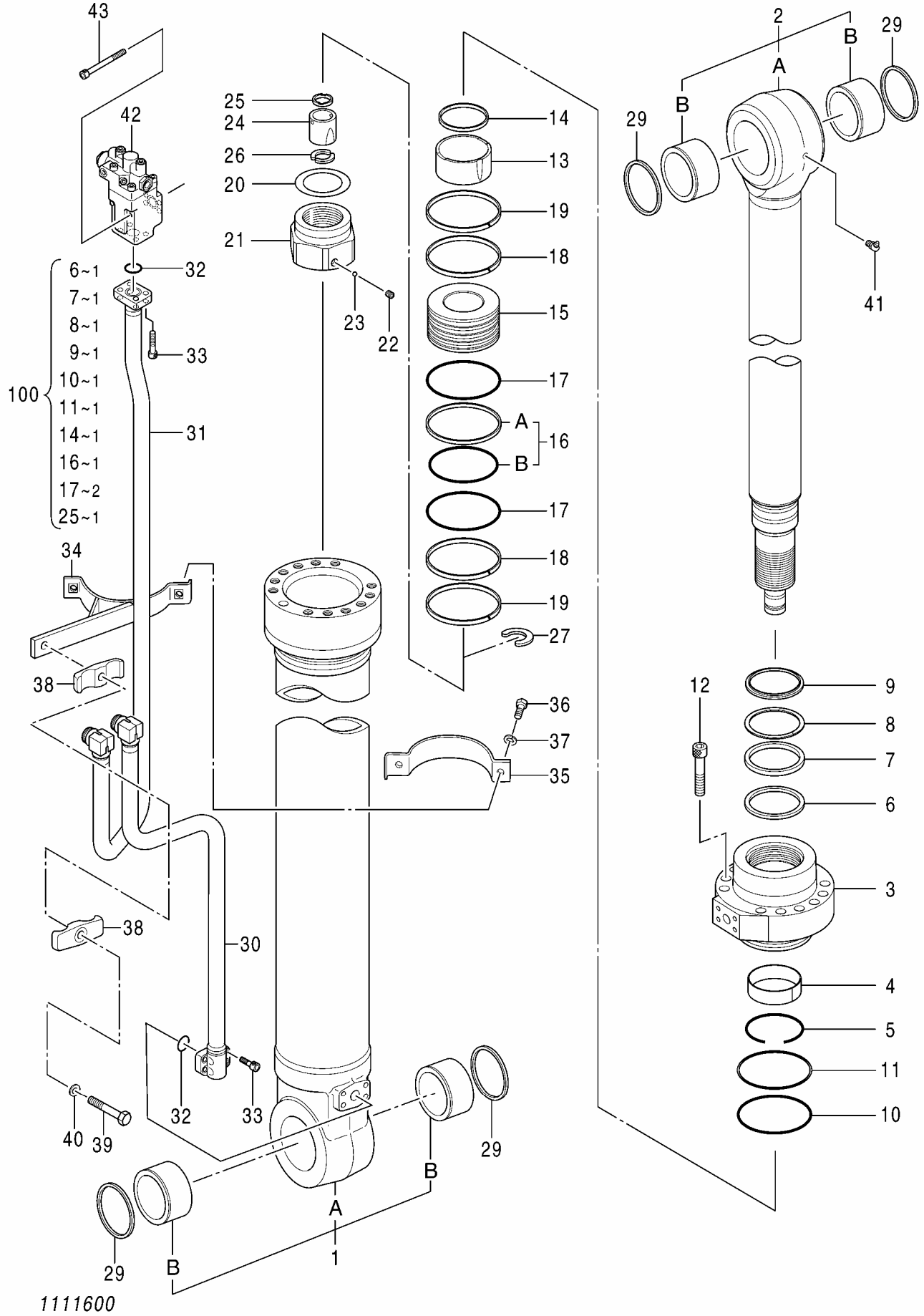

ｼﾘﾝﾀﾞ;ｱｰﾑ (ﾎｰｽﾗﾌﾟﾁｬﾊﾞﾙﾌﾞ付)(2P)
CYL.;ARM (WITH HOSE RUPTURE VALVE)(2P)

適用号機 050001-
Serial No.

符号 ITEM	部品番号 PART NO.	部品名 PART NAME	コード CODE	数量 Q'TY	ｻｰﾋﾞｽｺｰﾄﾞ S.C	適用号機 SERIAL NO.	互換性 ICA	代替部品 REPLACEABLE PART 部品番号 PART NO.	代替部品 REPLACEABLE PART 数量 Q'TY
34	1111505	･･BAND		1					
35	0975422	･･BAND		1					
36	J901035	･･BOLT		2					
37	A590910	･･WASHER		2					
38	0237112	･･HOLDER		2					
39	0254312	･･BOLT		1					
40	A590914	･･WASHER;SPRING		1					
41	0271312	･FITTING;GREASE		1					
42	4645208	･VALVE;HOLDING		1					
43	4603245	･BOLT;SOCKET		4					
100	4649051	KIT;SEAL		1					

ｼﾘﾝﾀﾞ;ﾎﾟｼﾞｼｮﾆﾝｸﾞ
CYL.;POSITIONING

適用号機 050001-
Serial No.

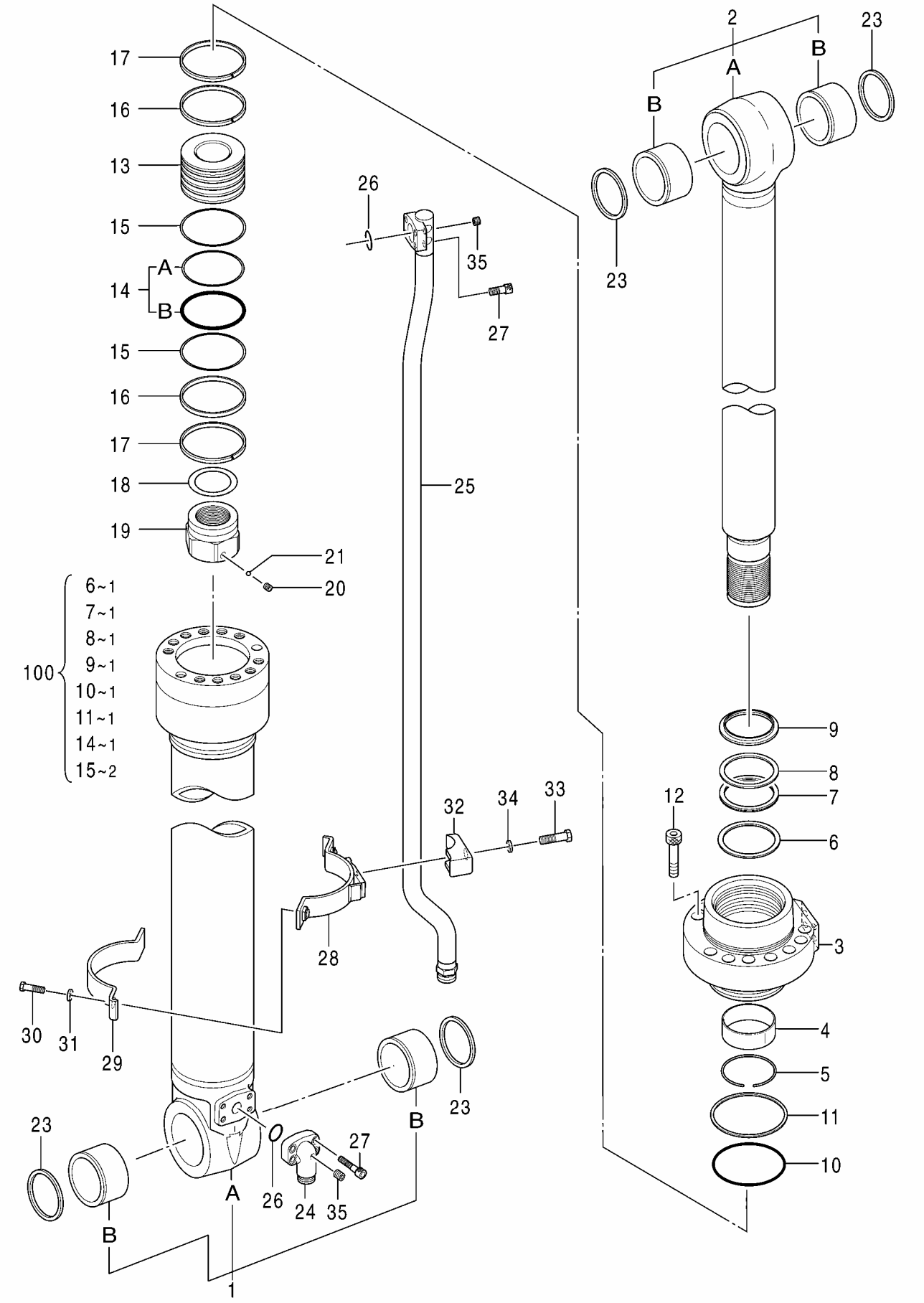

1111700

ｼﾘﾝﾀﾞ;ﾎﾟｼﾞｼｮﾆﾝｸﾞ
CYL.;POSITIONING

適用号機 050001-
Serial No.

符号 ITEM	部品番号 PART NO.	部品名 PART NAME	コード CODE	数量 Q'TY	ｻｰﾋﾞｽｺｰﾄﾞ S.C	適用号機 SERIAL NO.	互換性 ICA	代替部品 REPLACEABLE PART 部品番号 PART NO.	数量 Q'TY
	4638765	CYL.;POSITIONING	1111700	1					
1	1111701	･TUBE;CYL. ASS'Y		1					
1A	+++++++	･･TUBE;CYL.		1	D				
1B	4381859	･･BUSHING;PIN		2					
2	1111702	･ROD;PISTON ASS'Y		1					
2A	+++++++	･･ROD;PISTON		1	D				
2B	4381859	･･BUSHING;PIN		2					
3	1111703	･HEAD;CYL.		1					
4	0461206	･BUSHING		1					
5	0161503	･RING;RETAINING		1					
6	1111704	･RING;BUFFER		1	K				
7	1111705	･U-RING		1	K				
8	1111706	･RING;BACK-UP		1	K				
9	0779704	･RING;WIPER		1	K				
10	A811160	･O-RING		1	K				
11	4170546	･RING;BACK-UP		1	K				
12	0875605	･BOLT;SOCKET		12					
13	0917105	･PISTON		1					
14	4170547	･RING;SEAL ASS'Y		1	K				
14A	+++++++	･･RING;SEAL		1	D				
14B	+++++++	･･O-RING		1	D				
15	0875607	･RING;BACK-UP		2	K				
16	0972106	･RING;SLIDE		2					
17	0259307	･RING;SLIDE		2					
18	0450511	･SHIM		1					
19	0917106	･NUT		1					
20	0353012	･SCREW;SET		1					
21	0353011	･BALL;STEEL		1					
23	4337631	･RING;WIPER		4					
24	1111707	･JOINT		1		-D08/07	I	4648565	1
24	4648565	･JOINT		1		D08/08-			
25	1111708	･PIPE		1		-D08/07	I	4675709	1
25	4675709	･PIPE		1		D08/08-			
26	984614	･O-RING		2					
27	M341236	･BOLT;SOCKET		8					
28-34	0926813	･KID;BAND		1					
28	0875612	･･BAND		1					
29	0352721	･･BAND		1					
30	J901035	･･BOLT		2					
31	A590910	･･WASHER		2					

ｼﾘﾝﾀﾞ;ﾎﾟｼﾞｼｮﾆﾝｸﾞ
CYL.;POSITIONING

適用号機 050001-
Serial No.

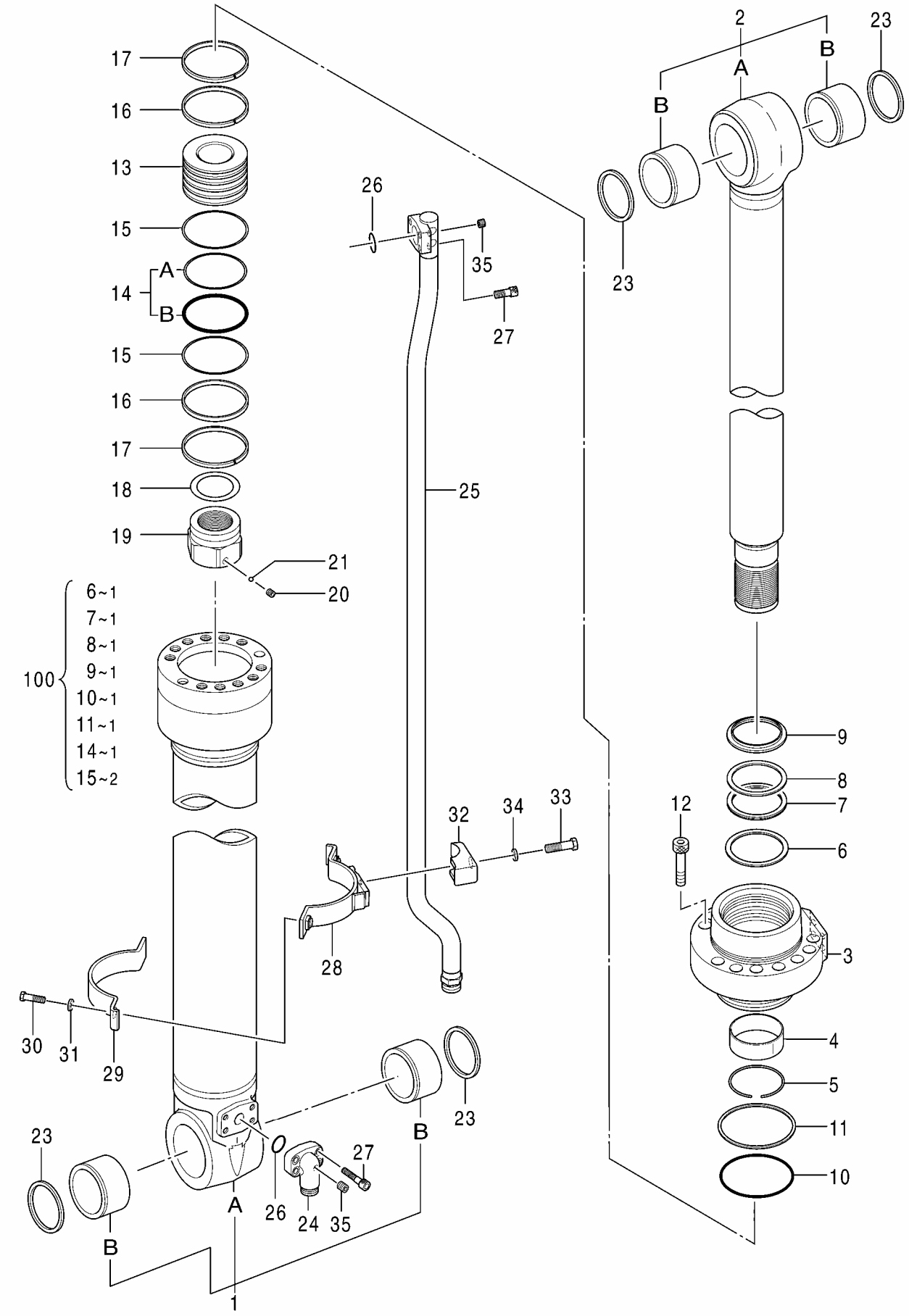

1111700

ｼﾘﾝﾀﾞ;ﾎﾟｼﾞｼｮﾆﾝｸﾞ
CYL.;POSITIONING

適用号機 050001-
Serial No.

符号 ITEM	部品番号 PART NO.	部品名 PART NAME	コード CODE	数量 Q'TY	ｻｰﾋﾞｽｺｰﾄﾞ S.C	適用号機 SERIAL NO.	互換性 ICA	代替部品 REPLACEABLE PART 部品番号 PART NO.	代替部品 REPLACEABLE PART 数量 Q'TY
32	0309219	･･CLAMP;PIPE		1					
33	0224115	･･BOLT		1					
34	0208516	･･WASHER;SPRING		1					
35	1102006	･PLUG		2		-D08/07			
100	1111709	KIT;SEAL		1	K				

ｼﾘﾝﾀﾞ;ﾎﾟｼﾞｼｮﾆﾝｸﾞ (ﾎｰｽﾗﾌﾟﾁｬﾊﾞﾙﾌﾞ付)
CYL.;POSITIONING (WITH HOSE RUPTURE VALVE)

適用号機 050001-
Serial No.

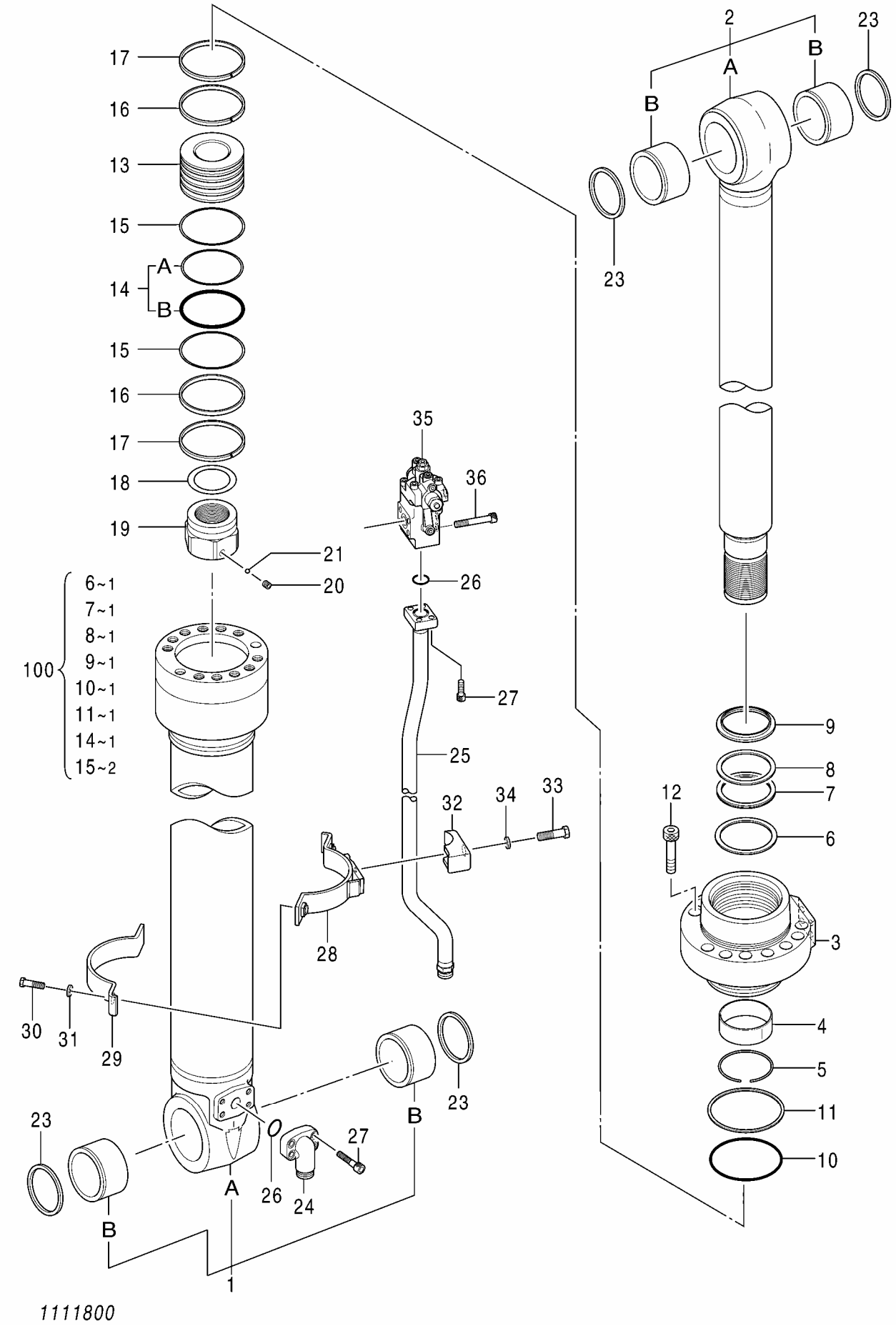

1111800

ｼﾘﾝﾀﾞ;ﾎﾟｼﾞｼｮﾆﾝｸﾞ (ﾎｰｽﾗﾌﾟﾁｬﾊﾞﾙﾌﾞ付)
CYL.;POSITIONING (WITH HOSE RUPTURE VALVE)

適用号機 050001-
Serial No.

符号 ITEM	部品番号 PART NO.	部品名 PART NAME	コード CODE	数量 Q'TY	ｻｰﾋﾞｽｺｰﾄﾞ S.C	適用号機 SERIAL NO.	互換性 ICA	代替部品 REPLACEABLE PART 部品番号 PART NO.	数量 Q'TY
	4645155	CYL.;POSITIONING	1111800	1					
1	1111701	･TUBE;CYL. ASS'Y		1					
1A	+++++++	･･TUBE;CYL.		1	D				
1B	4381859	･･BUSHING;PIN		2					
2	1111702	･ROD;PISTON ASS'Y		1					
2A	+++++++	･･ROD;PISTON		1	D				
2B	4381859	･･BUSHING;PIN		2					
3	1111703	･HEAD;CYL.		1					
4	0461206	･BUSHING		1					
5	0161503	･RING;RETAINING		1					
6	1111704	･RING;BUFFER		1	K				
7	1111705	･U-RING		1	K				
8	1111706	･RING;BACK-UP		1	K				
9	0779704	･RING;WIPER		1	K				
10	A811160	･O-RING		1	K				
11	4170546	･RING;BACK-UP		1	K				
12	0875605	･BOLT;SOCKET		12					
13	0917105	･PISTON		1					
14	4170547	･RING;SEAL ASS'Y		1	K				
14A	+++++++	･･RING;SEAL		1	D				
14B	+++++++	･･O-RING		1	D				
15	0875607	･RING;BACK-UP		2	K				
16	0972106	･RING;SLIDE		2					
17	0259307	･RING;SLIDE		2					
18	0450511	･SHIM		1					
19	0917106	･NUT		1					
20	0353012	･SCREW;SET		1					
21	0353011	･BALL;STEEL		1					
23	4337631	･RING;WIPER		4					
24	0906103	･JOINT		1					
25	1111801	･PIPE		1					
26	984614	･O-RING		2					
27	M341236	･BOLT;SOCKET		8					
28-34	0926813	･KID;BAND		1					
28	0875612	･･BAND		1					
29	0352721	･･BAND		1					
30	J901035	･･BOLT		2					
31	A590910	･･WASHER		2					
32	0309219	･･CLAMP;PIPE		1					
33	0224115	･･BOLT		1					

ｼﾘﾝﾀﾞ;ﾎﾟｼﾞｼｮﾆﾝｸﾞ (ﾎｰｽﾗﾌﾟﾁｬﾊﾞﾙﾌﾞ付)
CYL.;POSITIONING (WITH HOSE RUPTURE VALVE)

適用号機 050001-
Serial No.

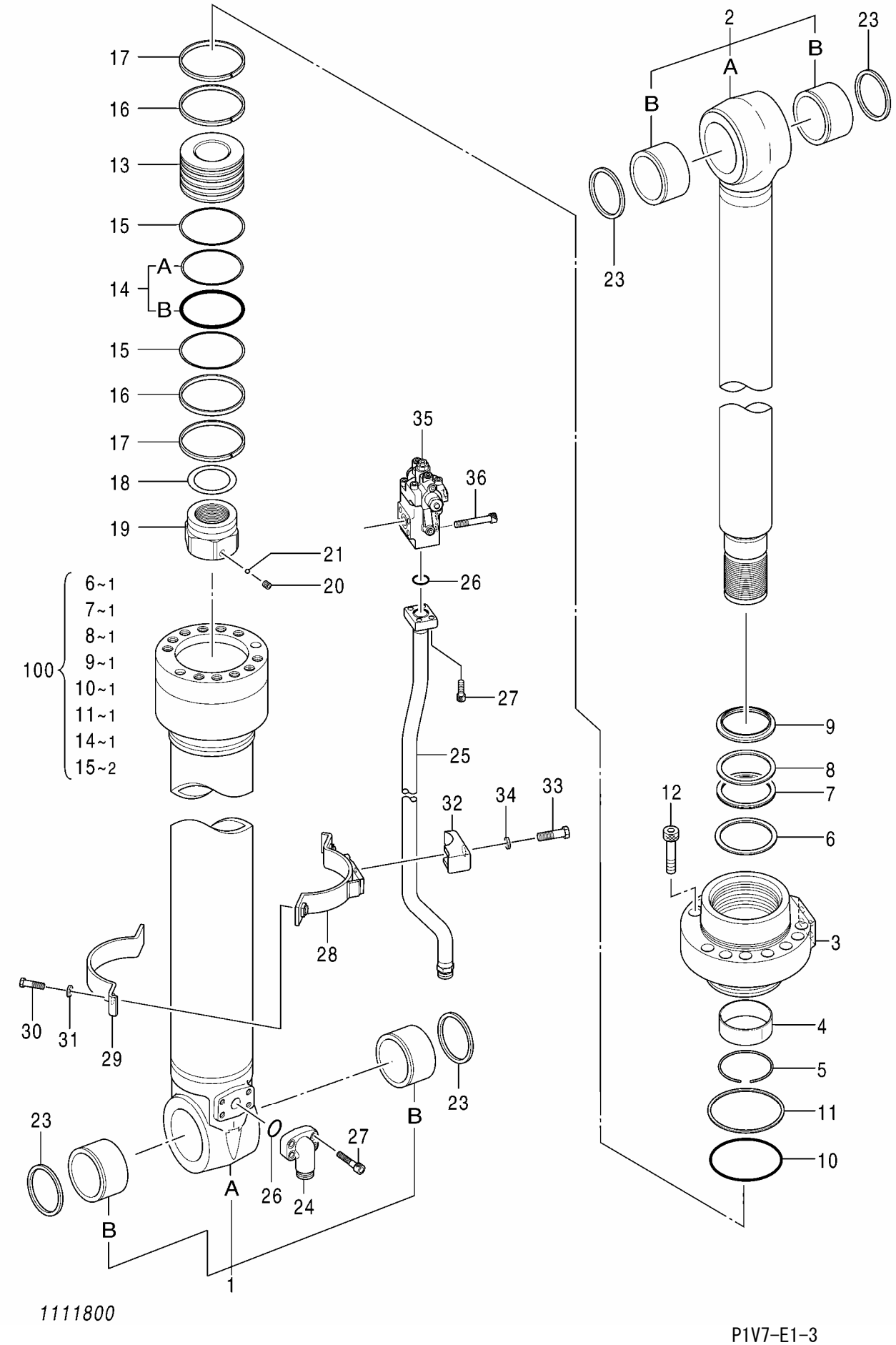

1111800

ｼﾘﾝﾀﾞ;ﾎﾟｼﾞｼｮﾆﾝｸﾞ (ﾎｰｽﾗﾌﾟﾁｬﾊﾞﾙﾌﾞ付)
CYL.;POSITIONING (WITH HOSE RUPTURE VALVE)

適用号機 050001-
Serial No.

符号 ITEM	部品番号 PART NO.	部品名 PART NAME	コード CODE	数量 Q'TY	ｻｰﾋﾞｽｺｰﾄﾞ S.C	適用号機 SERIAL NO.	互換性 ICA	代替部品 REPLACEABLE PART 部品番号 PART NO.	代替部品 REPLACEABLE PART 数量 Q'TY
34	0208516	･･WASHER;SPRING		1					
35	4645168	･VALVE;HOLDING		1					
36	0148804	･BOLT;SOCKET		4					
100	1111709	KIT;SEAL		1	K				

ﾊﾞﾙﾌﾞ;ﾎｰﾙﾃﾞｨﾝｸﾞ
VALVE;HOLDING

適用号機　050001-
Serial No.

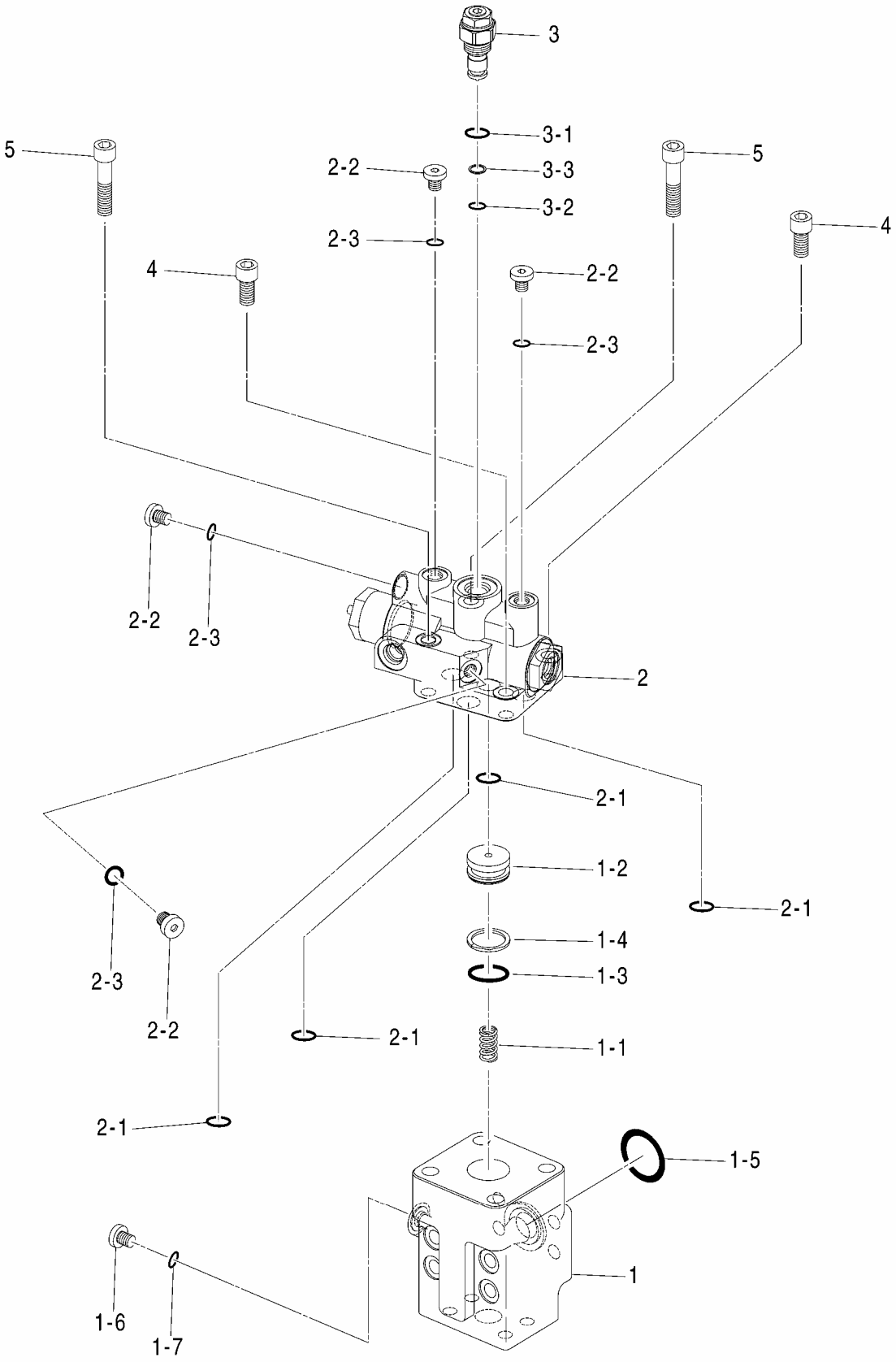

0997200

ﾊﾞﾙﾌﾞ;ﾎｰﾙﾃﾞｨﾝｸﾞ
VALVE;HOLDING

適用号機 050001-
Serial No.

符号 ITEM	部品番号 PART NO.	部品名 PART NAME	コード CODE	数量 Q'TY	ｻｰﾋﾞｽｺｰﾄﾞ S.C	適用号機 SERIAL NO.	互換性 ICA	代替部品 REPLACEABLE PART 部品番号 PART NO.	数量 Q'TY
	4645168	VALVE;HOLDING	0997200	1					
1	0973701	･BODY		1					
1･1	0973602	･･SPRING		1					
1･2	0973603	･･COVER		1					
1･3	4506424	･･O-RING		1					
1･4	4044817	･･RING;BACK-UP		1					
1･5	984614	･･O-RING		1					
1･6	0866702	･･PLUG		1					
1･7	4506408	･･O-RING		1					
2	0997201	･BODY		1					
2･1	4506412	･･O-RING		4					
2･2	0866702	･･PLUG		4					
2･3	4506408	･･O-RING		4					
3	0973605	･VALVE;RELIEF		1					
3･1	0168308	･･O-RING		1					
3･2	0103025	･･O-RING		1					
3･3	0866705	･･RING;BACK-UP		1					
4	M341030	･BOLT;SOCKET		2					
5	0151312	･BOLT;SOCKET		2					

シリンダ;バケット
CYL.;BUCKET

適用号機 050001-
Serial No.

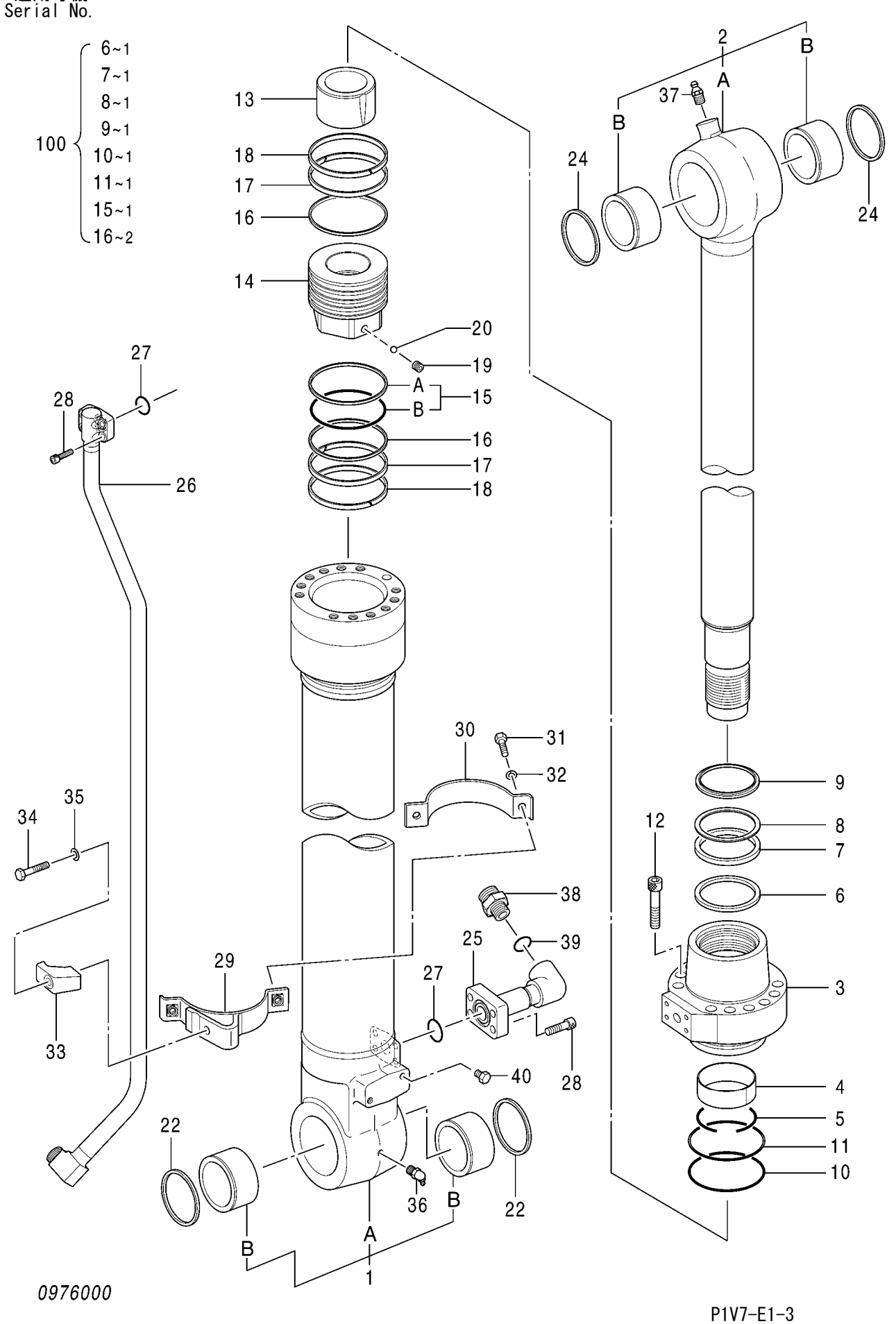

0976000

シリンダ;バケット
CYL.;BUCKET

適用号機 050001-
Serial No.

符号 ITEM	部品番号 PART NO.	部品名 PART NAME	コード CODE	数量 Q'TY	サービスコード S.C	適用号機 SERIAL NO.	互換性 ICA	代替部品 REPLACEABLE PART 部品番号 PART NO.	数量 Q'TY
	4643260	CYL.;BUCKET	0976000	1					
1	0976001	･TUBE;CYL. ASS'Y		1					
1A	+++++++	･･TUBE;CYL.		1	D				
1B	4397790	･･BUSHING;PIN		2					
2	0976002	･ROD;PISTON ASS'Y		1					
2A	+++++++	･･ROD;PISTON		1	D				
2B	4381857	･･BUSHING;PIN		2					
3	0880603	･HEAD;CYL.		1					
4	0309204	･BUSHING		1					
5	0236905	･RING;RETAINING		1					
6	0976013	･RING;BUFFER		1	K				
7	0976014	･U-RING		1	K				
8	0667405	･RING;BACK-UP		1	K				
9	0481803	･RING;WIPER		1	K				
10	A811135	･O-RING		1	K				
11	0679904	･RING;BACK-UP		1	K				
12	0219305	･BOLT;SOCKET		12					
13	0976008	･BRG.;CUSHION		1					
14	0976009	･PISTON		1					
15	0224106	･RING;SEAL ASS'Y		1	K				
15A	+++++++	･･RING;SEAL		1	D				
15B	+++++++	･･O-RING		1	D				
16	0880605	･RING;BACK-UP		2	K				
17	0960302	･RING;SLIDE		2					
18	0224108	･RING;SLIDE		2					
19	0976010	･SCREW;SET		1					
20	0104404	･BALL		1					
22	4067901	･RING;WIPER		2					
24	4074008	･RING;WIPER		2					
25	0926707	･JOINT		1					
26	0976011	･PIPE		1					
27	984614	･O-RING		2					
28	M341236	･BOLT;SOCKET		8					
29	0974314	･BAND		1					
30	0373419	･BAND		1					
31	J901035	･BOLT		2					
32	A590910	･WASHER		2					
33	0309219	･CLAMP;PIPE		1					
34	0224115	･BOLT		1					
35	0208516	･WASHER;SPRING		1					

シリンダ；バケット
CYL.;BUCKET

適用号機　050001-
Serial No.

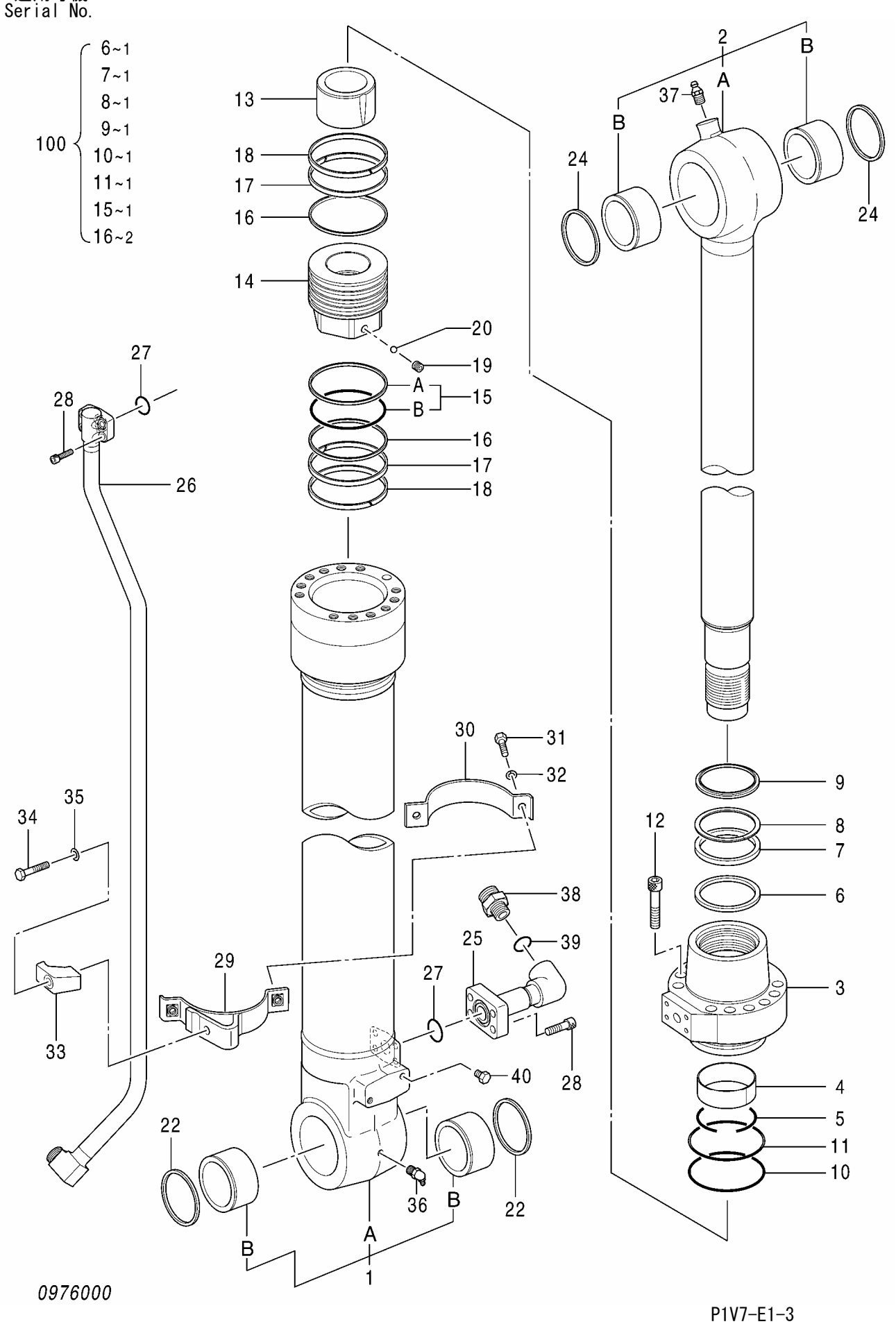

0976000

シリンダ;バケット
CYL.;BUCKET

適用号機 050001-
Serial No.

符号 ITEM	部品番号 PART NO.	部品名 PART NAME	コード CODE	数量 Q'TY	サービスコード S.C	適用号機 SERIAL NO.	互換性 ICA	代替部品 REPLACEABLE PART 部品番号 PART NO.	代替部品 REPLACEABLE PART 数量 Q'TY
36	0271312	･FITTING;GREASE		1					
37	J75481	･FITTING;GREASE		1					
38	0976012	･ADAPTER		1					
39	4506429	･O-RING		1					
40	0409110	･BOLT		2					
100	4649053	KIT;SEAL		1					

シリンダ;バケット (BEH バケット)
CYL.;BUCKET (BEH BUCKET)

適用号機 050001-
Serial No.

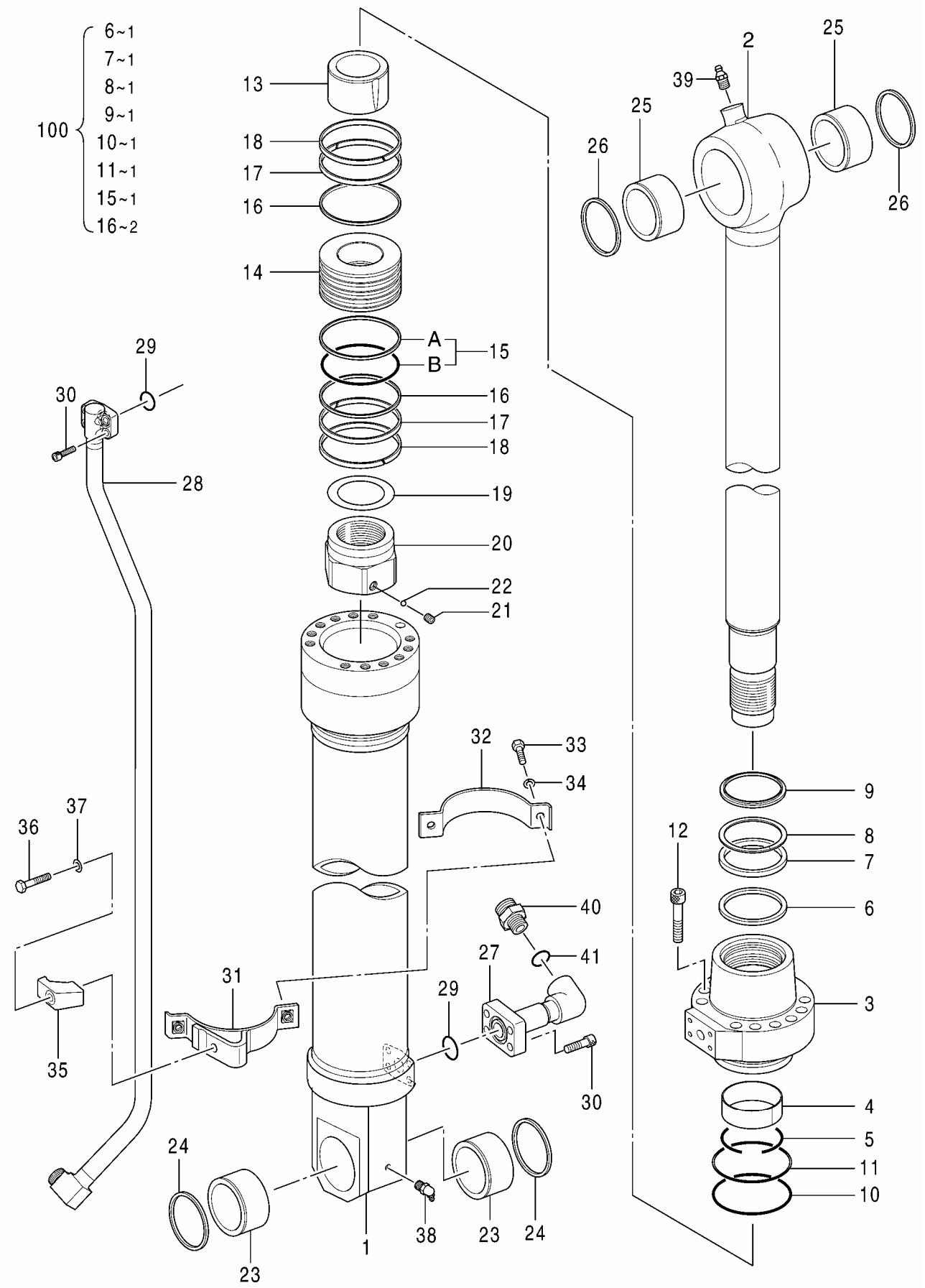

1161900

ｼﾘﾝﾀﾞ;ﾊﾞｹｯﾄ (BEH ﾊﾞｹｯﾄ)
CYL.;BUCKET (BEH BUCKET)

適用号機 050001-
Serial No.

符号 ITEM	部品番号 PART NO.	部品名 PART NAME	コード CODE	数量 Q'TY	ｻｰﾋﾞｽｺｰﾄﾞ S.C	適用号機 SERIAL NO.	互換性 ICA	代替部品 REPLACEABLE PART 部品番号 PART NO.	数量 Q'TY
	4663188	CYL.;BUCKET	1161900	1					
1	1161906	･TUBE;CYL. ASS'Y		1					
1A	+++++++	･･TUBE;CYL.		1	D				
1B	4397790	･･BUSHING;PIN		2					
2	1161907	･ROD;PISTON ASS'Y		1					
2A	+++++++	･･ROD;PISTON		1	D				
2B	4381857	･･BUSHING;PIN		2					
3	0997702	･HEAD;CYL.		1					
4	0309204	･BUSHING		1					
5	0236905	･RING;RETAINING		1					
6	0997703	･RING		1	K				
7	0997704	･PACKING;U-RING		1	K				
8	0667405	･RING;BACK-UP		1	K				
9	0667406	･RING;WIPER		1	K				
10	A811140	･O-RING		1	K				
11	0962004	･RING;BACK-UP		1	K				
12	0166012	･BOLT;SOCKET		10					
13	0976008	･BRG.;CUSHION		1					
14	0937507	･PISTON		1					
15	0373411	･RING;SEAL ASS'Y		1	K				
15A	+++++++	･･RING;SEAL		1	D				
15B	+++++++	･･O-RING		1	D				
16	0492208	･RING;BACK-UP		2	K				
17	0962008	･RING		2					
18	0373413	･RING		2					
19	0836111	･SHIM		1					
20	0880607	･NUT		1					
21	0352716	･SCREW;SET		1					
22	0104404	･BALL		1					
24	4067901	･SEAL;DUST		2					
26	4074008	･SEAL;DUST		2					
27	0926707	･JOINT		1					
28	1161903	･PIPE		1					
29	984614	･O-RING		2					
30	M341236	･BOLT;SOCKET		8					
31	1161904	･BAND		1					
32	1161905	･BAND		1					
33	J901035	･BOLT		2					
34	A590910	･WASHER;SPRING		2					
35	0309219	･CLAMP;PIPE		1					

シリンダ;バケット (BEH バケット)
CYL.;BUCKET (BEH BUCKET)

適用号機 050001-
Serial No.

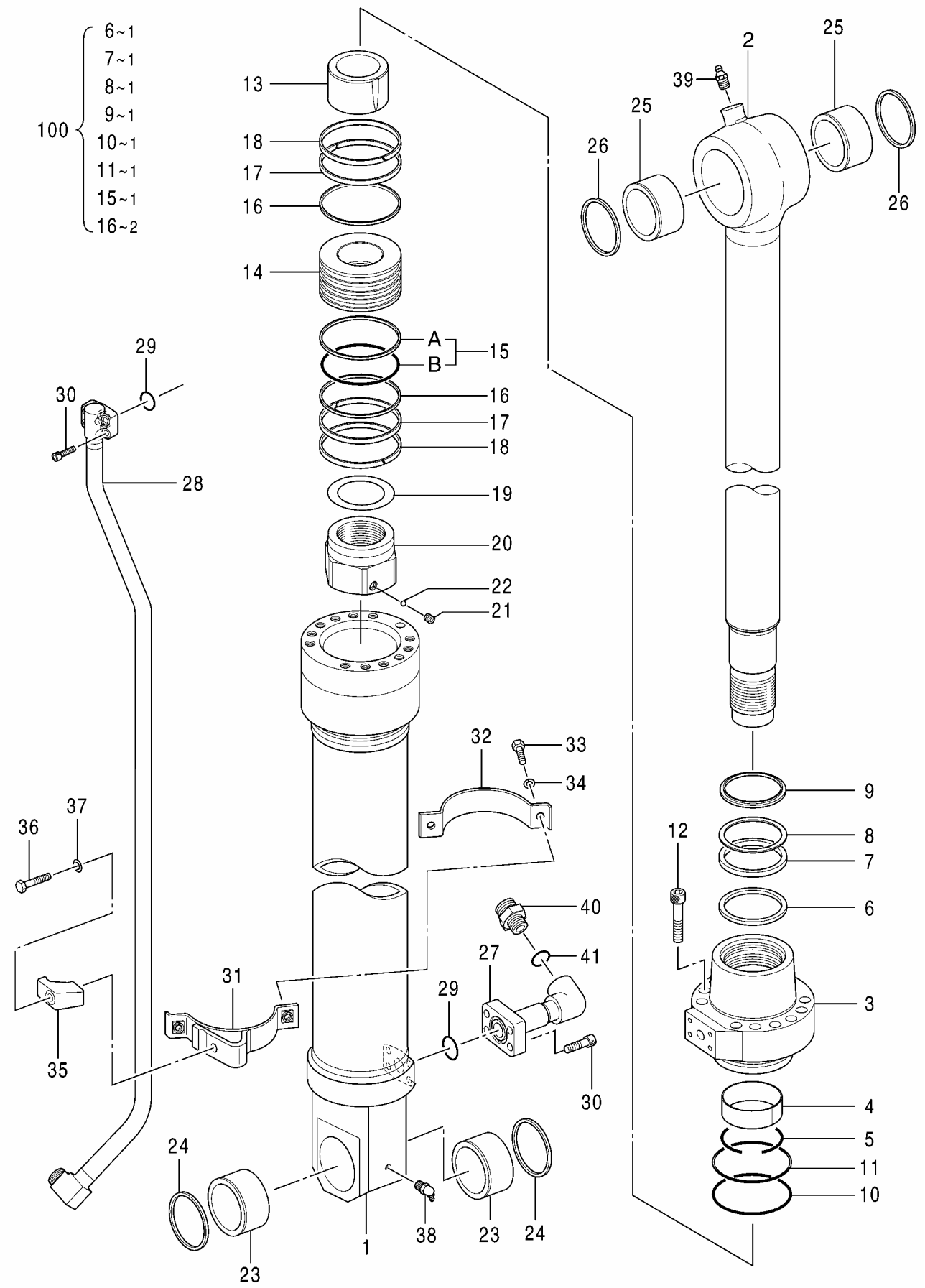

1161900

ｼﾘﾝﾀﾞ;ﾊﾞｹｯﾄ (BEH ﾊﾞｹｯﾄ)
CYL.;BUCKET (BEH BUCKET)

適用号機 050001-
Serial No.

符号 ITEM	部品番号 PART NO.	部品名 PART NAME	コード CODE	数量 Q'TY	ｻｰﾋﾞｽｺｰﾄﾞ S.C	適用号機 SERIAL NO.	互換性 ICA	代替部品 REPLACEABLE PART 部品番号 PART NO.	代替部品 REPLACEABLE PART 数量 Q'TY
36	0224115	･BOLT		1					
37	0208516	･WASHER;SPRING		1					
38	0271312	･FITTING;GREASE		1					
39	J75481	･FITTING;GREASE		1					
40	0976012	･ADAPTER		1					
41	4506429	･O-RING		1					
100	4660570	KIT;SEAL		1					

PARTS INDEX

PARTS INDEX

PART NO.	PAGE	ITEM
0001193.....	060	00A
0003542.....	060	01
0005207.....	020	00
	022	00
0103025.....	066	3·2
	078	3·1
	088	3·2
0104404.....	062A	23
	064A	23
	070A	23
	072A	23
	090A	20
	092A	22
0133103.....	074A	5
	076A	5
	080A	5
	082A	5
0148804.....	086B	36
0151312.....	066	5
	078	5
	088	5
0161503.....	084A	5
	086A	5
0166012.....	062A	12
	064A	12
	070A	12
	072A	12
	092A	12
0168308.....	066	3·1
	068	3-1
	088	3·1
* 0179521.....	012A	031B
0208504.....	062A	5
	064A	5
	070A	5
	072A	5
0208516.....	074B	40
	076B	40
	084B	34
	086B	34
	090A	35
	092B	37
0218607.....	036B	102
0218824.....	012A	033
0219305.....	090A	12
0224106.....	090A	15
0224108.....	090A	18
0224115.....	084B	33
	086A	33
	090A	34
	092B	36
0224422.....	032A	98
0225209.....	036A	74
* 0232127.....	056	201
0236905.....	090A	5
	092A	5
0236915.....	062A	34
	064B	35
	070A	34
	072B	35
0236916.....	062B	35
	064B	36
	070B	35
	072B	36
0237112.....	080B	38
	082B	38
0237417.....	074B	39
	076B	39
0254312.....	080B	39
	082B	39
0259307.....	074A	19
	076A	19
	080A	19
	082A	19
	084A	17
	086A	17
0263019.....	056	151
0271312.....	074B	41
	076B	43
	080B	41
	082B	41
	090B	36
	092B	38
0308623.....	012A	707
0309204.....	090A	4
	092A	4
0309219.....	074B	38
	076B	38
	084B	32
	086A	32
	090A	33
	092A	35
0309731.....	032A	114
0309732.....	030A	101
	034B	101
0332904.....	032A	16
0332924.....	030A	58B
	034A	27
	034A	58B
0352704.....	074A	4
	076A	4
	080A	4
	082A	4
0352715.....	062A	22
	064A	22
	070A	22
	072A	22
* 0352716.....	092A	21
0352721.....	084A	29
	086A	29
0353011.....	074A	23
	076A	23
	080A	23
	082A	23
	084A	21
	086A	21
0353012.....	074A	22
	076A	22
	080A	22
	082A	22
	084A	20
	086A	20
0353318.....	012A	491
0365318.....	012A	401
0365330.....	012A	706
0373411.....	062A	16
	064A	16
	070A	16
	072A	16
	092A	15
0373413.....	062A	19
	064A	19
	070A	19
	072A	19
	092A	18
0373414.....	062A	20
	064A	20
	070A	20
	072A	20
0373419.....	090A	30
0401202.....	012A	472
0409110.....	090B	40
0413619.....	032A	93
0413712.....	032A	97
0413909.....	030A	83
	032A	83
	034A	83
	036B	83
* 0417304.....	012A	031A
0450511.....	074A	20
	076A	20
	080A	20
	082A	20
	084A	18
	086A	18
0455002.....	032A	95
	036B	95
0459541.....	030A	82
	032A	82
	034A	82
	036A	82
0461206.....	084A	4
	086A	4
0481803.....	090A	9
0492208.....	062A	17
	064A	17
	070A	17
	072A	17
	092A	16
0492212.....	074A	26
	076A	26
	080A	26
	082A	26
0624904.....	044	1
0625509.....	012A	391
	056	902
0629404.....	012A	468
0667405.....	090A	8
	092A	8
* 0667406.....	092A	9
0667719.....	036B	110
0667726.....	036B	91
0667927.....	034B	90
	036B	90
0667931.....	034B	94
0668007.....	030A	22
	034A	22
	036A	22
0668108.....	030A	113
	034B	113
	036B	113
0668111.....	030A	7
	036A	7
0668112.....	030A	8
	034A	8
	036A	8
0679904.....	090A	11
0689405.....	030A	81
	034A	81
0695007.....	030A	80
	032A	80
	034A	80
	036A	80
0714503.....	036A	73
0714504.....	036A	71
0732608.....	044	8
0735807.....	032A	17
0747307.....	012A	712
0779704.....	064A	9
	084A	9

PARTS INDEX

PART NO.	PAGE	ITEM
0779704.....	086A	9
0788703.....	054	13
0788704.....	054	14
0788705.....	054	15
0788706.....	054	16
0788707.....	054	17
0788710.....	054	33
0788711.....	054	34
0788712.....	054	35
0788713.....	054	36
0791601.....	030A	9
	034A	9
	036A	9
0791602.....	036A	23
0791603.....	032A	37
	036A	37
0791604.....	032A	38
	034A	38
	036A	38
0791605.....	036A	39
0791606.....	032A	43
	036A	43
0791607.....	032A	44
	036A	44
0791619.....	032A	49
	036A	49
0791620.....	032A	50
	036A	50
0791622.....	032A	79
	036A	79
0791702.....	032A	32
0791801.....	032A	3
	036A	3
0791803.....	032A	19
	036A	19
0791804.....	034A	24
0791805.....	034A	25
0791807.....	036A	35
0791808.....	030A	58C
	034A	58C
0791809.....	030A	58D
	034A	58D
0791816.....	032A	99
	036B	99
0791817.....	036A	34
0791818.....	030A	58
	034A	58
0791902.....	032A	18
0791914.....	030A	29
0792001.....	030A	10
0792002.....	030A	12
	034A	12
0792003.....	030B	116
	034B	116
0792006.....	034A	36
0792007.....	028	85
0794204.....	044	9
0794701.....	044	10
0803007.....	012A	351
0803008.....	012A	355
0803009.....	012A	469
0807904.....	062A	9
	070A	9
	072A	9
0815902.....	064A	29
	072A	29
0816201.....	012A	010
0816202.....	012A	020
0816205.....	012A	101
0816206.....	012A	111
0816207.....	012A	114
0816208.....	012A	123
0816209.....	012A	124
0816210.....	012A	131
0816212.....	012A	443
0816214.....	012A	702
0816215.....	012A	742
0816216.....	012A	743
0816217.....	012B	1000
0836104.....	062A	4
	064A	4
	070A	4
	072A	4
0836107.....	062A	8
	064A	8
	070A	8
	072A	8
0836108.....	062A	13
	064A	13
	070A	13
	072A	13
0836109.....	062A	14
	064A	14
	070A	14
	072A	14
* 0836111.....	092A	19
0836114.....	064A	7
	072A	7
0836115.....	064A	6
	072A	6
0866702.....	066	2·2
	068	2-2
	078	1·6
	078	2·2
	088	1·6
	088	2·2
* 0866704.....	068	3-2
0866705.....	066	3·3
	068	3-3
	088	3·3
0867308.....	062A	21
	064A	21
	070A	21
	072A	21
0872302.....	012A	444
0875605.....	074A	12
	076A	12
	080A	12
	082A	12
	084A	12
	086A	12
0875607.....	074A	17
	076A	17
	080A	17
	082A	17
	084A	15
	086A	15
0875612.....	084A	28
	086A	28
0880603.....	090A	3
0880605.....	090A	16
* 0880607.....	092A	20
0886201.....	036B	92
0906103.....	086A	24
0917105.....	074A	15
	076A	15
	080A	15
	082A	15
	084A	13
	086A	13
0917106.....	074A	21
	076A	21
	080A	21
	082A	21
	084A	19
	086A	19
0926707.....	090A	25
	092A	27
0926813.....	084A	28-34
	086A	28-34
0935701.....	066	1·6
0937410.....	074A	25
	076A	25
	080A	25
	082A	25
* 0937507.....	092A	14
0960201.....	012A	031
0960302.....	090A	17
0962004.....	062A	11
	064A	11
	070A	11
	072A	11
	092A	11
0962008.....	062A	18
	064A	18
	070A	18
	072A	18
	092A	17
* 0972106.....	074A	18
	076A	18
	080A	18
	082A	18
	084A	16
	086A	16
0973502.....	078	1·1
0973503.....	066	1·2
	068	1-2
	078	1·2
0973602.....	088	1·1
0973603.....	088	1·2
0973605.....	066	3
	088	3
0973701.....	088	1
0974306.....	062A	6
	070A	6
0974307.....	062A	7
	070A	7
0974314.....	090A	29
0975001.....	062A	1
	064A	1
	070A	1
	072A	1
0975002.....	062A	2
	064A	2
	070A	2
	072A	2
0975005.....	062A	3
	064A	3
	070A	3
	072A	3
0975006.....	062A	15
	064A	15
	070A	15
	072A	15
0975008.....	062A	26
0975009.....	062A	27
	064A	27
0975010.....	062A	30
	064A	31
0975011.....	062A	31

PARTS INDEX

PART NO.	PAGE	ITEM
0975011.....	064A	32
	070A	31
	072A	32
0975101.....	070A	26
0975102.....	070A	27
	072A	27
0975103.....	070A	30
0975401.....	074A	1
	076A	1
0975402.....	074A	2
	076A	2
	080A	2
	082A	2
0975405.....	074A	3
	076A	3
	080A	3
	082A	3
0975406.....	074A	6
	076A	6
	080A	6
	082A	6
0975407.....	074A	7
	076A	7
	082A	7
0975408.....	074A	8
	076A	8
	080A	8
	082A	8
0975409.....	074A	13
	076A	13
	080A	13
	082A	13
0975410.....	074A	14
	076A	14
	080A	14
	082A	14
0975412.....	074A	24
	076A	24
	080A	24
	082A	24
0975413.....	074A	27
	076A	27
	080A	27
	082A	27
0975415.....	074A	30
	076A	30
0975416.....	074A	31
0975417.....	074A	34
	076B	34
0975418.....	074B	35
	076B	35
* 0975421.....	074B	34
	076B	34
* 0975422.....	074B	35
	076B	35
	080B	35
	082B	35
0976001.....	090A	1
0976002.....	090A	2
0976008.....	090A	13
	092A	13
0976009.....	090A	14
0976010.....	090A	19
0976011.....	090A	26
0976012.....	090B	38
	092B	40
0976013.....	090A	6
0976014.....	090A	7
0976202.....	012A	301
* 0976204.....	012A	472
* 0976205.....	012B	1000
0976401.....	056	101
* 0976402.....	056	101
0976504.....	044	6
0976601.....	028	11
0976602.....	028	13
0976702.....	030A	4
0976703.....	030A	20
0976704.....	030A	60
	034A	60
0976801.....	032A	21
0976802.....	032A	31
0976803.....	032A	42
0976804.....	032A	47
0976805.....	032A	58
0976806.....	032A	59
0976807.....	032A	62
* 0976809.....	032A	31
0976901.....	034A	5
0977001.....	036A	45
0977002.....	036A	46
0977003.....	036A	48
0977004.....	036A	61
0977005.....	036B	100
0977006.....	036B	84
0977007.....	036B	89
0977204.....	036A	76
0997001.....	078	1
0997002.....	078	2
0997101.....	066	1
0997102.....	066	1·1
	068	1-1
0997103.....	066	2
0997201.....	088	2
* 0997702.....	092A	3
* 0997703.....	092A	6
* 0997704.....	092A	7
1011209.....	006	01
1014184.....	004A	02
1022441.....	004A	39
1031045.....	008	6
1032127.....	014	20
1032128.....	014	23
1032596.....	016B	43
	018B	43
1032597.....	016A	34
	018A	34
1032598.....	016A	26
	018A	26
1032599.....	016A	14
	018A	14
1032600.....	016A	23
	018A	23
1033049.....	002A	02
1033163.....	016A	06
	018A	06
1033164.....	016A	05
	018A	05
1033255.....	014	00
1102006.....	084B	35
1111001.....	064A	26
1111002.....	064A	31-37
1111101.....	072A	31-37
1111102.....	072A	31
1111301.....	076A	1
1111304.....	076B	34-40
1111501.....	080A	1
	082A	1
1111502.....	080A	30
	082A	30
1111503.....	080A	31
1111504.....	080A	34-40
	082A	34-40
1111505.....	080B	34
	082B	34
1111506.....	080A	7
1111601.....	082A	31
1111701.....	084A	1
	086A	1
1111702.....	084A	2
	086A	2
1111703.....	084A	3
	086A	3
1111704.....	084A	6
	086A	6
1111705.....	084A	7
	086A	7
1111706.....	084A	8
	086A	8
1111707.....	084A	24
1111708.....	084A	25
1111709.....	084B	100
	086B	100
1111801.....	086A	25
* 1126802.....	068	1-6
* 1161903.....	092A	28
* 1161904.....	092A	31
* 1161905.....	092A	32
* 1161906.....	092A	1
* 1161907.....	092A	2
* 1203312.....	064B	38
	072B	38
* 1234001.....	068	1
* 1234002.....	068	2
* 1234703.....	068	3
2022744.....	004A	14
2034607.....	060	09
2038877.....	004A	04
2044332.....	040A	08A
2047884.....	020	08
	022	08
2050209.....	008	2
2050987.....	014	01
2050998.....	014	11
2051884.....	016B	41
	018B	41
2053333.....	020	16
	022	16
3033593.....	002A	12
3035965.....	004A	08
3035966.....	004A	23
3039569.....	004A	31
3070250.....	060	06
3074223.....	010	13
3075692.....	014	18
3081023.....	004A	16
3081085.....	002A	05
3087987.....	040A	26B
	040A	27B
3088069.....	014	13
3088071.....	014	02
3088126.....	014	32
3089617.....	002A	55
3089618.....	002A	56
3094376.....	020	24
	022	24
3094377.....	020	26
	022	26
3094717.....	016A	10
	018A	10

PARTS INDEX

PART NO.	PAGE	ITEM
3094771.....	042	06
3095882.....	042	05
3097272.....	008	3
3098245.....	040A	13
3098513.....	014	24
3099628.....	040A	06A
3101105.....	014	30
3101122.....	014	08
3103258.....	020	43
	022	43
3103551.....	016A	36
	018A	36
3103552.....	016A	32
	018A	32
3103553.....	016A	27
	018A	27
3103554.....	016A	21
	018A	21
3103555.....	016A	16
	018A	16
3103629.....	006	35
3103750.....	020	31
	022	31
3104554.....	002A	04
3104555.....	002A	28
3104801.....	020	13
3106174.....	004A	41
* 3107140.....	022	13
3107797.....	020	23
	022	23
3107859.....	020	31
	022	31
400613.....	008	28
4019414.....	066	1·4
	068	1-4
	078	1·4
4027427.....	040A	20
4033725.....	026	04
4044817.....	088	1·4
4050968.....	024	19
4051262.....	040A	26C
	040A	27C
4066695.....	016A	03
	018A	03
4067901.....	090A	22
	092A	24
4068898.....	006	16
4074008.....	090A	24
	092A	26
4085607.....	006	08
	056	401B
4092534.....	002B	81
4094325.....	004A	25
4099290.....	004A	46
4101345.....	002B	74C
4105067.....	030A	58I
	034A	58I
4113154.....	040B	35
4114402.....	002A	22
4118499.....	002A	57
4126090.....	002A	36
4140436.....	030A	58H
	034A	58H
	054	18A
	054	20A
4144525.....	014	28
4144558.....	014	27
4146370.....	004A	38
4150302.....	006	07
4170546.....	074A	11

PART NO.	PAGE	ITEM
4170546.....	076A	11
	080A	11
	082A	11
	084A	11
	086A	11
4170547.....	074A	16
	076A	16
	080A	16
	082A	16
	084A	14
	086A	14
4170585.....	038	27
4179155.....	006	02
4179156.....	006	03
4179161.....	006	12
4179170.....	006	21
4179171.....	006	20
4179174.....	006	40
4179176.....	004A	37
4179177.....	004A	35
4179179.....	004A	34
4179833.....	002A	11
4179834.....	002A	13
4179843.....	002B	59
4180349.....	004A	48
4183170.....	002B	74B
4185600.....	040A	22
4190117.....	014	25
4191219.....	002A	10
4191664.....	004A	24
4191665.....	004A	09
4191974.....	002A	23
4192020.....	016B	40
	018B	40
4194362.....	004A	19
4194454.....	014	22
4197763.....	016A	31
	018A	31
4198956.....	004A	21
4200227.....	004A	36
4201993.....	038	19
	040A	06C
4203411.....	038	03
	040A	02
4203485.....	002A	54
4205317.....	040A	26E
	040A	27E
4205318.....	040A	26D
	040A	27D
4207947.....	016A	20
	018A	20
4208977.....	040B	36
4213419.....	040A	21
4216295.....	004B	61
4216948.....	002B	74G
4216949.....	002B	74E
4217651.....	040B	34
4226446.....	030B	117
	032B	117
	034B	117
	036B	117
4231543.....	060	04
4239611.....	060	00B
4241780.....	060	05
4242262.....	002B	64
4242263.....	002B	63
4245797.....	016B	48
	018B	48
4264452.....	010	12
4265964.....	006	33

PART NO.	PAGE	ITEM
4269451.....	016A	30
	018A	30
4269452.....	016A	19
	018A	19
4269470.....	016A	18
	018A	18
4269472.....	016A	39
	018A	39
4276526.....	024	05
4277474.....	016B	44
	018B	44
4278168.....	016B	45
	018B	45
4284521.....	016A	29
	018A	29
4293950.....	002B	58
4294621.....	004B	59
4297257.....	024	16
4297380.....	006	09
4311662.....	024	13
4319299.....	040A	01
4335060.....	038	22
4337631.....	062A	25
	064A	25
	070A	25
	072A	25
	074A	29
	076A	29
	080A	29
	082A	29
	084A	23
	086A	23
4337812.....	004A	43
4342841.....	006	15
4342843.....	006	14
4342846.....	006	41
4343365.....	010	07
4346521.....	006	28
4346522.....	006	27
4347107.....	006	23
4348665.....	004B	69
4355081.....	004A	53
4355728.....	020	03
	022	03
4358914.....	030A	78
	034A	78
4360590.....	006	06
4364970.....	040A	04
4365826.....	004B	83A
4366256.....	004A	06
4366356.....	004A	07
4367664.....	060	03
4368619.....	006	13
4368629.....	040A	03
4368630.....	040A	05
4372039.....	032A	78
	036A	78
4375722.....	006	05
4379582.....	002A	42
4381855.....	062A	1B
	062A	2B
	064A	1B
	064A	2B
	070A	1B
	070A	2B
	072A	1B
	072A	2B
4381857.....	090A	2B
	092A	2B
4381859.....	084A	1B

PARTS INDEX

PART NO.	PAGE	ITEM
4381859.....	084A	2B
	086A	1B
	086A	2B
4390776.....	060	02
4395453.....	002A	08
4395457.....	002A	09
4396696.....	020	02
	022	02
4396755.....	020	09
	022	09
4396771.....	024	10
4397790.....	090A	1B
	092A	1B
4402481.....	014	07
4404947.....	014	17
4410898.....	038	04
4412650.....	014	03
4425305.....	040A	26A
	040A	27A
4425414.....	038	08
4428902.....	040B	40
4429120.....	038	06
4430563.....	014	09
4430667.....	014	26
4430714.....	014	16
4430715.....	014	05
4430716.....	014	04
4433327.....	006	39
4436271.....	004B	83
4437106.....	038	23
4437333.....	038	11
4437432.....	040B	39
4437433.....	040A	08B
4438200.....	074A	9
	076A	9
	080A	9
	082A	9
4438888.....	002A	52
4438889.....	002A	50
4445254.....	014	14
4445354.....	014	37
4447050.....	040A	06B
4447067.....	040B	42
4451784.....	050	24
	052	24
4451785.....	052	25
4451786.....	052	26
4451787.....	050	37
4451788.....	050	38
4451789.....	050	39
	052	39
4452647.....	054	18
4452648.....	054	20
4453819.....	054	11
4453820.....	054	12
4455098.....	016A	37
	018A	37
4461905.....	024	02
4461910.....	020	36
	022	36
4462038.....	020	05
	022	05
4467592.....	004B	100
4468244.....	020	39
	022	39
4468248.....	020	27
	022	27
4468249.....	020	29
	022	29
4468250.....	020	30
4468250.....	022	30
4468258.....	020	17
	022	17
4470326.....	016A	11
	018A	11
447068.....	008	5
4471487.....	002B	100
4471488.....	006	100
4472355.....	020	35
	022	35
4475147.....	020	06
	022	06
4484119.....	008	10
4485473.....	024	06
4487250.....	008	9
4487340.....	008	100
4488720.....	008	12
4506320.....	028	14
	032A	14
4506406.....	030A	41
	032A	41
	034A	41
	036A	41
4506408.....	024	21A
	066	2·3
	068	2-3
	078	1·7
	078	2·3
	088	1·7
	088	2·3
4506412.....	066	2·1
	068	2-1
	078	2·1
	088	2·1
4506415.....	020	32
	022	32
	066	1·7
4506416.....	056	401A
	068	1-7
4506418.....	002A	23A
	020	42A
	022	42A
	026	02
	036A	72
	058	2B1
4506424.....	088	1·3
4506429.....	024	07
	026	16
	090B	39
	092B	41
4506430.....	066	1·3
	068	1-3
	078	1·3
4509180.....	002B	81A
	004B	81A
	034B	96
	050	24A
	050	37A
	050	38A
	050	39A
	050	40A
	052	24A
	052	25A
	052	26A
	052	39A
4509493.....	024	11
4515041.....	004B	70
4602154.....	040A	06D
4603245.....	076B	42
	082B	43
4605670.....	008	16
4605732.....	008	7
4605742.....	008	15
4609016.....	016B	47
	018B	47
4609630.....	044	
4611012.....	006	36
4614096.....	010	10
4614286.....	038	26
4614296.....	038	21
4614331.....	038	28
4614701.....	042	04AB
4614702.....	042	04AC
4614703.....	042	04AD
4614764.....	042	04F
4615610.....	038	10
4616531.....	006	10
4616533.....	006	18
4616985.....	010	00
	012A	
4621530.....	016A	15
	018A	15
4623446.....	006	24
4625137.....	028	
	030A	
	032A	
	034A	
	036A	
4628635.....	074A	
4628636.....	062A	
4628637.....	070A	
4628766.....	016A	28
	018A	28
4628768.....	016A	17
	018A	17
4629674.....	016A	04
	018A	04
4629717.....	058	
4630525.....	058	1
4630702.....	074A	1B
	074A	2B
	076A	1B
	076A	2B
	080A	1B
	080A	2B
	082A	1B
	082A	2B
4631248.....	038	24
4638765.....	084A	
4638831.....	072A	
* 4639115.....	038	23
4639126.....	004A	27
4639441.....	080A	
4640541.....	010	06
4641714.....	004A	42
4642740.....	020	25
	022	25
4642993.....	016A	38
	018A	38
4643260.....	090A	
4644361.....	024	08
4644566.....	056	
4644567.....	014	15
4644670.....	064A	
4644677.....	076A	
4644693.....	072A	26
4644695.....	076A	31
4645155.....	086A	
4645168.....	086B	35
	088	

PARTS INDEX

PART NO.	PAGE	ITEM
4645207.....	064B	39
	066	
	072B	39
4645208.....	076B	41
	078	
	082B	42
4645278.....	046	
	048	
	050	
	052	
	054	
4645330.....	002A	45
4646199.....	002A	43
4646776.....	082A	
* 4646893.....	002B	74
4648305.....	004A	55
* 4648565.....	084A	24
4649049.....	062B	100
	064B	100
	070B	100
	072B	100
4649051.....	074B	100
	076B	100
	080B	100
	082B	100
4649053.....	090B	100
4651556.....	038	33
4651557.....	038	34
4654655.....	050	40
4654850.....	012A	051
4654860.....	034A	77
4655134.....	002B	74H
4655135.....	002B	74F
4655136.....	002B	74D
4655266.....	056	401
* 4656242.....	056	151
* 4659041.....	002B	74A
* 4660570.....	092B	100
* 4662206.....	038	03
* 4663188.....	092A	
* 4664392.....	016A	03
	018A	03
4665417.....	078	3
* 4675709.....	084A	25
* 4699148.....	018B	47
* 4706906.....	064B	39
	068	
	072B	39
495841.....	004A	50
8051275.....	004A	12
8068521.....	004A	03
8077903.....	040A	32
8092248.....	040A	00
8094446.....	038	00
8100811.....	020	28
	022	28
8104695.....	024	01
8107650.....	020	28
	022	28
9089484.....	024	21
9089485.....	024	23
9101521.....	060	
9134110.....	004A	51
	006	48
9134111.....	004B	81
9134112.....	020	42
	022	42
9145787.....	060	00
9167977.....	024	17
9184275.....	040A	08
9207567.....	040A	26
9207568.....	040A	27
9213855.....	024	14
	026	01
9217993.....	002A	19
	008	
9226365.....	040A	
9226367.....	040A	06
9228828.....	042	03
9235551.....	040A	
9236591.....	010	03
	014	
9236592.....	010	
9239590.....	042	04
9244944.....	016A	
9246436.....	038	17
9246518.....	042	
9247135.....	038	
9251477.....	016A	00
	020	
9251699.....	016A	00
	020	
9253685.....	004B	66
	006	
* 9256100.....	002A	
9256991.....	016A	
9257309.....	002A	32
	004A	
9257577.....	038	
* 9257596.....	002A	
9258610.....	010	03
	014	
9260886.....	002A	32
	004A	
9260887.....	004B	66
	006	
9263062.....	020	33
	022	33
	024	
9264565.....	020	33
	022	33
	024	
* 9281841.....	018A	00
	022	
* 9281842.....	018A	00
	022	
* 9281920.....	018A	
* 9281921.....	018A	
930451.....	016B	46
	018B	46
94-0649.....	002A	44
94-2012.....	014	36
954495.....	044	11
957366.....	002A	54A
	002B	57A
	002B	58A
	004A	51A
	006	48A
	012A	487
	024	17A
	024	23A
	044	12
	058	2A1
959499.....	010	02
959501.....	020	12
	022	12
964255.....	040B	37
971823.....	030A	58A
	034A	26
	034A	58A
9724756.....	004A	32
9742779.....	002B	66
9749142.....	004A	29
9759157.....	038	14
9759158.....	038	15
9761179.....	042	02
984054.....	002A	20
984614.....	012A	488
	062A	28
	064A	28
	066	1·5
	068	1-5
	070A	28
	072A	28
	074A	32
	076A	32
	078	1·5
	080A	32
	082A	32
	084A	26
	086A	26
	088	1·5
	090A	27
	092A	29
985098.....	032A	40
	034A	40
	036A	40
991345.....	002A	29
	020	11
	022	11
991347.....	060	07
991733.....	002A	14
992526.....	054	20B
A590106.....	040B	33B
A590906.....	040A	24
A590908.....	002B	62
A590910.....	040A	11
	062A	33
	064B	34
	070A	33
	072B	34
	074B	37
	076B	37
	080B	37
	082B	37
	084A	31
	086A	31
	090A	32
	092A	34
A590914.....	062B	36
	064B	37
	070B	36
	072B	37
	080B	40
	082B	40
A590916.....	002A	37
A590922.....	016A	07
	018A	07
A810100.....	060	08
A811030.....	012A	051A
A811045.....	030A	6
	032A	6
	034A	6
	036A	6
A811135.....	090A	10
A811140.....	062A	10
	064A	10
	070A	10
	072A	10
	092A	10

PARTS INDEX

PART NO.	PAGE	ITEM
A811160.....	074A	10
	076A	10
	080A	10
	082A	10
	084A	10
	086A	10
A885002.....	058	2B
A885004.....	058	2A
J222010.....	060	10B
J260614.....	040B	33
J271030.....	060	10
J75481.....	062B	37
	064B	38
	070B	37
	072B	38
	090B	37
	092B	39
J780512.....	042	04G
J780612.....	040B	41
J781030.....	040A	10
J900614.....	040B	33A
J900830.....	002B	60
J901016.....	014	10
J901030.....	060	10A
J901035.....	062A	32
	064A	33
	070A	32
	072A	33
	074B	36
	076B	36
	080B	36
	082B	36
	084A	30
	086A	30
	090A	31
	092A	33
J901225.....	016A	12
	018A	12
J901645.....	002A	35
J931640.....	016A	24
	018A	24
J932265.....	016A	08
	018A	08
J950010.....	006	34
M340816.....	002B	65
M340820.....	004B	63
	006	37
M341030.....	002A	18
	066	4
	068	4
	078	4
	088	4
M341056.....	006	43
	068	5
M341236.....	062A	29
	064A	30
	070A	29
	072A	30
	074A	33
	076A	33
	080A	33
	082A	33
	084A	27
	086A	27
	090A	28
	092A	30
M341245.....	004A	49
M342050.....	014	21
M342056.....	020	41
	022	41
M491832.....	042	08
M492564.....	002B	68
	004B	76
	010	09
	016B	52
	018B	52
M500807.....	002B	61
	006	17