#Esquemático

Puente H

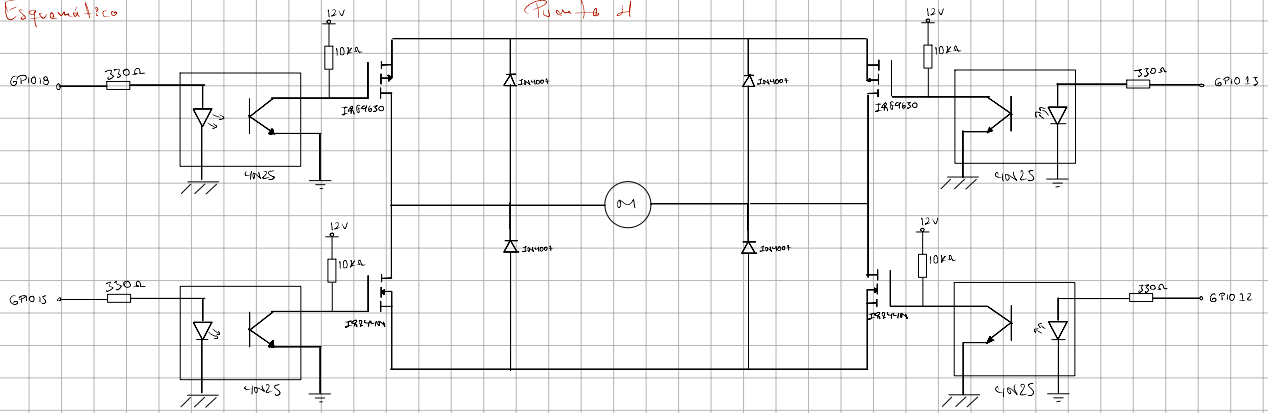
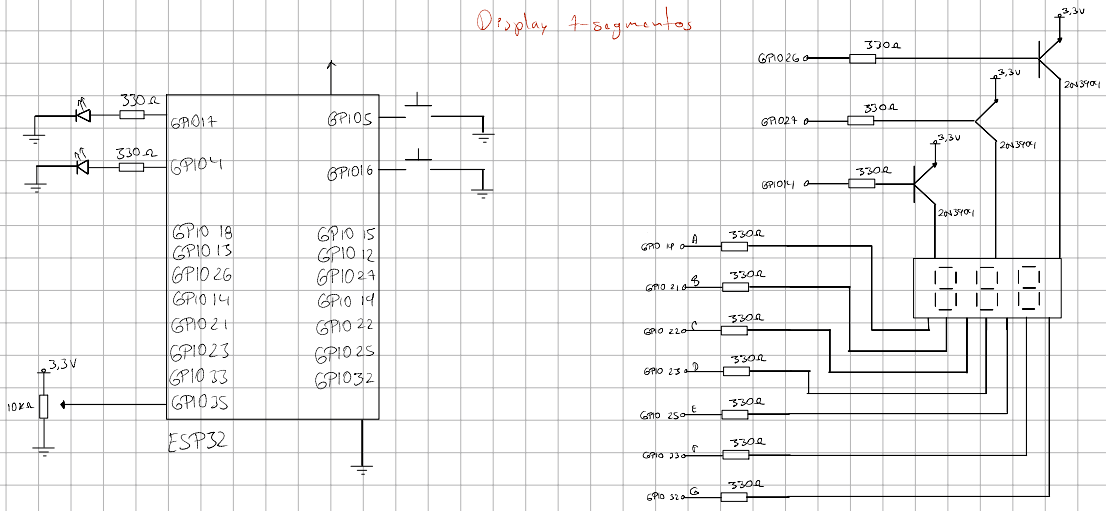
Display 7 segmentos