BIONICLE

www.bionicle.com

DARK HUNTER

SEEKER

8765

LEGO

LEGO

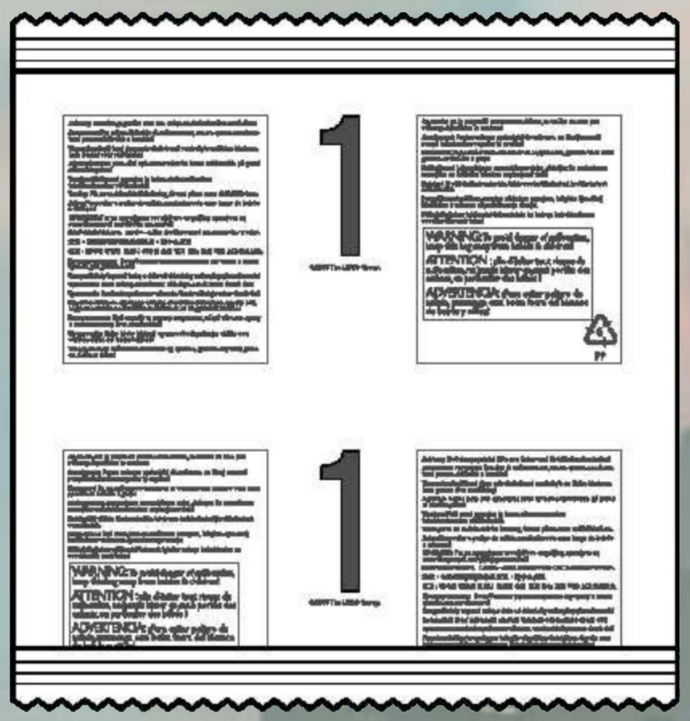

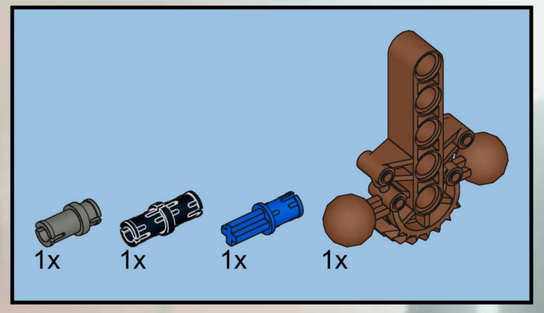

1

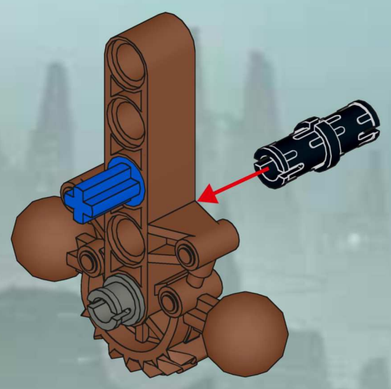

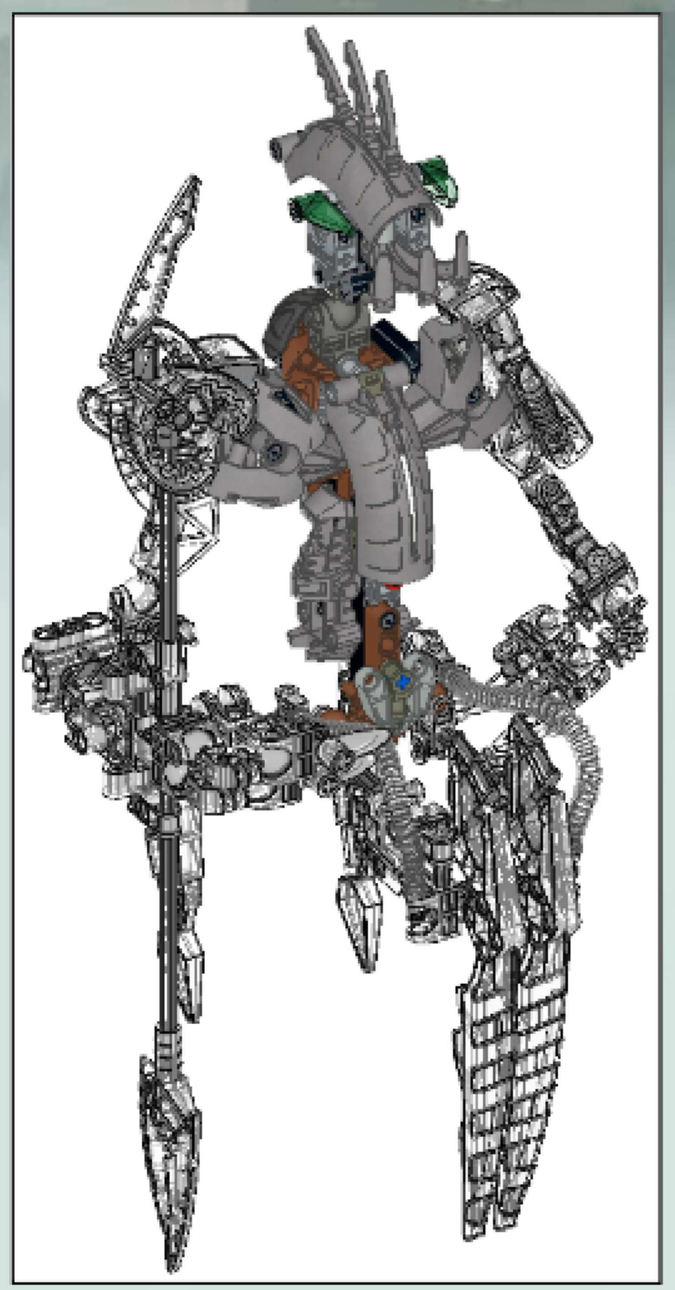

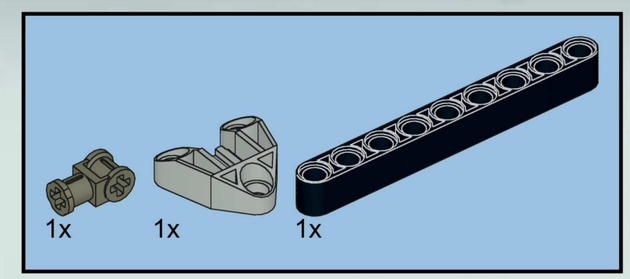

2

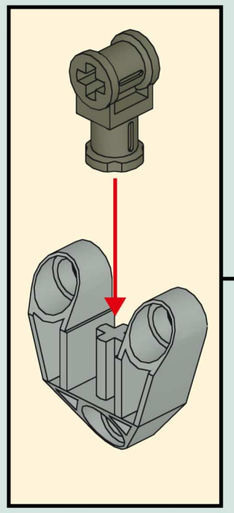

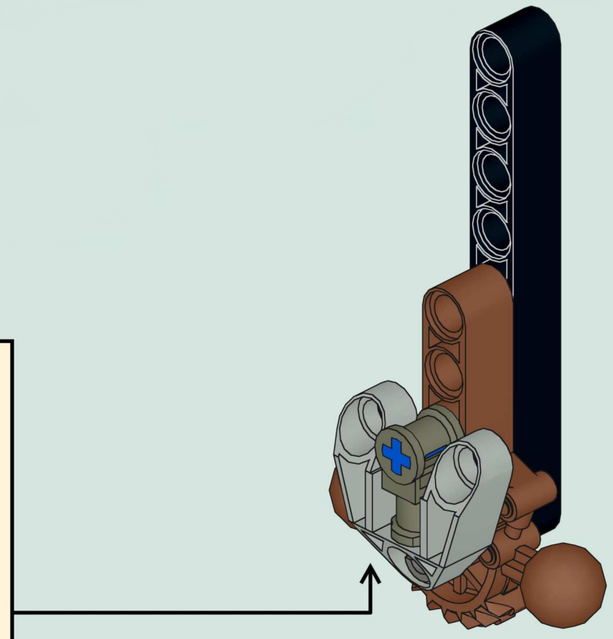

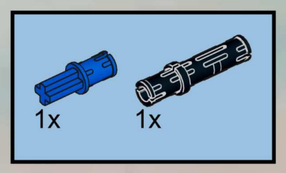

3

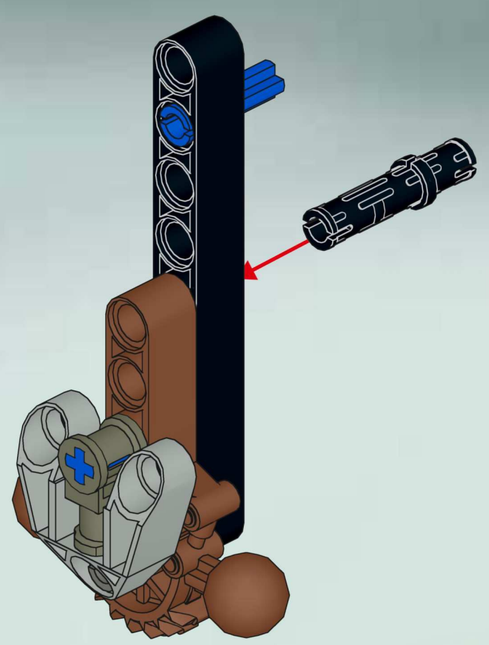

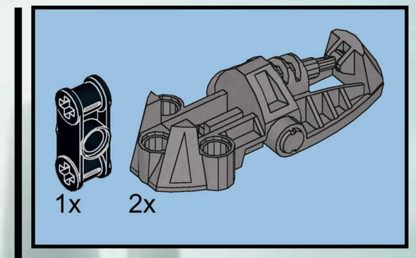

4

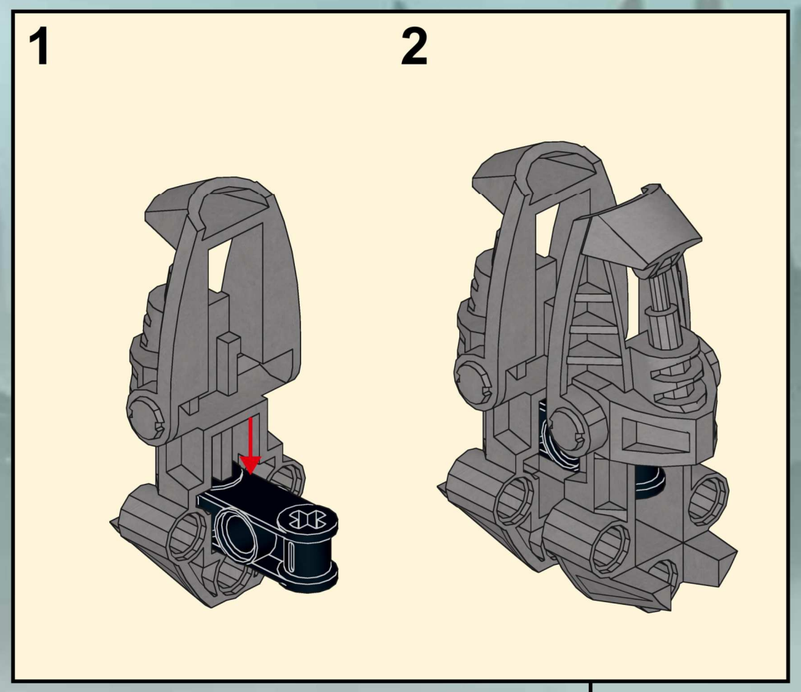

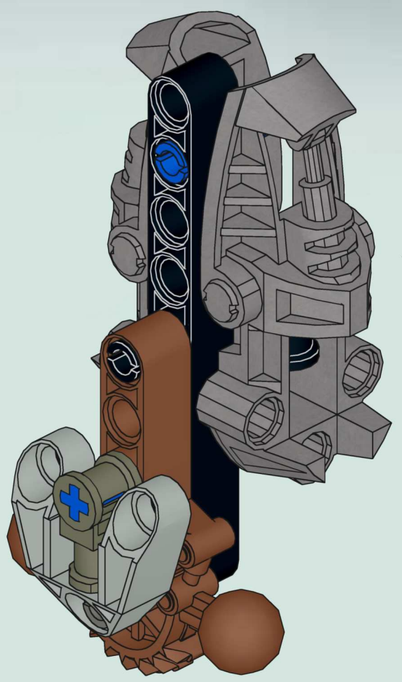

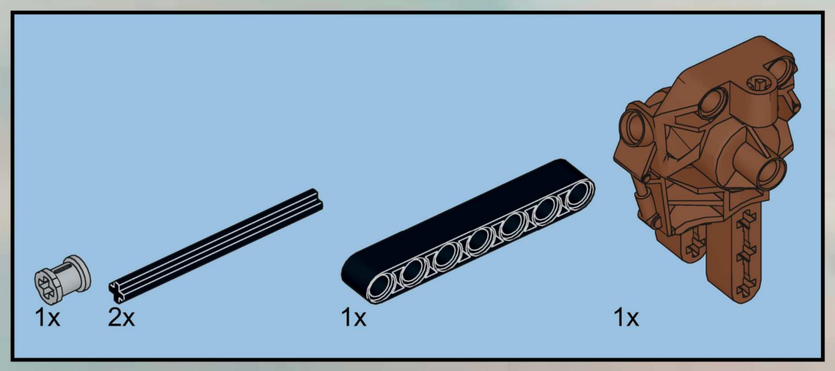

5

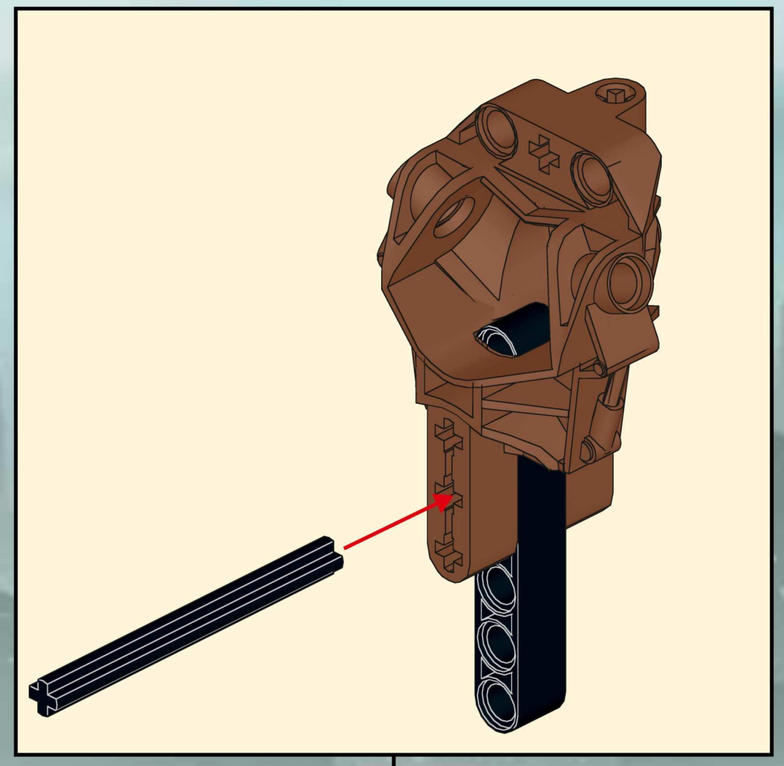

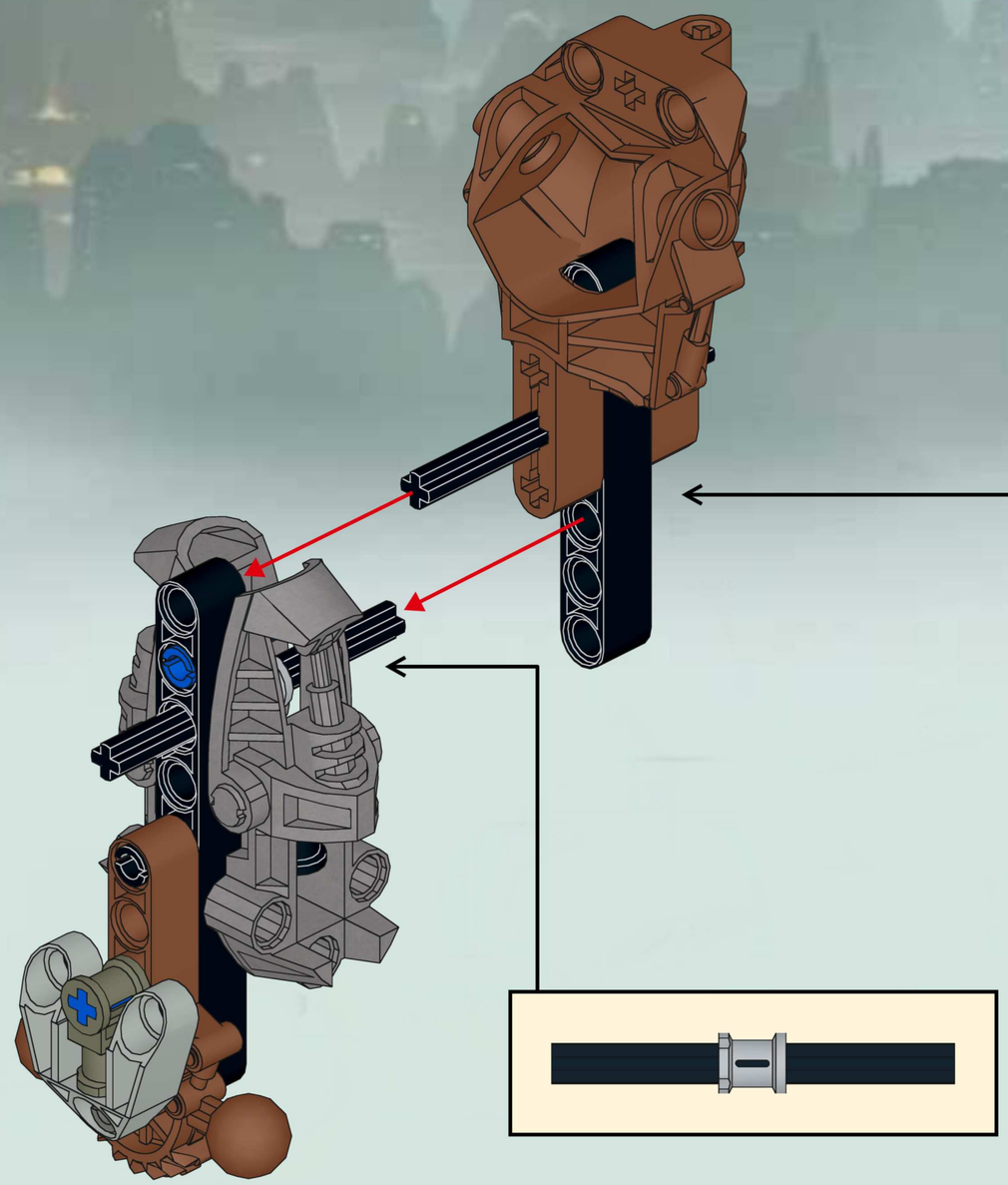

6 1:1

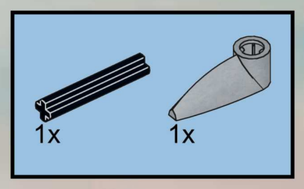

6

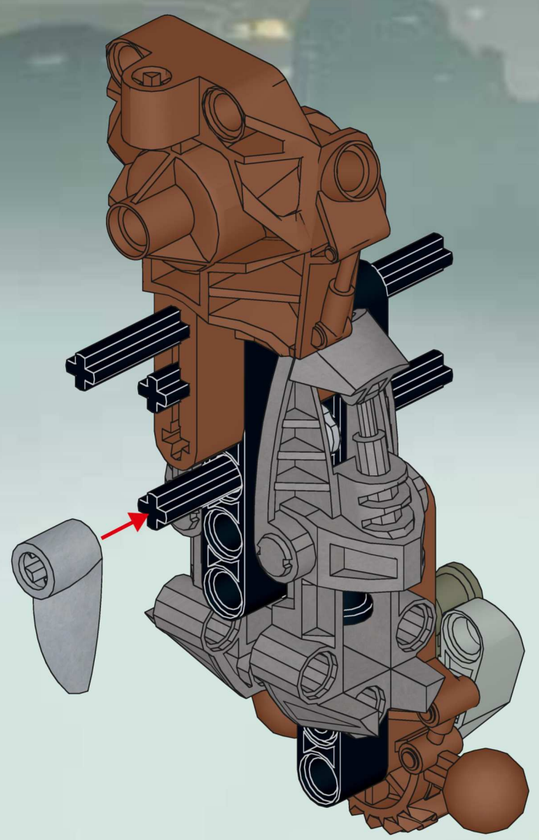

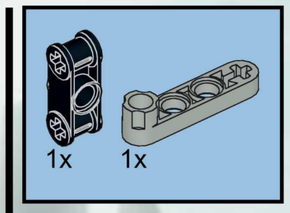

7

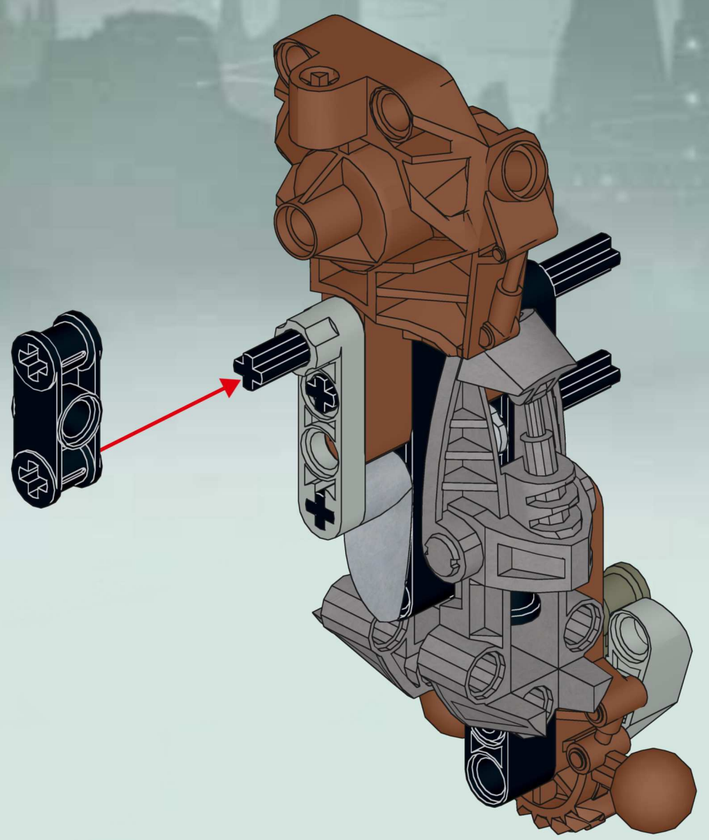

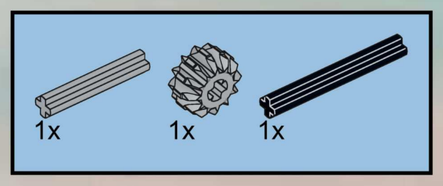

8

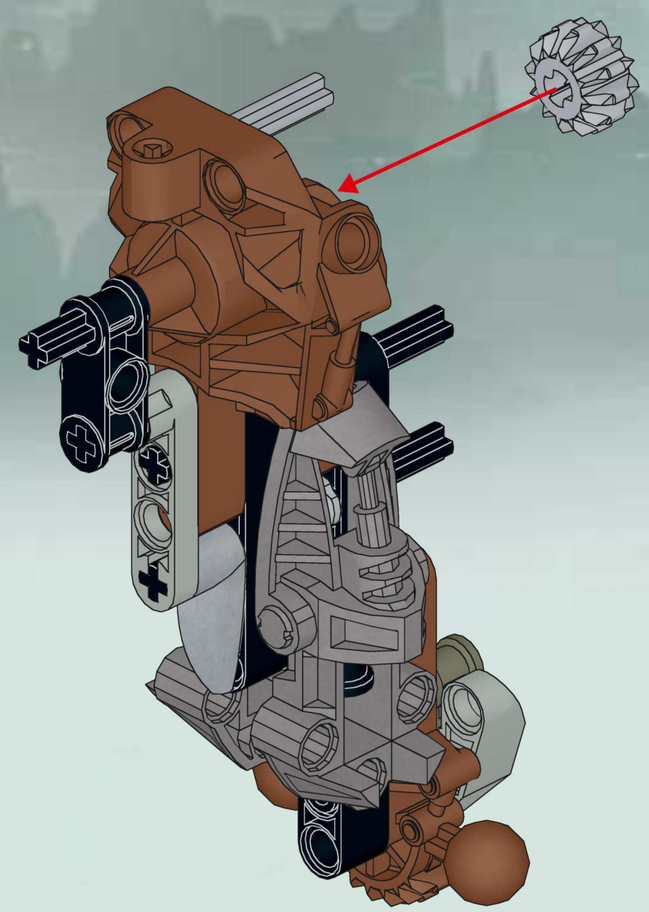

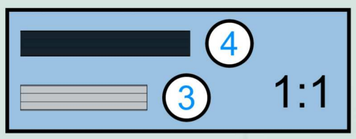

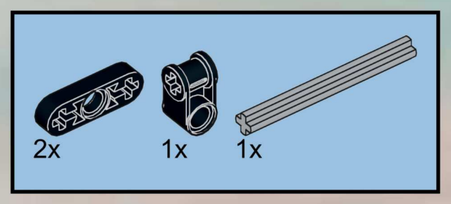

9

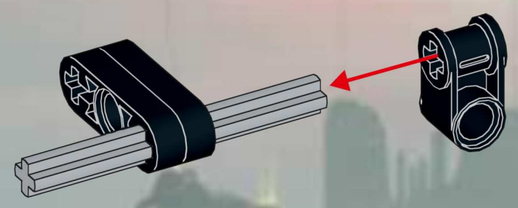

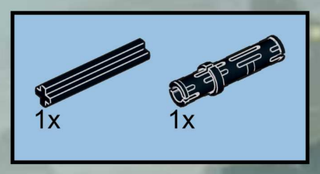

10

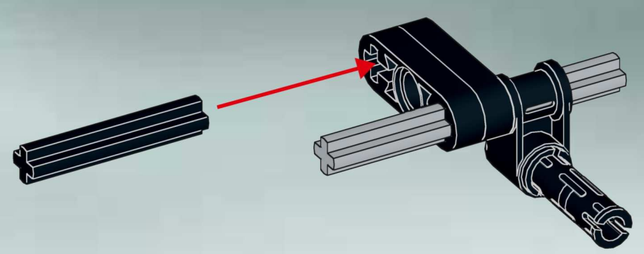

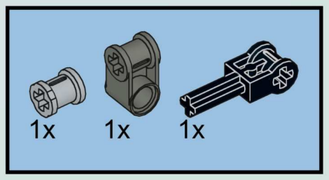

11

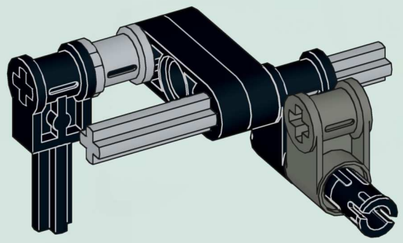

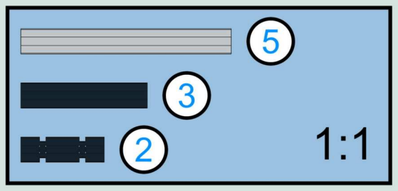

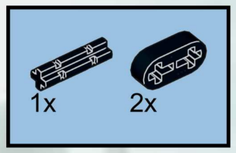

12

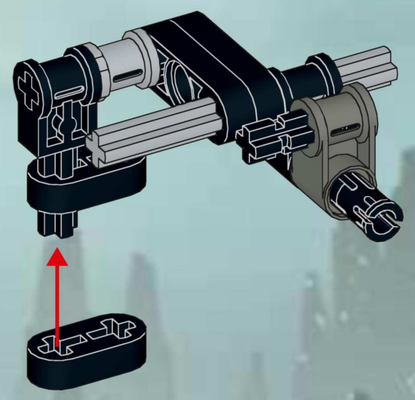

13

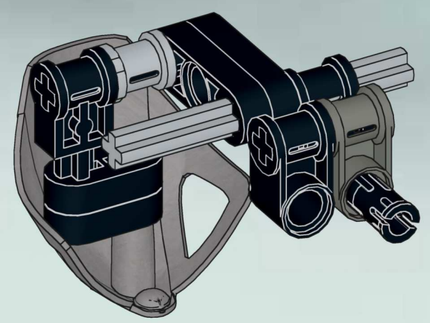

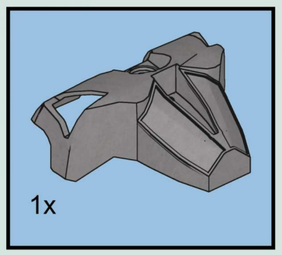

14

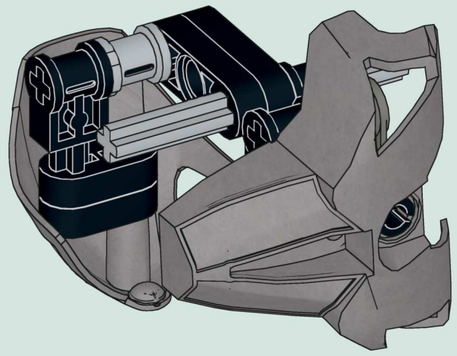

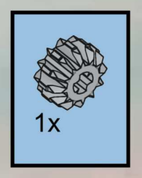

15

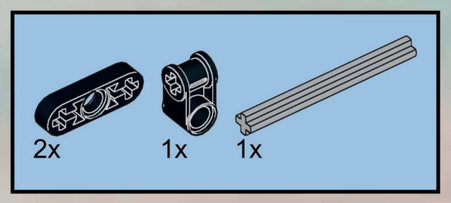

16

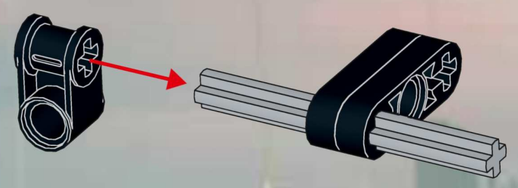

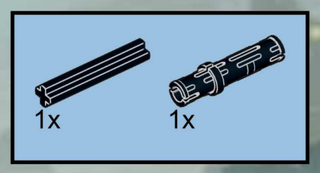

17

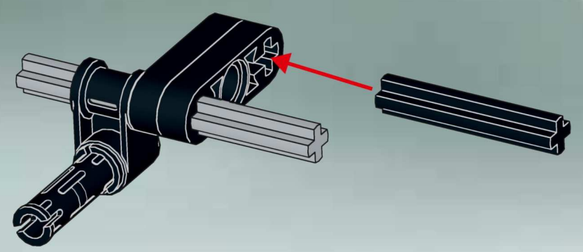

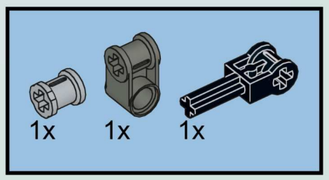

18

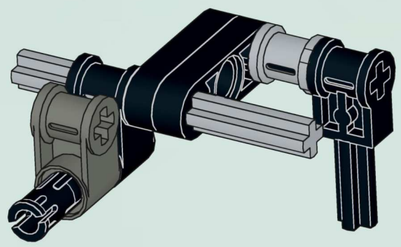

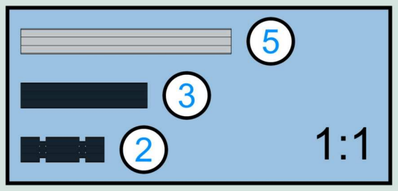

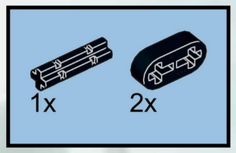

19

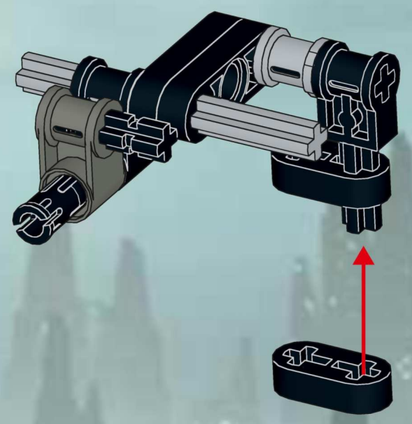

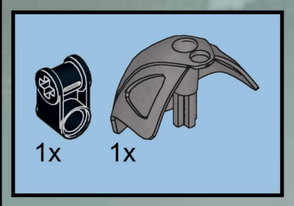

20

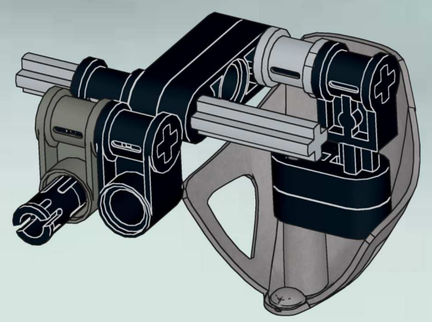

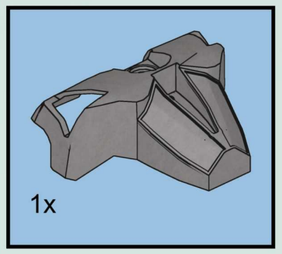

21

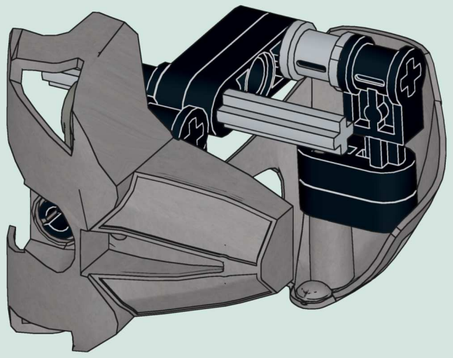

1x

22

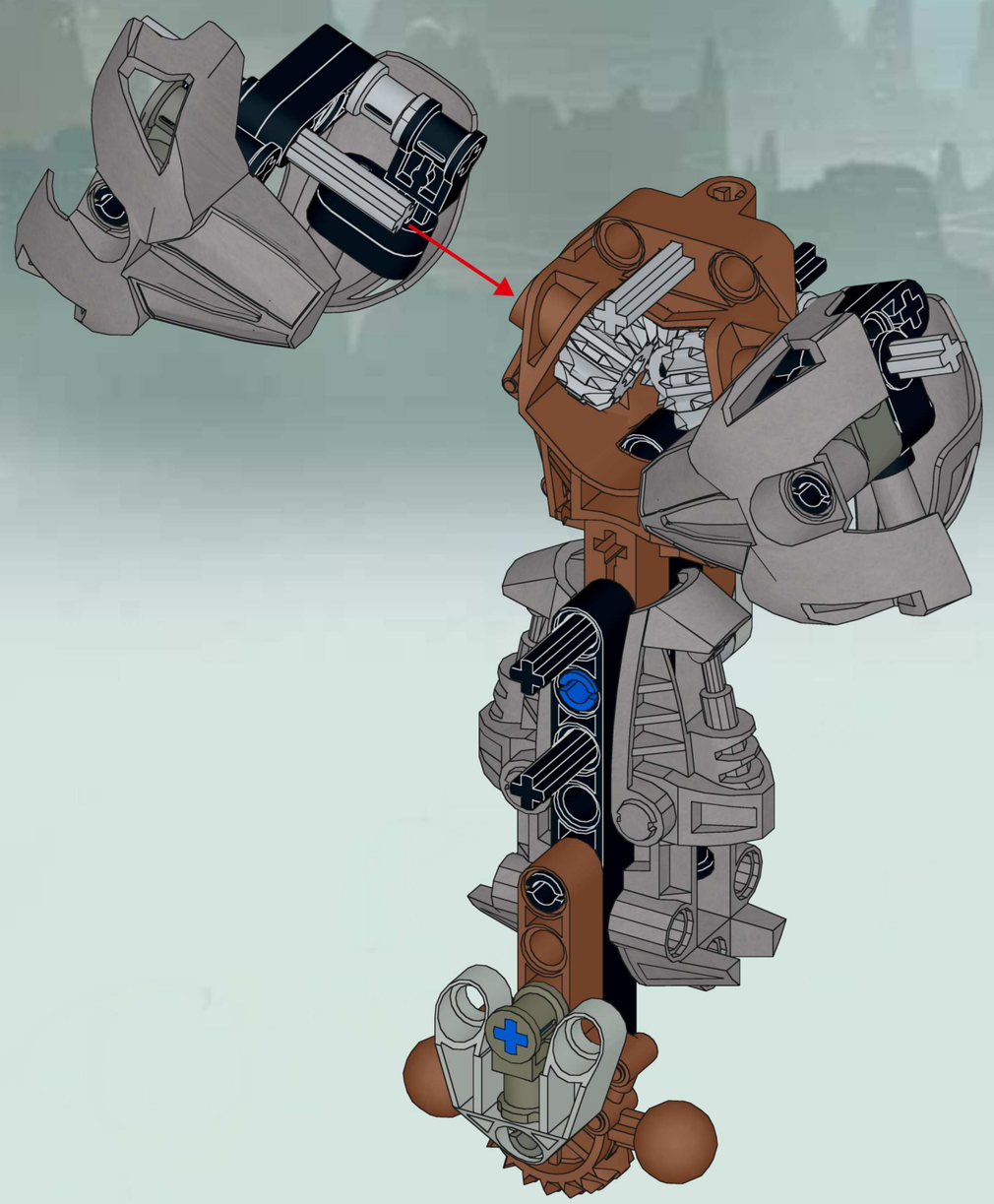

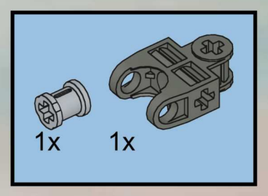

23

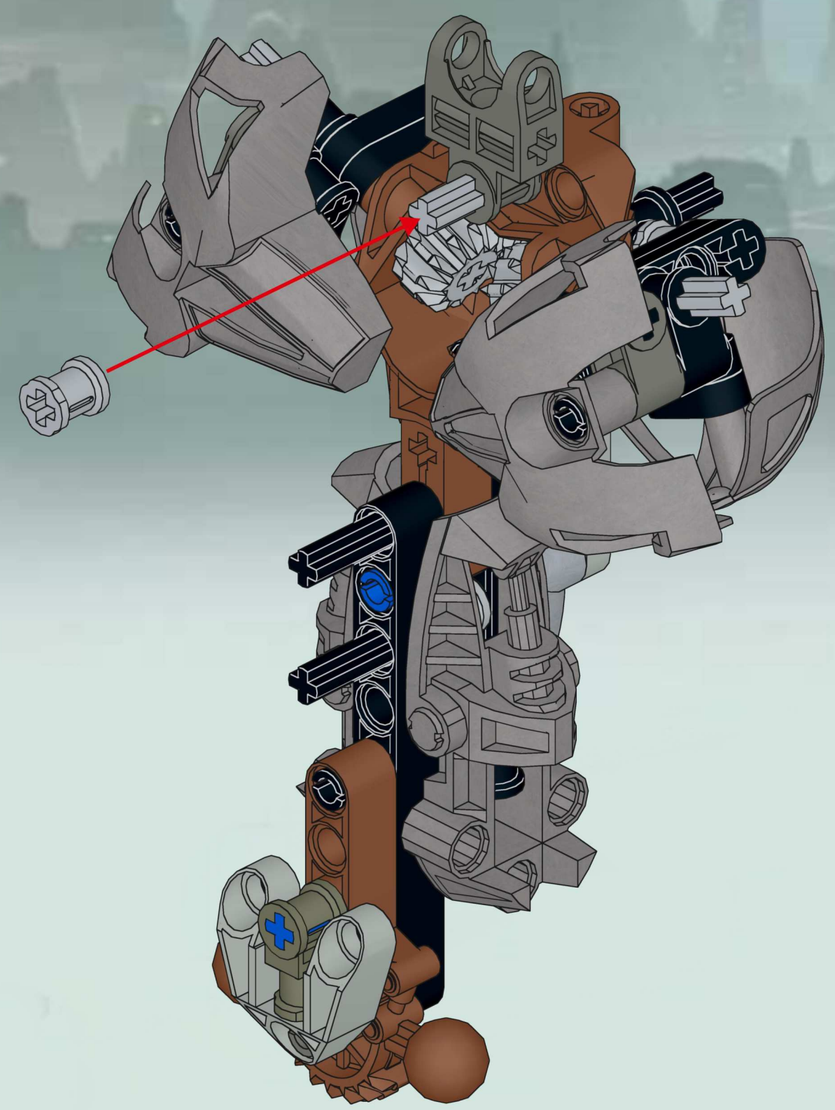

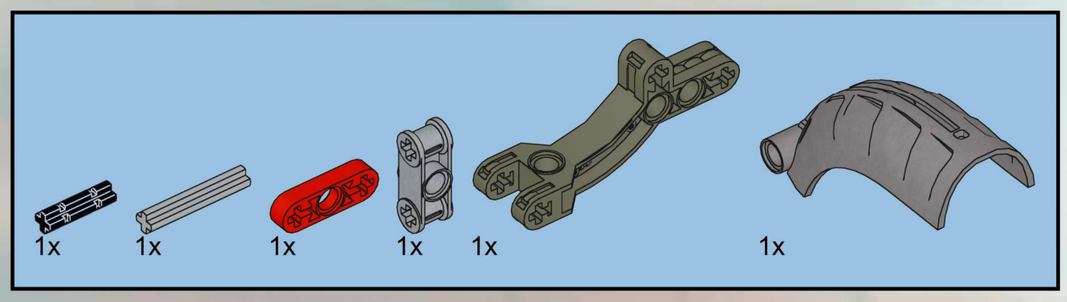

24

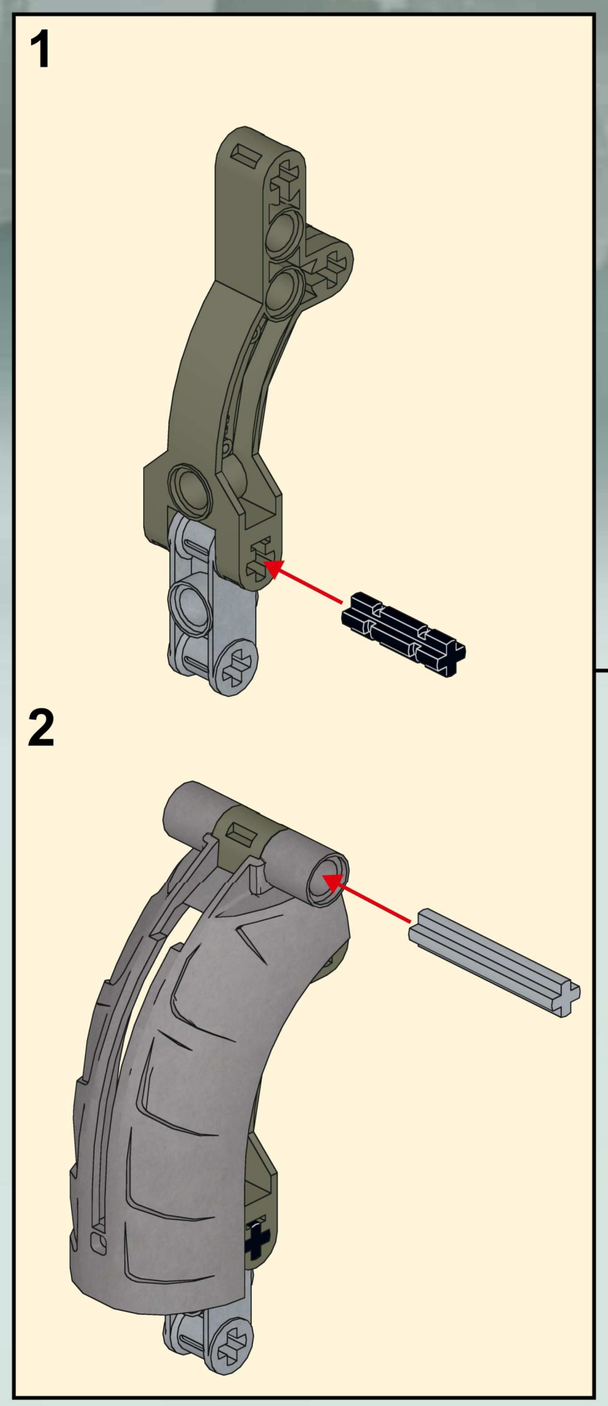

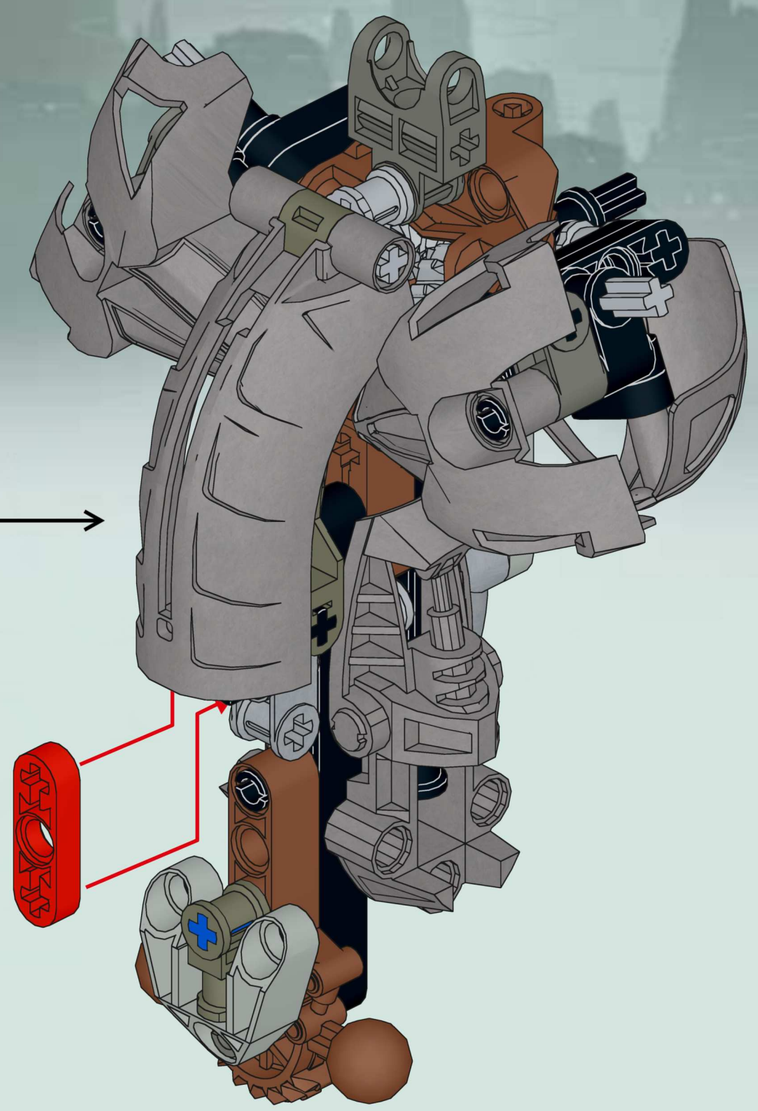

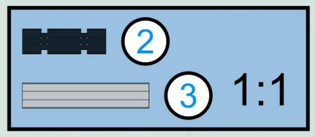

25

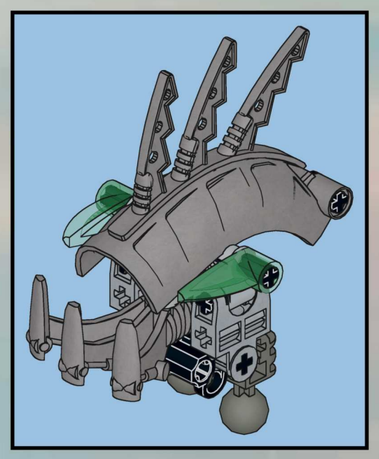

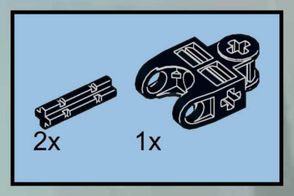

26

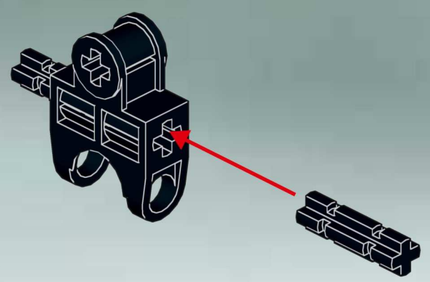

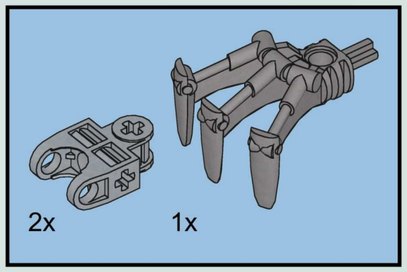

27

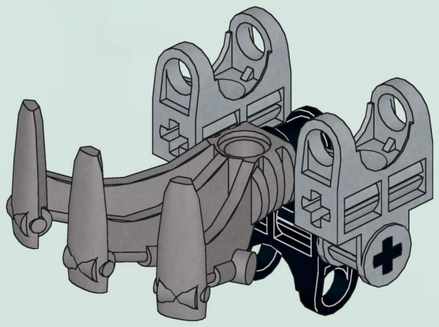

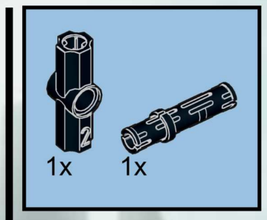

28

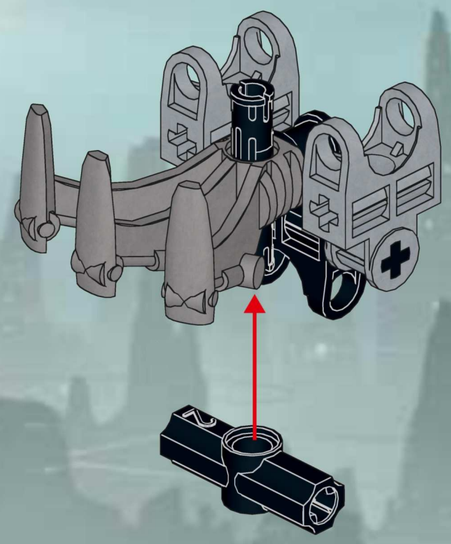

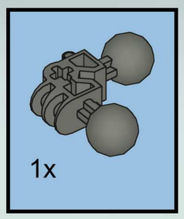

29

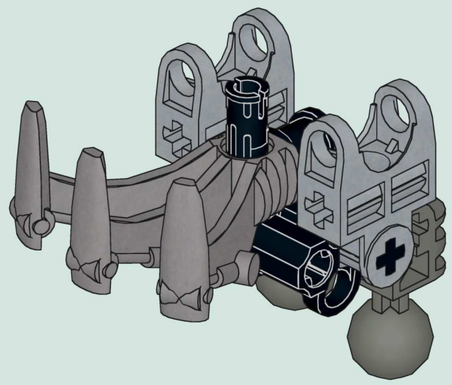

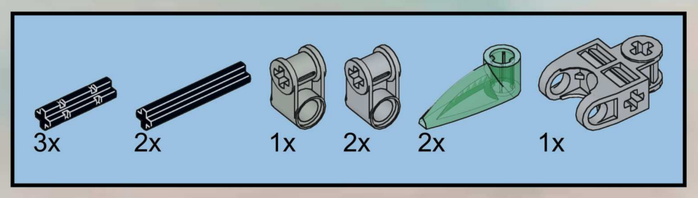

30

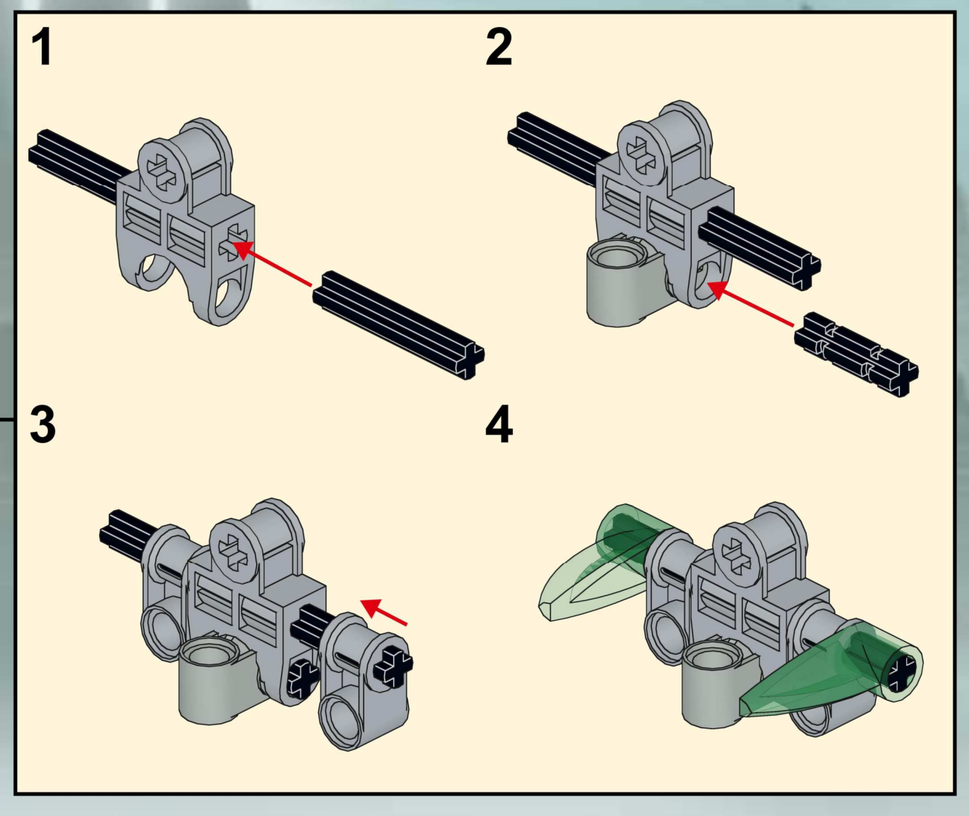

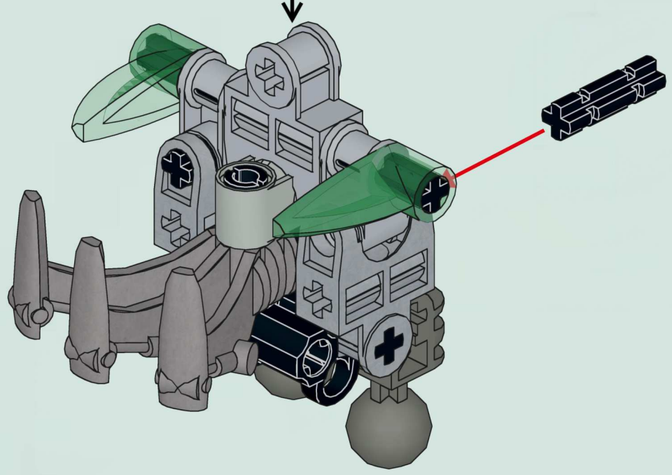

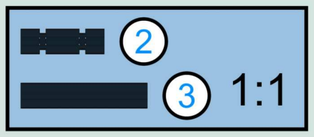

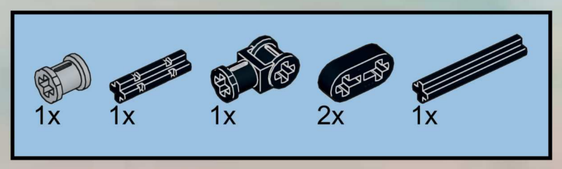

31

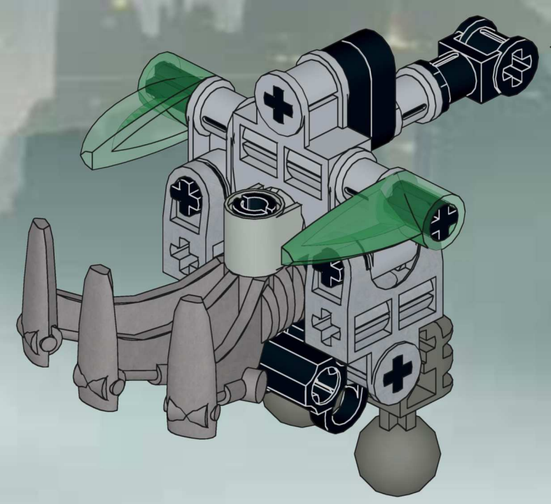

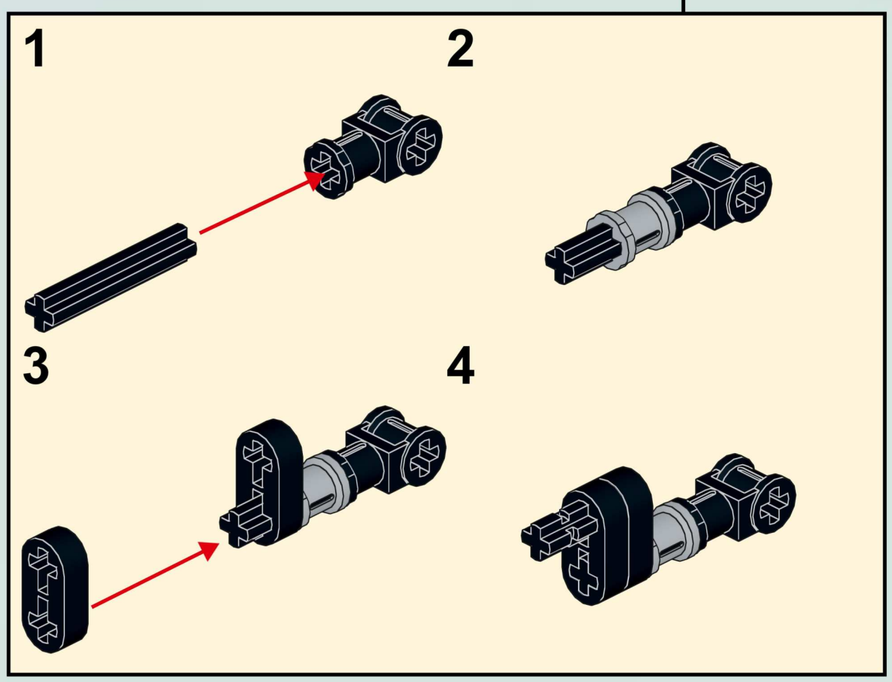

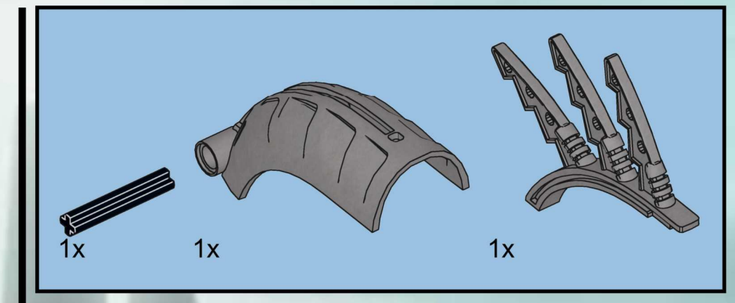

32

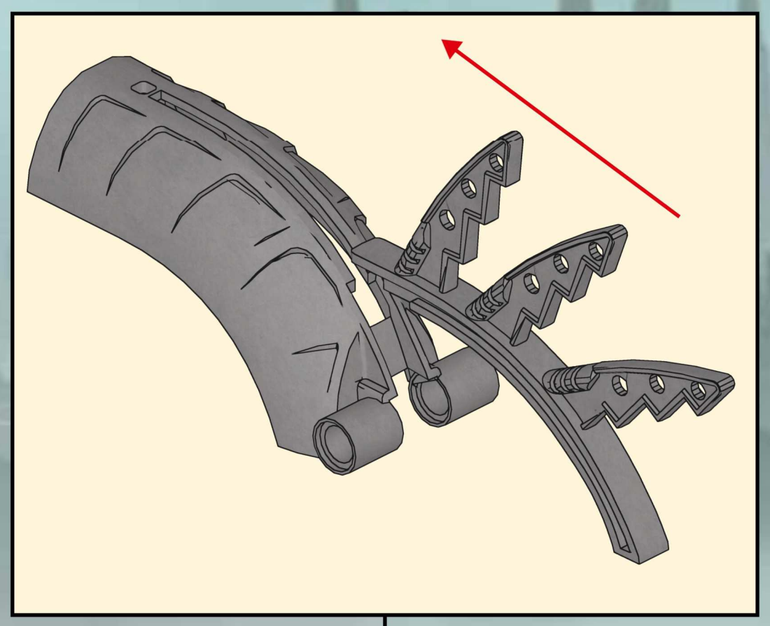

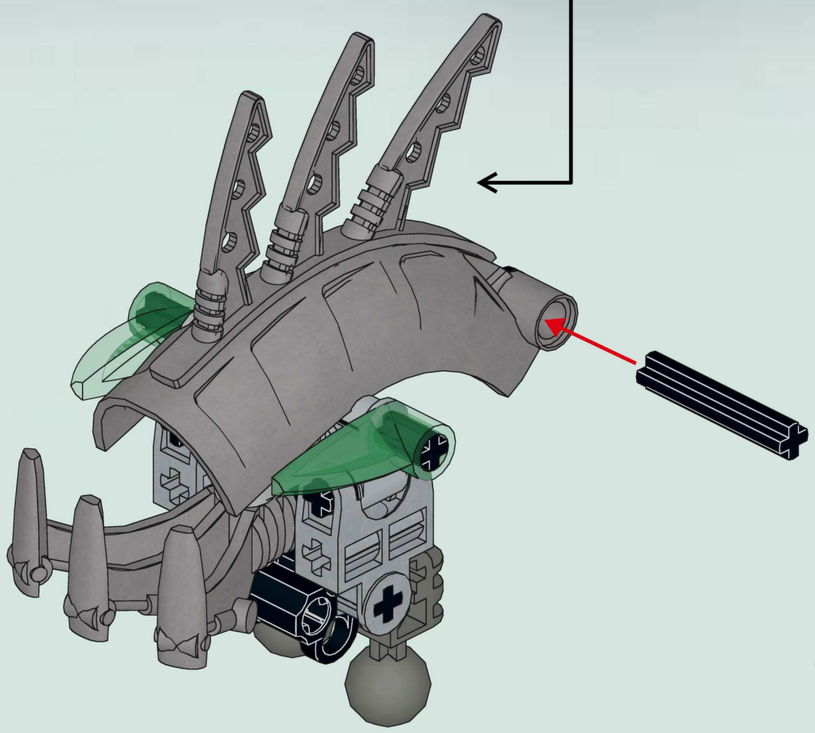

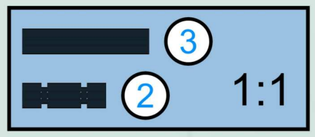

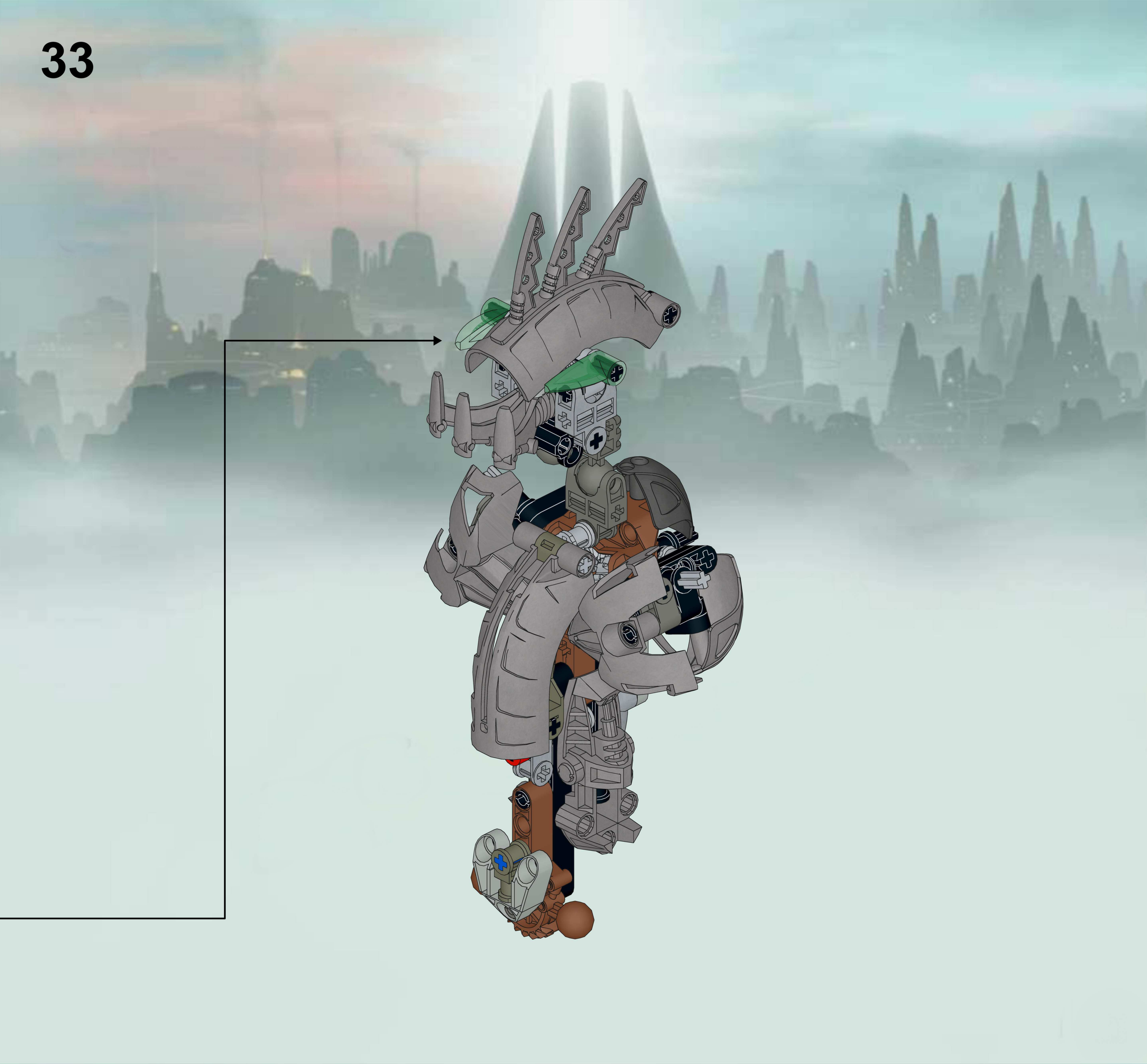

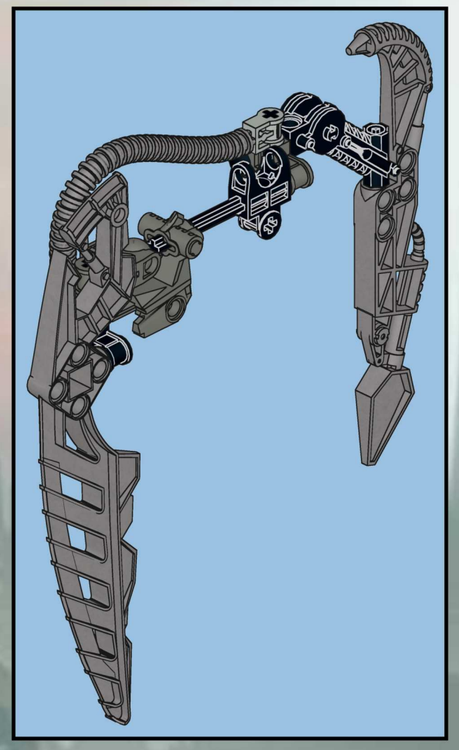

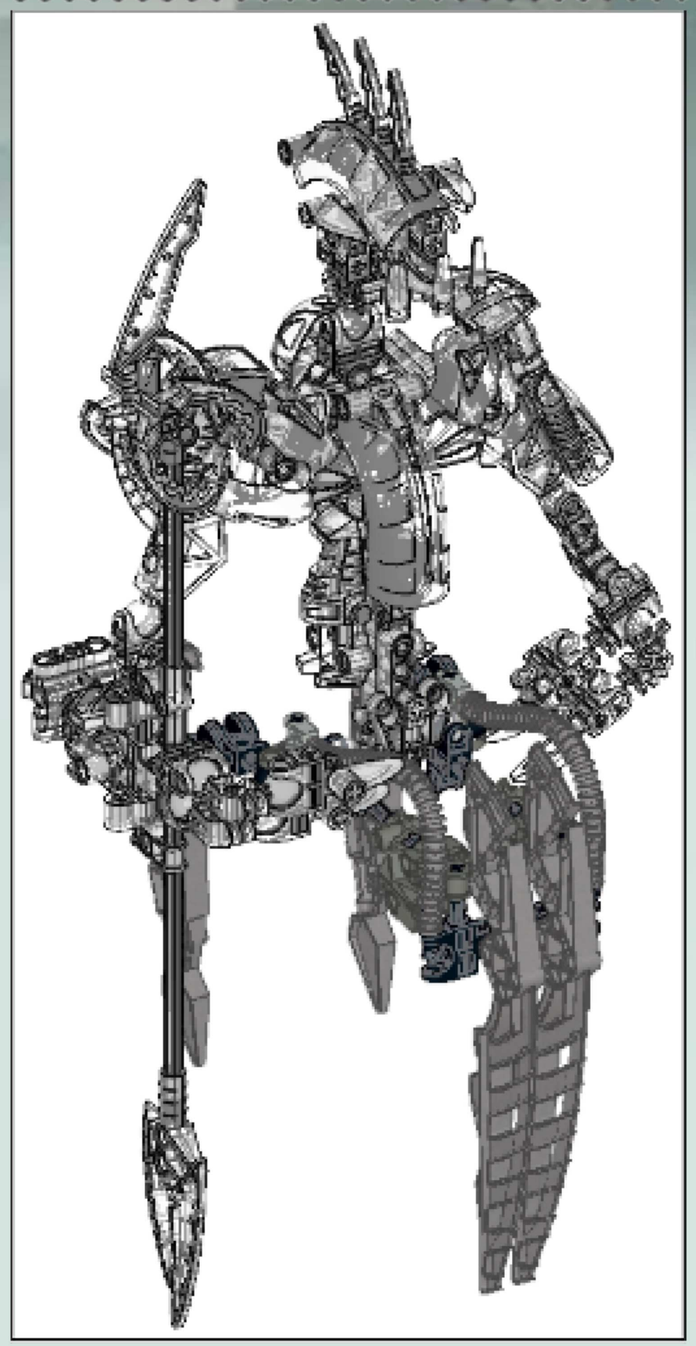

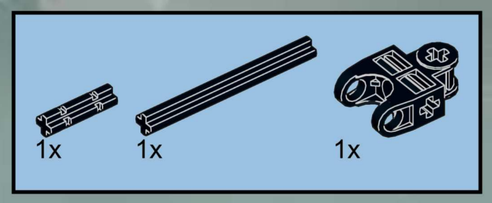

34

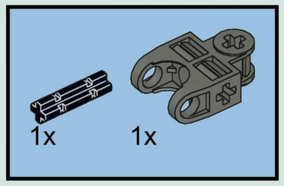

35

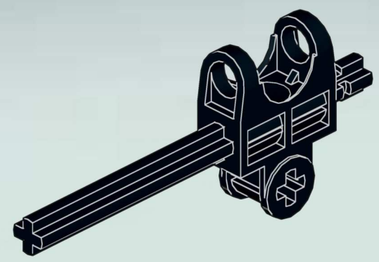

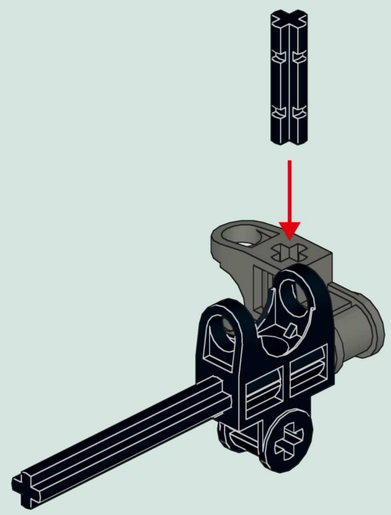

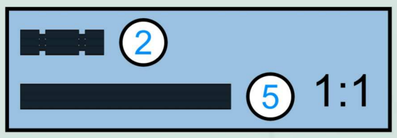

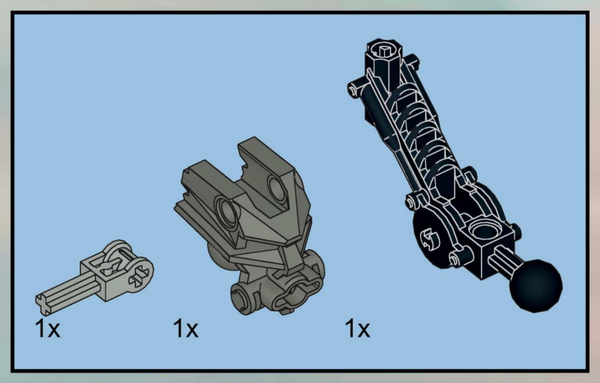

36

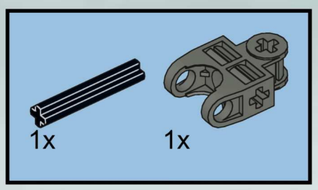

37

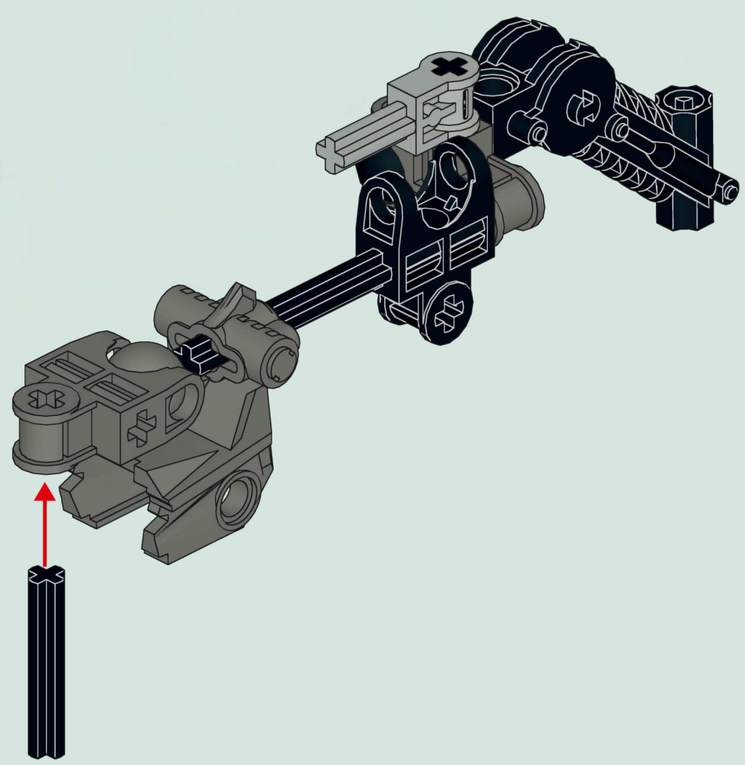

3 1:1

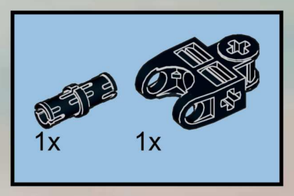

38

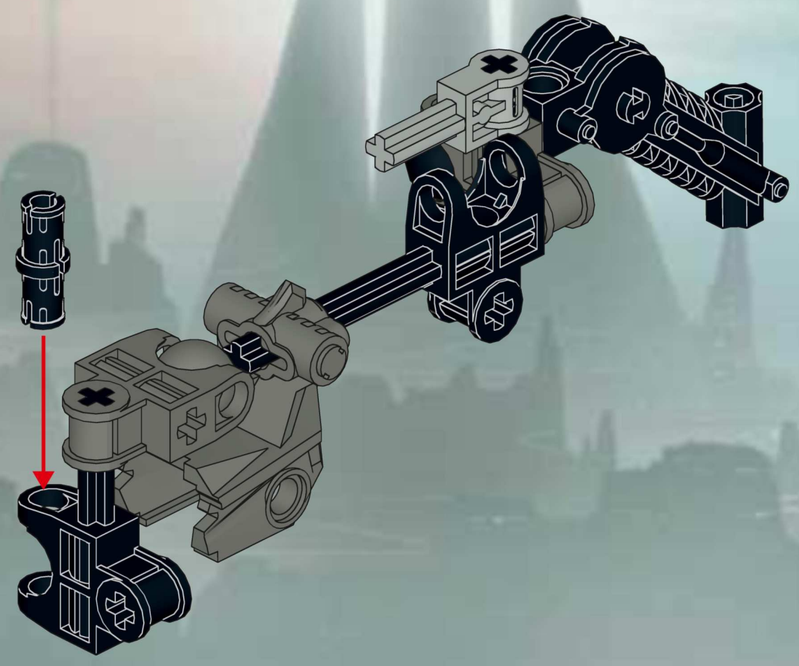

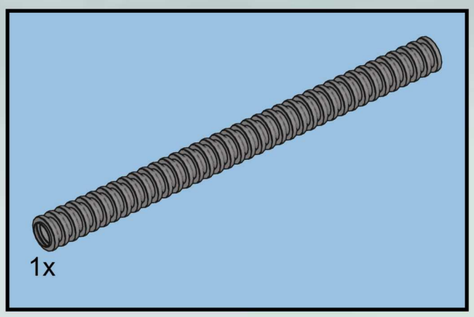

39

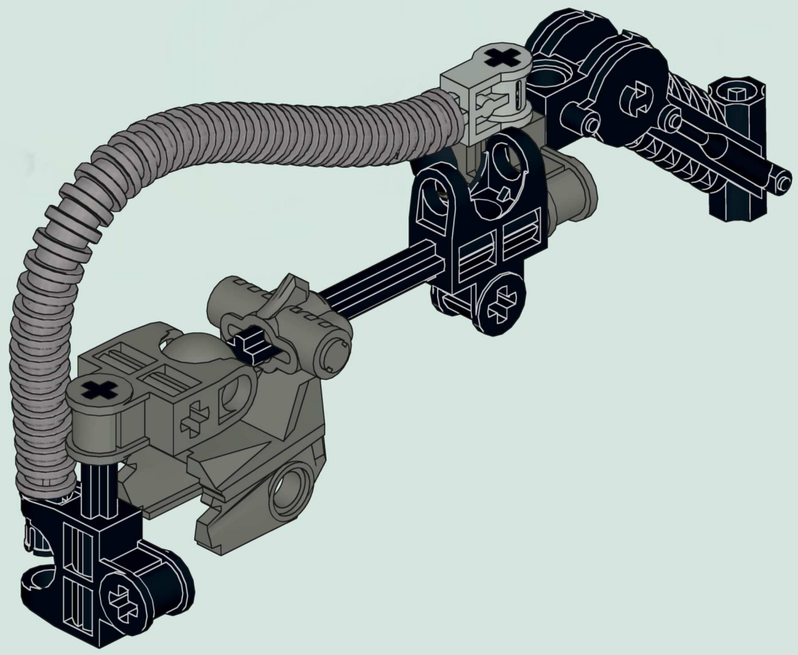

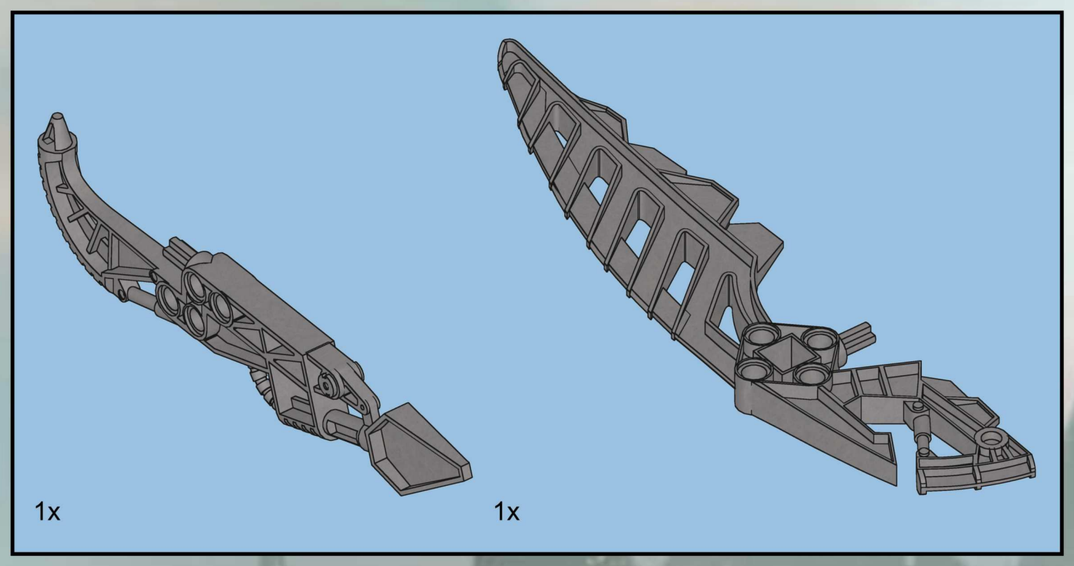

40

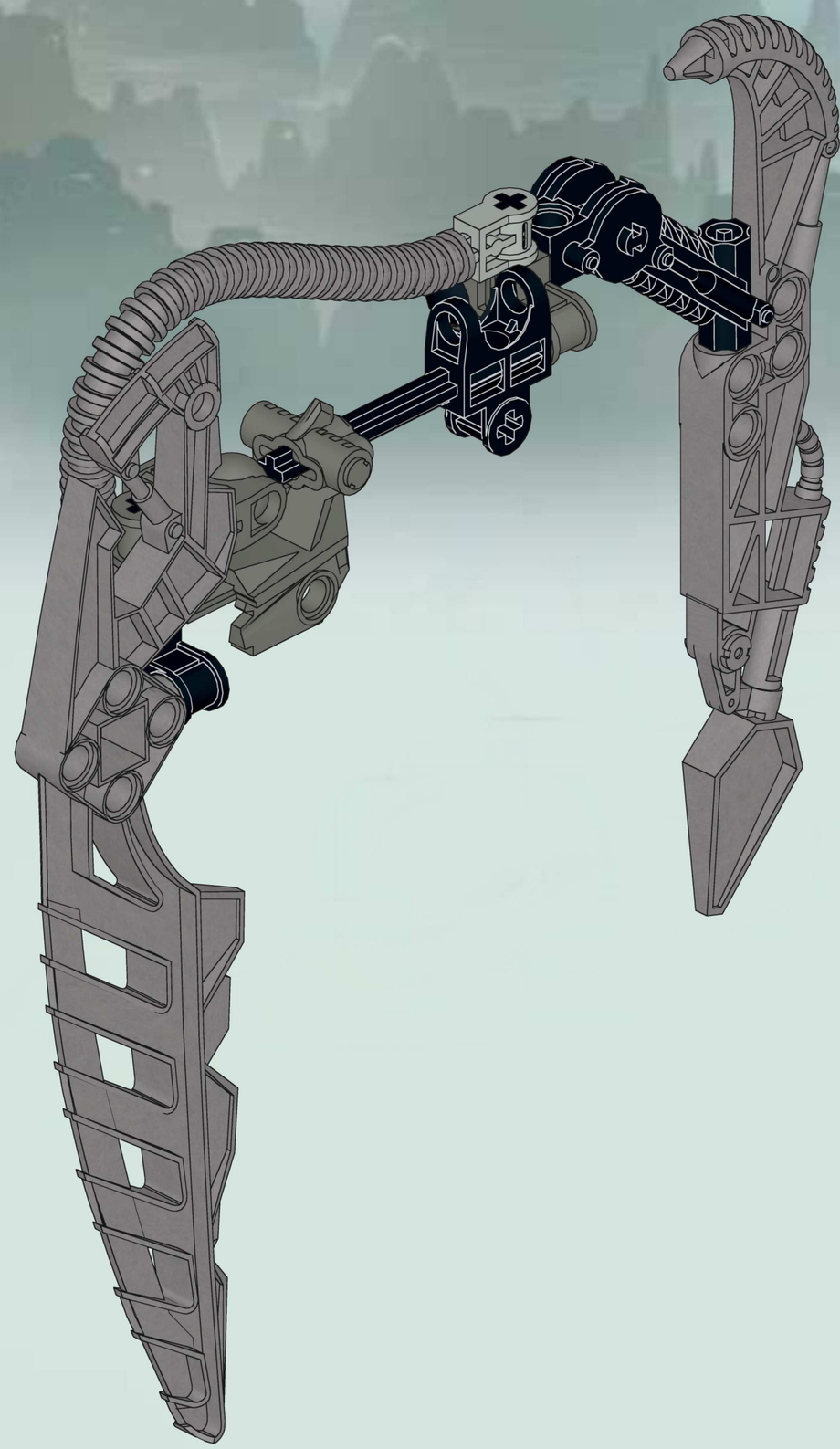

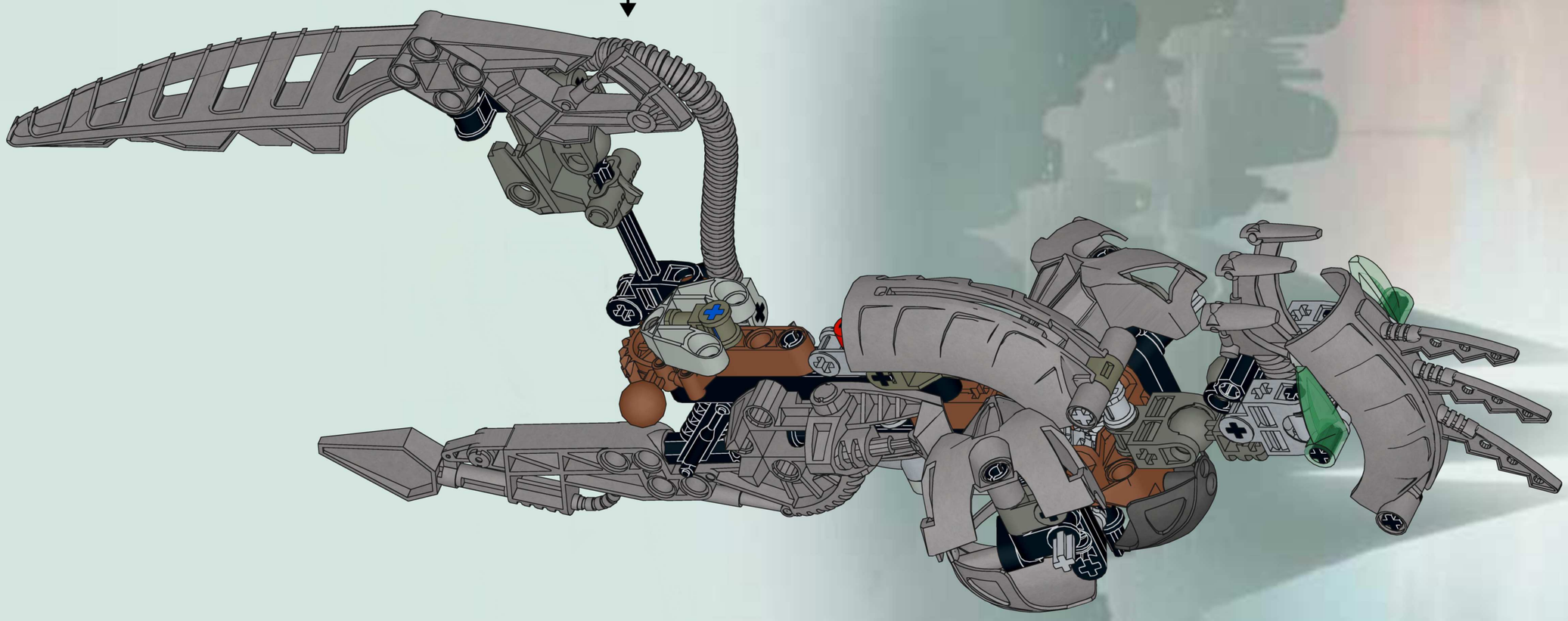

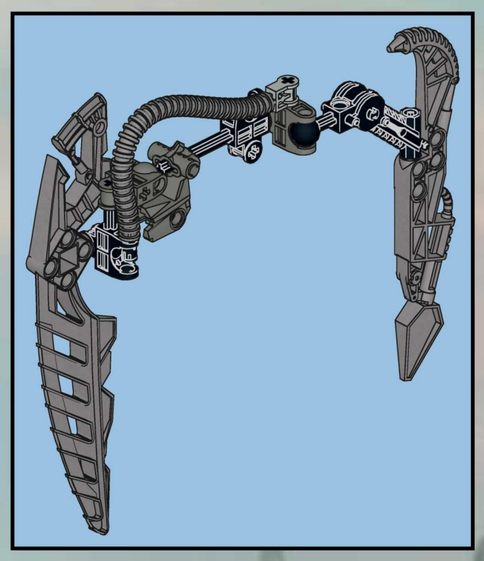

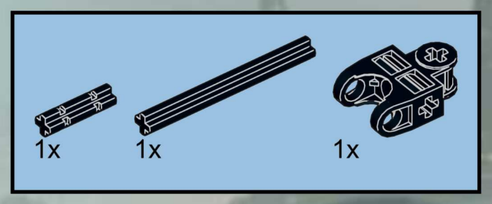

42

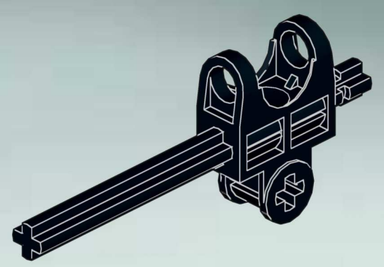

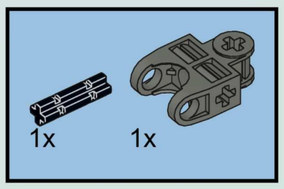

43

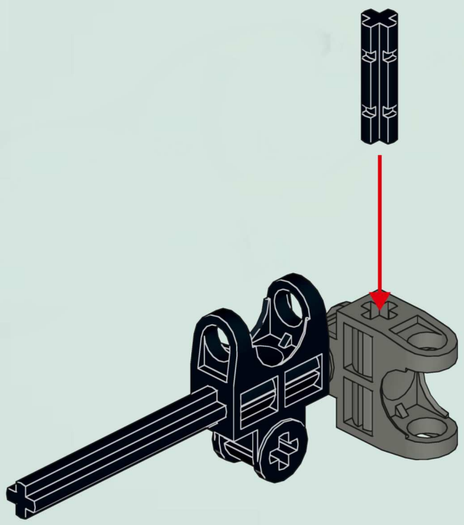

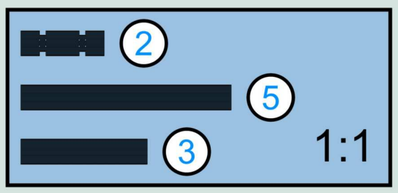

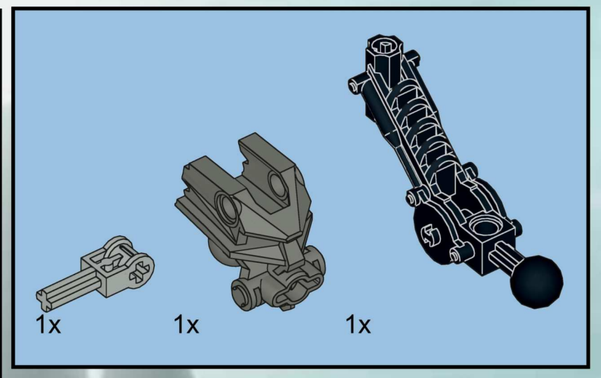

44

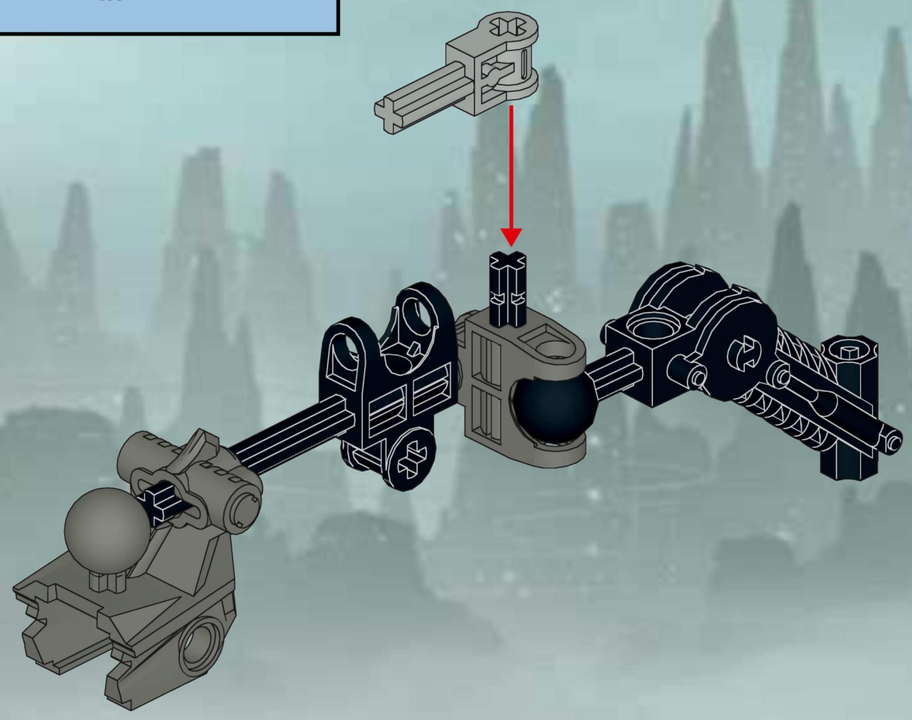

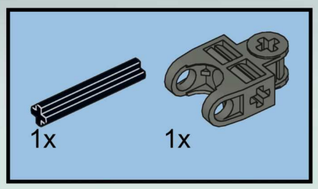

45

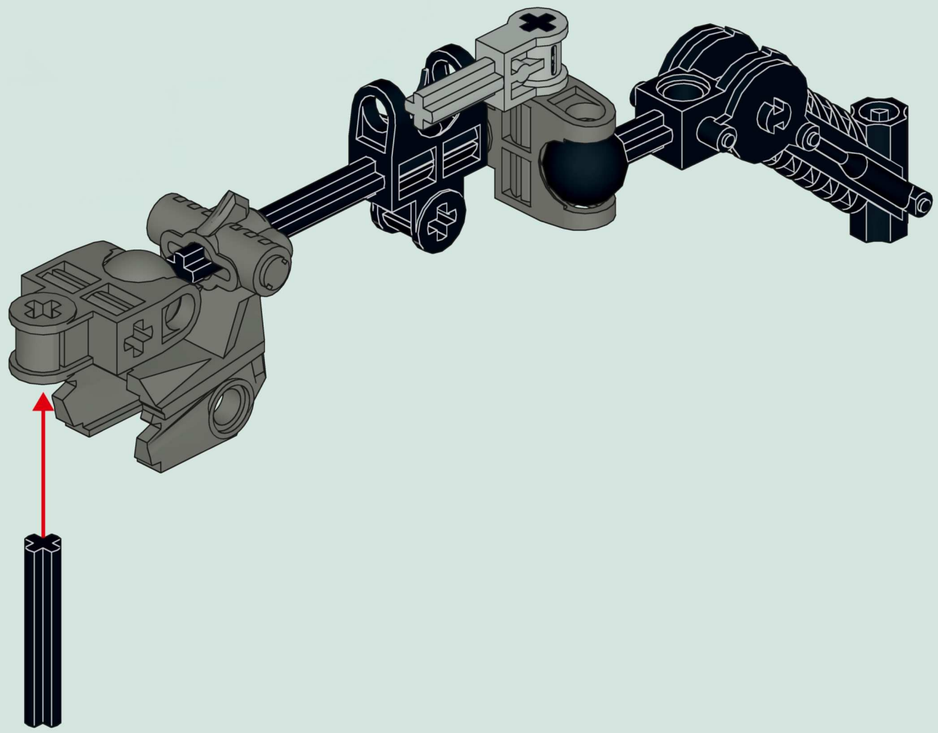

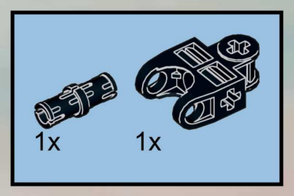

46

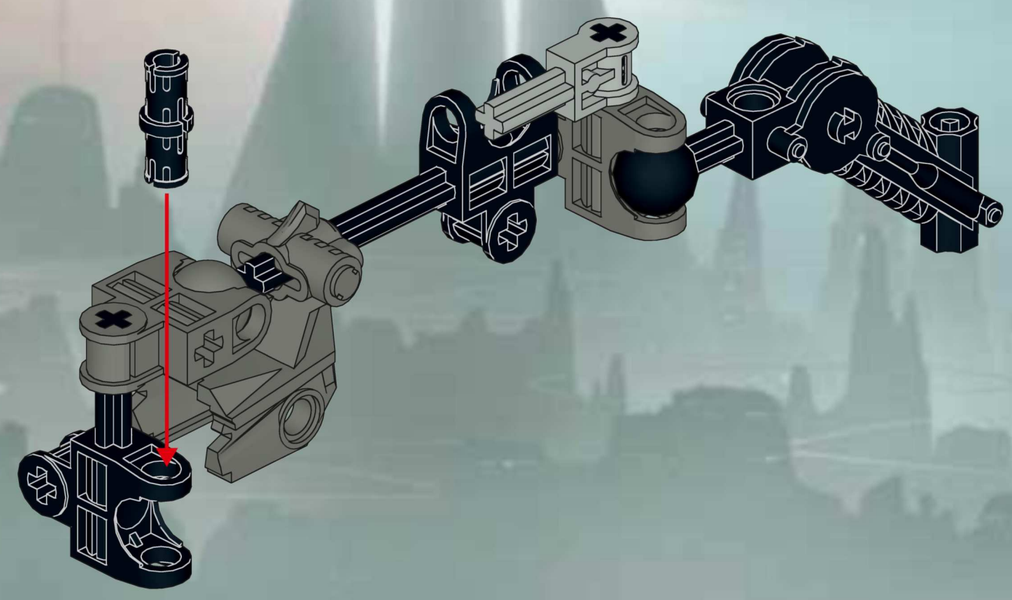

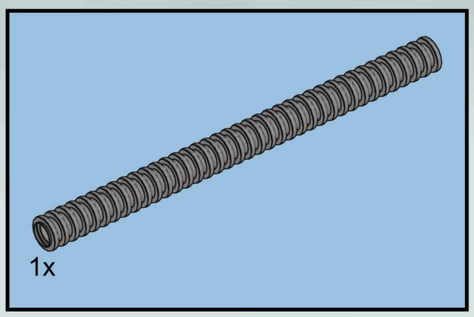

47

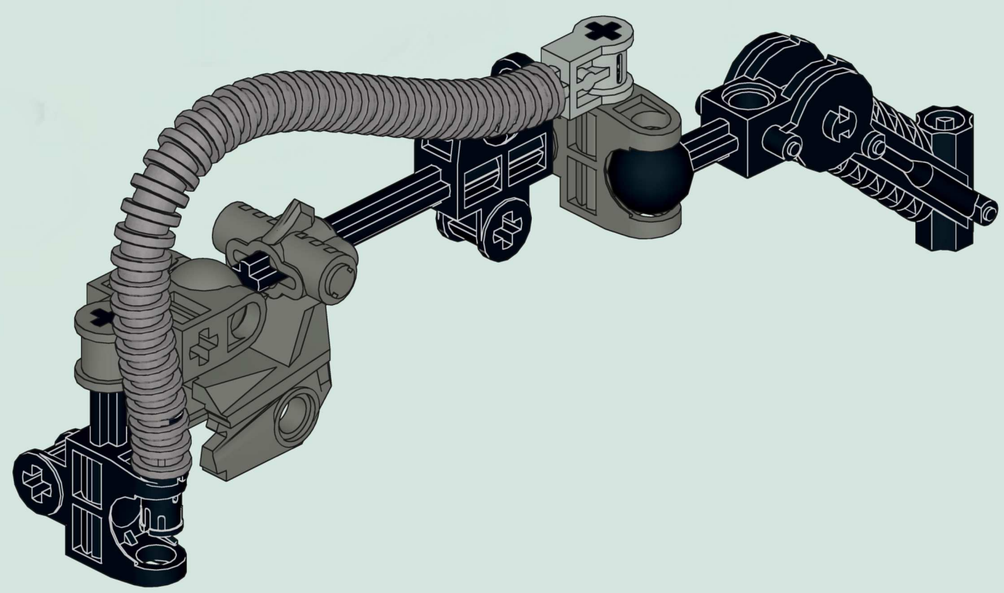

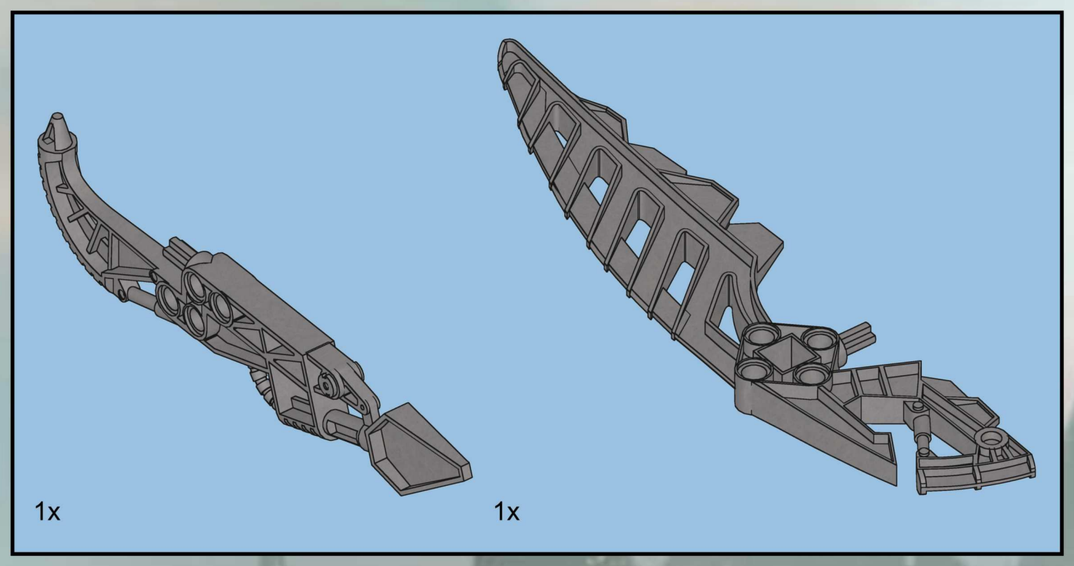

48

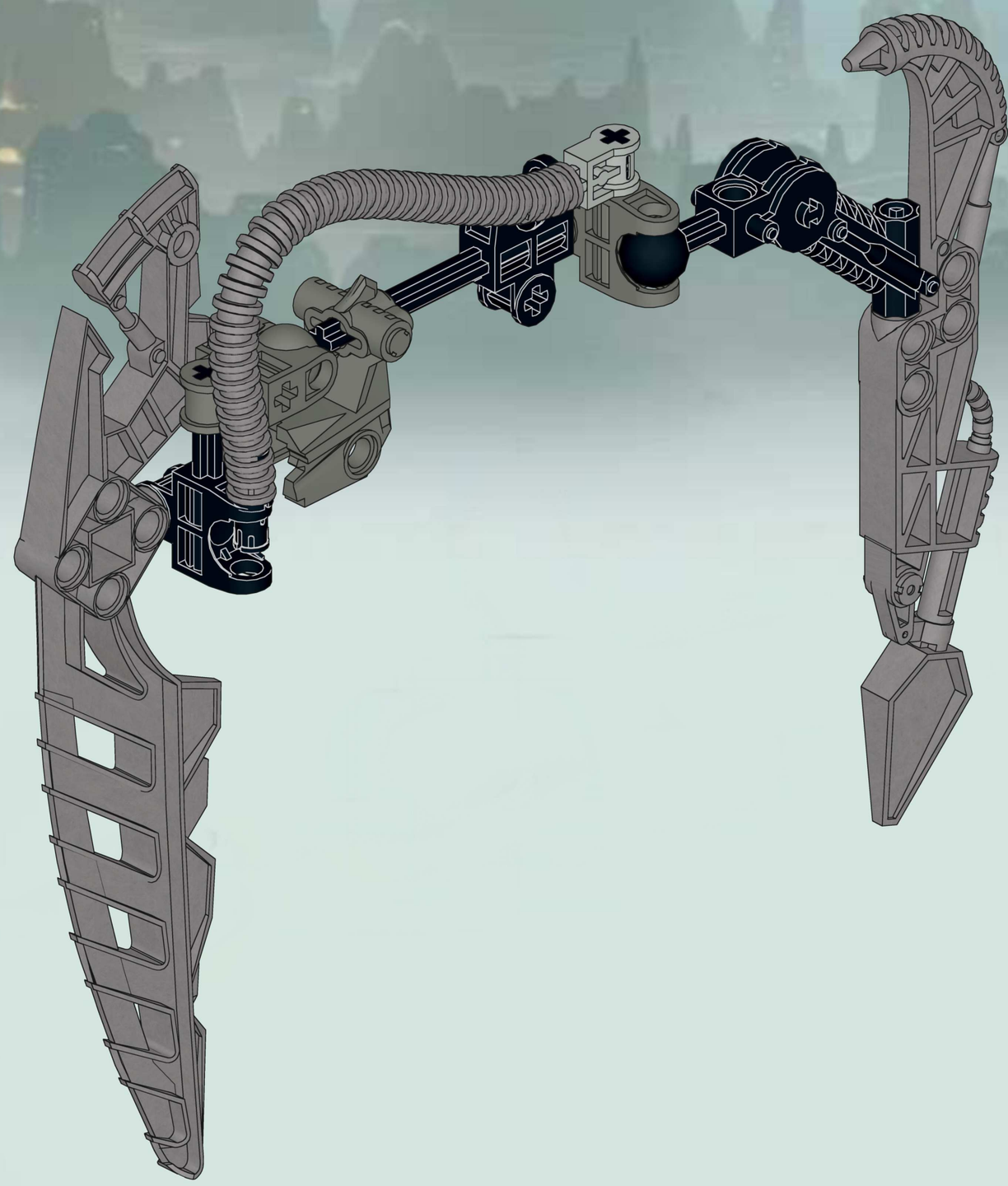

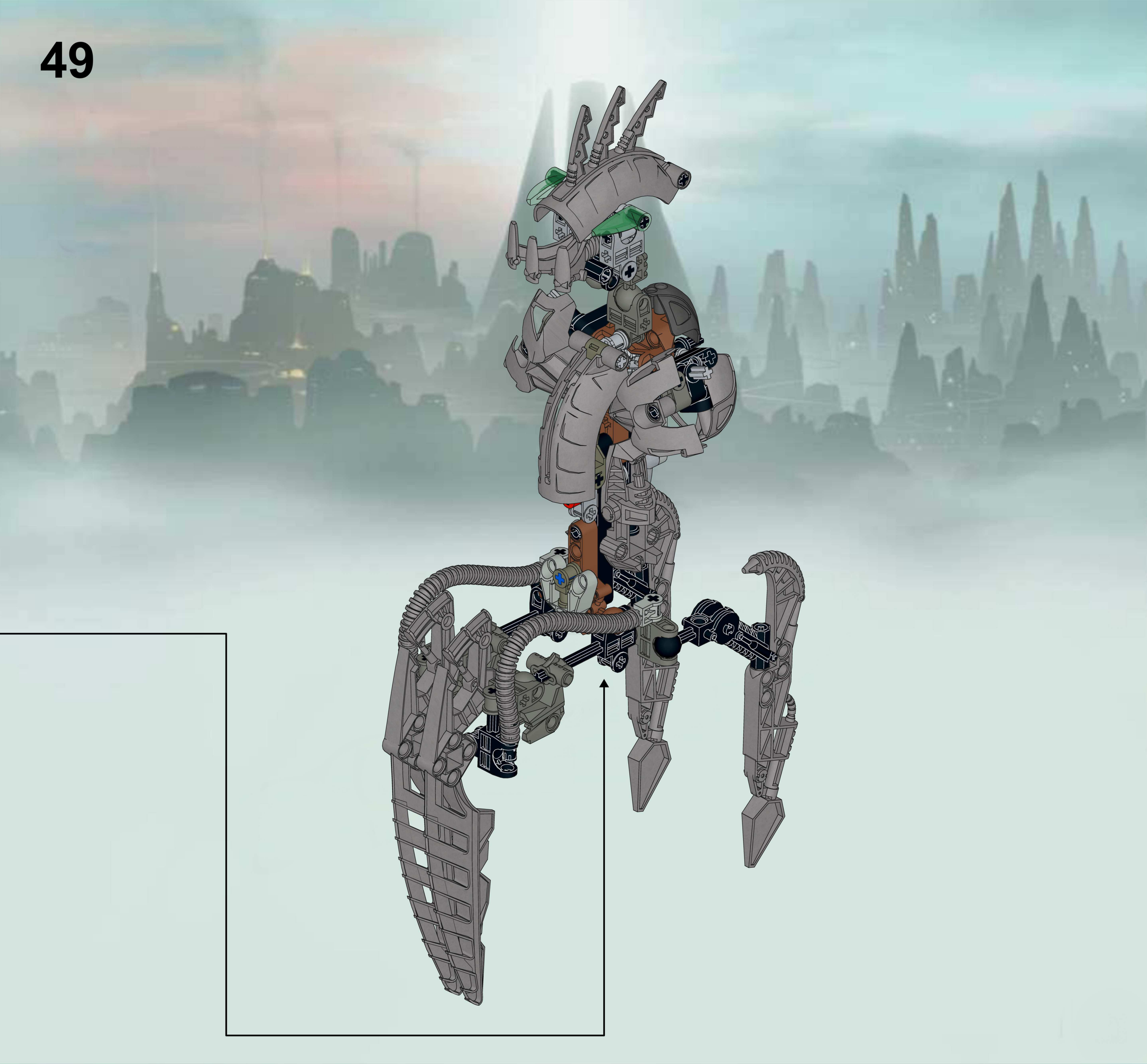

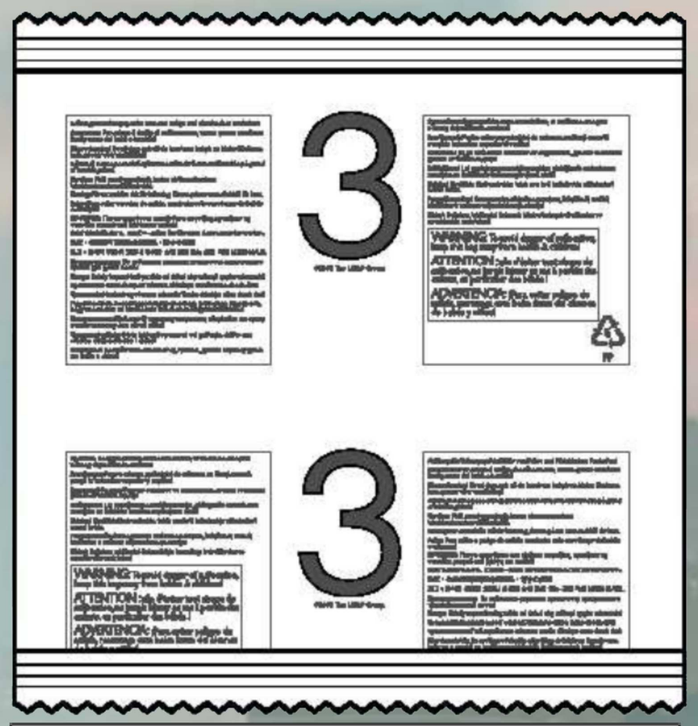

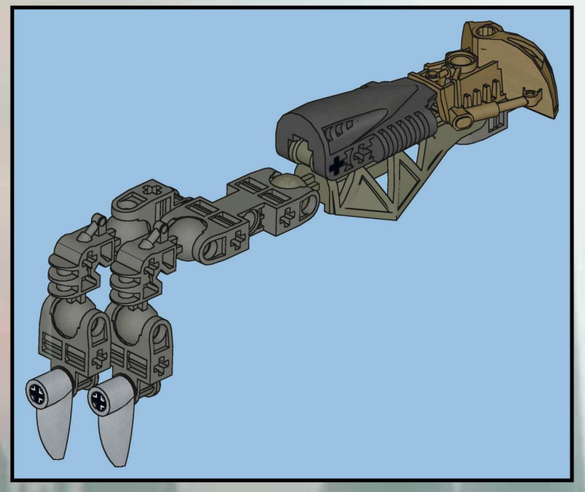

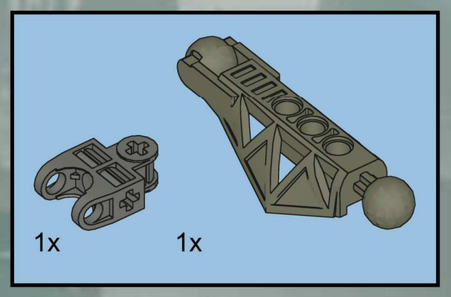

50

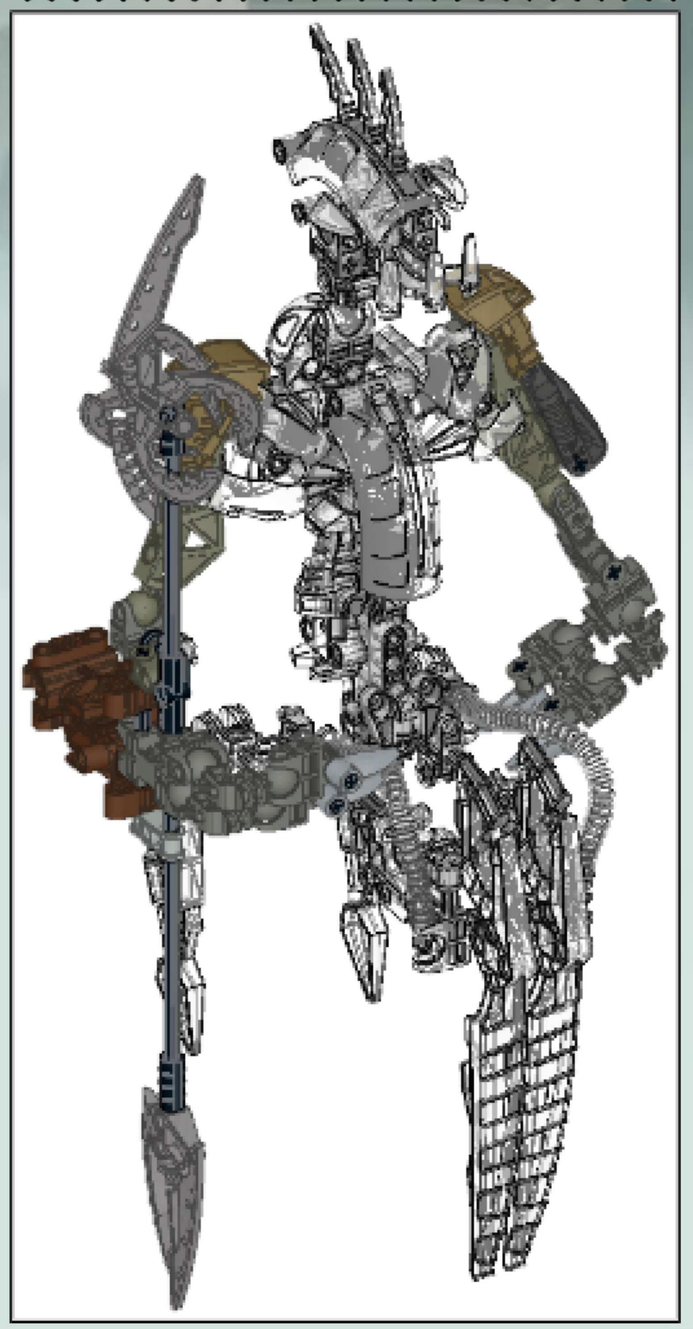

51

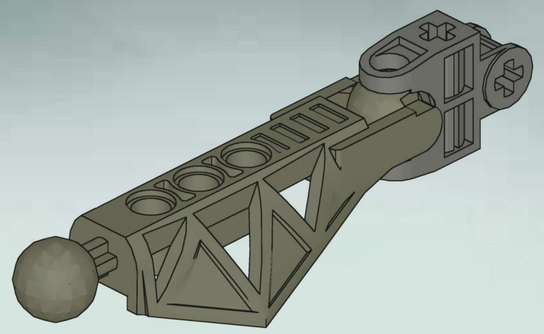

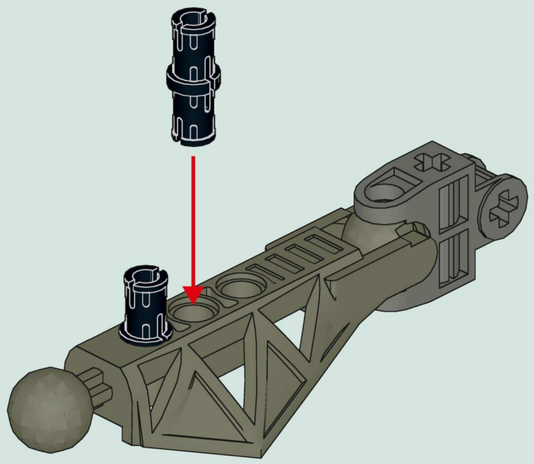

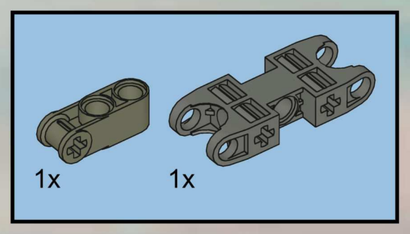

52

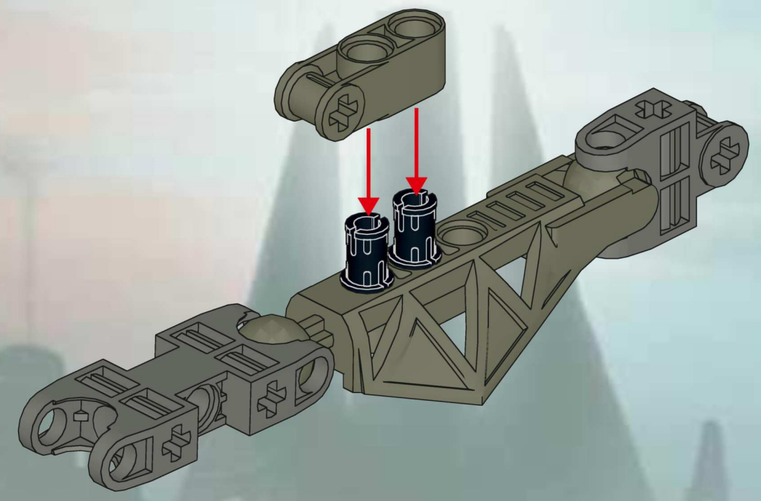

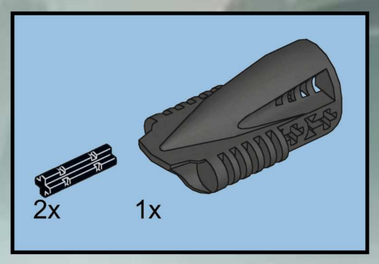

53

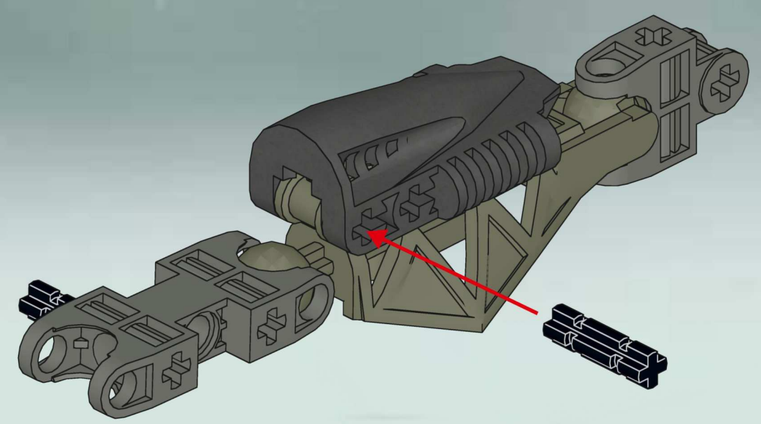

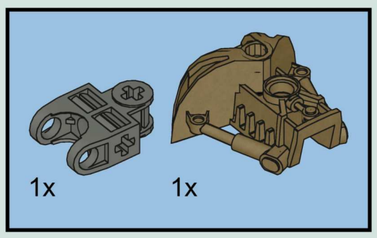

54

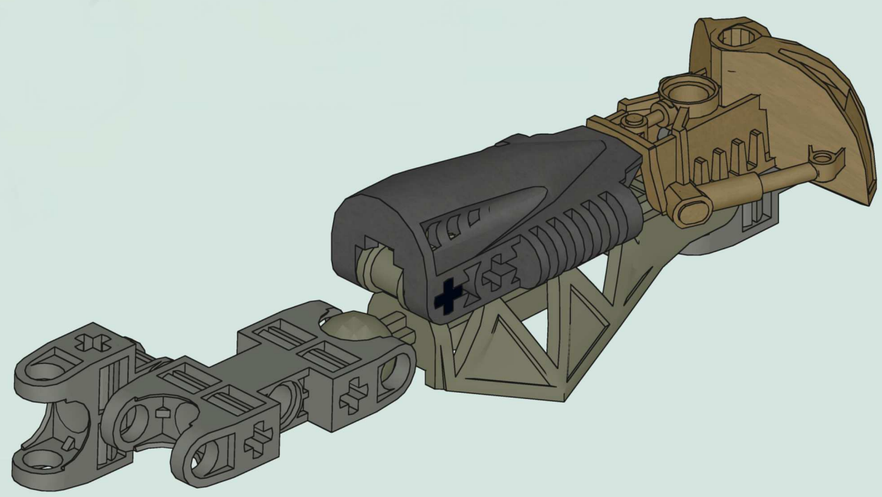

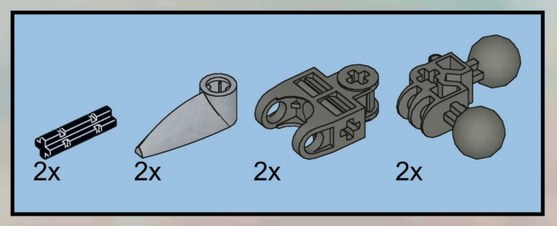

55

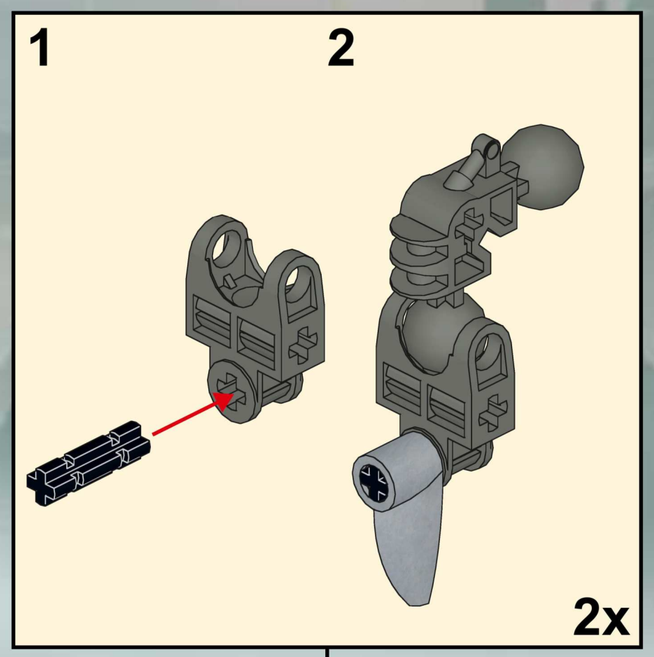

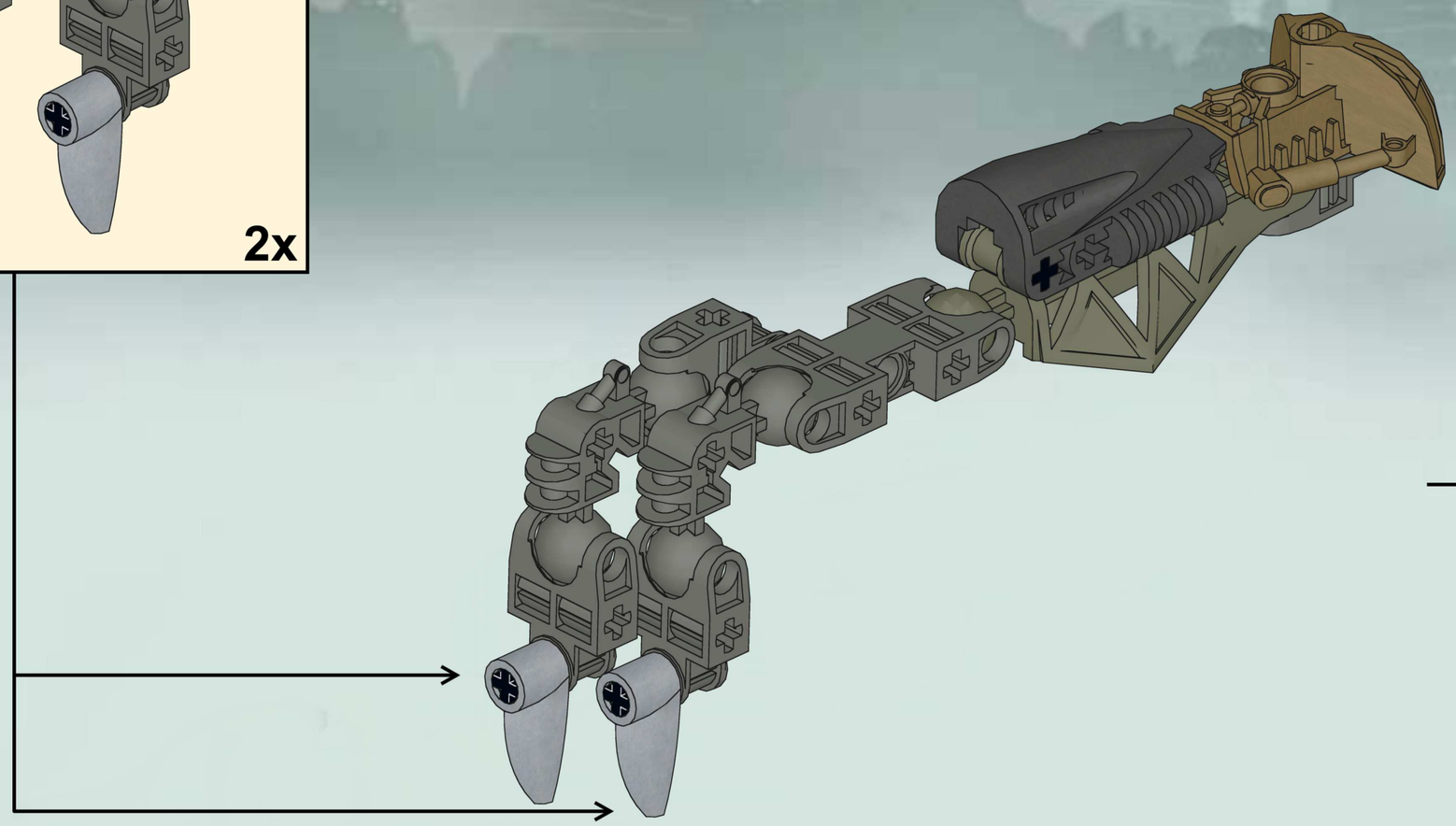

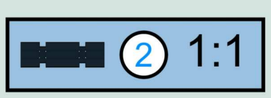

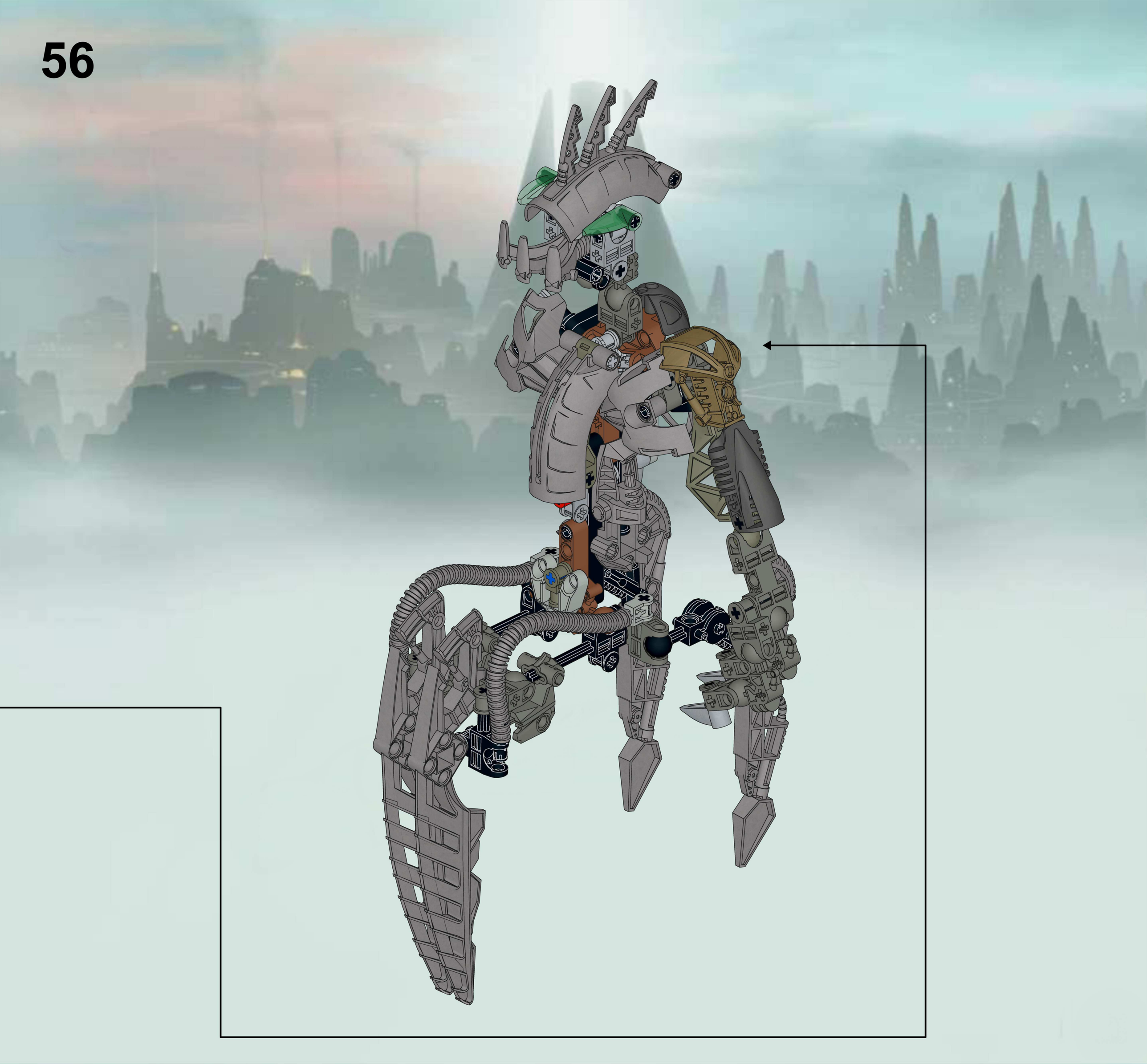

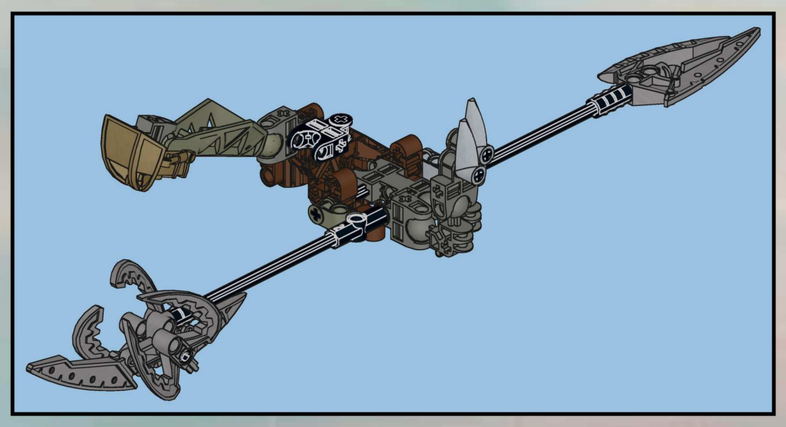

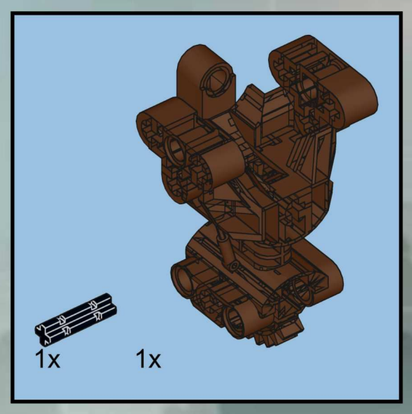

57

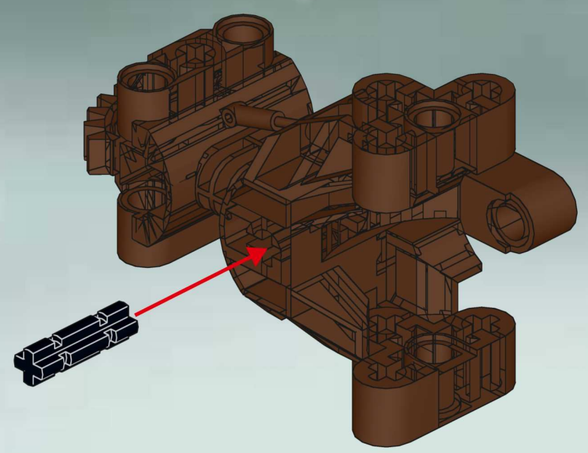

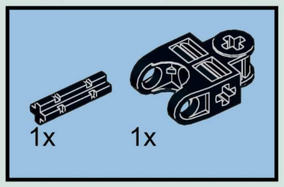

58

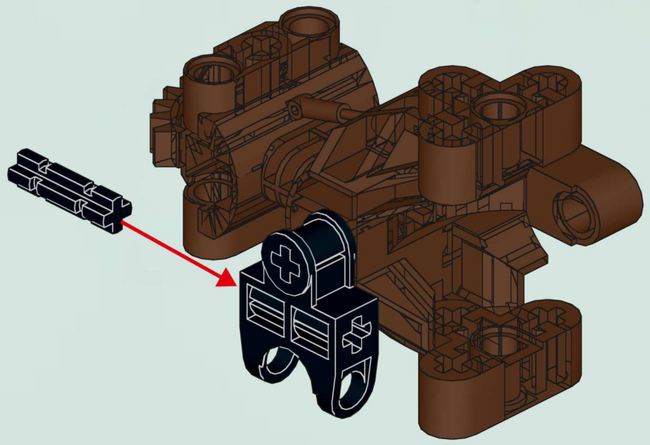

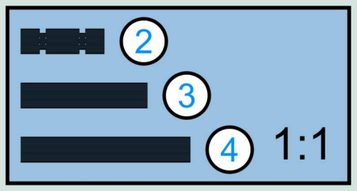

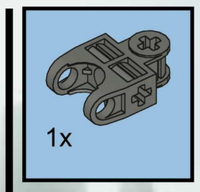

59

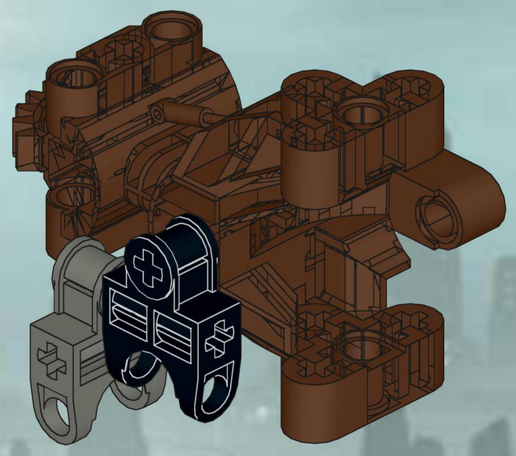

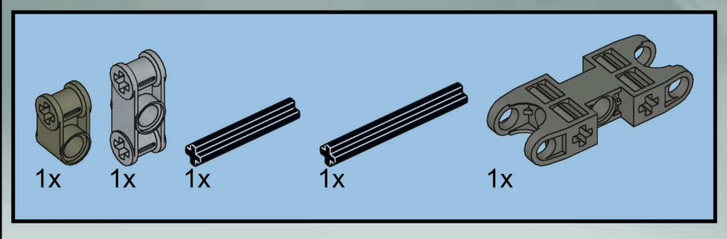

60

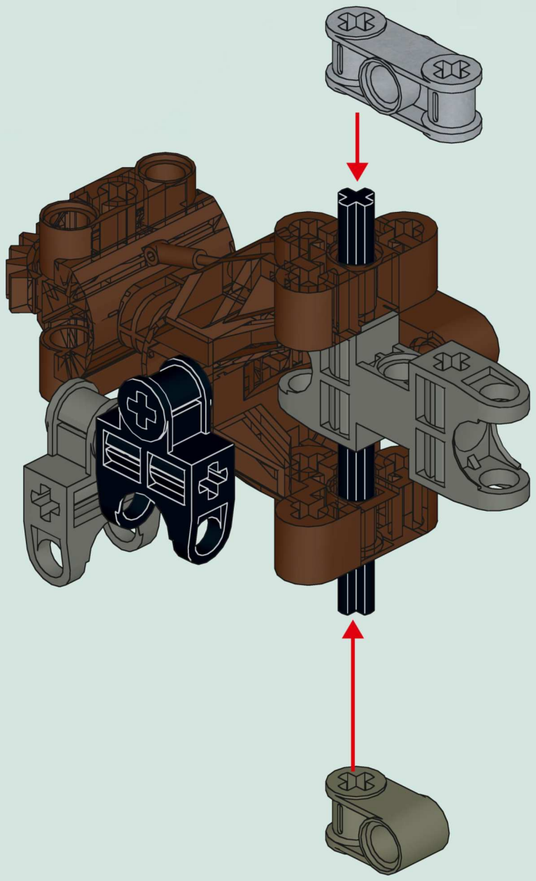

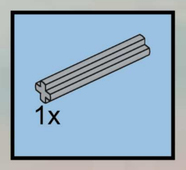

61

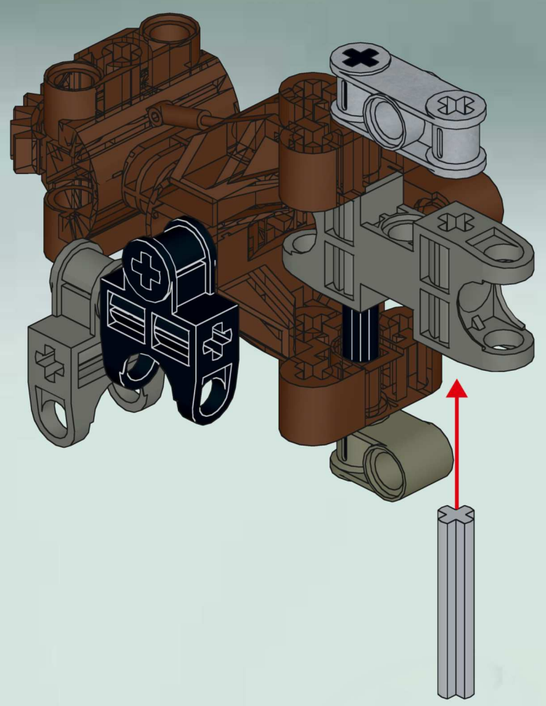

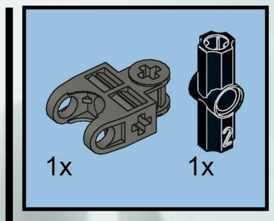

62

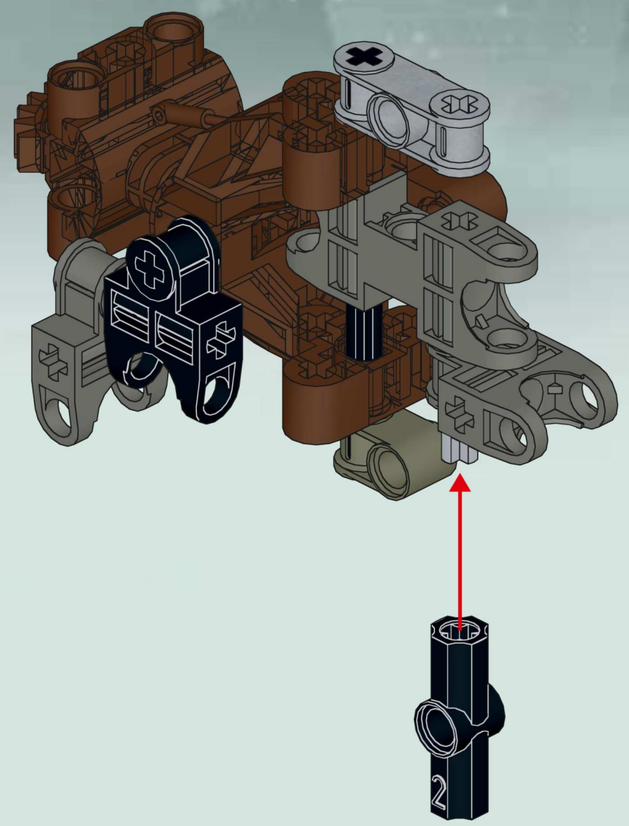

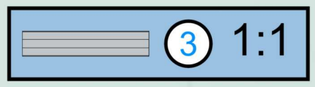

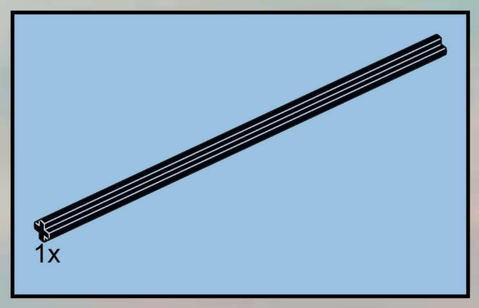

63

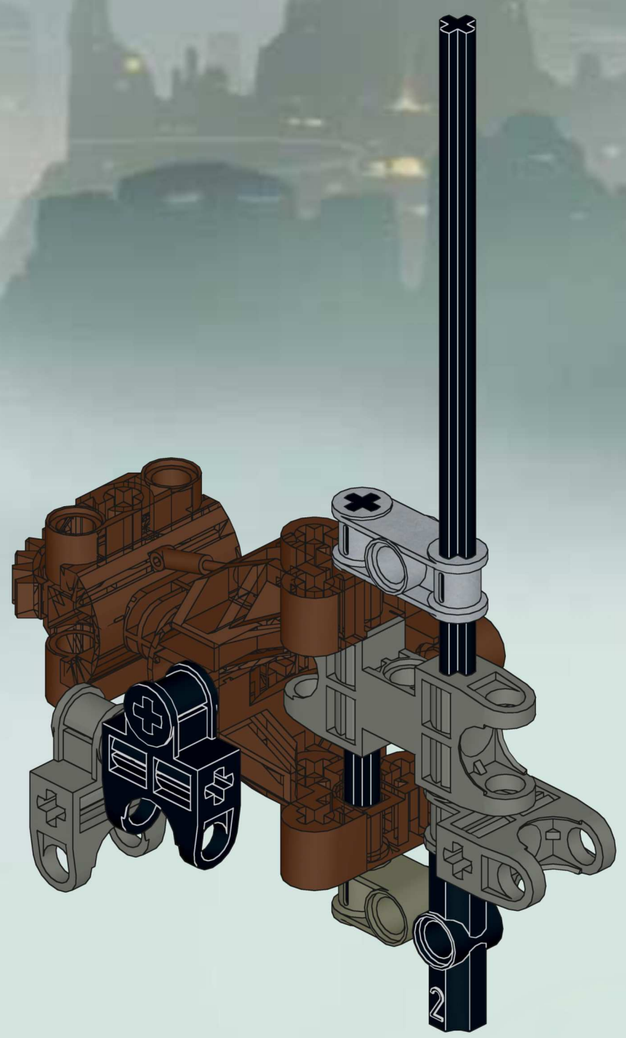

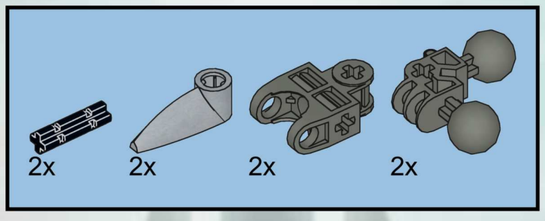

64

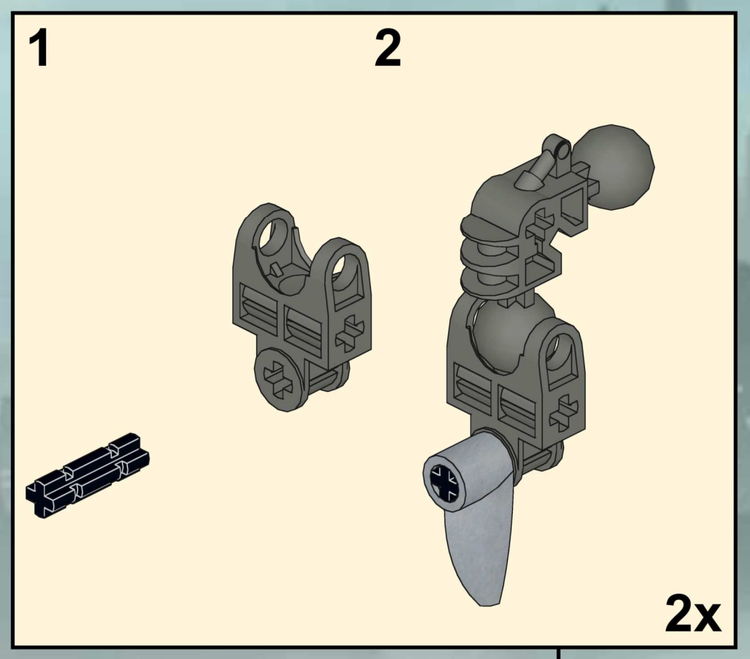

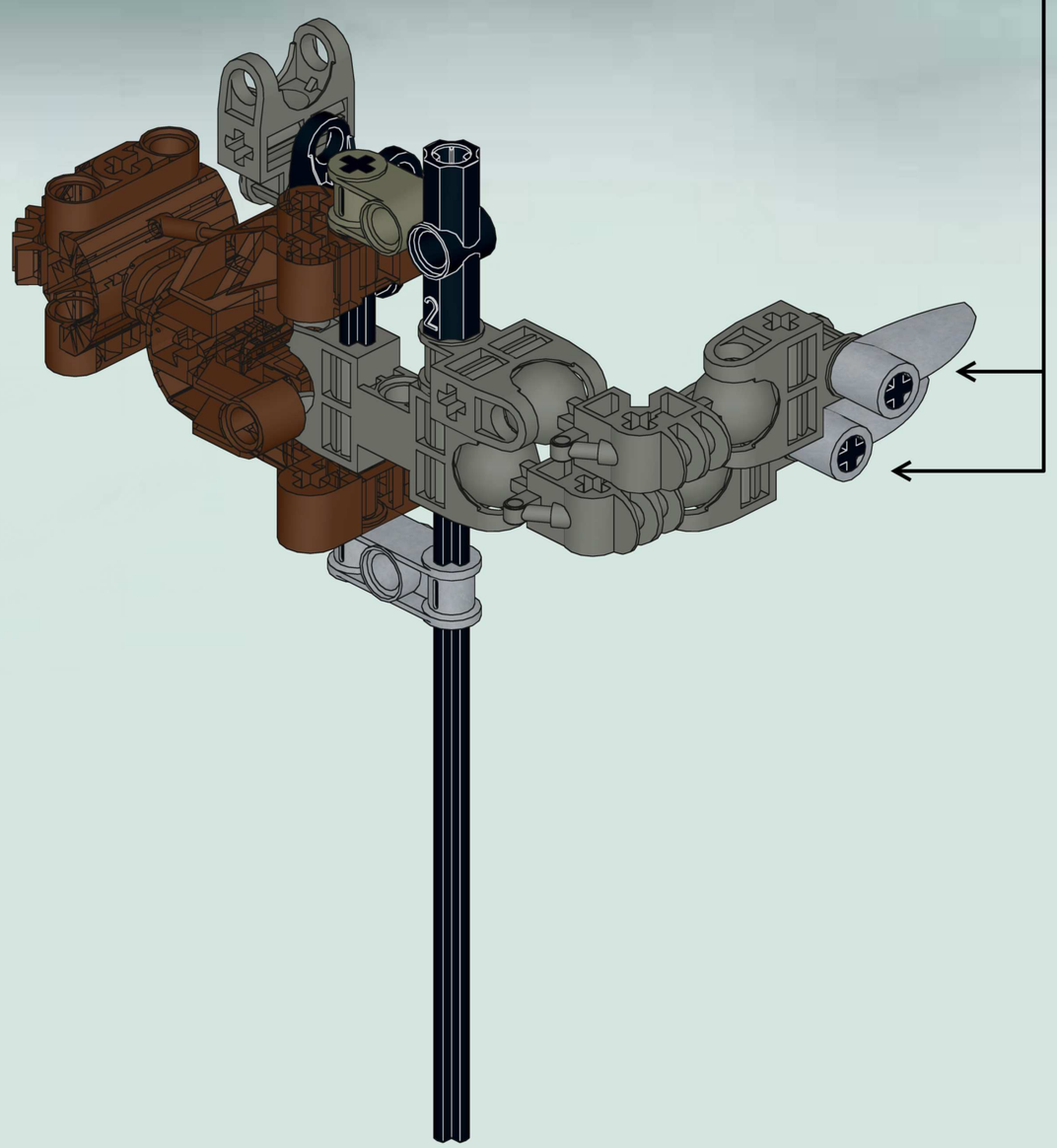

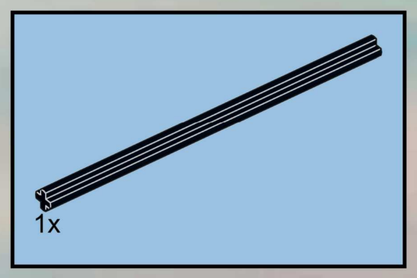

65

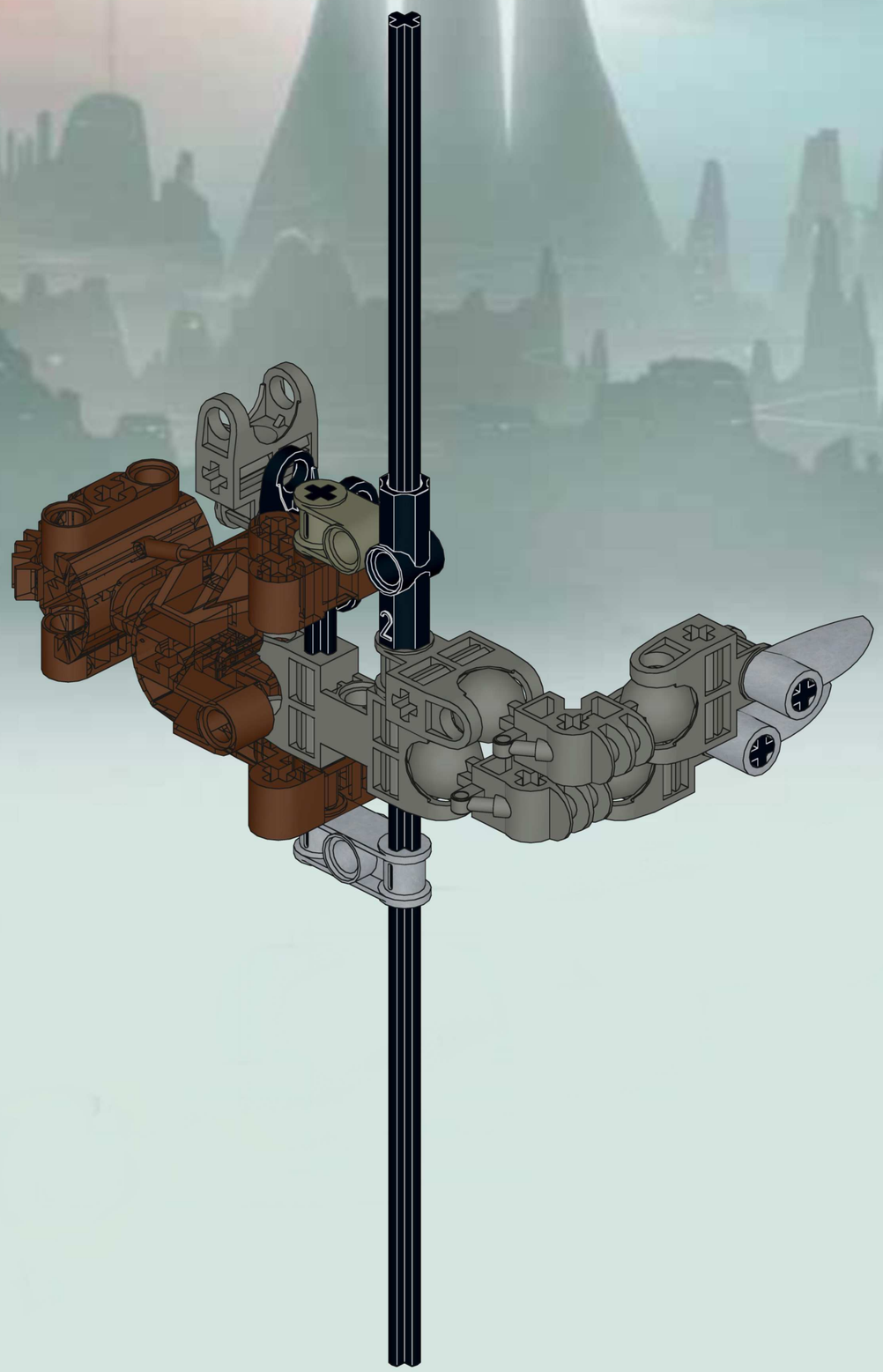

10 1:1

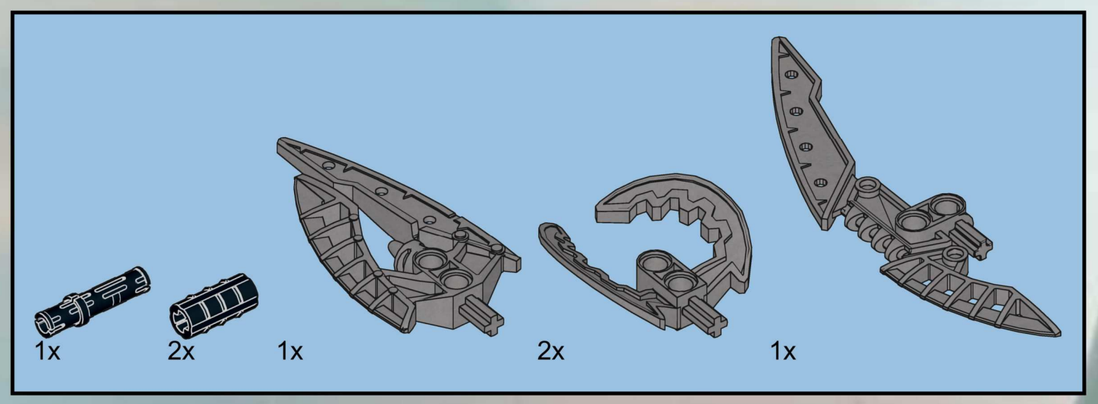

66

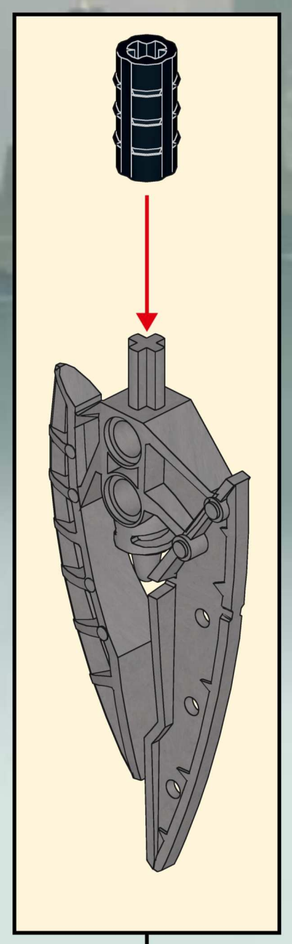

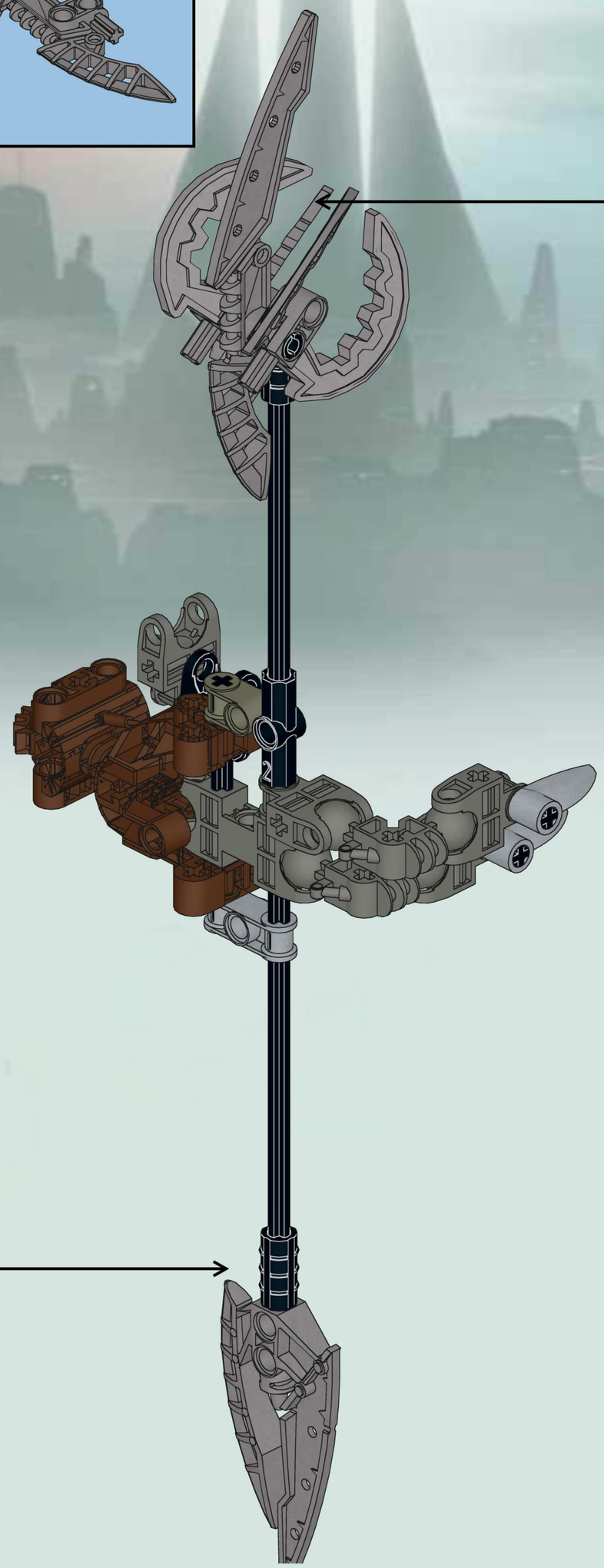

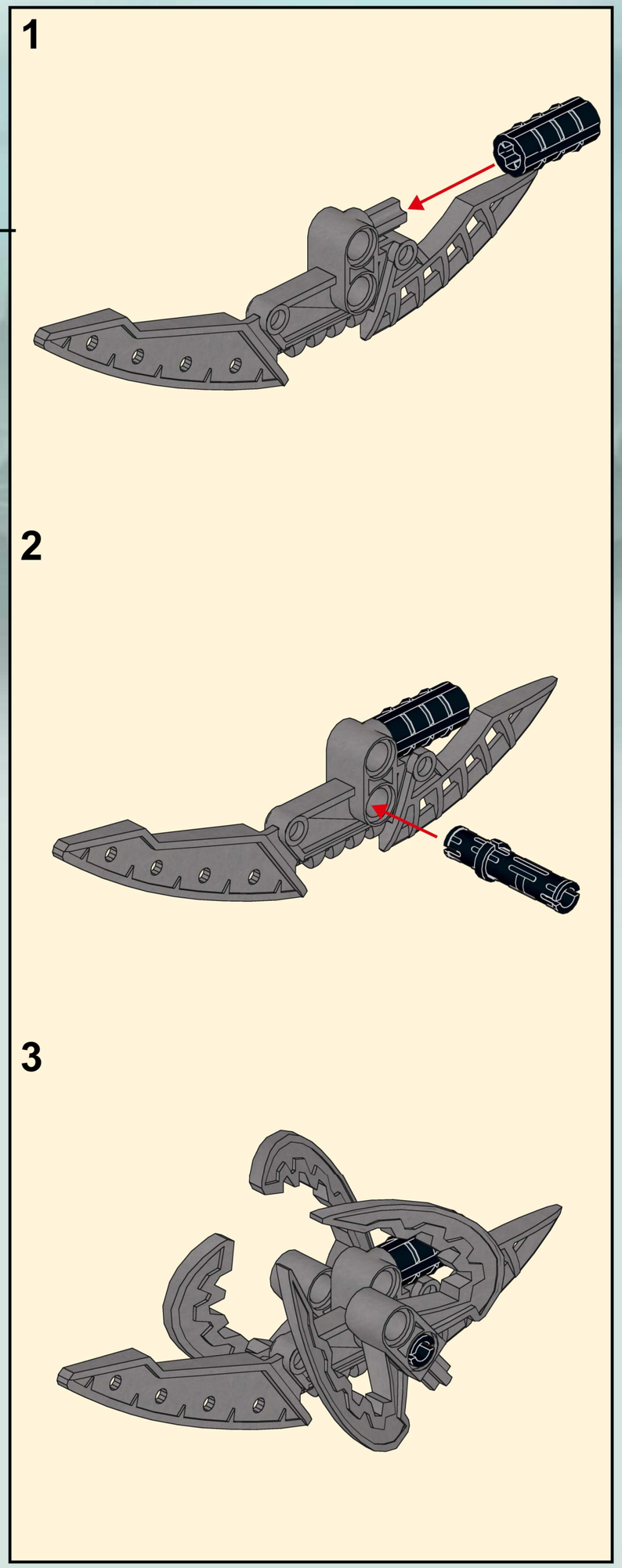

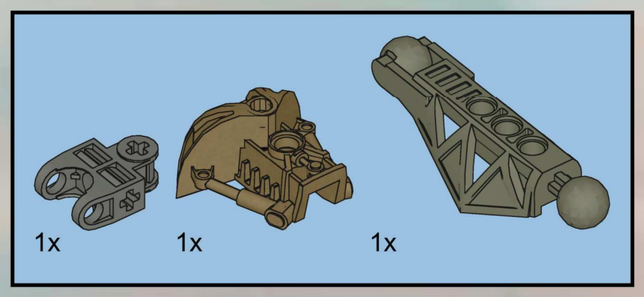

67

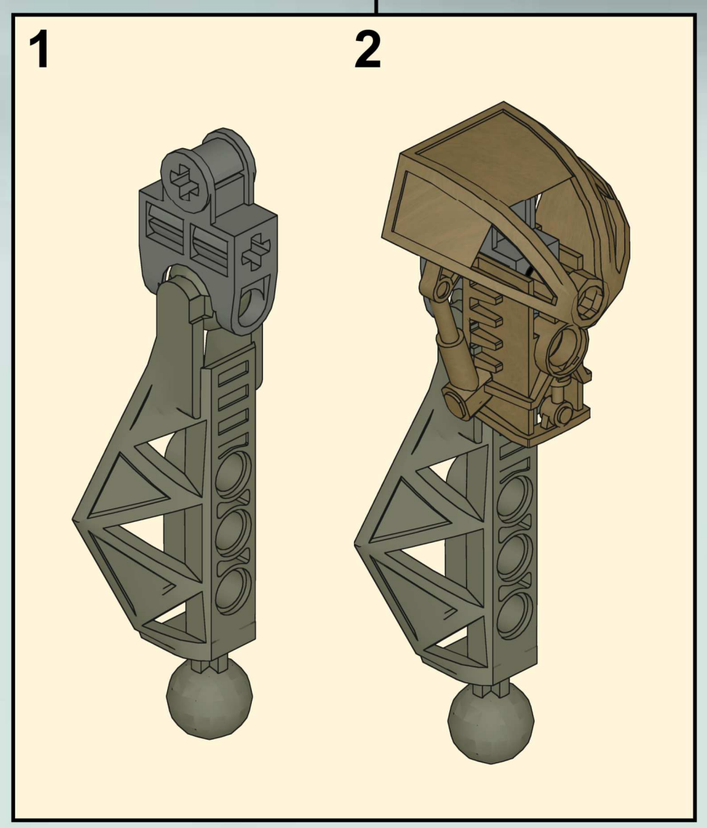

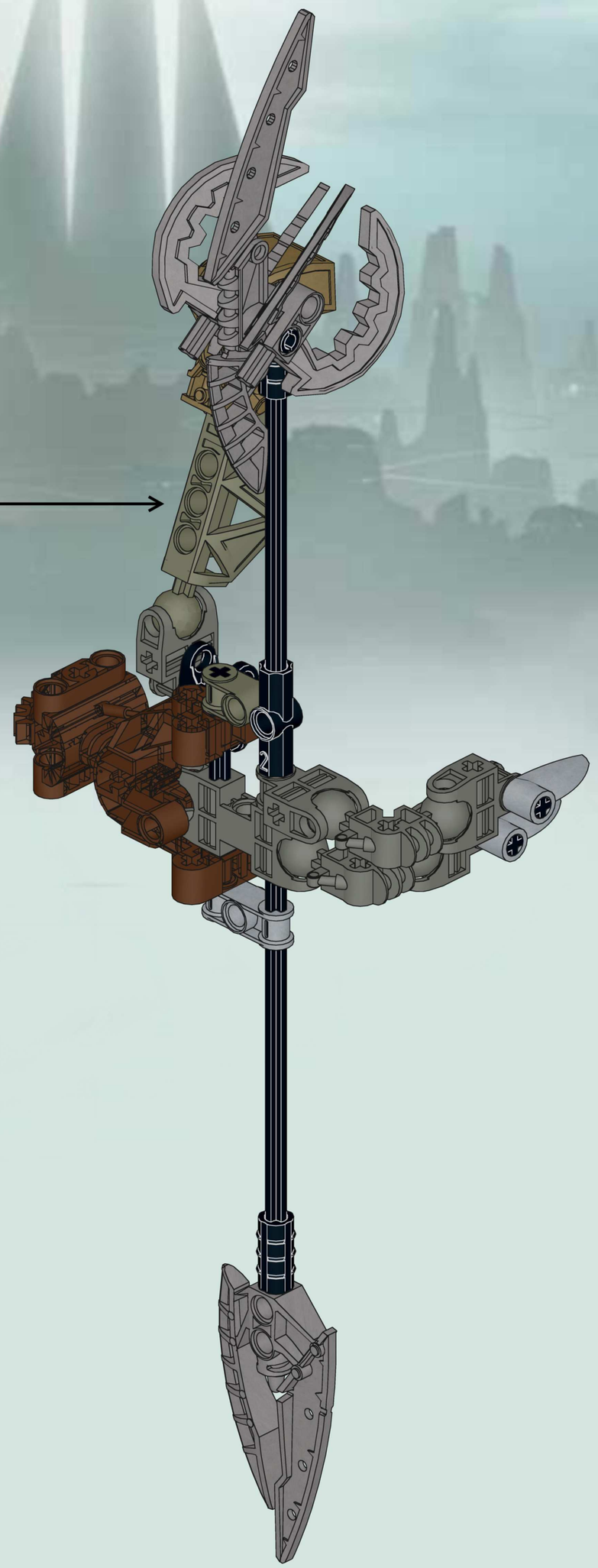

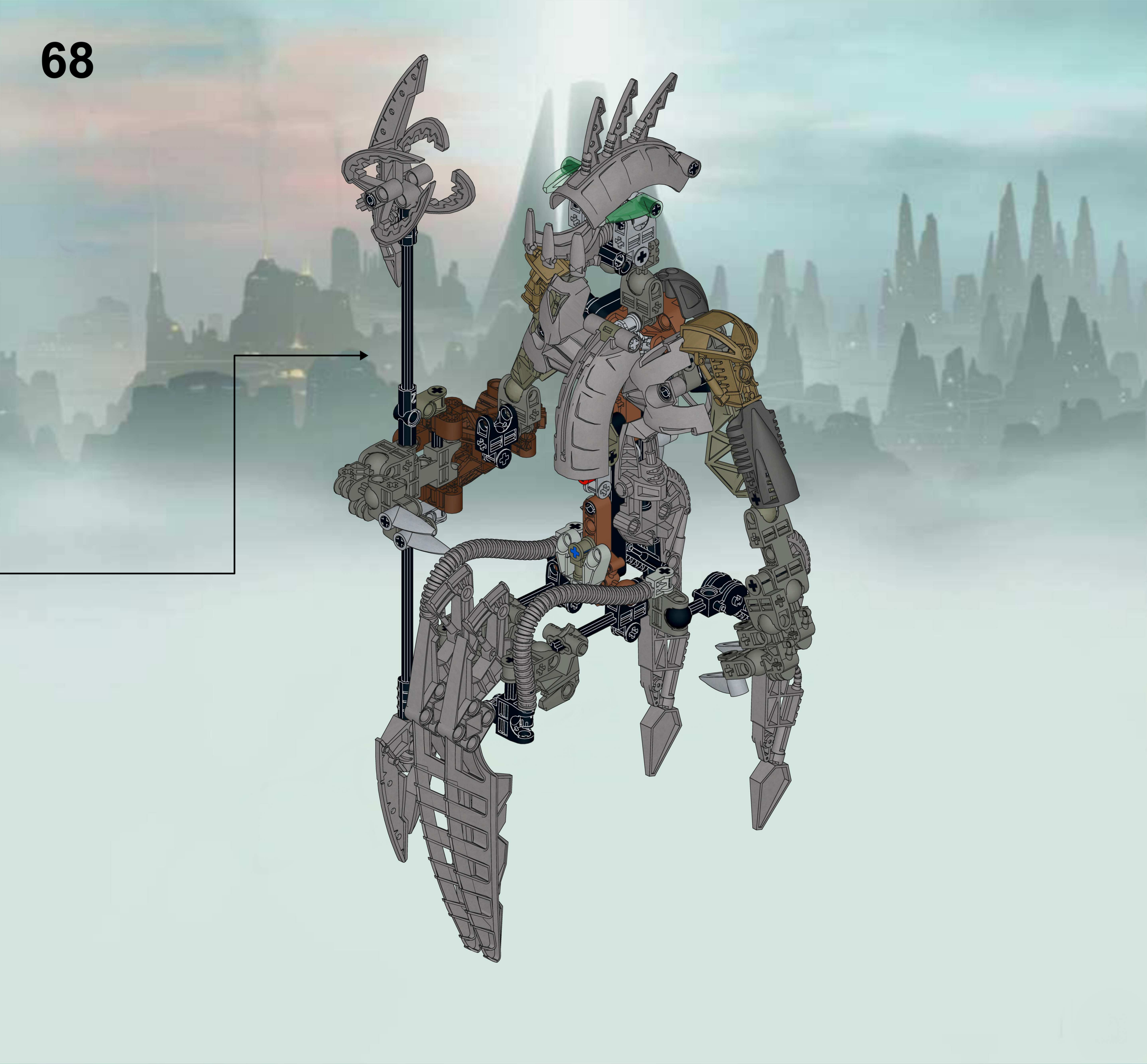

21x 32062 Black
6x 32174 Black
6x 41677 Black
2x 3705 Black
5x 2780 Black
2x 32073 Black
2x 6538b Black
2x 3706 Black
1x 32039 Black
4x 6536 Black
1x 32524 Black
4x 6632 Black
10x 4519 Black
2x x240 Black
5x 6558 Black
2x 32184 Black
1x 40490 Black
2x 6553 Black
1x 3737 Black
2x 32034 Black
1x 3708 Black
1x 32039 Dark Gray
1x 6536 Dark Gray
1x 42003 Dark Gray
1x 44136 Dark Gray
2x 45749 Dark Gray
1x 32002 Dark Bluish Gray
2x 6536 Dark Bluish Gray
14x 32174 Dark Bluish Gray
5x 47300 Dark Bluish Gray
2x 47296 Dark Bluish Gray
2x 47312 Dark Bluish Gray
1x 6536 Light Gray
2x 6553 Light Gray
1x 2825 Light Gray
1x 32175 Light Gray
5x 3713 Light Bluish Gray
2x 6536 Light Bluish Gray
3x 32270 Light Bluish Gray
3x 4519 Light Bluish Gray
1x 32174 Light Bluish Gray
2x 32073 Light Bluish Gray
1x 6632 Red
1x 32489 Brown
1x 47306 Light Brown
1x 47305 Light Brown
2x 43093 Blue
2x x346 Trans-Green
1x x345 Pearl Dark Gray
1x 32310 Pearl Dark Gray
2x x345 Flat Silver
1x 32506 Flat Silver
2x 43558 Flat Silver
2x 44036 Flat Silver
2x 47298 Flat Silver

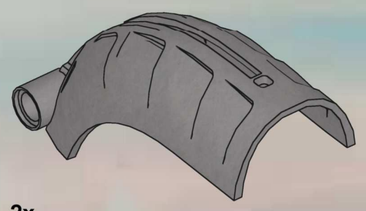

2x
44140
Flat Silver

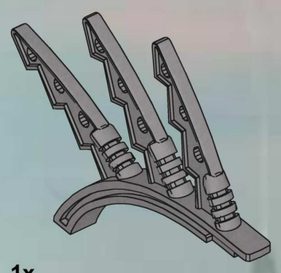

1x
44145
Flat Silver

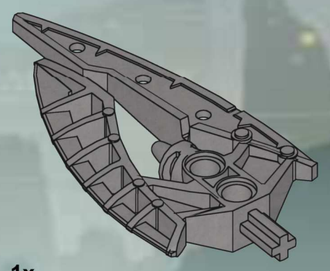

1x
48253
Flat Silver

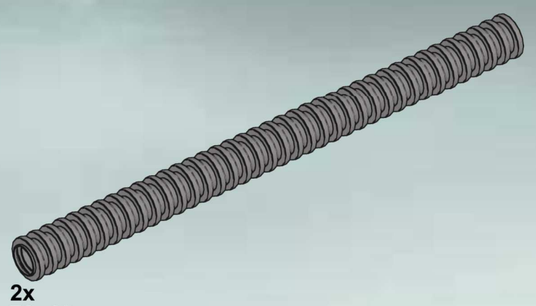

2x
78c12
Flat Silver

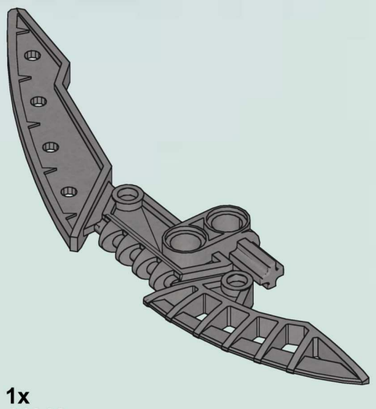

1x
44813
Flat Silver

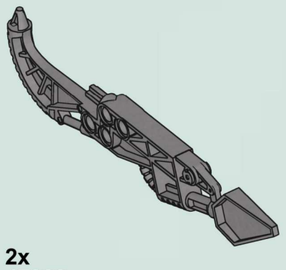

2x
47339
Flat Silver

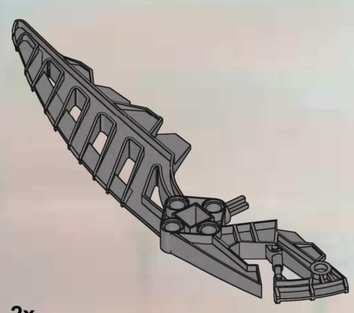

2x
53070
Flat Silver

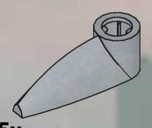

5x
x346
Pearl Light Gray

2x
32184
Pearl Light Gray

2x
32174
Pearl Light Gray

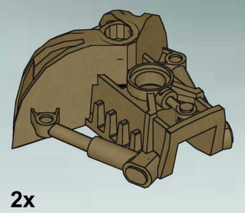

2x
47310
Flat Dark Gold

TOA HORDIKA
VAKAMA
8736

TOA HORDIKA
NOKAMA
8737

TOA HORDIKA
WHENUA
8738

TOA HORDIKA
ONEWA
8739

TOA HORDIKA
MATAU
8740

TOA HORDIKA
NUJU
8741

VISORAK
VOHTARAK
8742
VISORAK
ROPORAK
8745
VISORAK
BOGGARAK
8743
VISORAK
SUUKORAK
8747
VISORAK
KEELERAK
8746
VISORAK
OOHNORAK
8744

SIDORAK
8756
KEETONGU
8755

LEGO
LEGOLAND
WWW.LEGOLAND.COM
LEGO, the LEGO logo, the Brick- and Knob configuration and LEGOLAND are trademarks of the LEGO Group. ©2004 The LEGO Group.

Win!
Gagne!
Gewinne!
当たります

WIN LEGO® PRODUCTS
We would like to know what you think about our new LEGO® product. If you could help us by answering a few questions you are in with a chance of winning an exciting LEGO prize. It will only take you about 3 minutes! Log on to the web address below for further instructions.
We would really like to hear what you think about your new LEGO product. If you'd like to help us, go to the web address below for further instructions.

GAGNE DES PRODUITS LEGO®
Nous aimerions savoir ce que tu penses de ton nouveau produit LEGO®. Si tu veux bien nous aider en repondant à quelques questions, tu recevras peut-être bientôt un fantastique prix LEGO. Et cela ne te prendra que 3 minutes environ ! Tu obtiendras davantage d'informations en visitant le site Internet indiqué ci-dessous.
Nous aimerions savoir ce que tu penses de ton nouveau produit LEGO. Si tu souhaites nous aider, rends-toi à l'adresse Internet ci-dessous où tu trouveras des instructions supplémentaires.

GEWINNE LEGO® PRODUKTE
Wir sind sehr an deiner Meinung über dein neues LEGO® Produkt interessiert. Wenn du uns den Gefallen tust und ein paar fragen beantwortest, kannst du einen tollen LEGO Preis gewinnen. Das Ganze dauert nur etwa 3 Minuten! Gehe einfach zu der unten angegebenen Webadresse - dort findest du weitere Informationen.
Wir möchten gerne wissen, was Sie von Ihrem neuen LEGO Produkt halten. Wenn Sie uns helfen möchten, besuchen Sie bitte die u.a. Website, auf der Sie alles Weitere erfahren.

Estimado usuario LEGO®
Al contestar algunas preguntas en inglés, francés, alemán o japonés, en el sitio www.acnielsen.aim.dk/lego , podrás participar en el sorteo de algunos valiosos premios LEGO®.

Caro Consumidor de LEGO®
Ao responder a algumas perguntas em Inglês, Francês, Alemão ou Japonês no endereço www.acnielsen.aim.dk/lego irá participar num concurso para ganhar valiosos prémios de LEGO®.

Kedves Ifjú LEGO® Vevőnk
Ha ellátogatsz a www.acnielsen.aim.dk/lego honlapra és ott angol, francia, német vagy japán nyelven megválaszolsz néhány kérdést, akkor részt veszel egy versenyben, amelyben értékes LEGO® díjakat nyerhetsz.

抽選でレゴ®製品が当たります
私たちは、皆さんが今買いたいのレゴ®製品についてどんな意見をお持ちか、知りたいと思っています。質問に答えて、新しいレゴ製品の抽選に応募しませんか。アンケートの回答には、3分間ほどしかかかりません！詳しくは、以下のウェブアドレスにアクセスしてください。

www.acnielsen.aim.dk/LEGO

LEGO, the LEGO logo, the CLIKITS logo and BIONICLE are trademarks of the LEGO Group. ©2005 The LEGO Group.
Ferrari, all associated logos and the distinctive designs are trademarks of Ferrari S.p.A.
The body of the Ferrari car is protected as Ferrari property under trade dress and/or design regulations.

2005

©2005 The LEGO Group.

4280187

www.bionicle.com

LEGO