BIONICLE

www.bionicle.com

DARK HUNTER

DARKNESS

8771

LEGO

LEGO

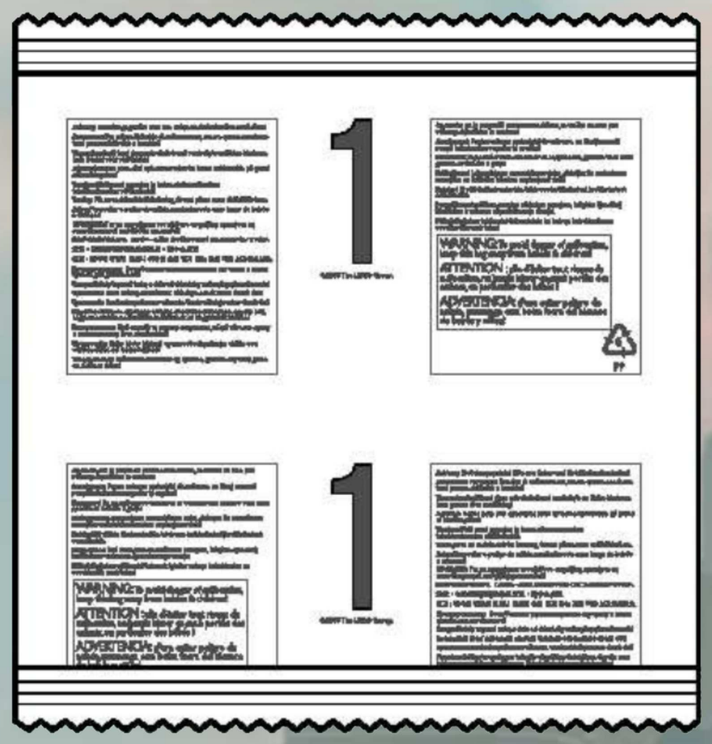

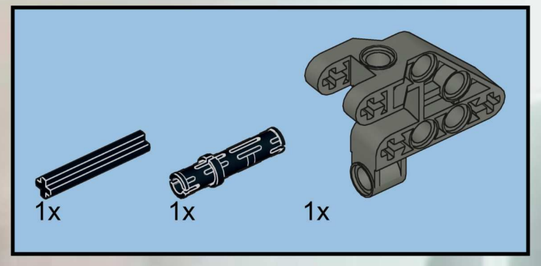

1

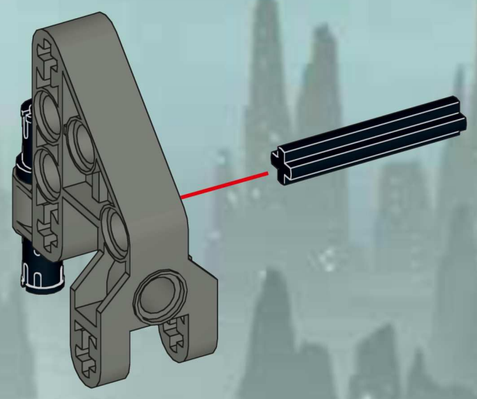

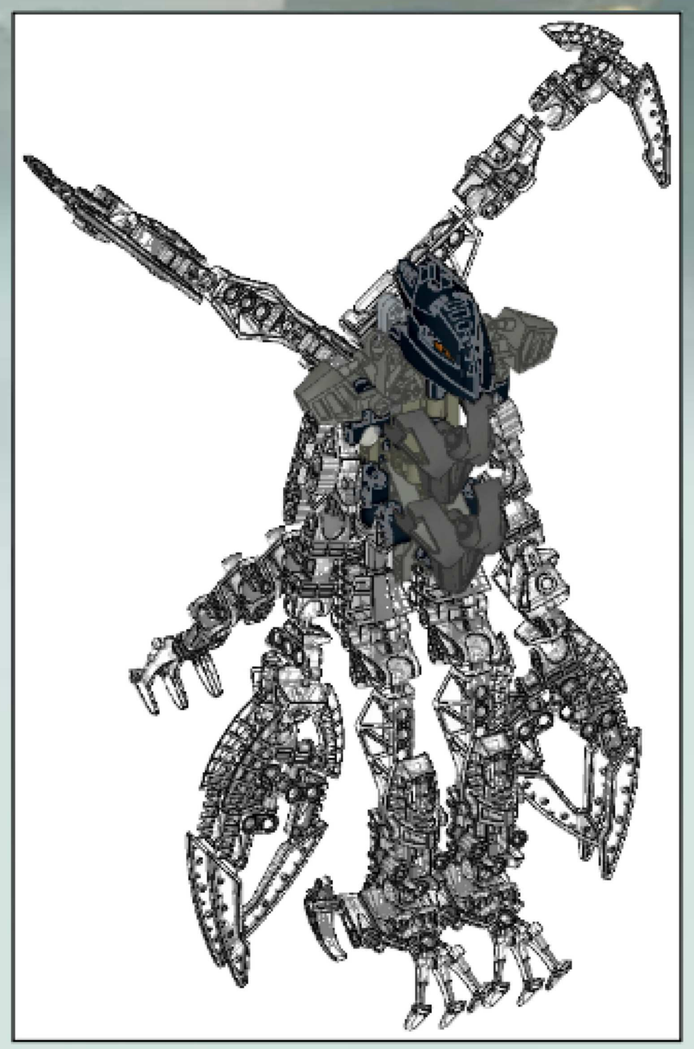

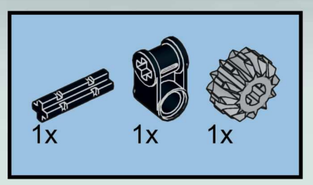

2

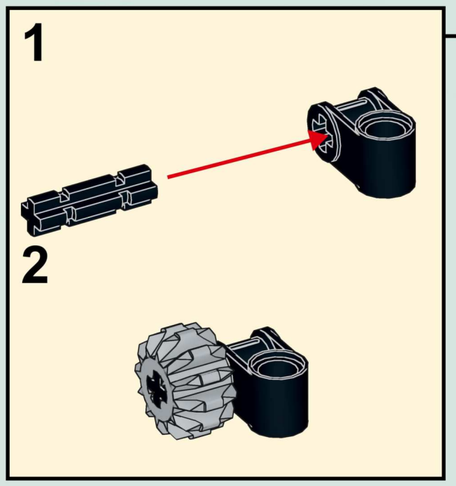

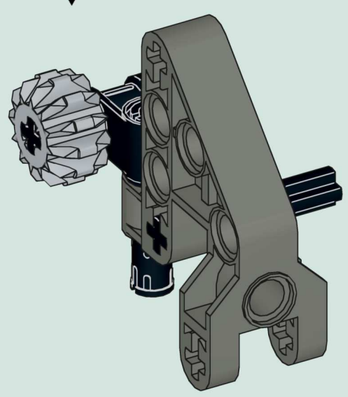

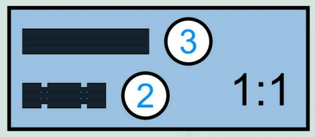

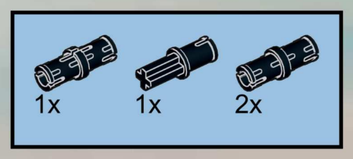

3

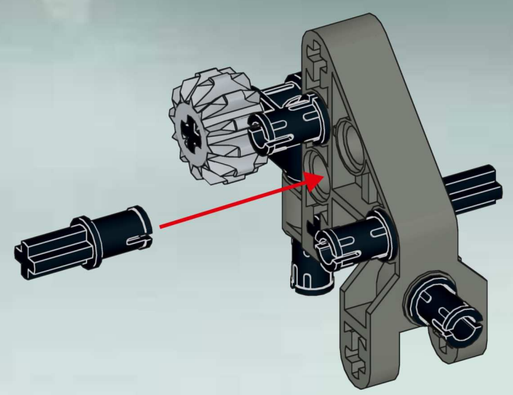

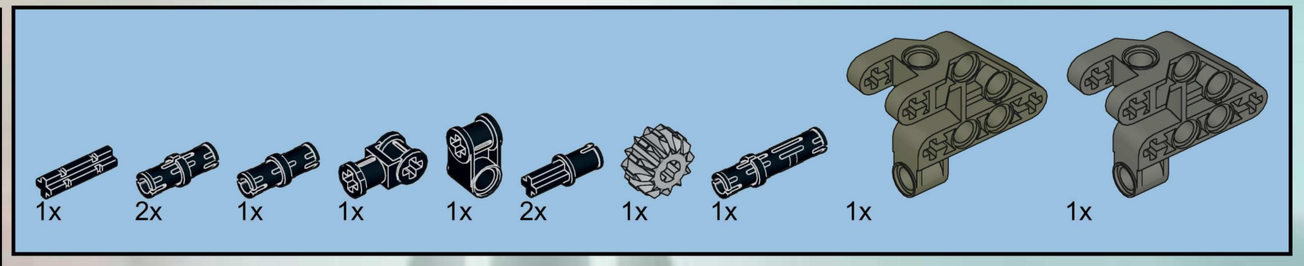

4

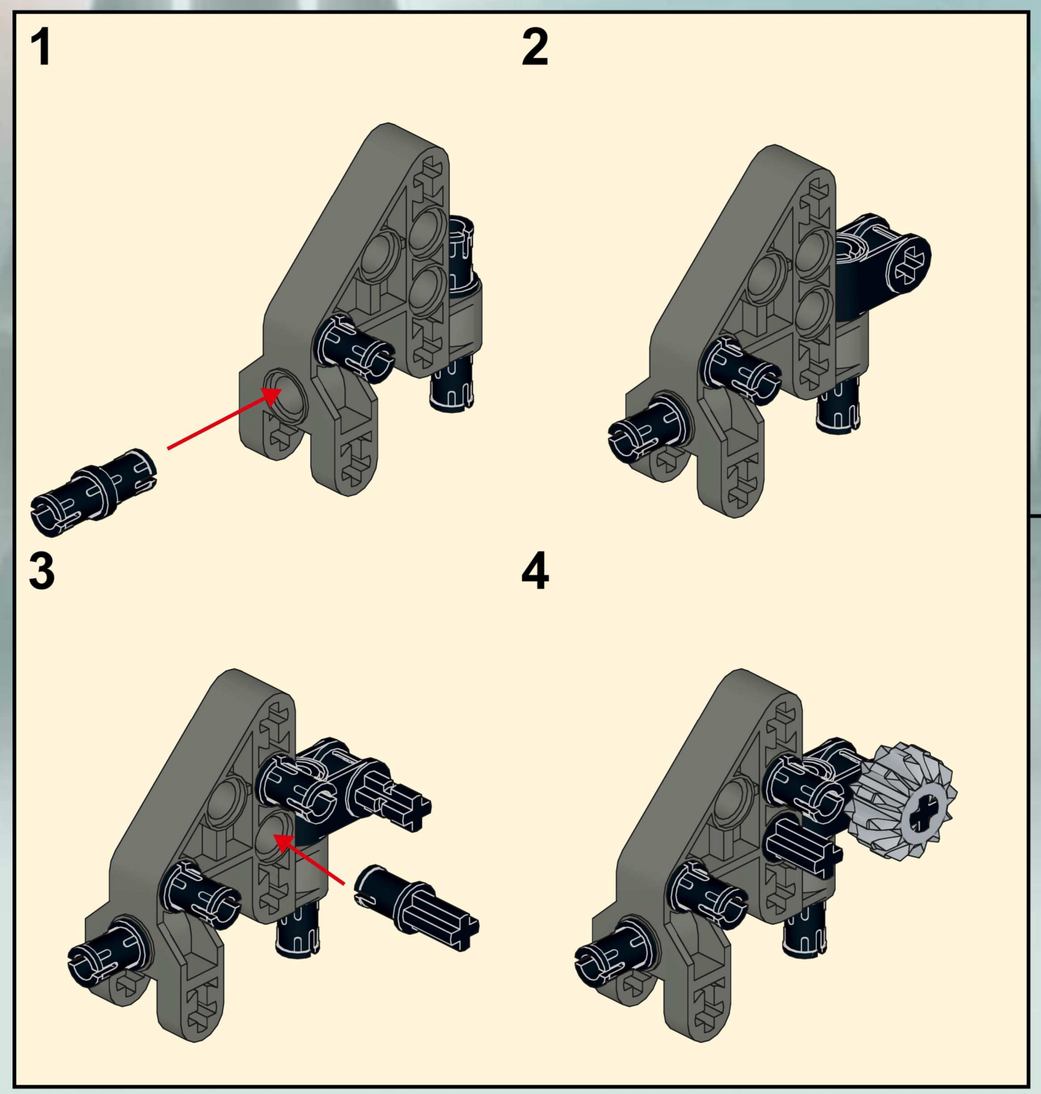

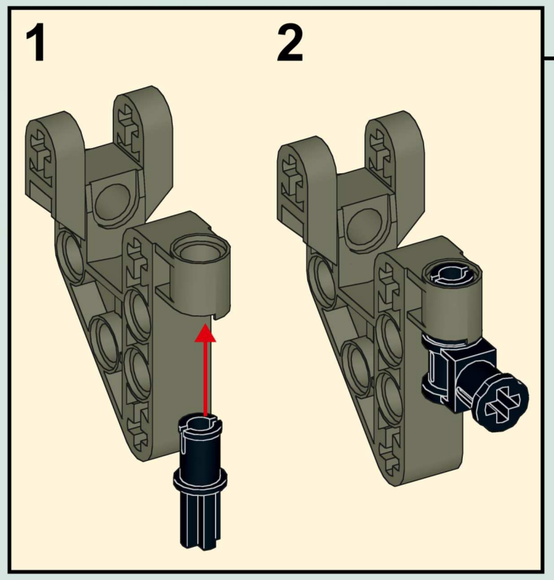

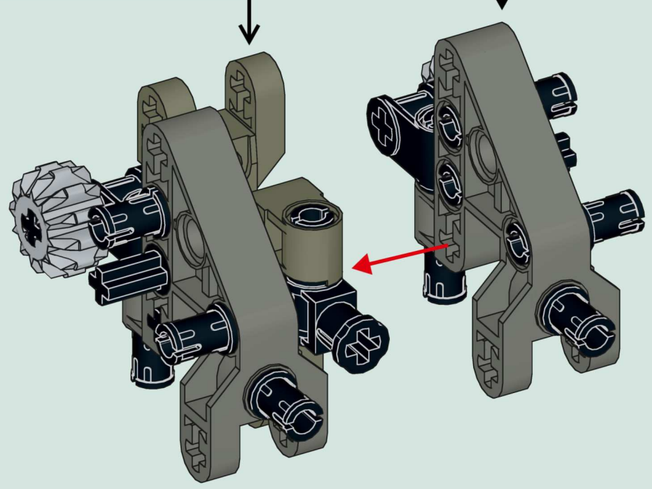

5

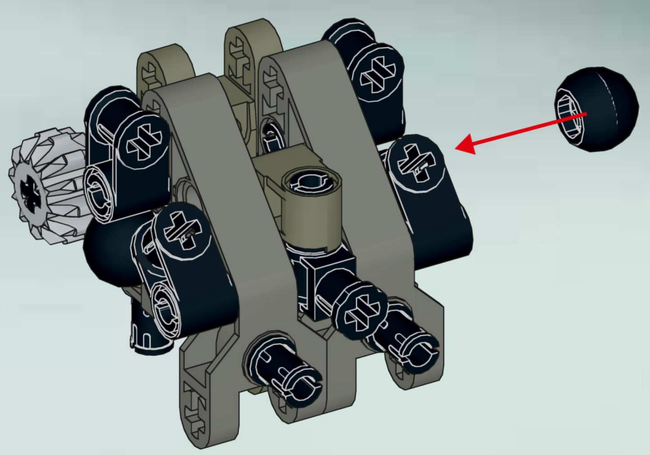

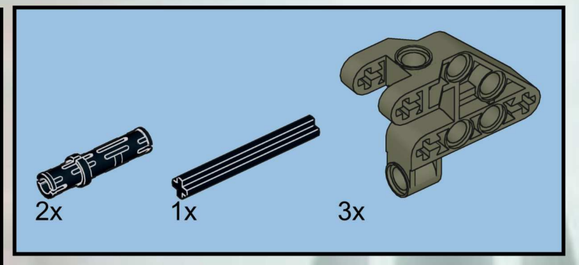

6

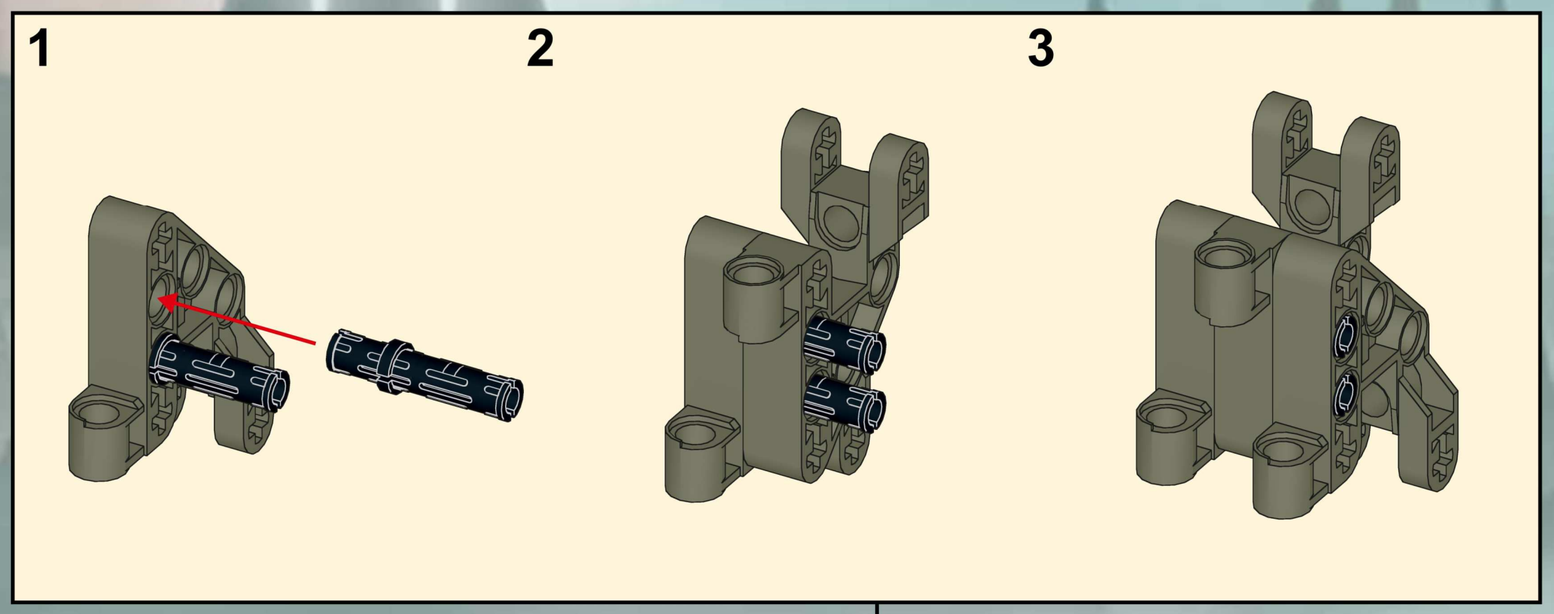

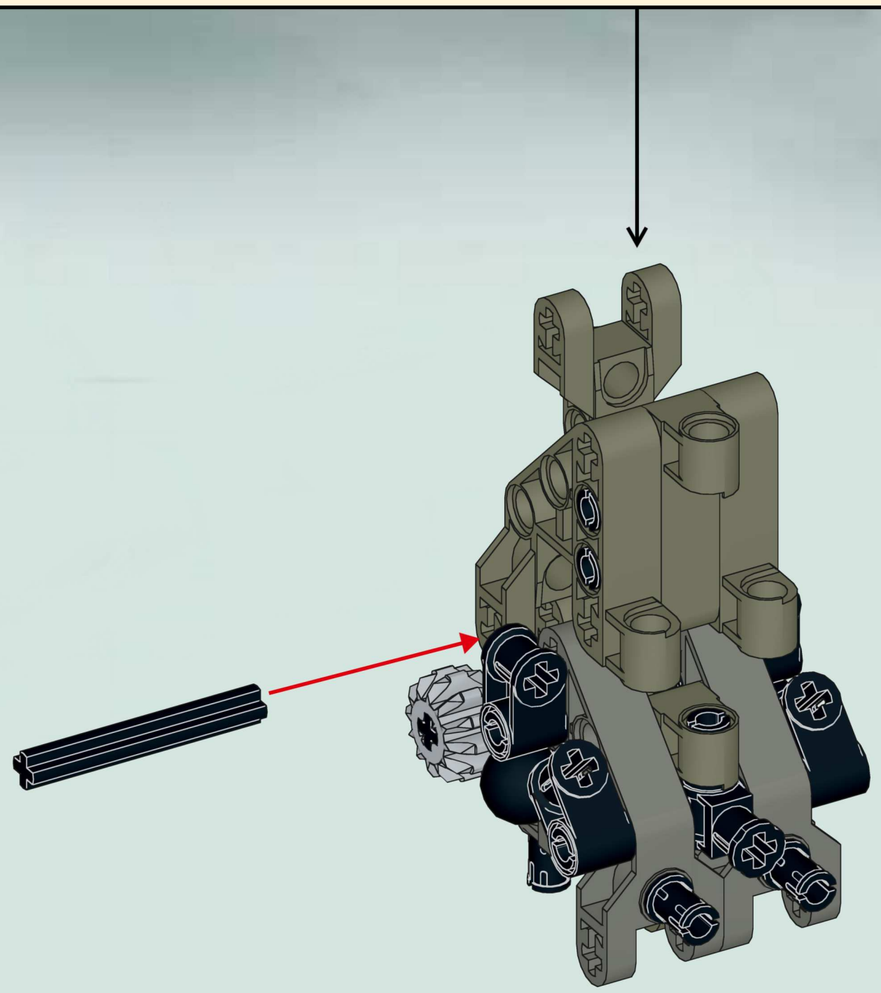

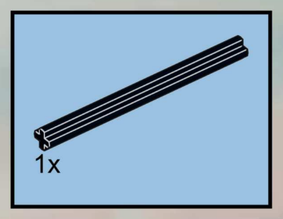

7

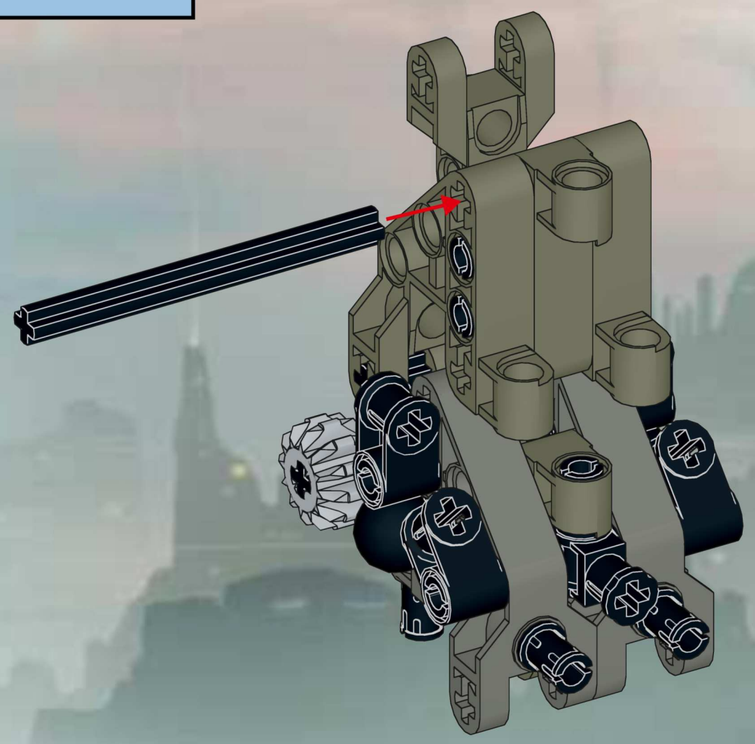

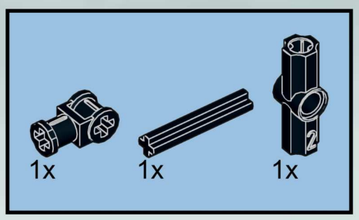

8

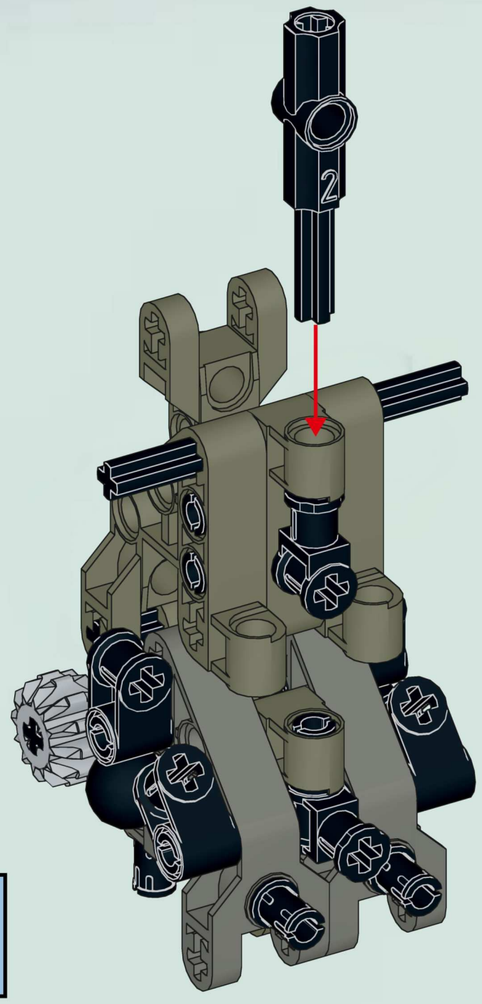

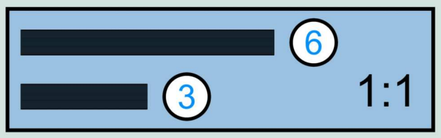

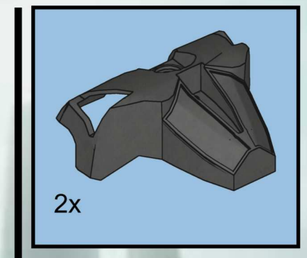

9

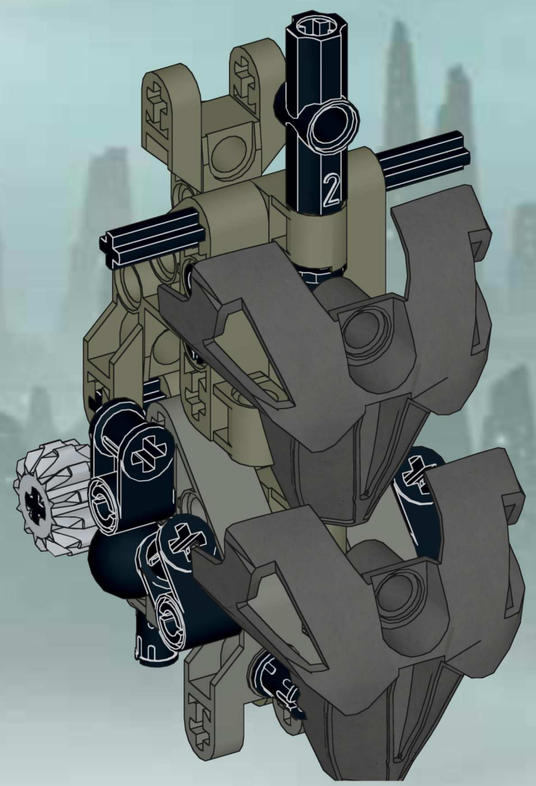

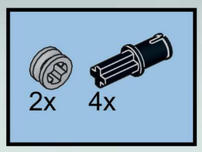

10

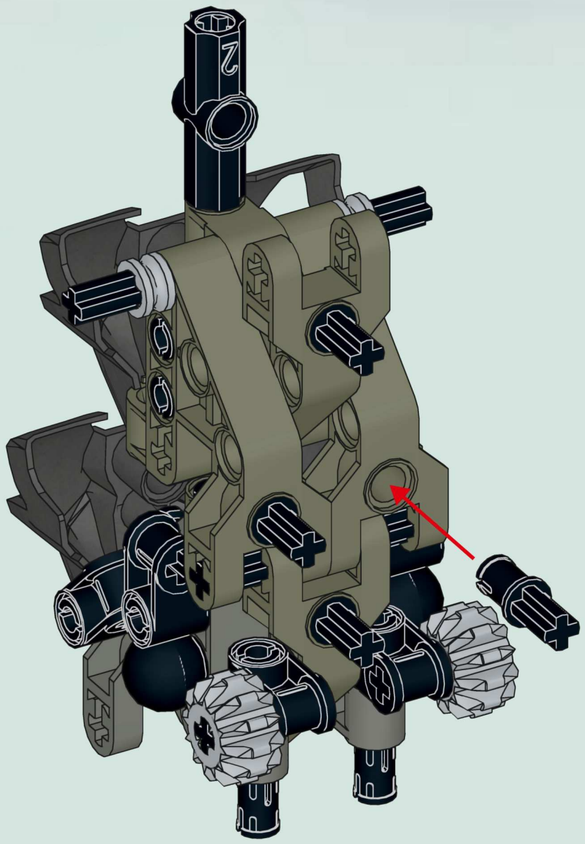

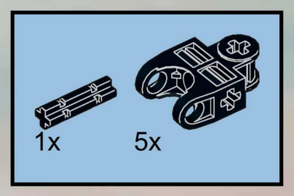

11

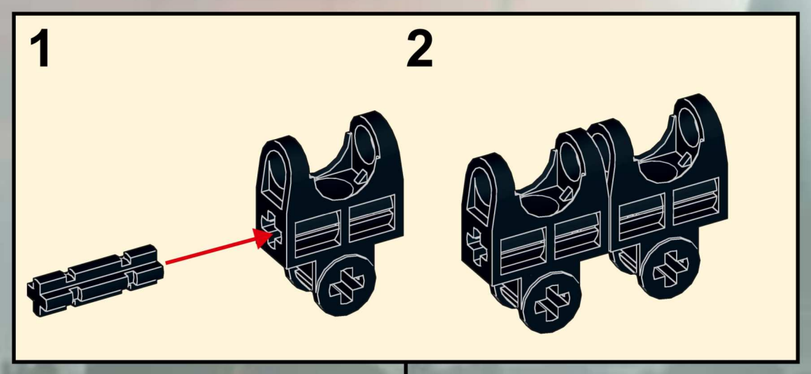

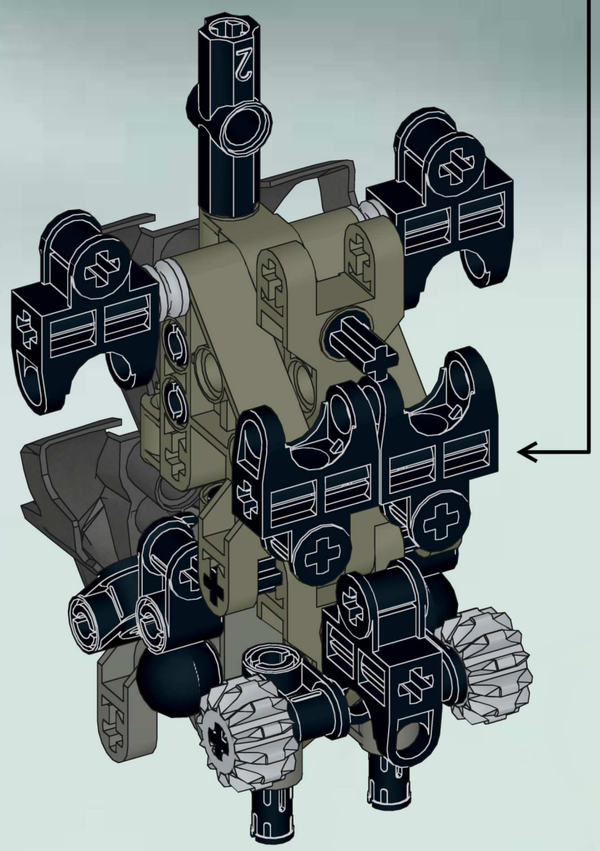

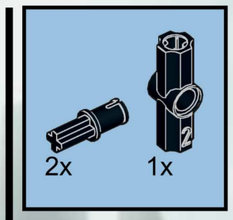

12

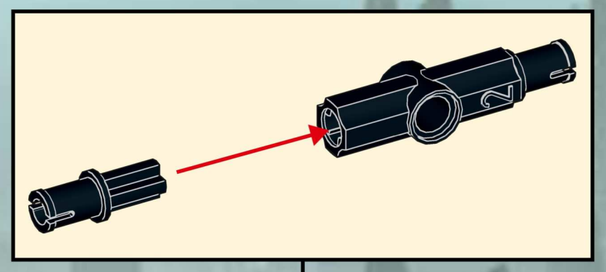

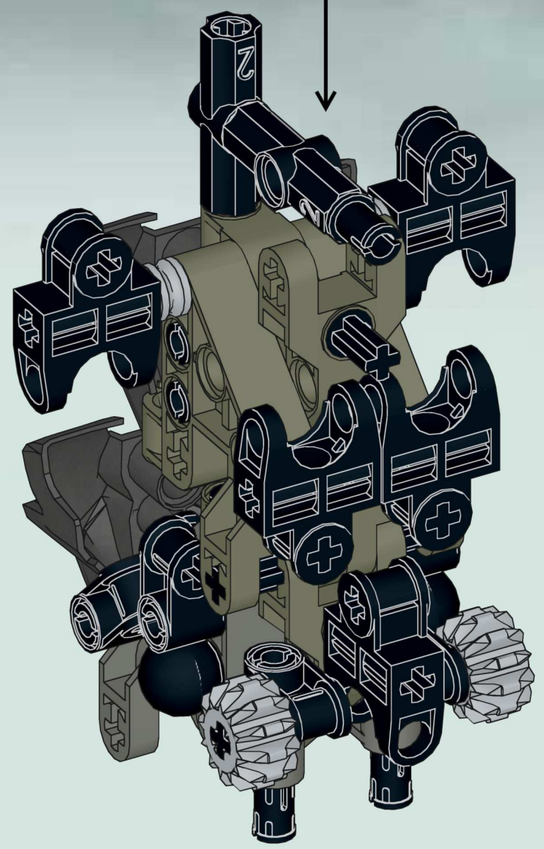

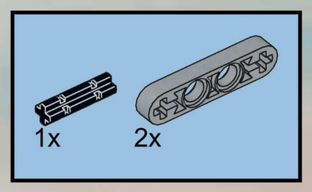

13

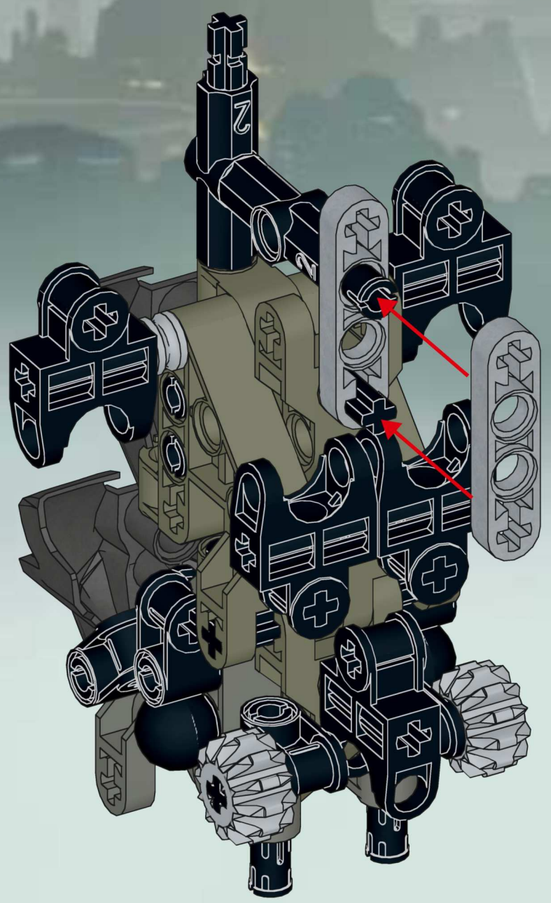

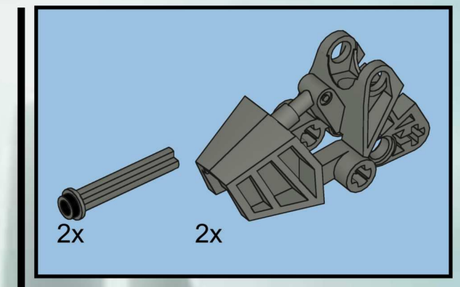

14

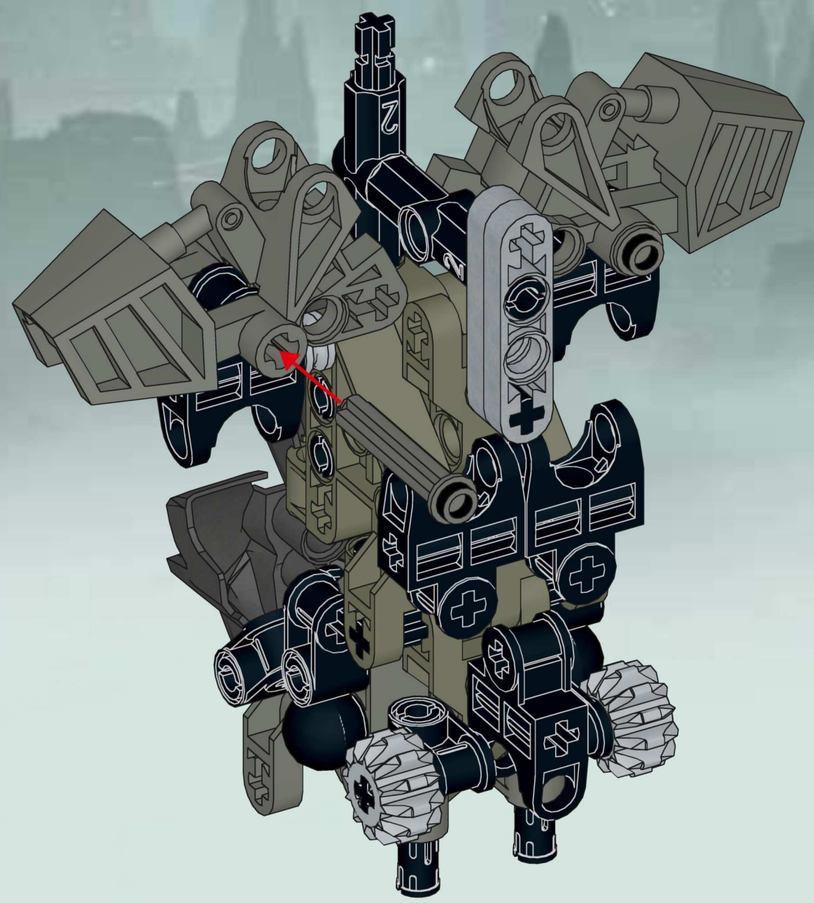

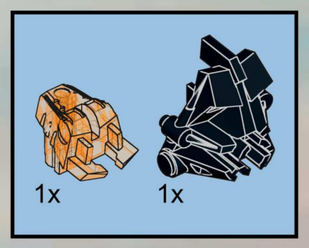

15

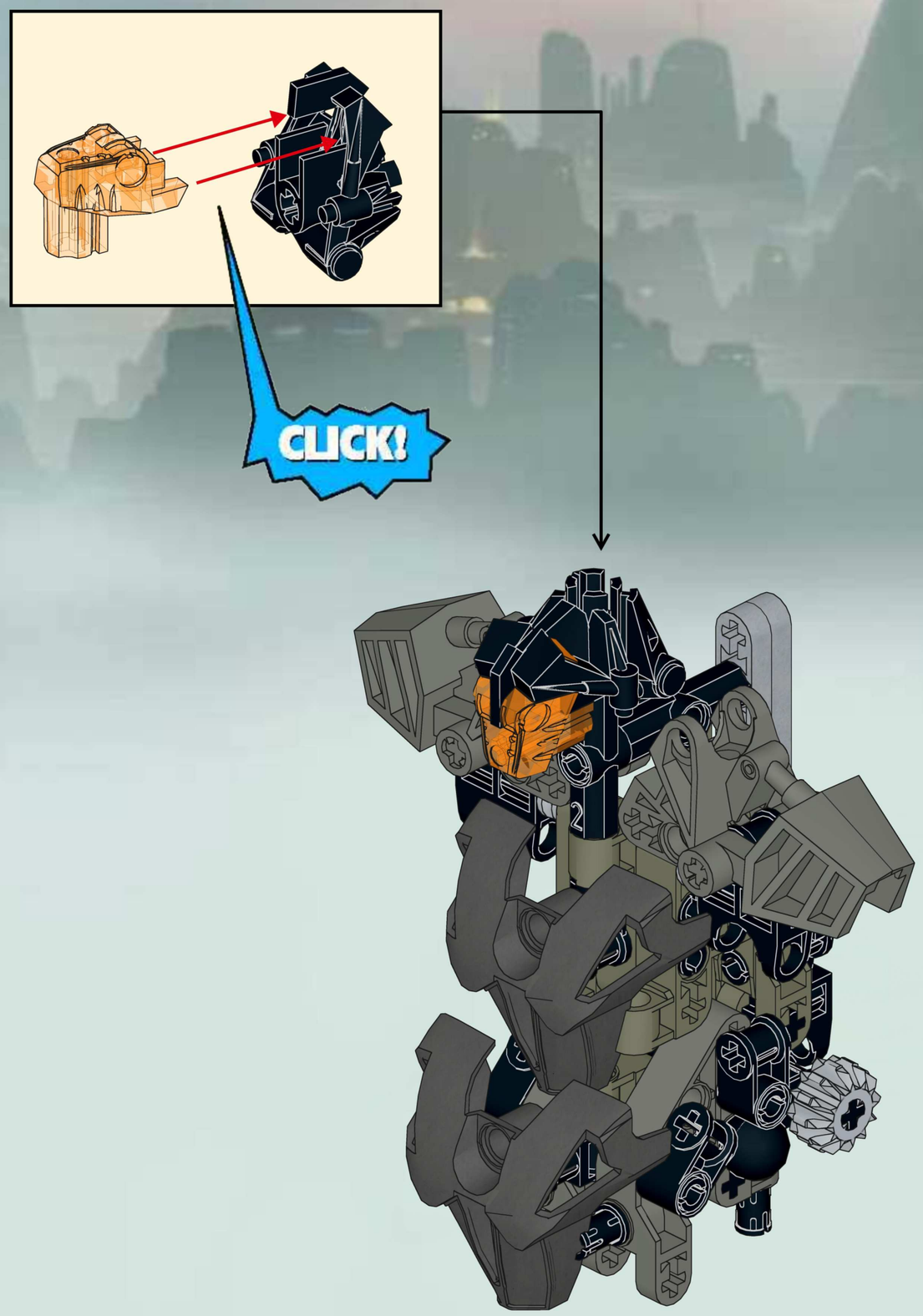

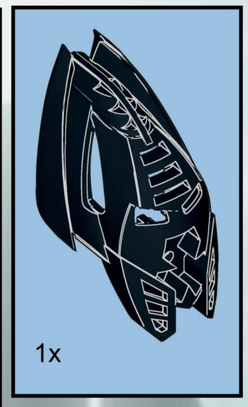

16

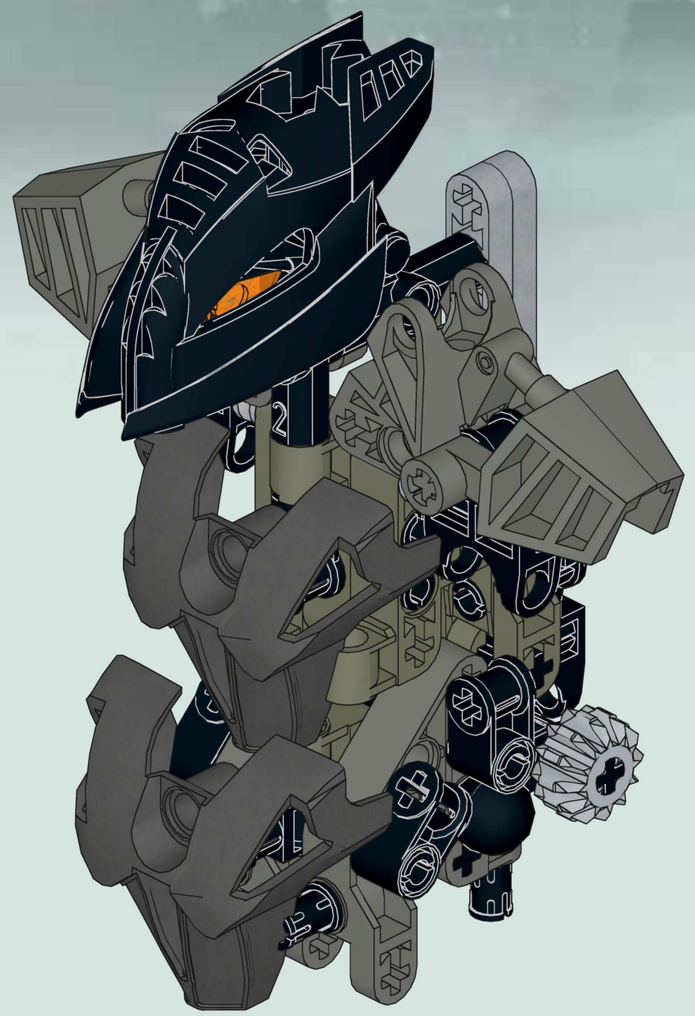

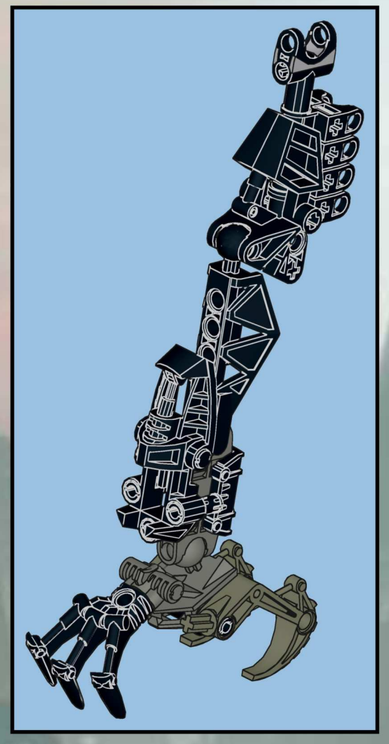

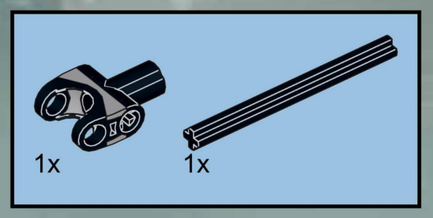

17

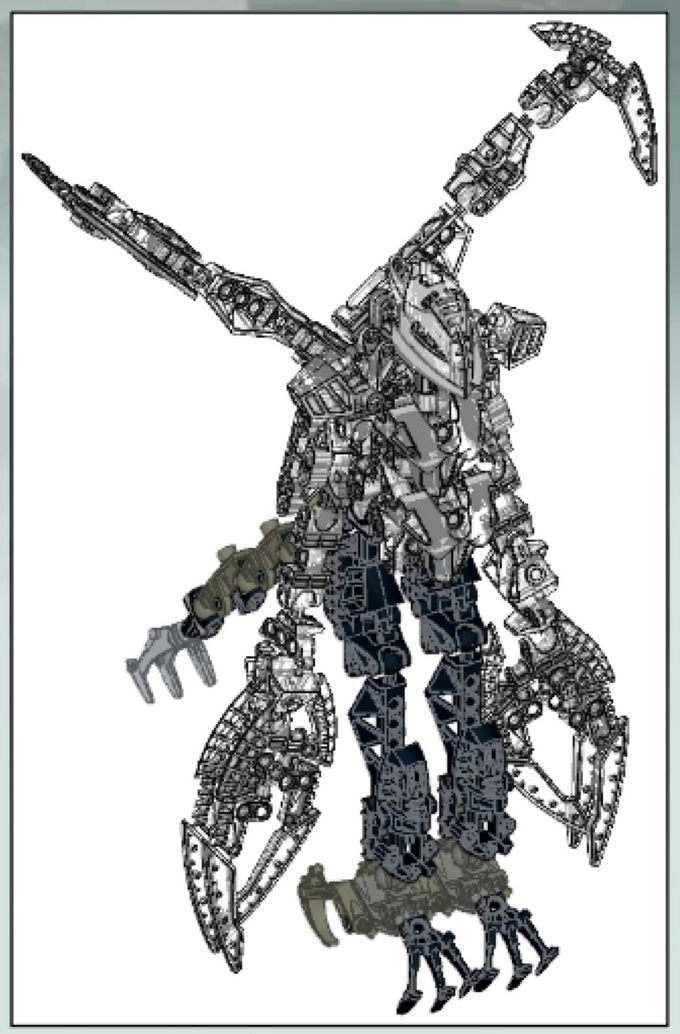

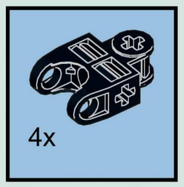

18

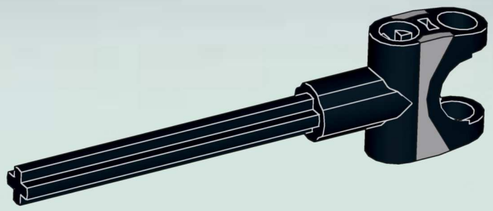

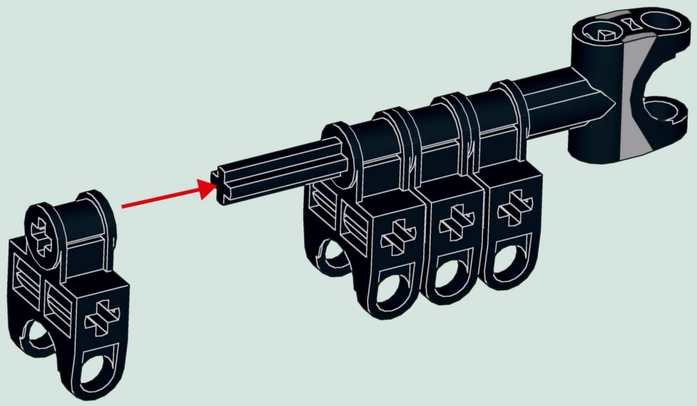

6 1:1

19

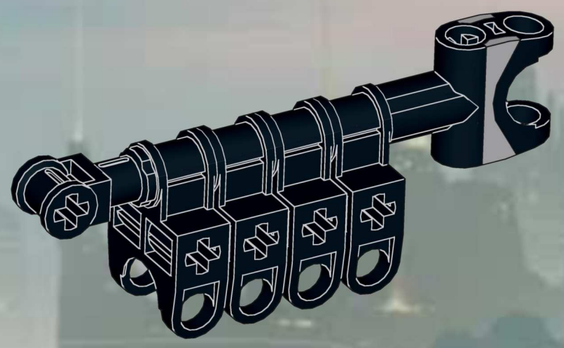

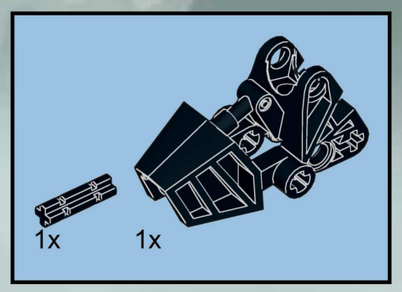

20

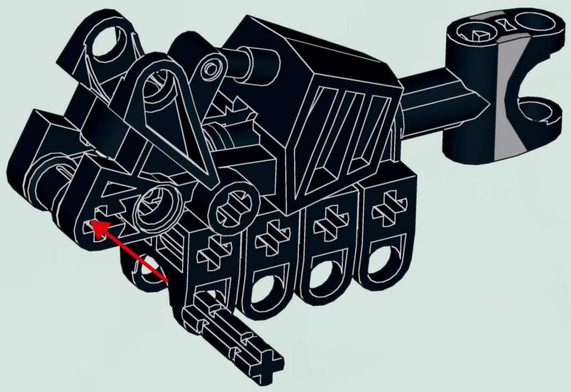

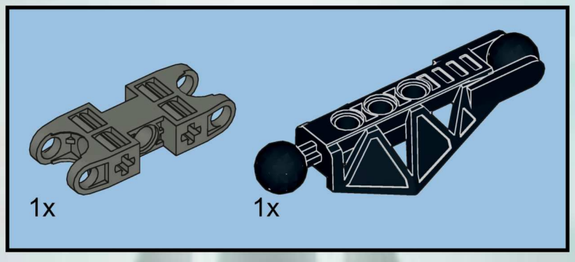

21

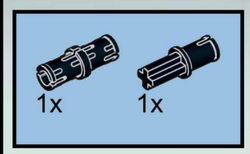

22

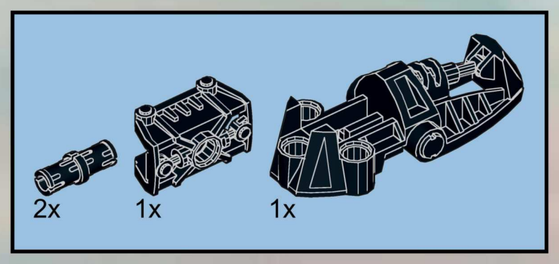

23

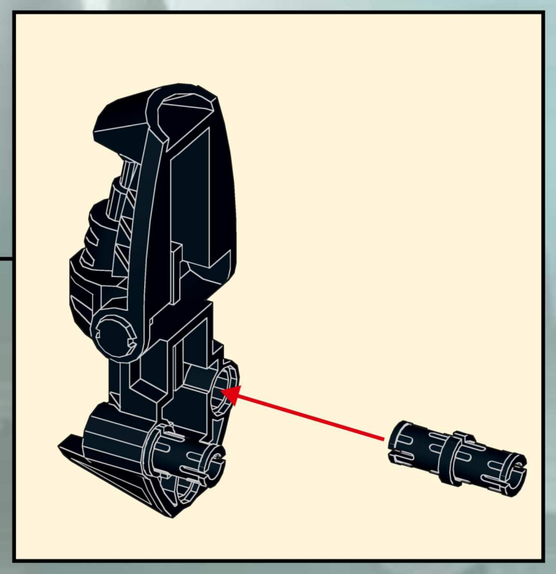

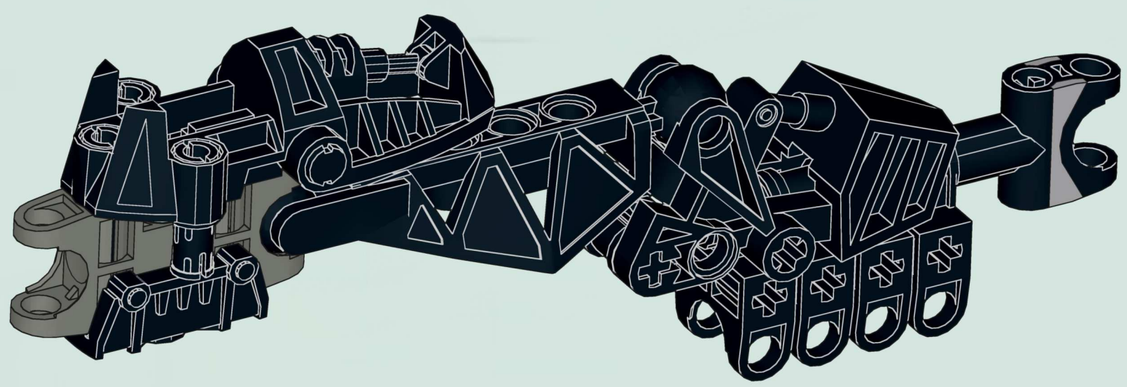

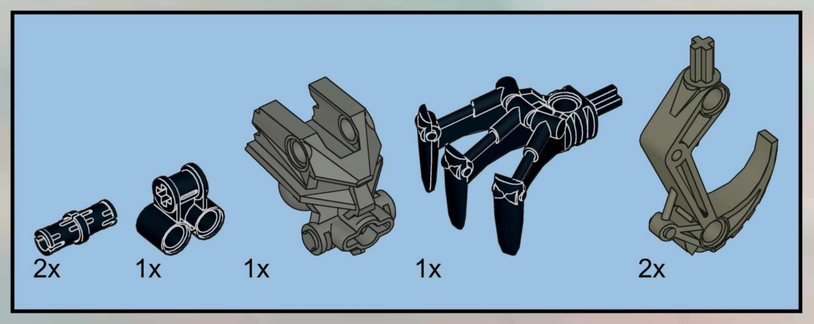

24

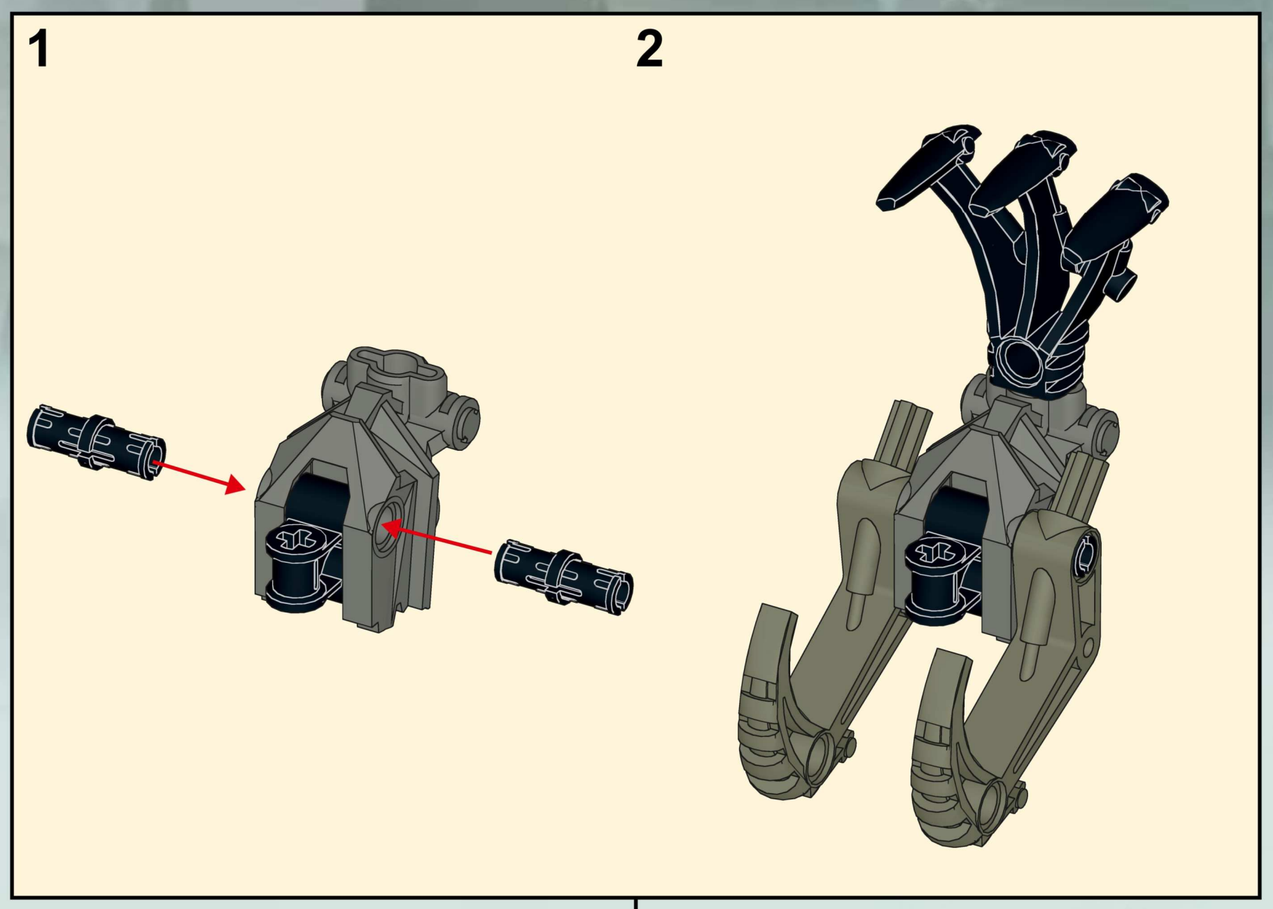

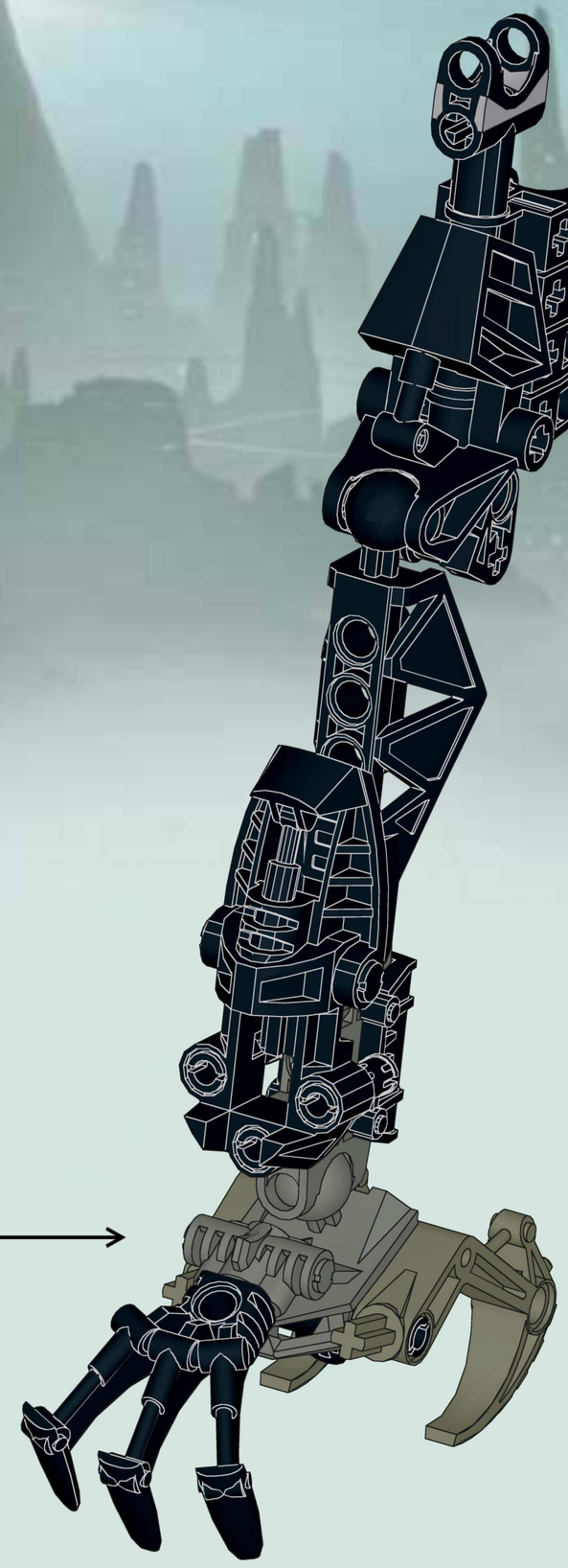

2x

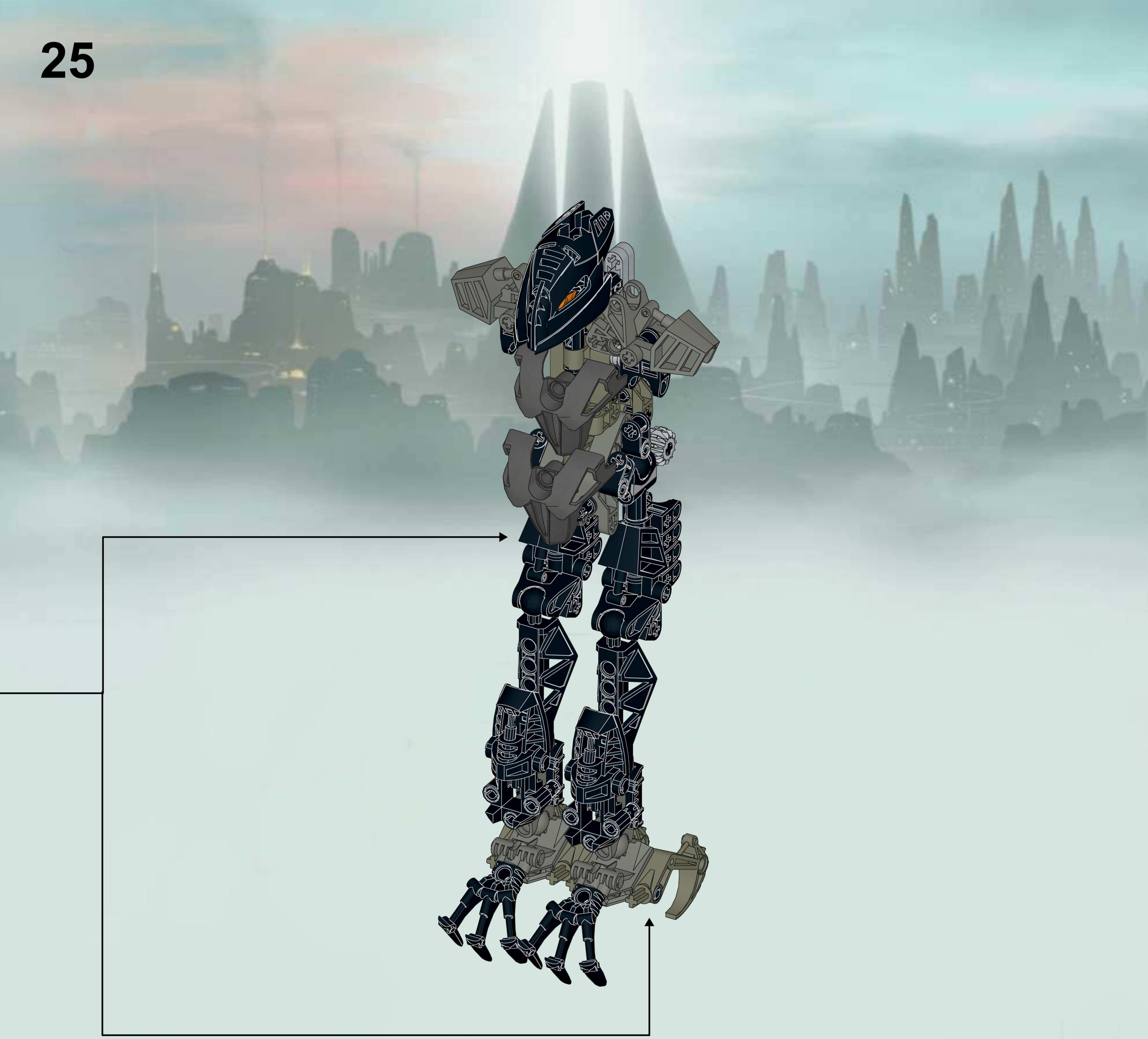

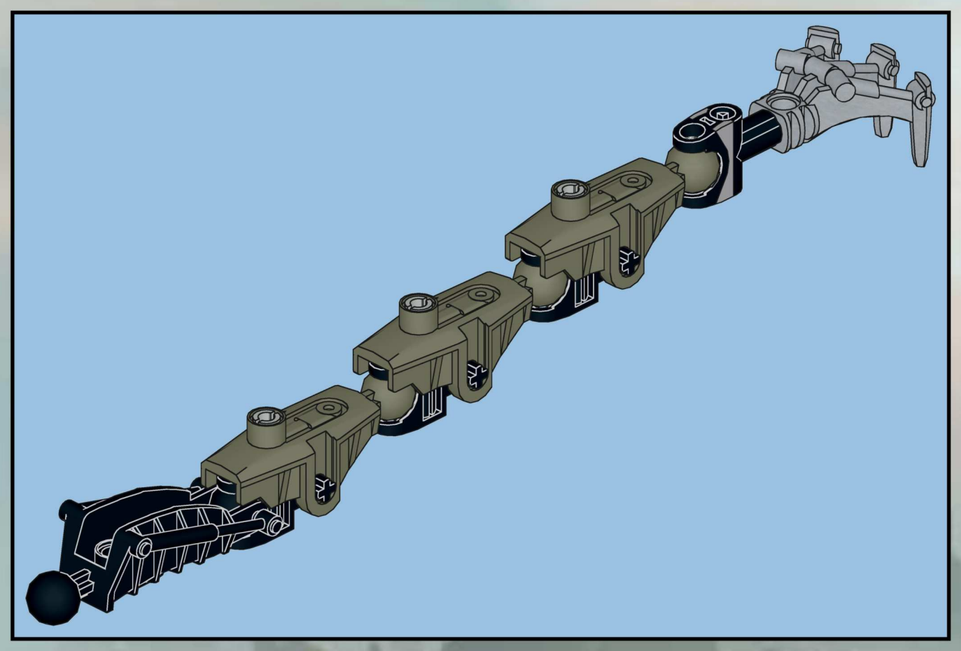

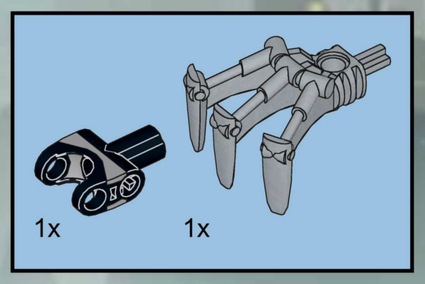

26

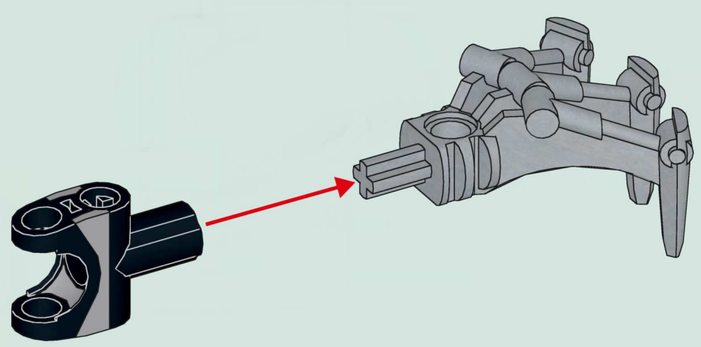

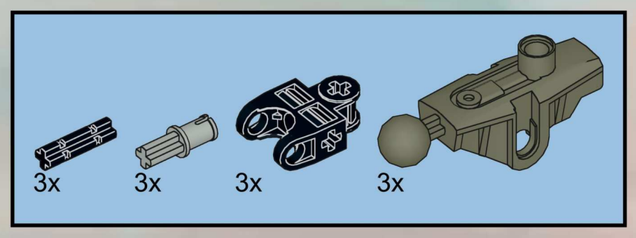

27

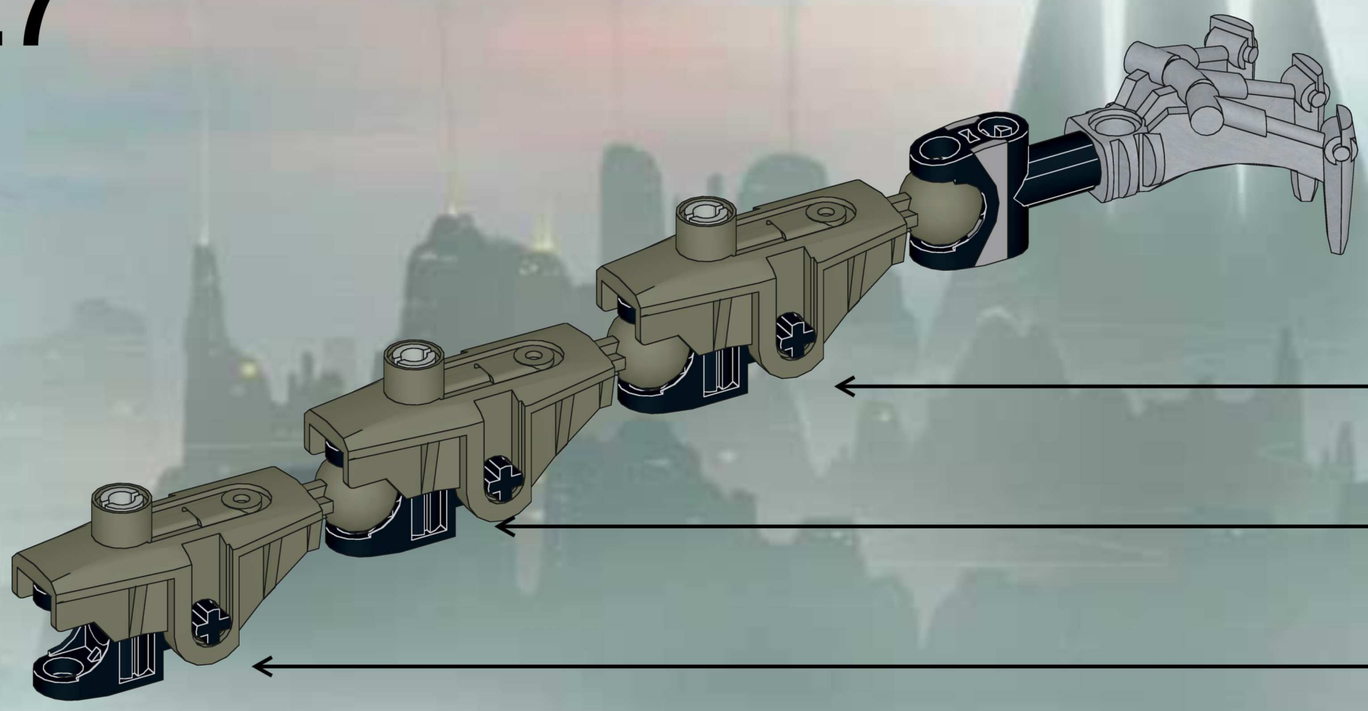

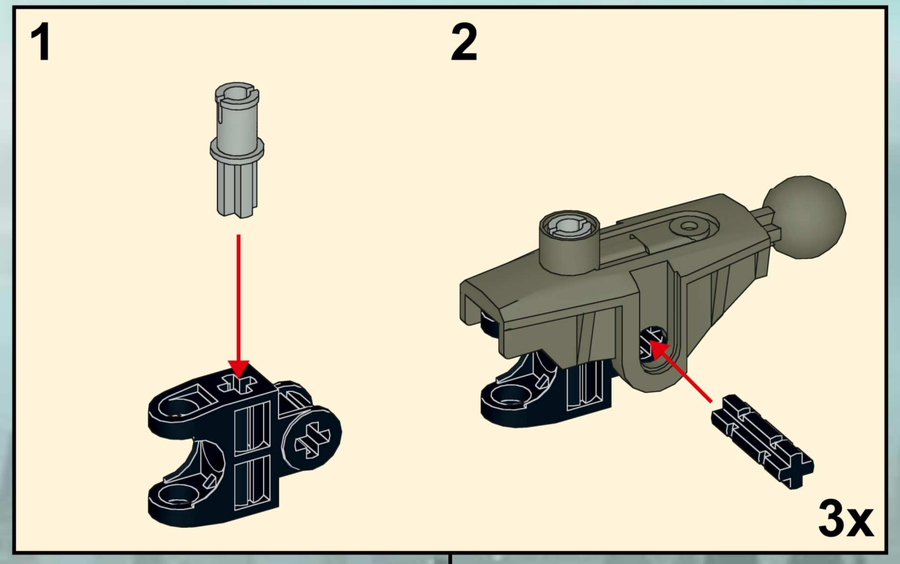

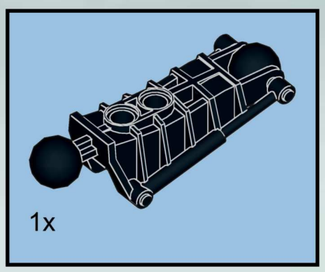

28

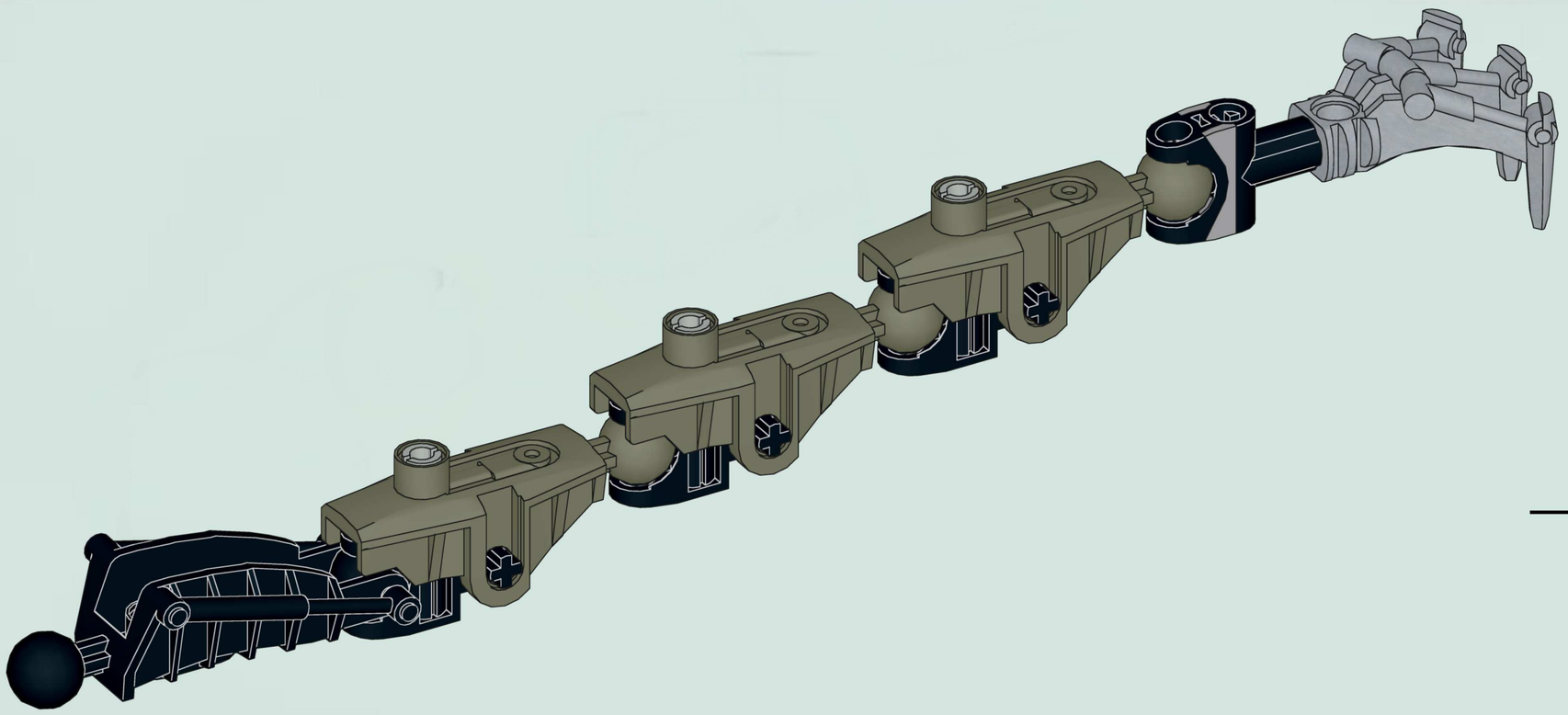

2 1:1

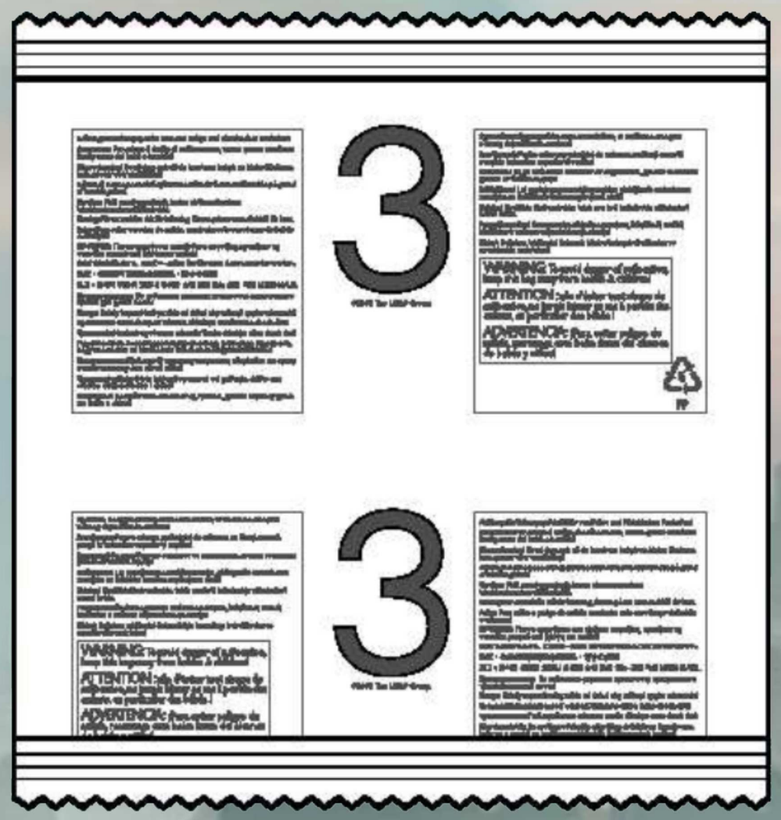

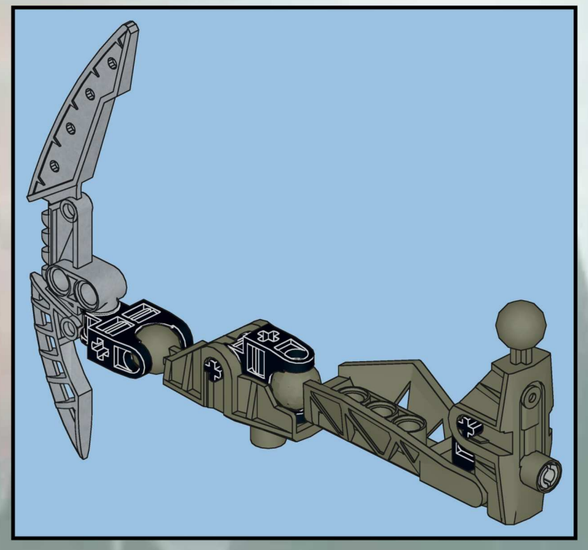

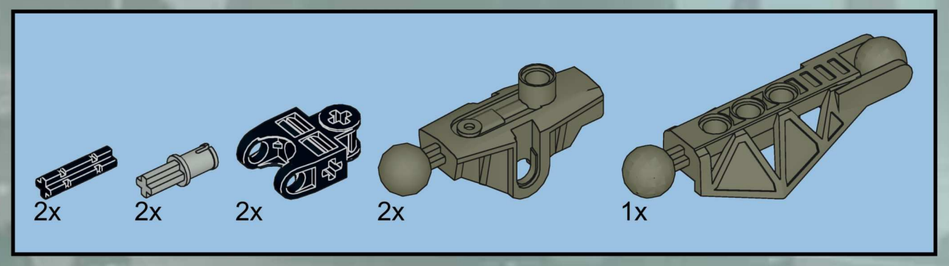

30

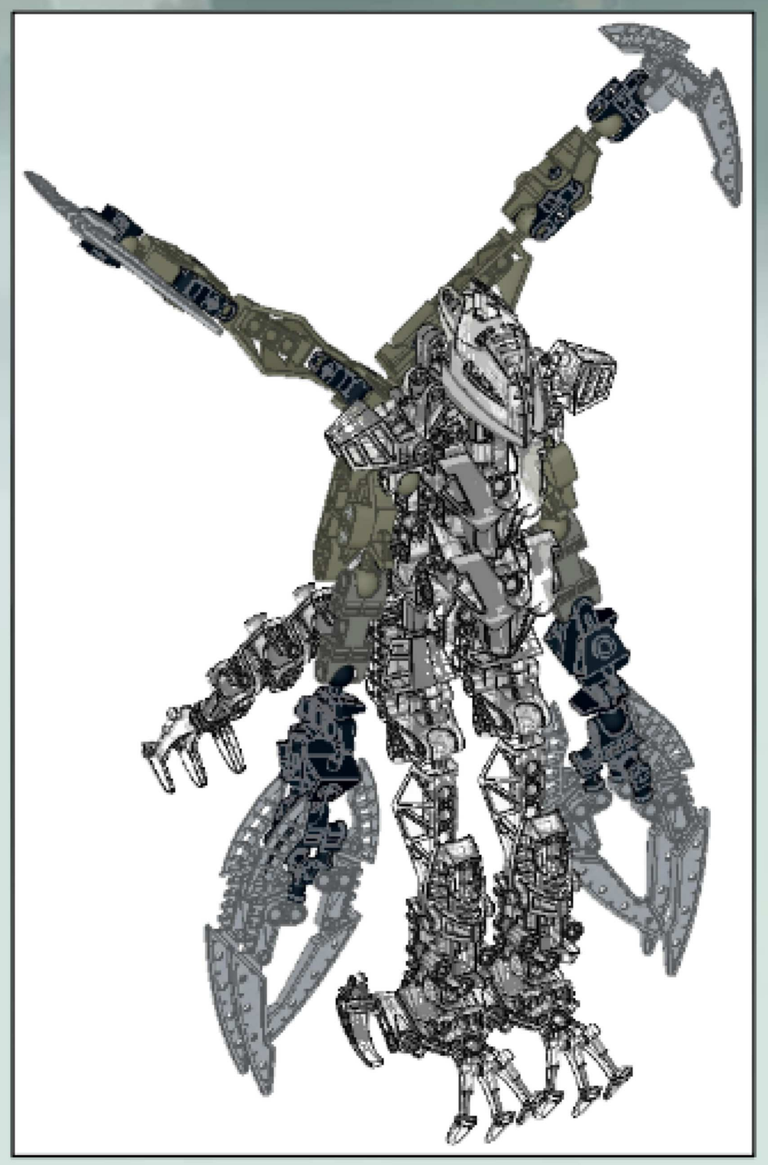

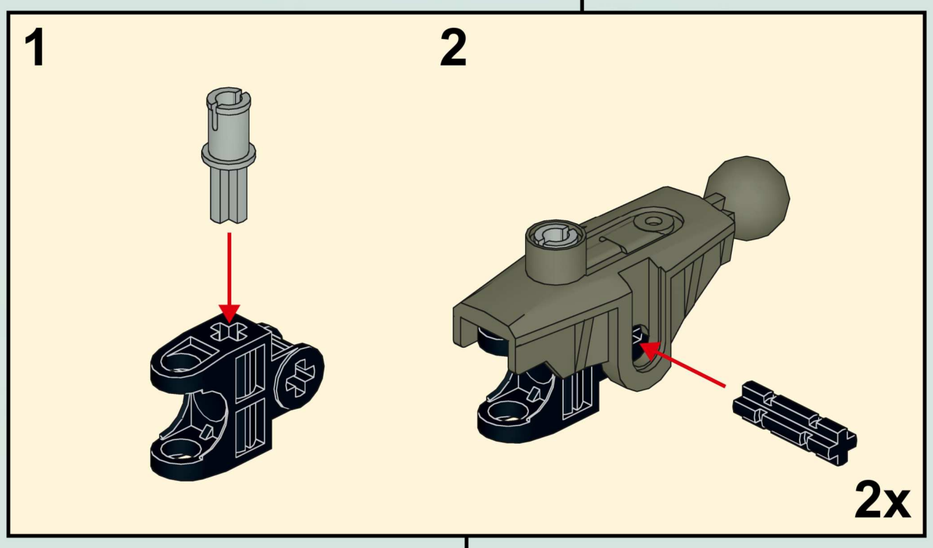

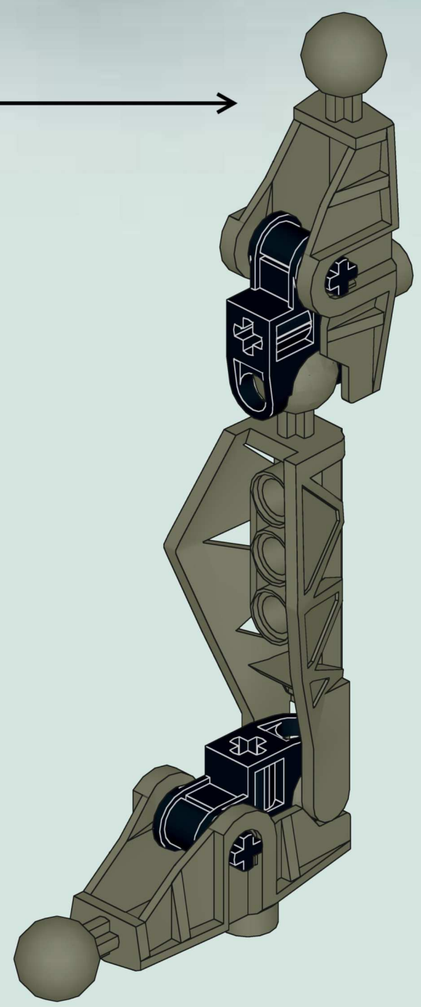

2 1:1

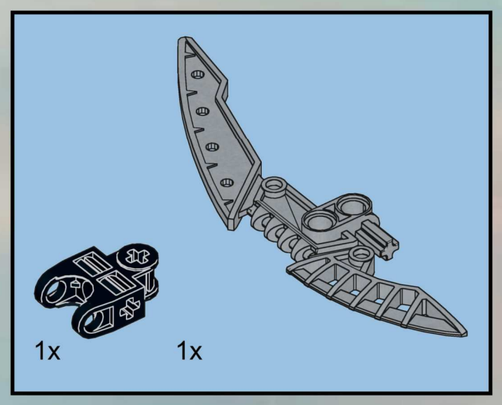

31

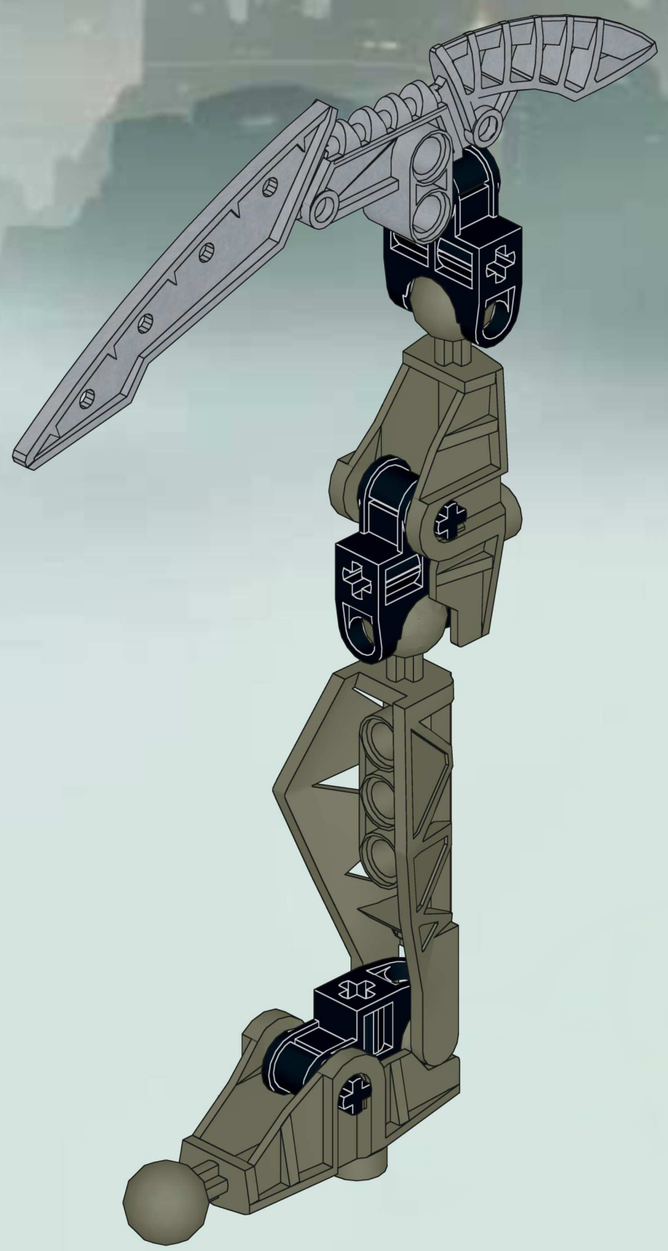

2x

32

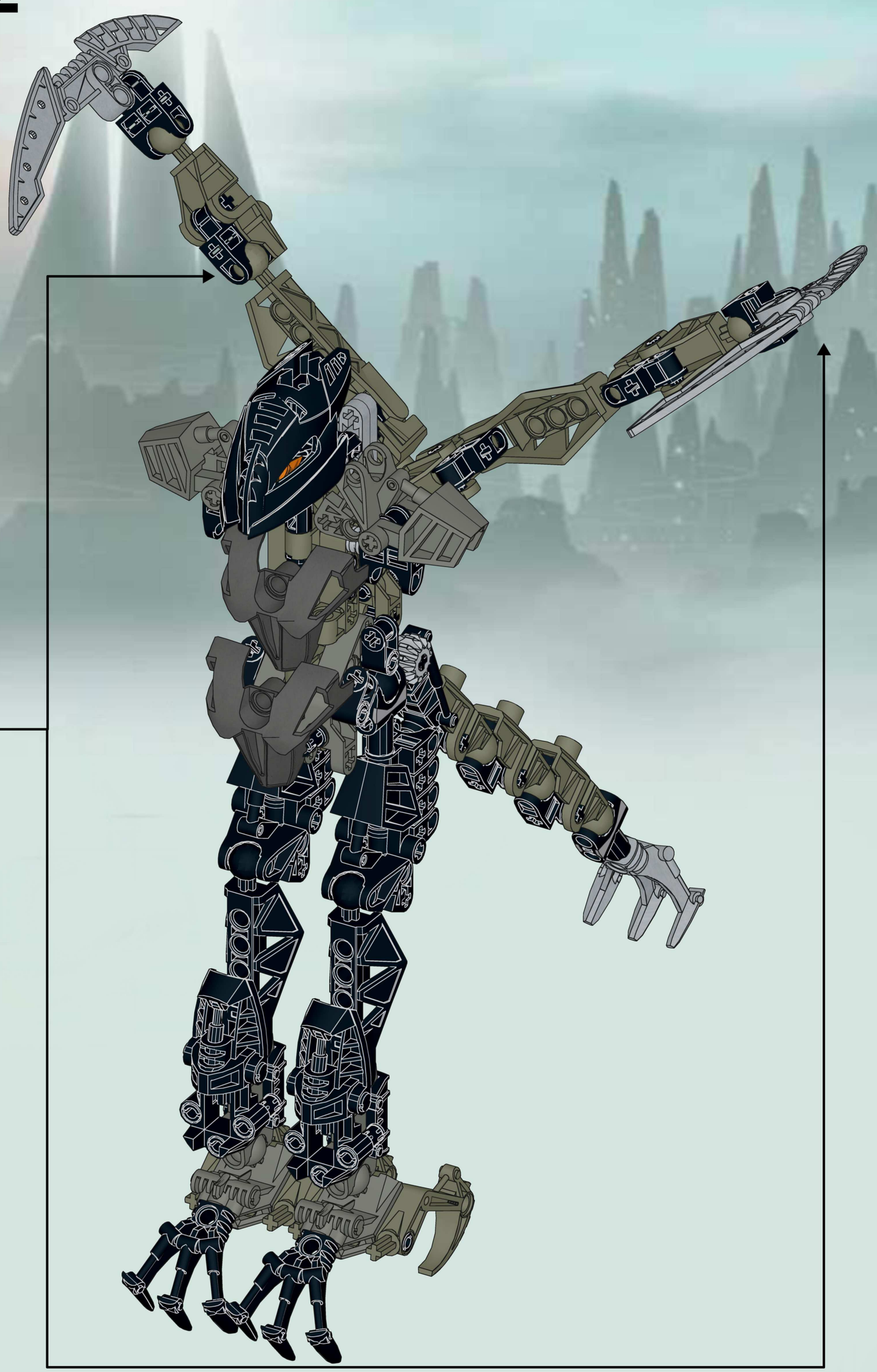

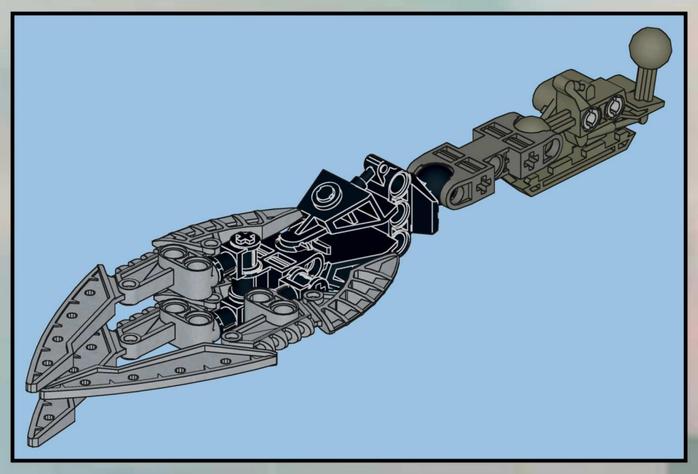

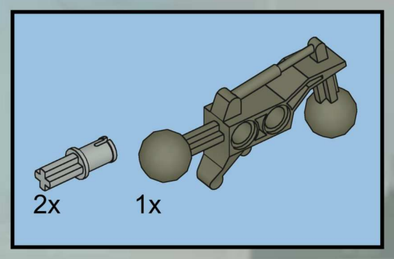

33

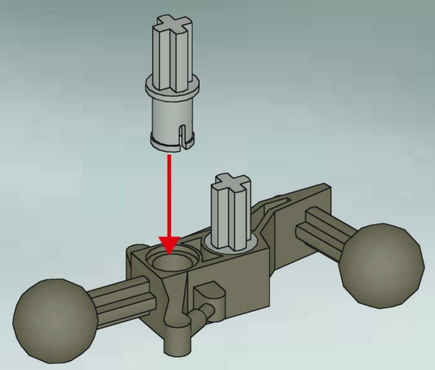

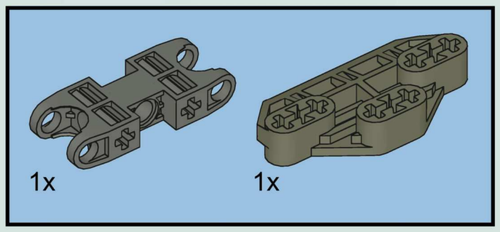

34

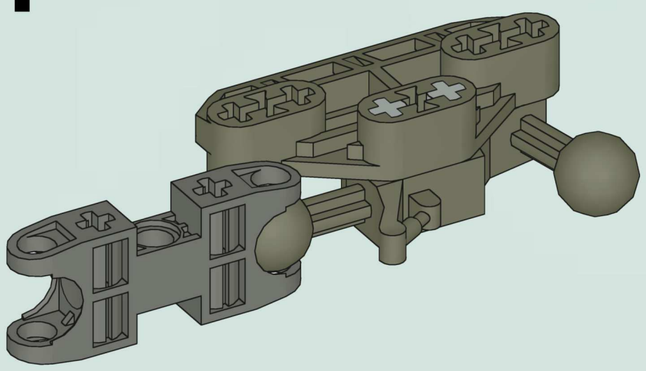

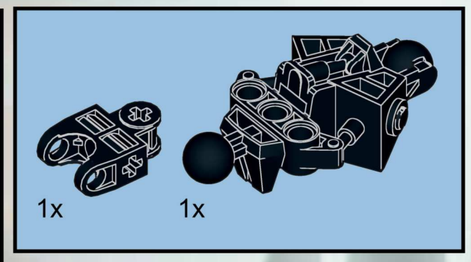

35

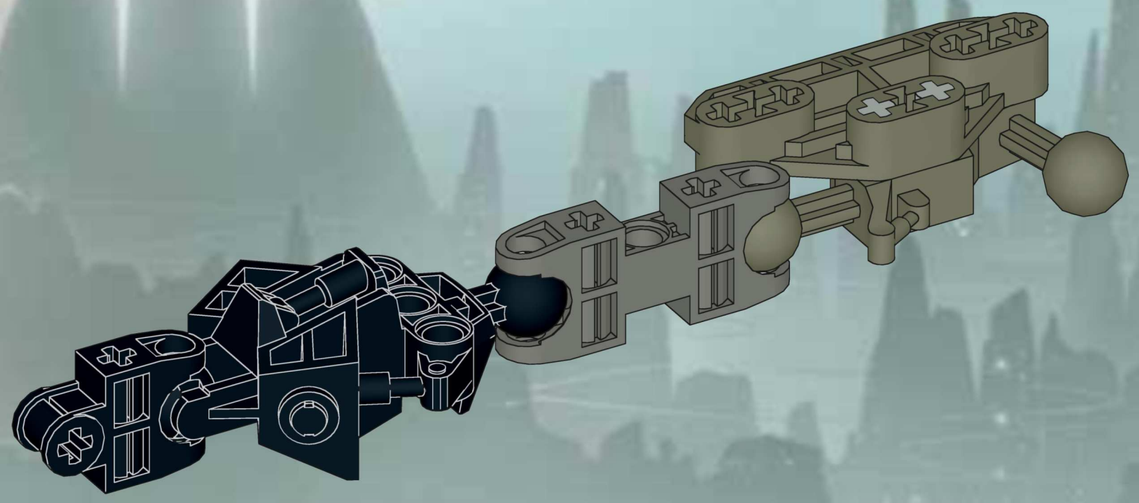

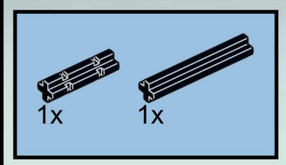

36

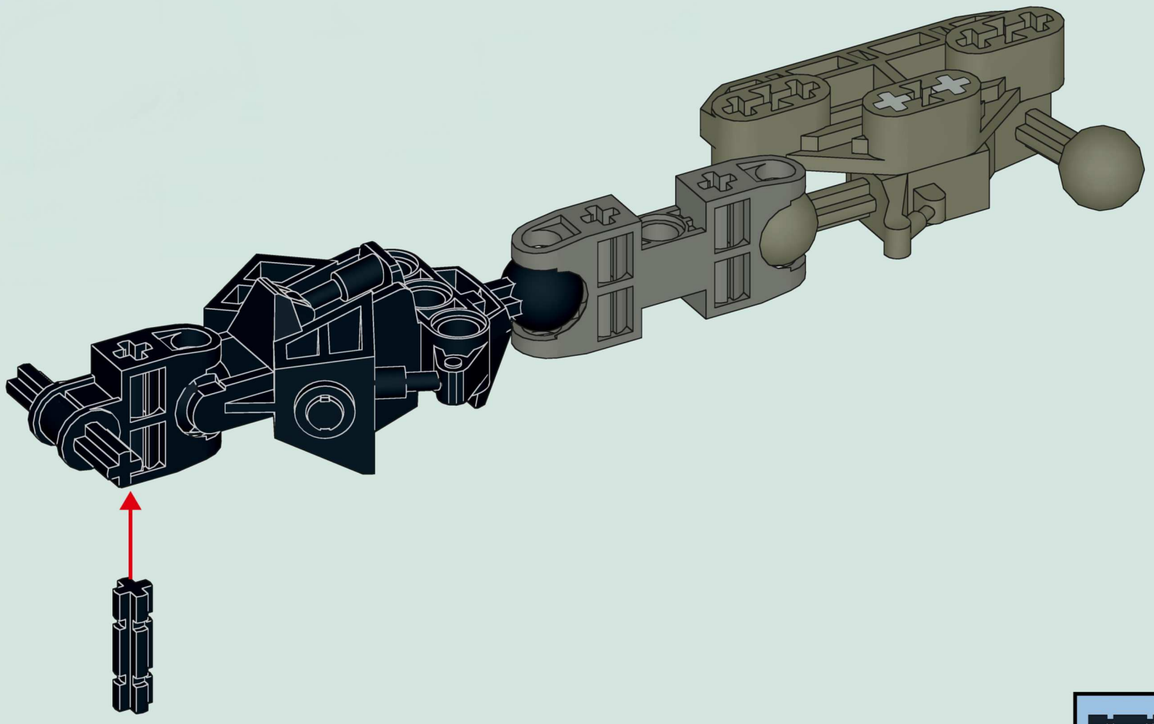

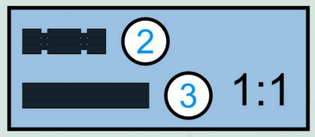

37

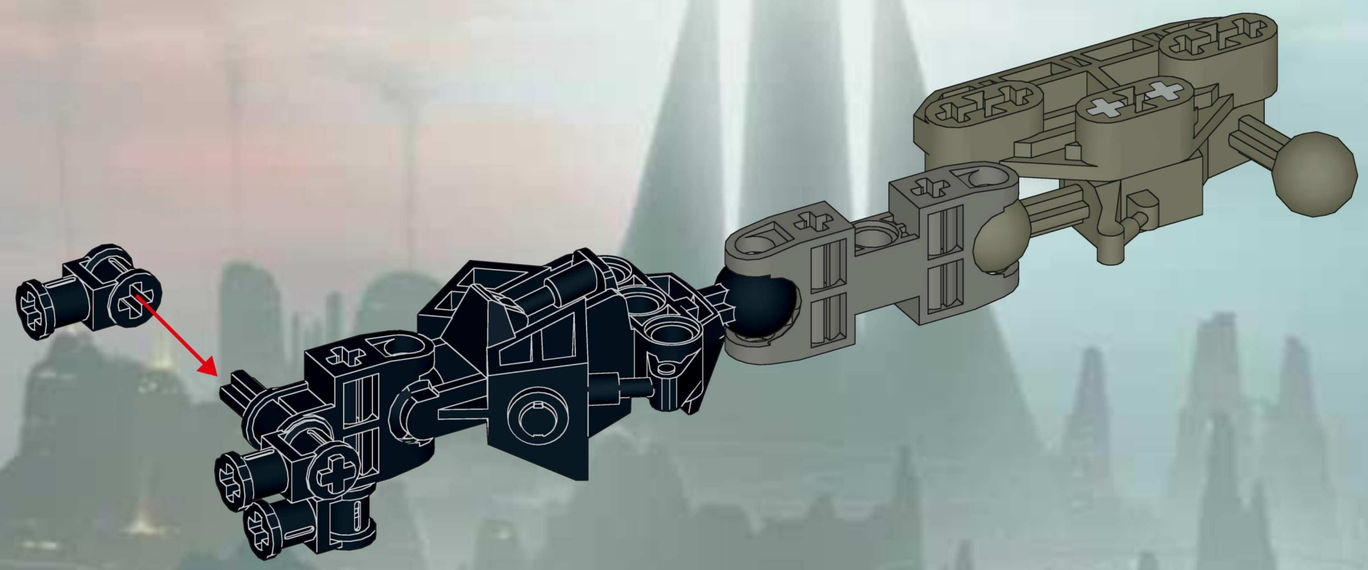

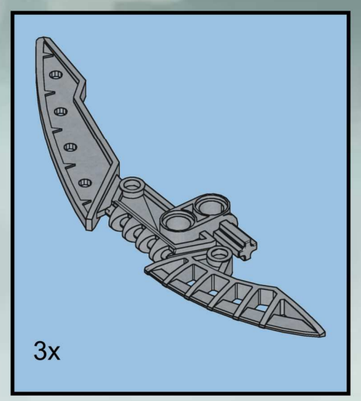

38

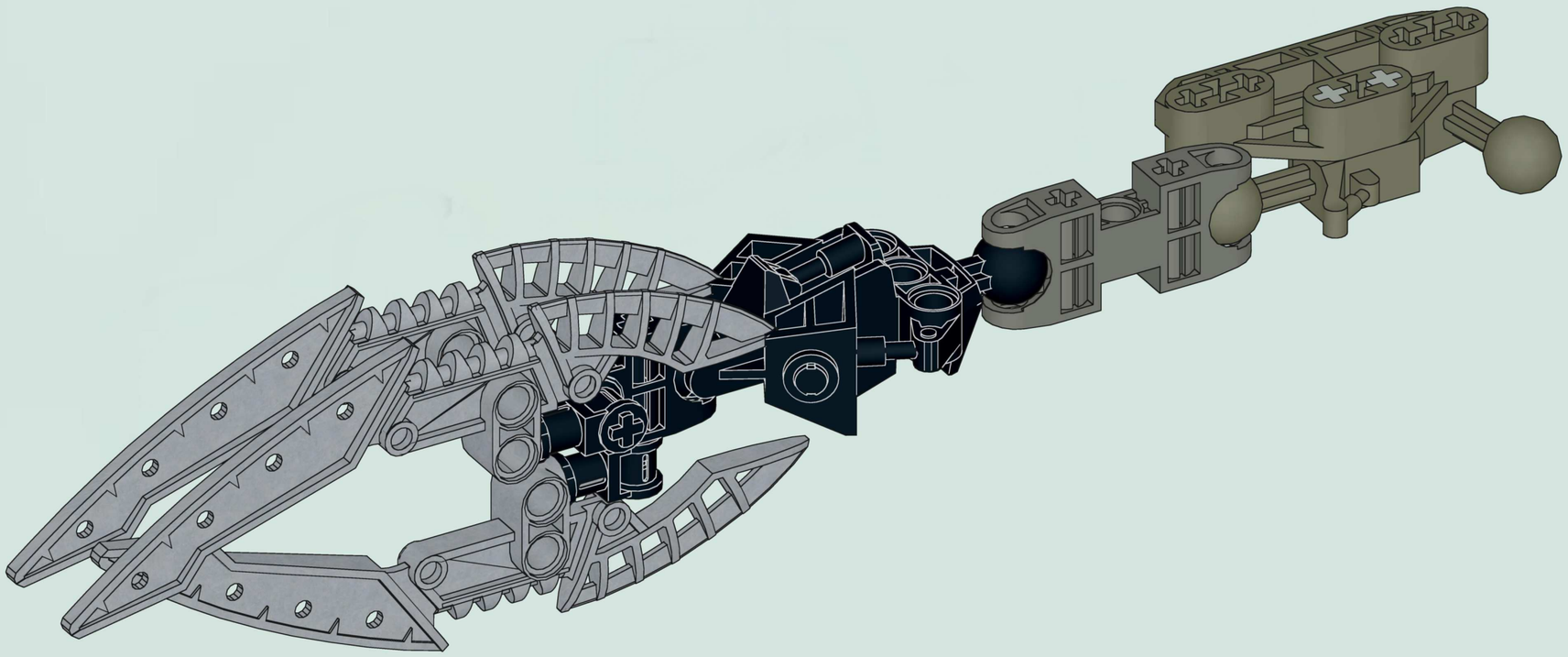

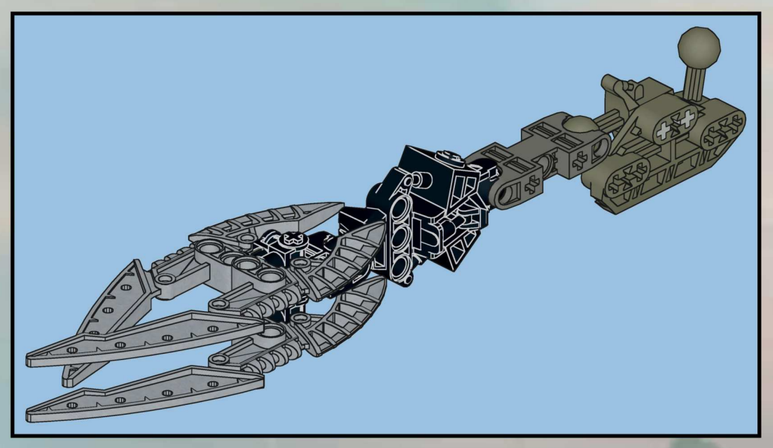

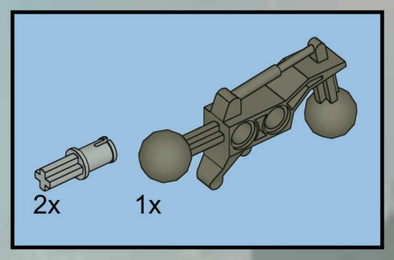

40

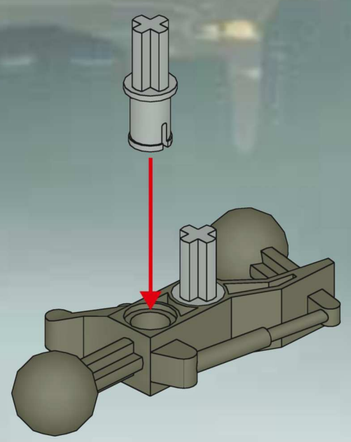

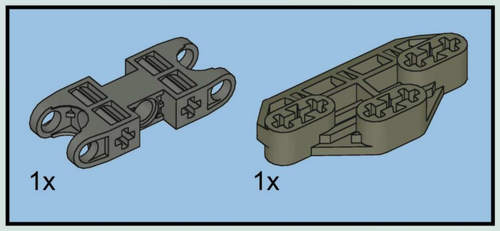

41

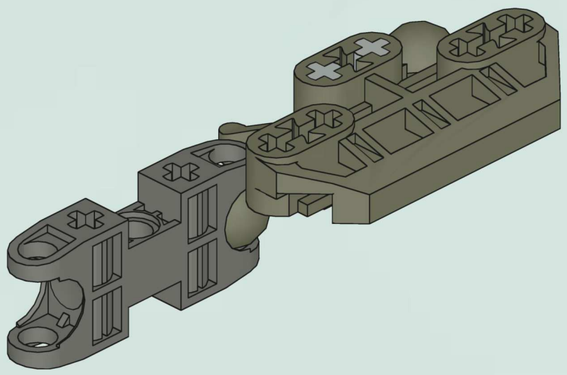

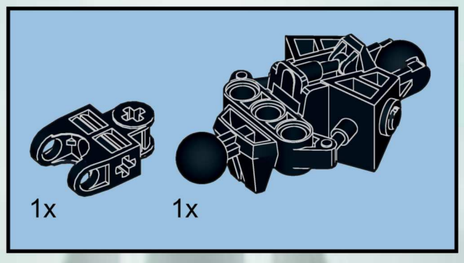

42

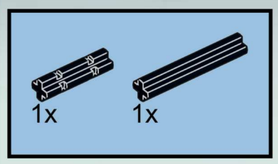

43

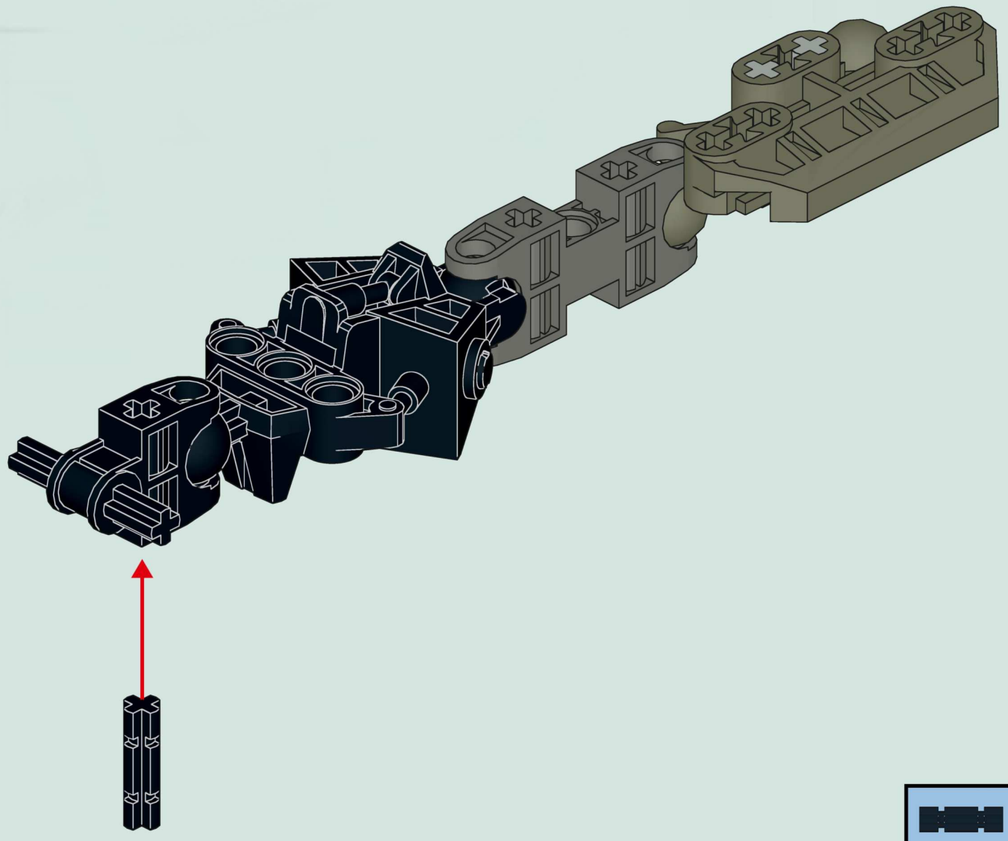

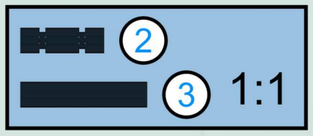

44

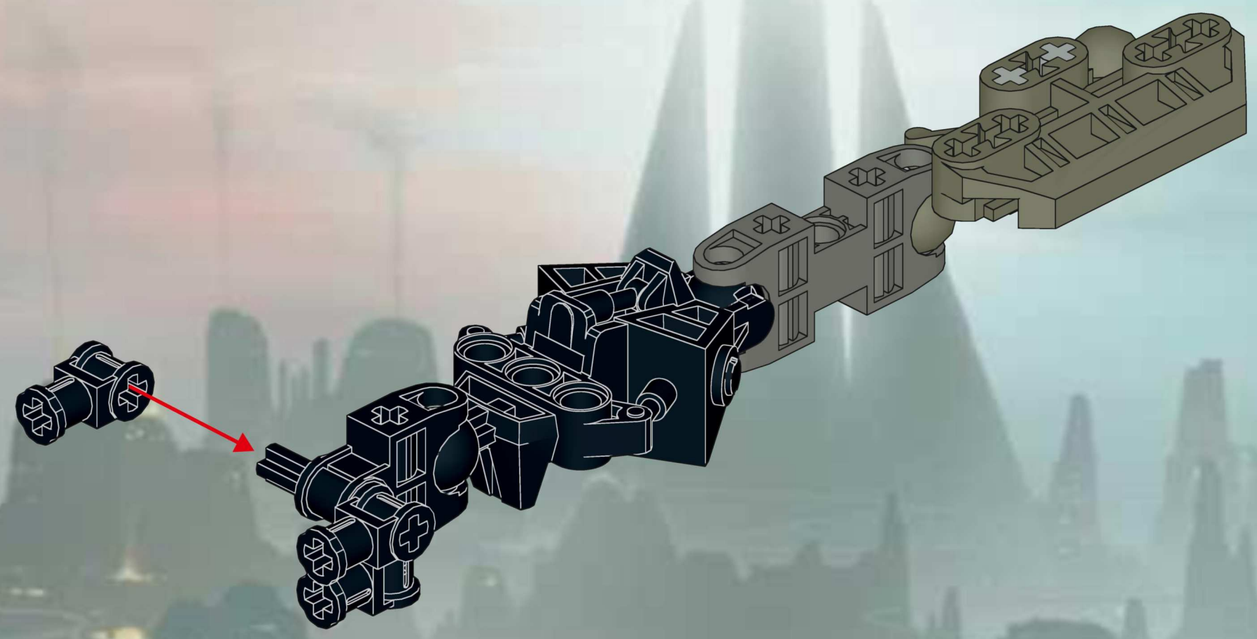

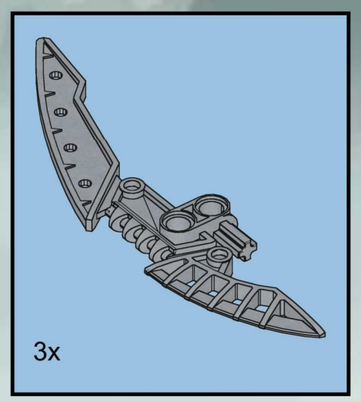

45

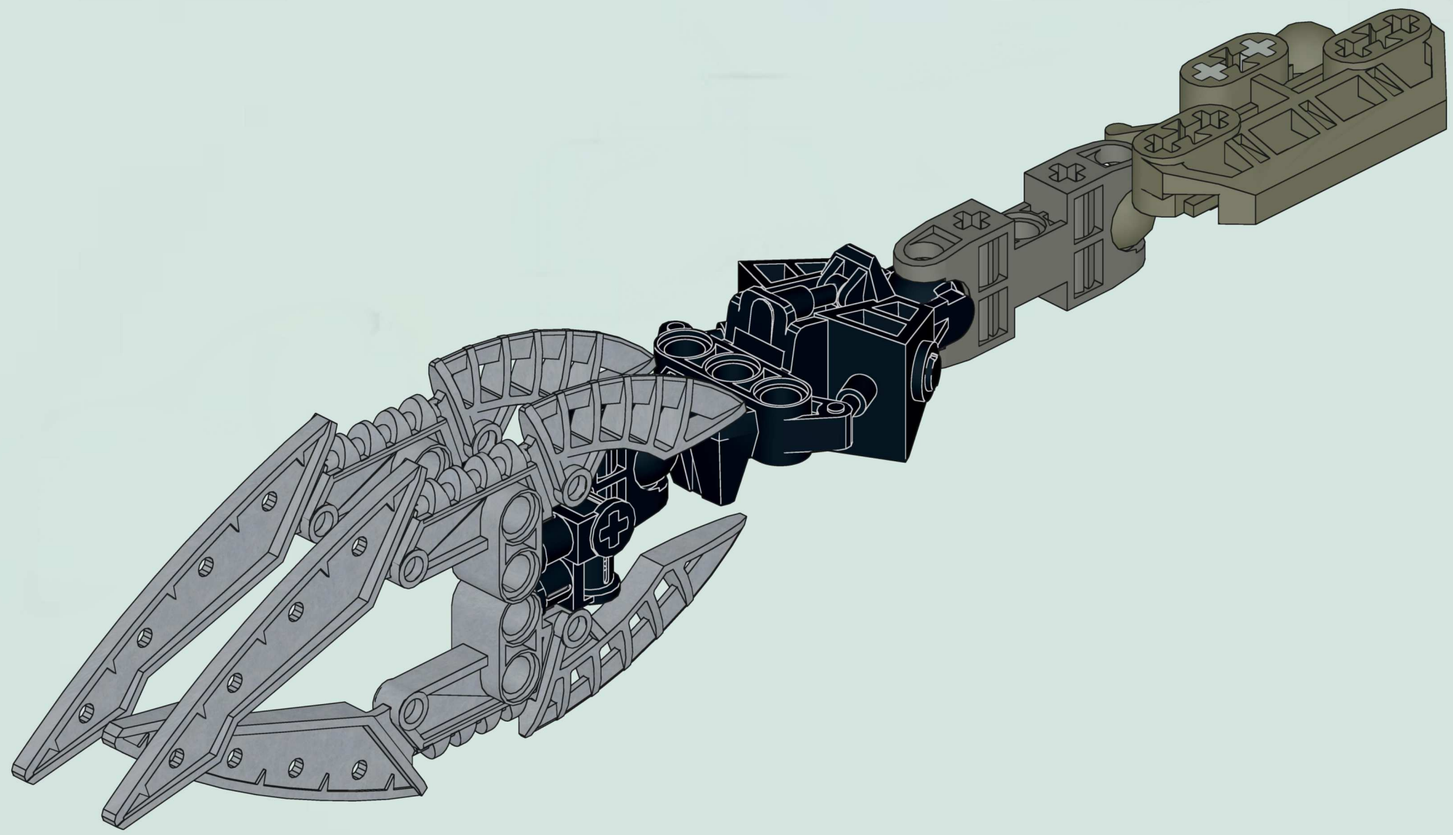

2x
32474
Black

15x
32062
Black

3x
4459
Black

11x
3749
Black

13x
2780
Black

6x
6536
Black

10x
32039
Black

2x
32291
Black

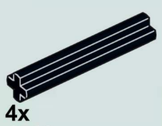
4x
4519
Black

4x
6558
Black

2x
32034
Black

3x
x1192px1
Black

24x
32174
Black

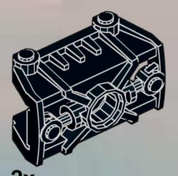
2x
47299
Black

1x
3705
Black

1x
32553
Black

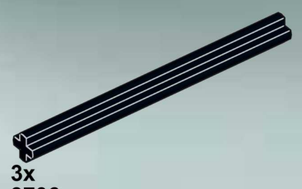
3x
3706
Black

2x
32506
Black

2x
32475
Black

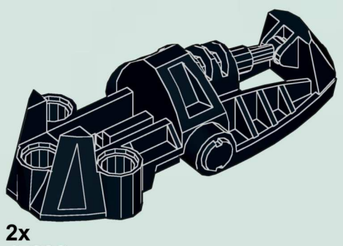
2x
47298
Black

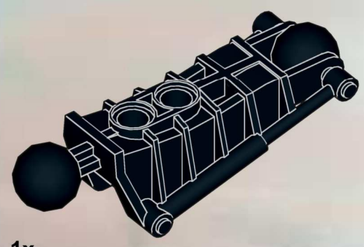
1x
47297
Black

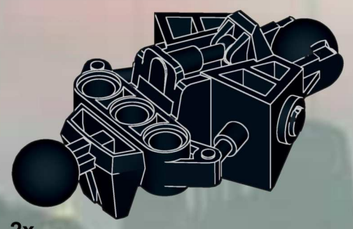
2x
47328
Black

1x
44815a
Black

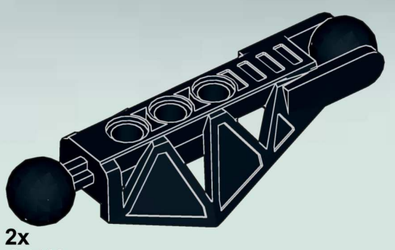
2x
45749
Black

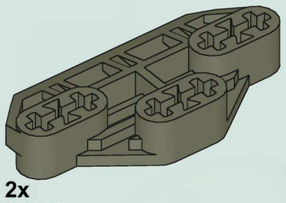
2x
32307
Dark Gray

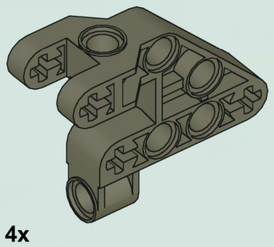
4x
44135
Dark Gray

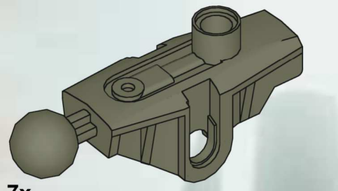
7x
44148
Dark Gray

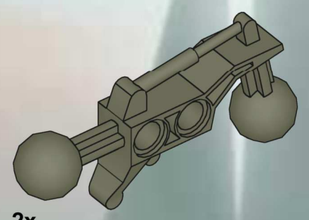
2x
32173
Dark Gray

4x
32551
Dark Gray

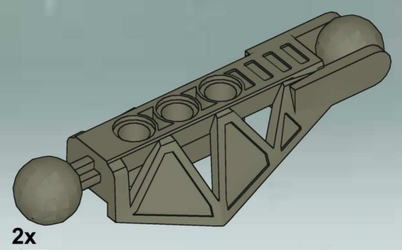
2x
45749
Dark Gray

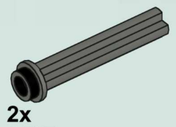
2x
6587
Dark Bluish Gray

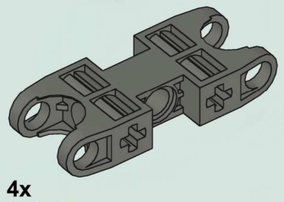
4x
47296
Dark Bluish Gray

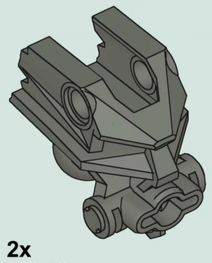
2x
47312
Dark Bluish Gray

2x
44135
Dark Bluish Gray

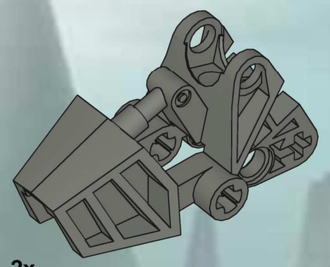
2x
32475
Dark Bluish Gray

11x
3749
Light Gray

2x
4265c
Light Bluish Gray

2x
32270
Light Bluish Gray

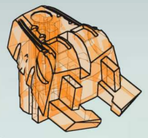
1x
32554
Trans-Neon Orange

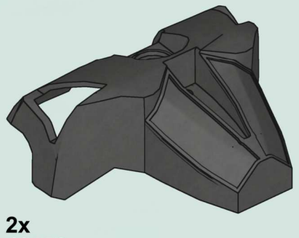
2x
43558
Pearl Dark Gray

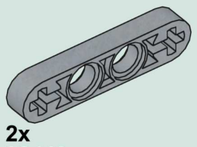
2x
32449
Pearl Light Gray

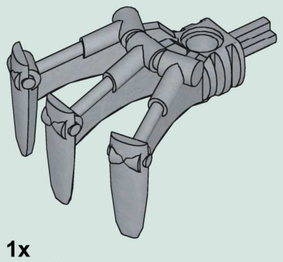
1x
32506
Pearl Light Gray

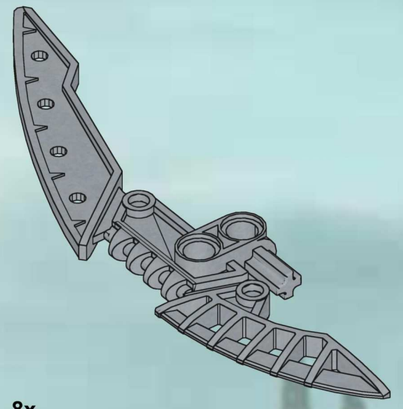
8x
44813
Pearl Light Gray

TOA HORDIKA
VAKAMA
8736

TOA HORDIKA
NOKAMA
8737

TOA HORDIKA
WHENUA
8738

TOA HORDIKA
ONEWA
8739

TOA HORDIKA
MATAU
8740

TOA HORDIKA
NUJU
8741

VISORAK
VOHTARAK
8742
VISORAK
ROPORAK
8745
VISORAK
BOGGARAK
8743
VISORAK
SUUKORAK
8747
VISORAK
KEELERAK
8746
VISORAK
OOHNORAK
8744

SIDORAK
8756
KEETONGU
8755

LEGO
LEGOLAND
WWW.LEGOLAND.COM
LEGO, the LEGO logo, the Brick- and Knob configuration and LEGOLAND are trademarks of the LEGO Group. ©2004 The LEGO Group.

Win!
Gagne!
Gewinne!
当たります

WIN LEGO® PRODUCTS
We would like to know what you think about our new LEGO® product. If you could help us by answering a few questions you are in with a chance of winning an exciting LEGO prize. It will only take you about 3 minutes! Log on to the web address below for further instructions.
We would really like to hear what you think about your new LEGO product. If you'd like to help us, go to the web address below for further instructions.

GAGNE DES PRODUITS LEGO®
Nous aimerions savoir ce que tu penses de ton nouveau produit LEGO®. Si tu veux bien nous aider en repondant à quelques questions, tu recevras peut-être bientôt un fantastique prix LEGO. Et cela ne te prendra que 3 minutes environ ! Tu obtiendras davantage d'informations en visitant le site Internet indiqué ci-dessous.
Nous aimerions savoir ce que tu penses de ton nouveau produit LEGO. Si tu souhaites nous aider, rends-toi à l'adresse Internet ci-dessous où tu trouveras des instructions supplémentaires.

GEWINNE LEGO® PRODUKTE
Wir sind sehr an deiner Meinung über dein neues LEGO® Produkt interessiert. Wenn du uns den Gefallen tust und ein paar fragen beantwortest, kannst du einen tollen LEGO Preis gewinnen. Das Ganze dauert nur etwa 3 Minuten! Gehe einfach zu der unten angegebenen Webadresse - dort findest du weitere Informationen.
Wir möchten gerne wissen, was Sie von Ihrem neuen LEGO Produkt halten. Wenn Sie uns helfen möchten, besuchen Sie bitte die u.a. Website, auf der Sie alles Weitere erfahren.

Estimado usuario LEGO®
Al contestar algunas preguntas en inglés, francés, alemán o japonés, en el sitio www.acnielsen.aim.dk/lego , podrás participar en el sorteo de algunos valiosos premios LEGO®.

Caro Consumidor da LEGO®
Ao responder a algumas perguntas em Inglês, Francês, Alemão ou Japonês no endereço www.acnielsen.aim.dk/lego irá participar num concurso para ganhar valiosos prémios da LEGO®.

Kedves Ifjú LEGO® Vevőnk
Ha ellátogatsz a www.acnielsen.aim.dk/lego honlapra és ott angol, francia, német vagy japán nyelven megválaszolsz néhány kérdést, akkor részt veszel egy versenyben, amelyben értékes LEGO® díjakat nyerhetsz.

抽選でレゴ®製品が当たります
私たちは、皆さんが買いたいのレゴ®製品についてどんな意見をお持ちか、知りたいと思っています。質問に答えて、新しいレゴ製品の抽選に応募しませんか。アンケートの回答には、3分間ほどしかかかりません！詳しくは、以下のウェブアドレスにアクセスしてください。

www.acnielsen.aim.dk/LEGO

LEGO, the LEGO logo, the CLIKITS logo and BIONICLE are trademarks of the LEGO Group. ©2005 The LEGO Group.
Ferrari, all associated logos and the distinctive designs are trademarks of Ferrari S.p.A.
The body of the Ferrari car is protected as Ferrari property under trade dress and/or design regulations.

2005

©2005 The LEGO Group.

4280187

www.bionicle.com

LEGO