BIONICLE

www.bionicle.com

DARK HUNTER

AIRWATCHER

8710

LEGO

LEGO

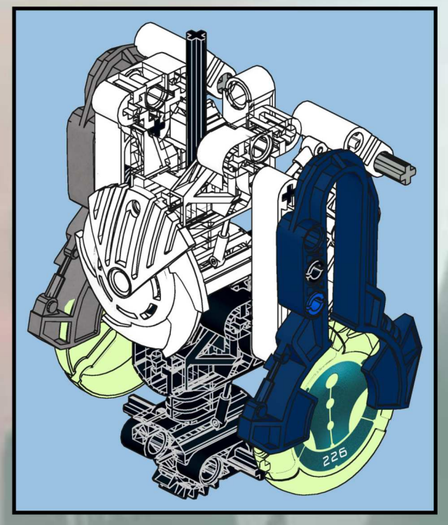

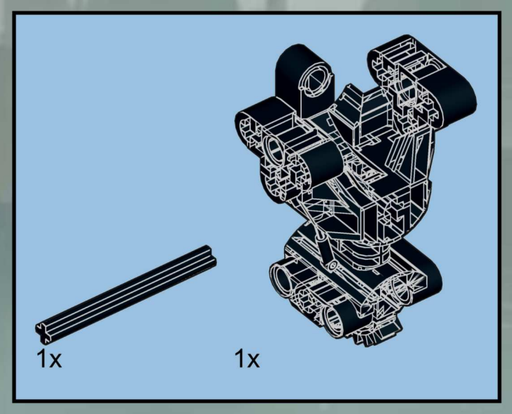

1

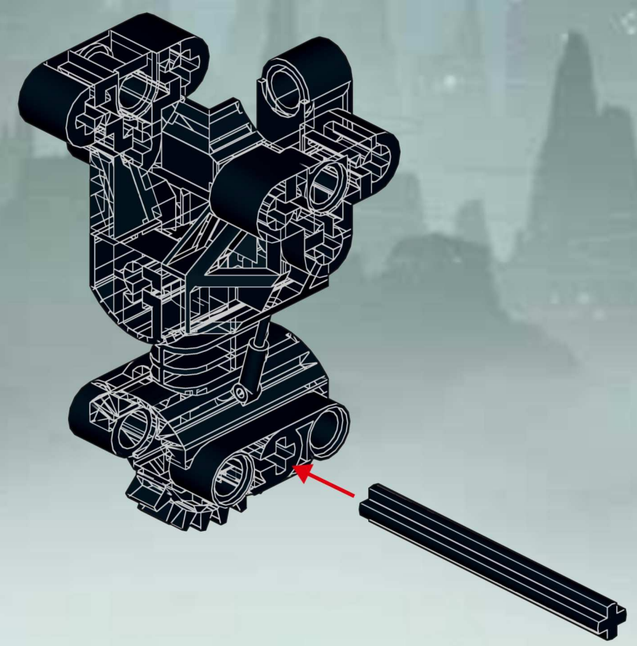

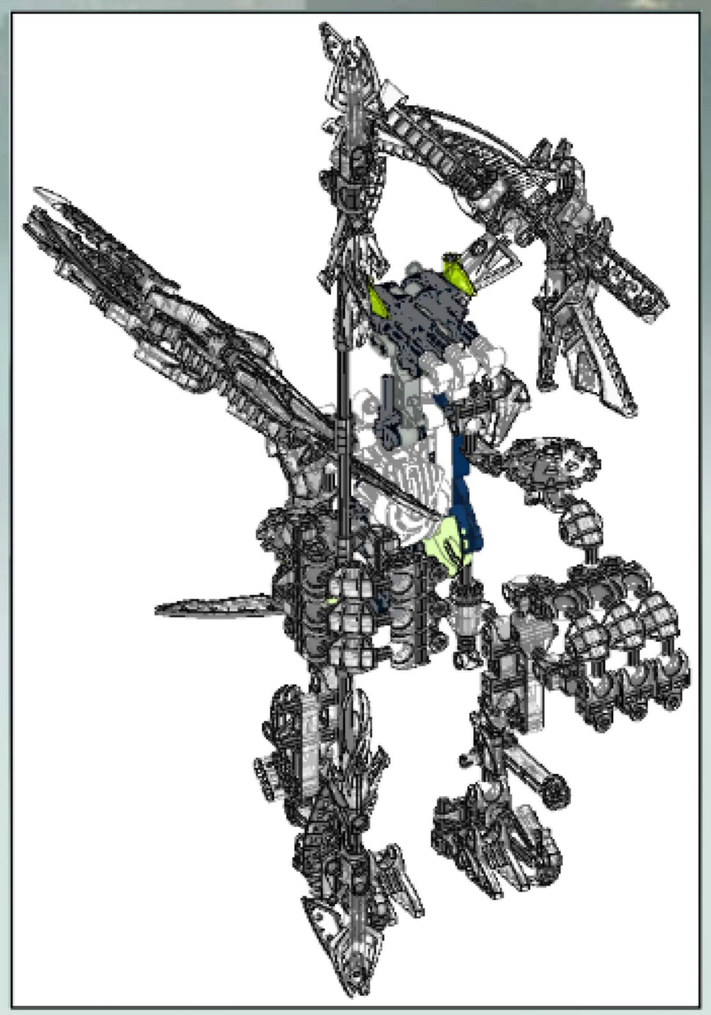

2

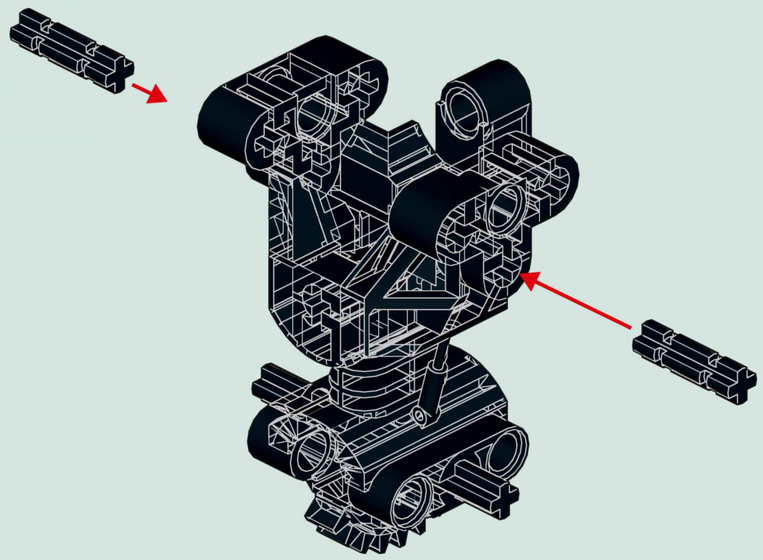

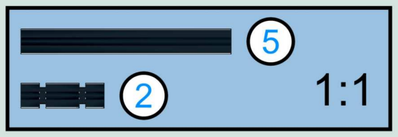

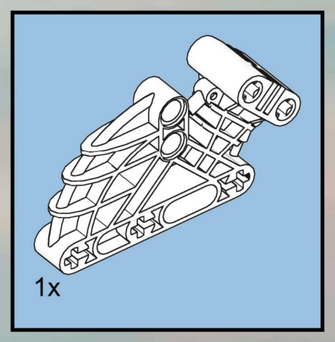

3

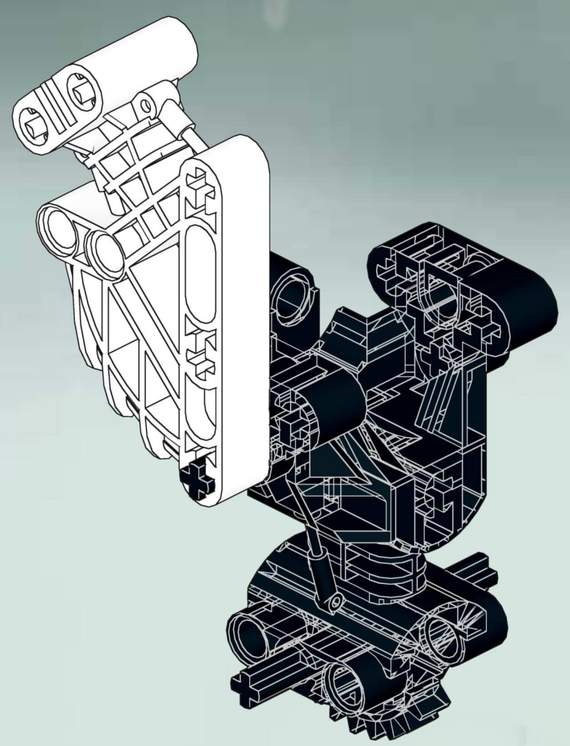

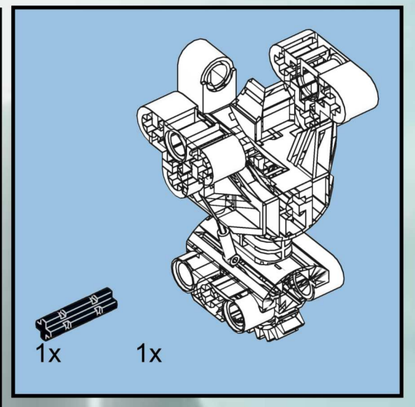

4

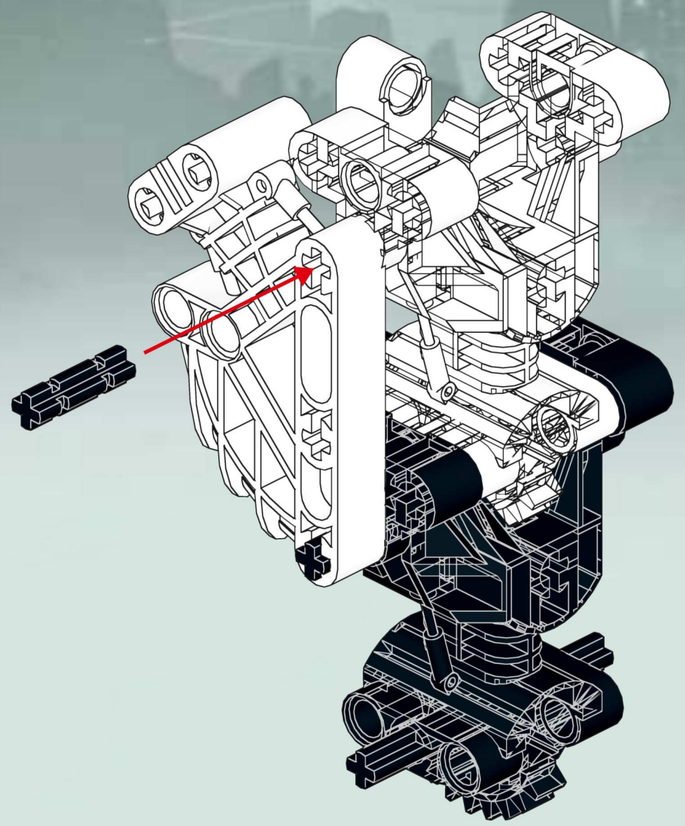

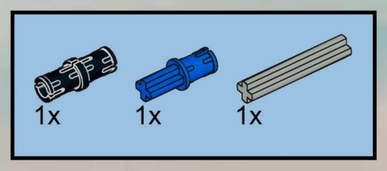

5

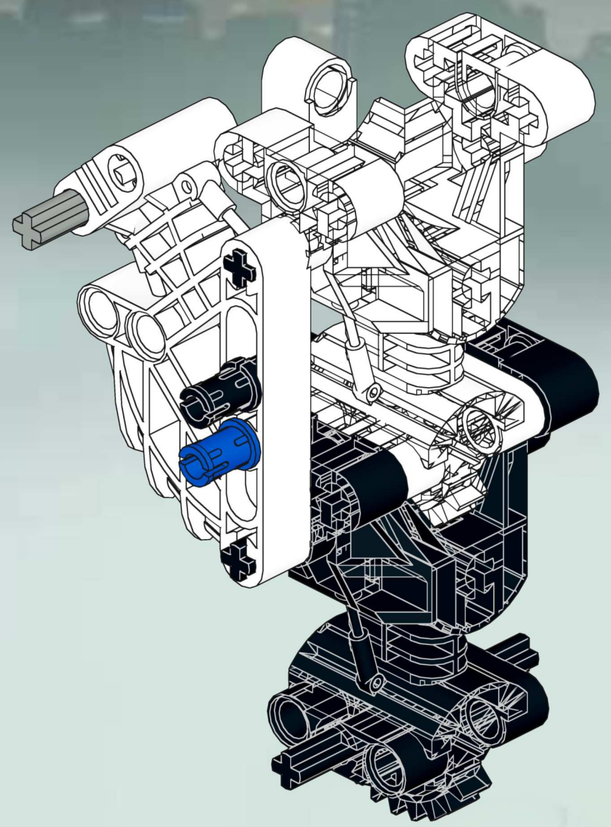

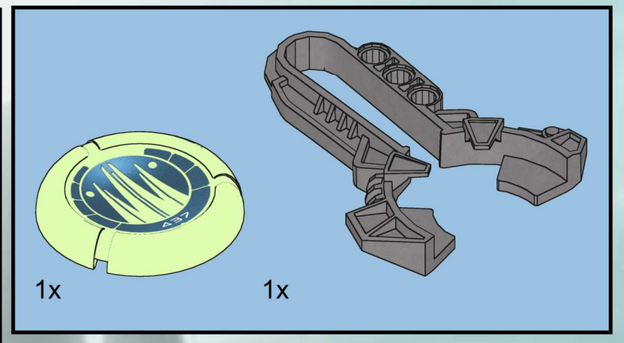

6

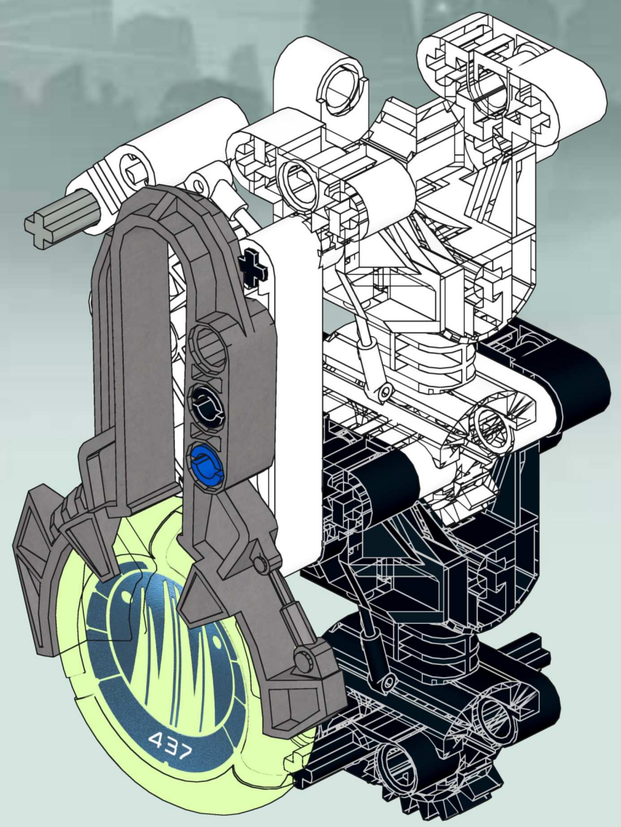

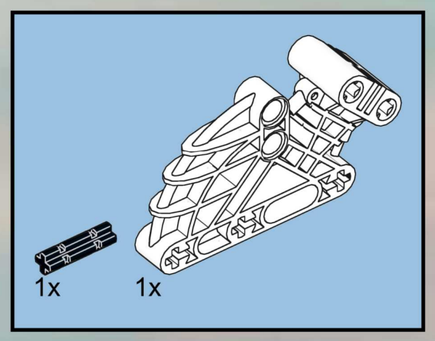

7

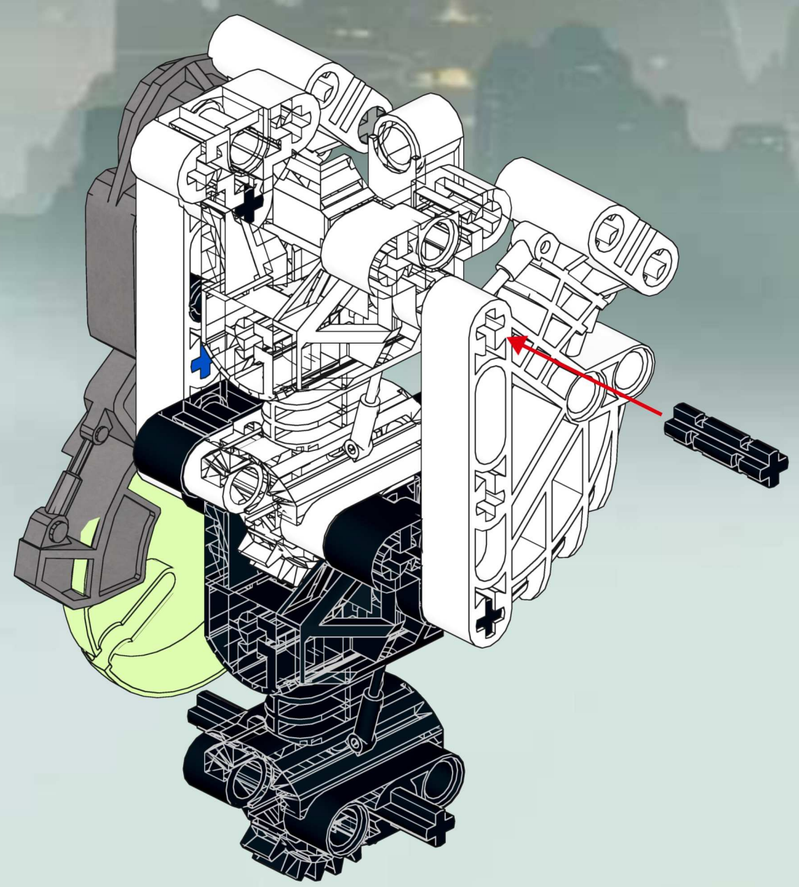

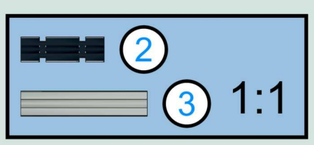

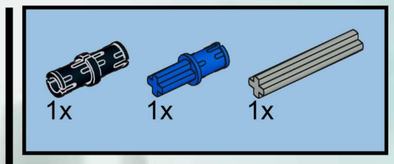

8

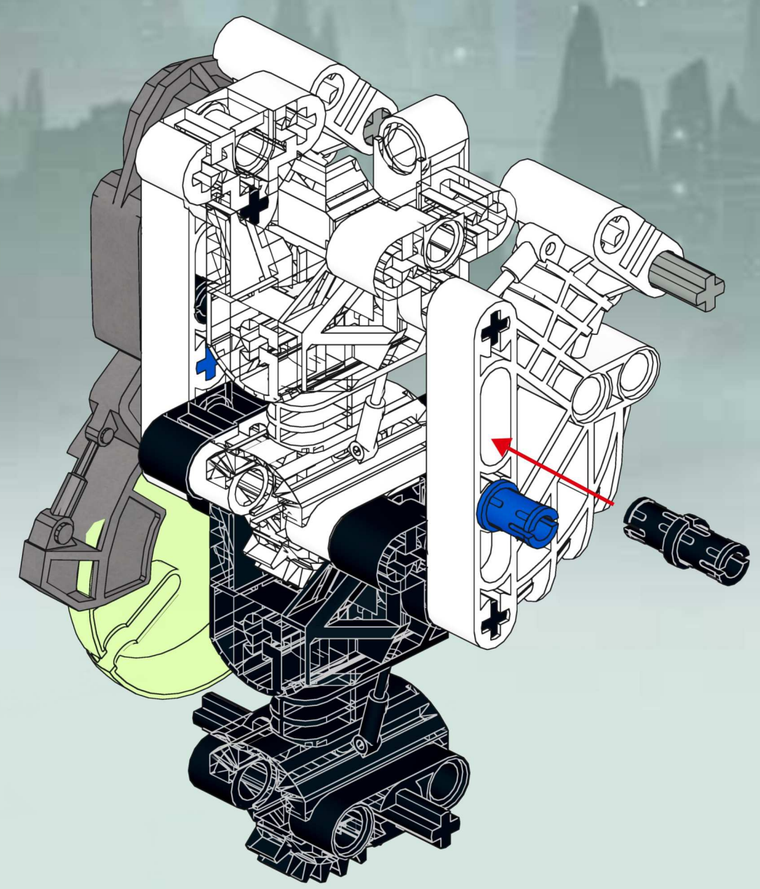

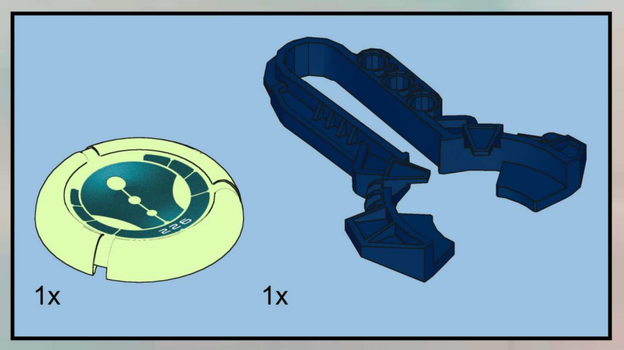

9

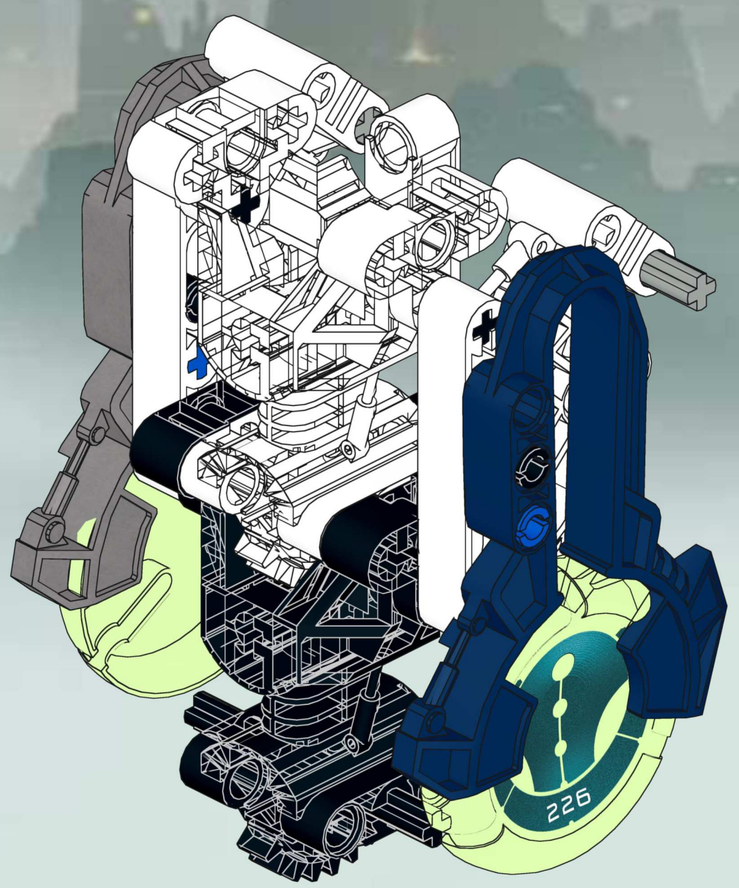

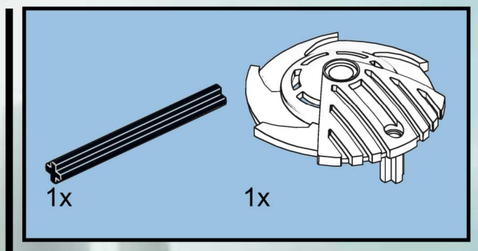

10

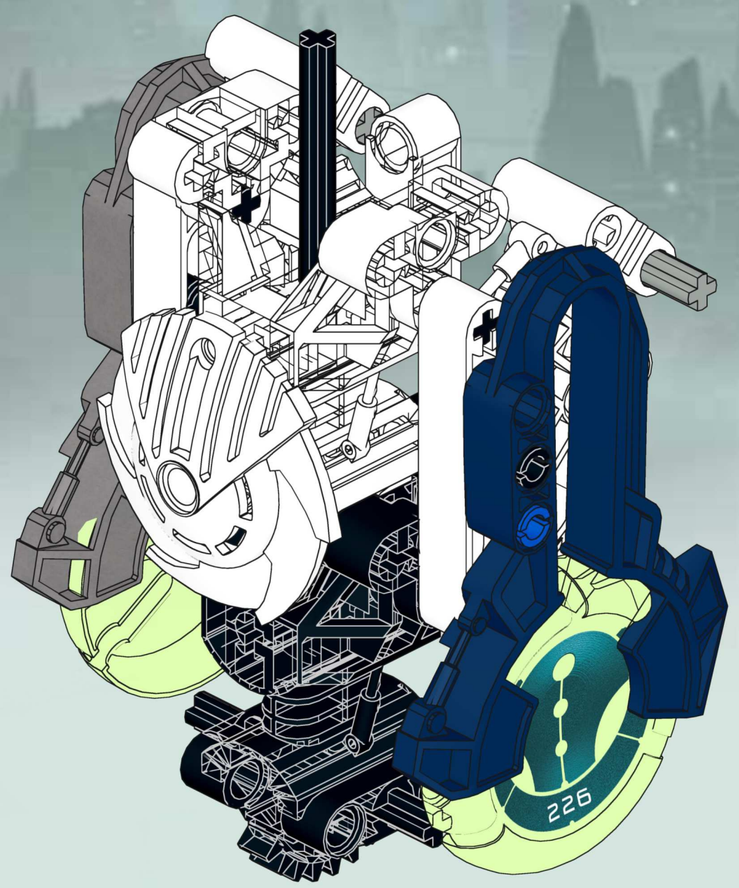

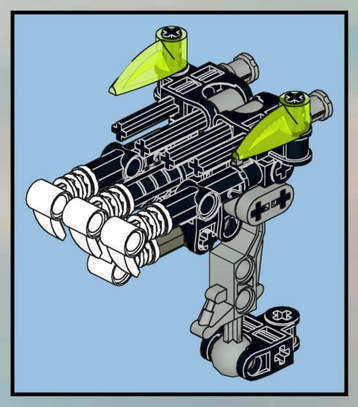

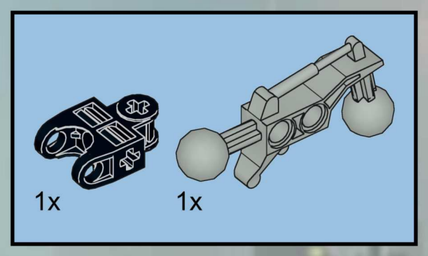

11

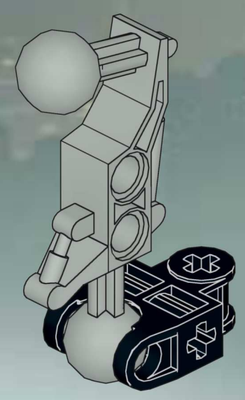

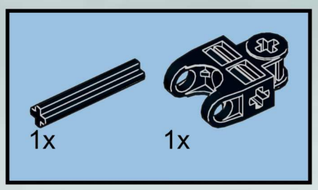

12

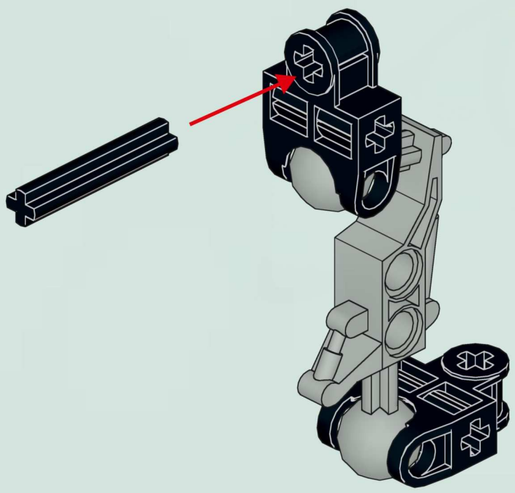

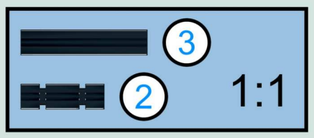

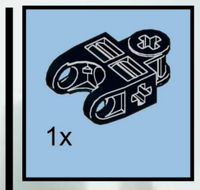

13

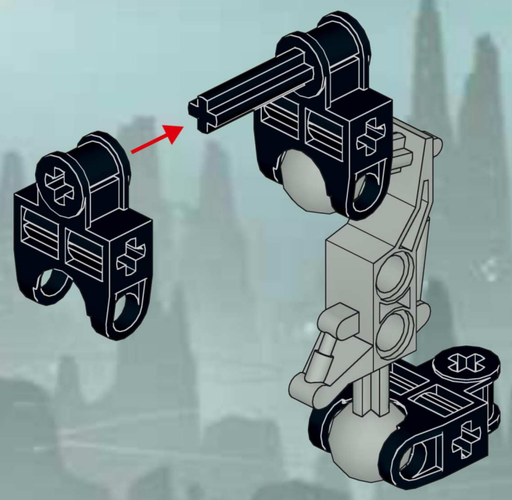

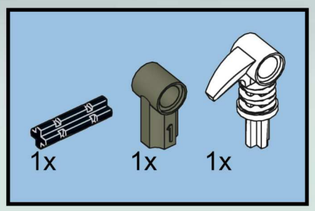

14

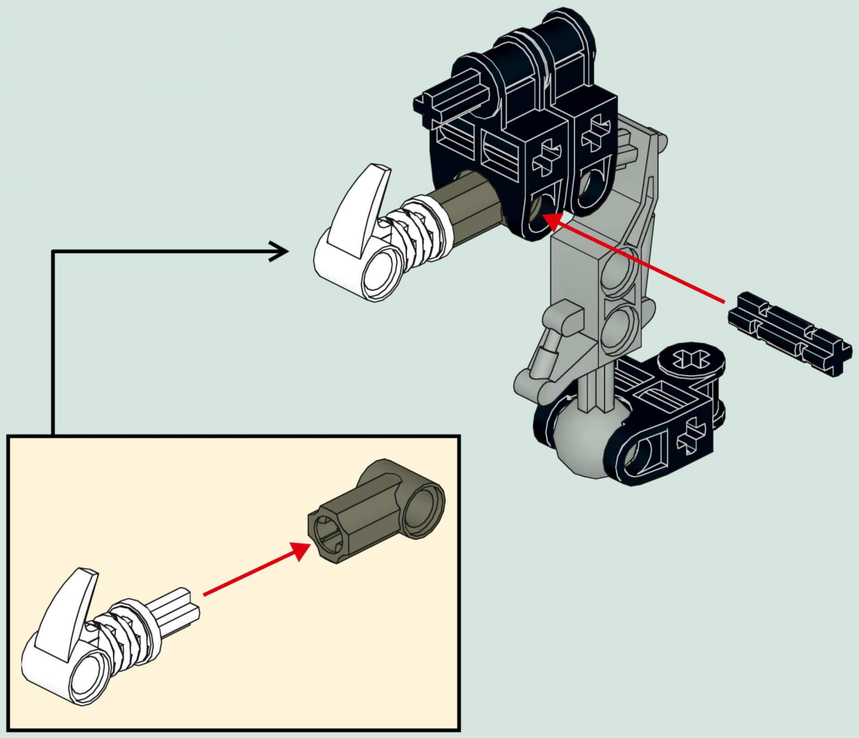

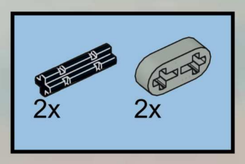

15

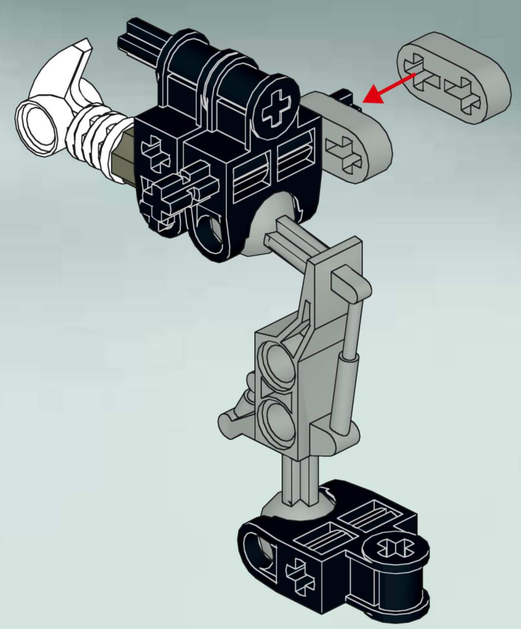

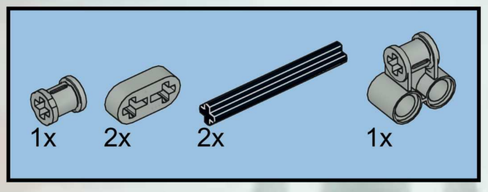

16

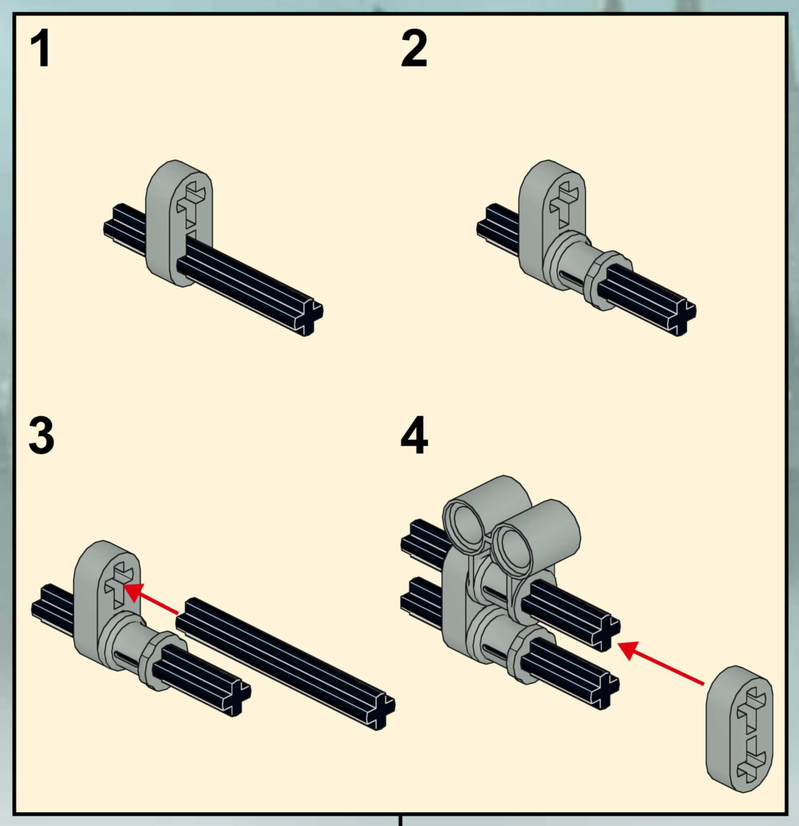

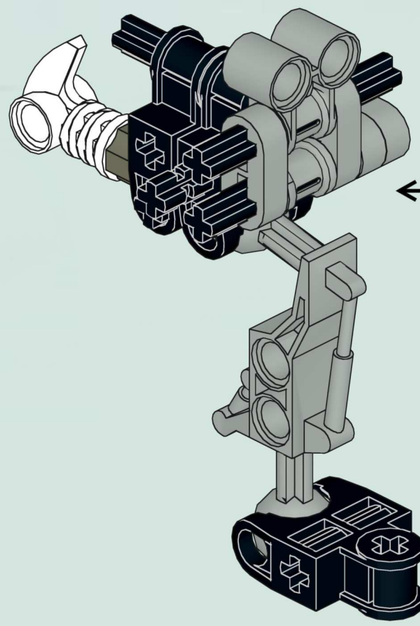

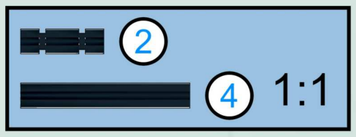

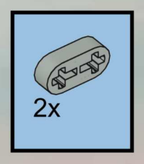

17

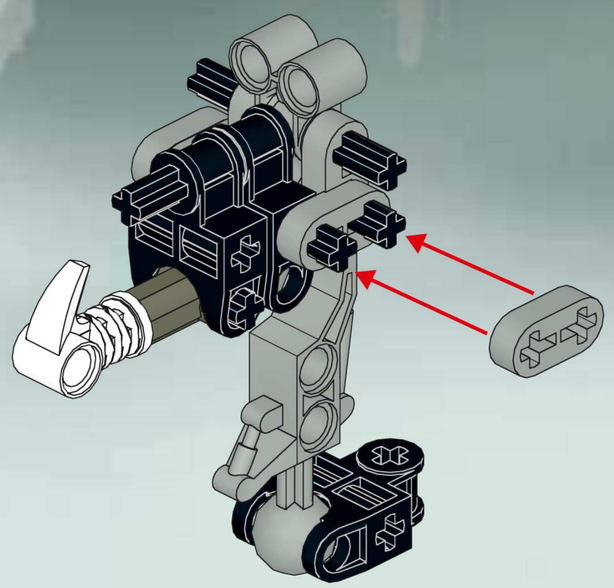

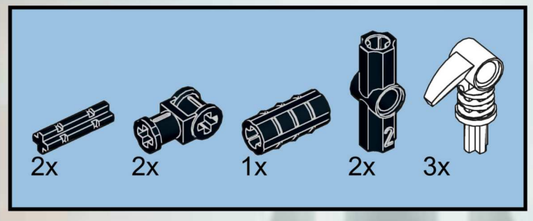

18

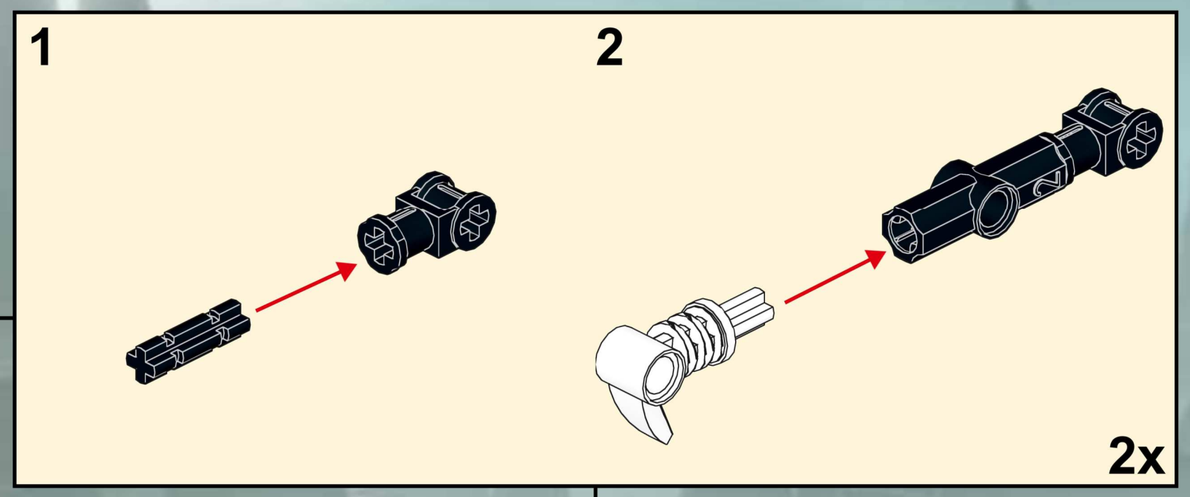

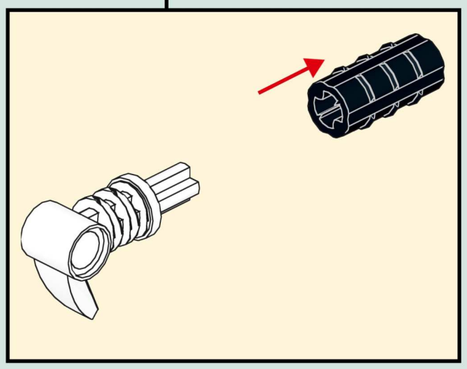

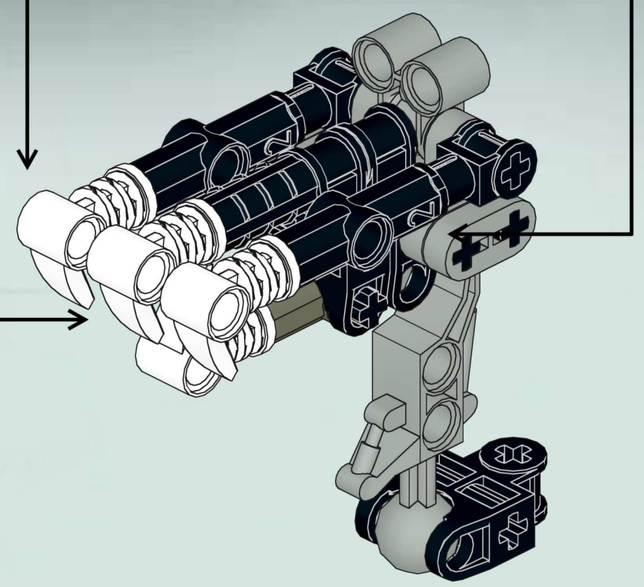

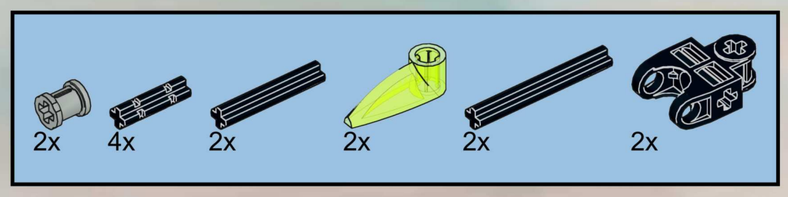

19

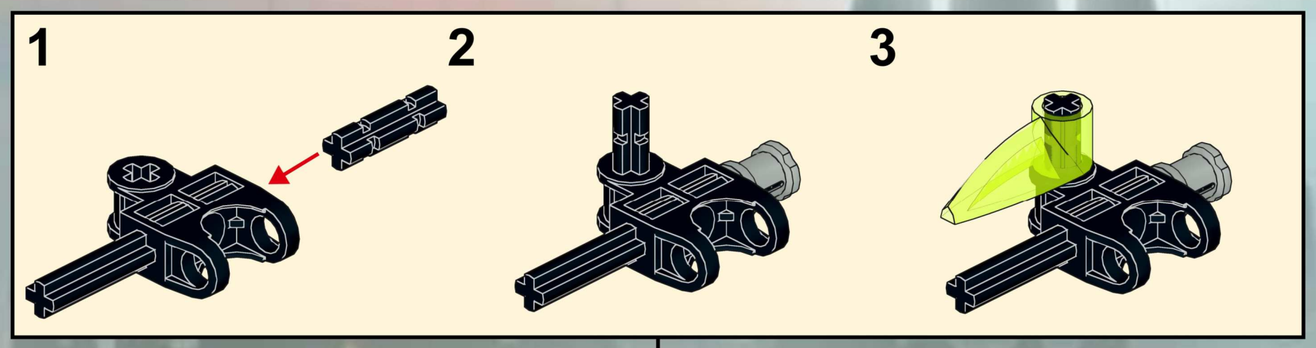

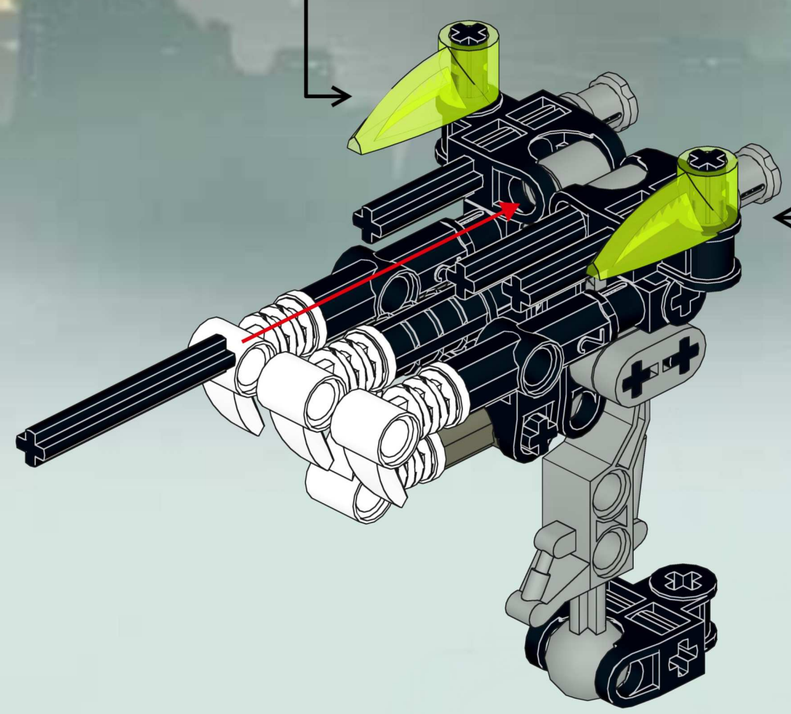

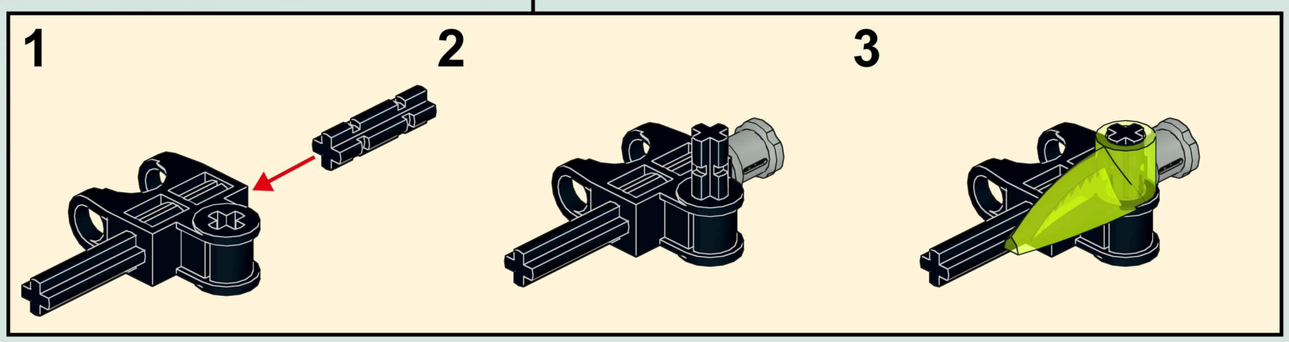

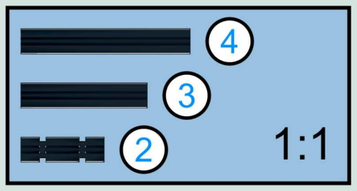

20

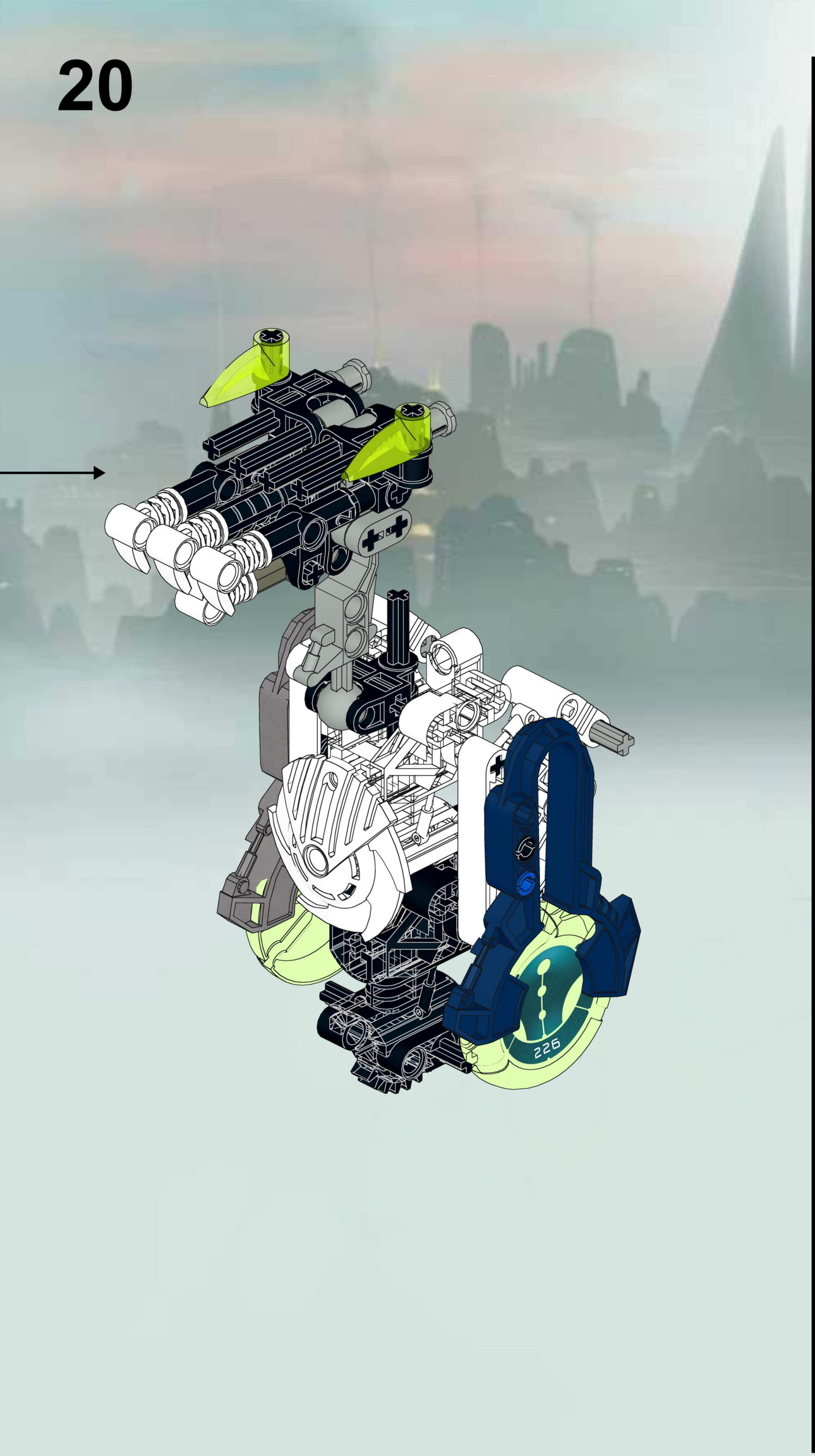

21

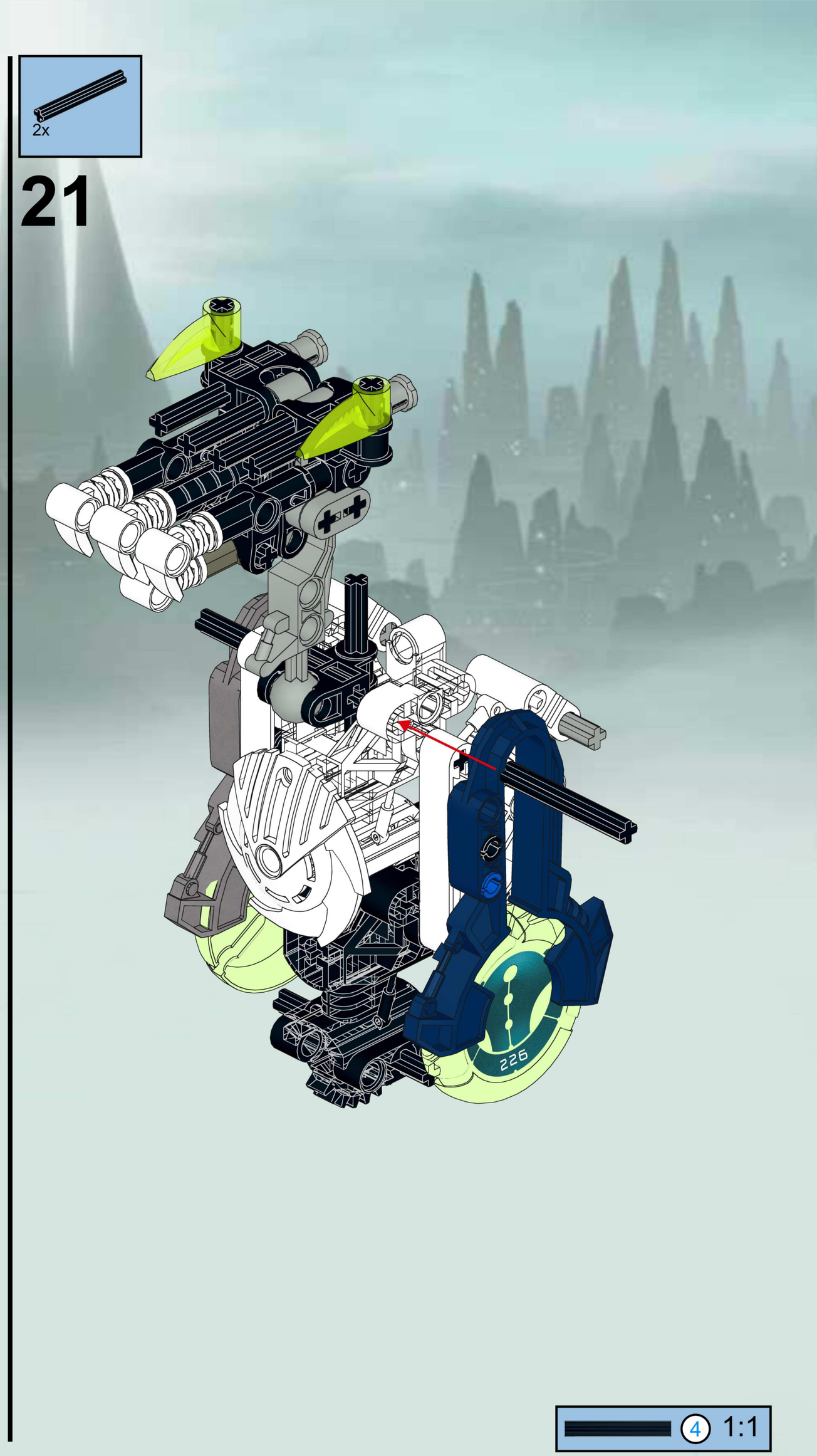

4 1:1

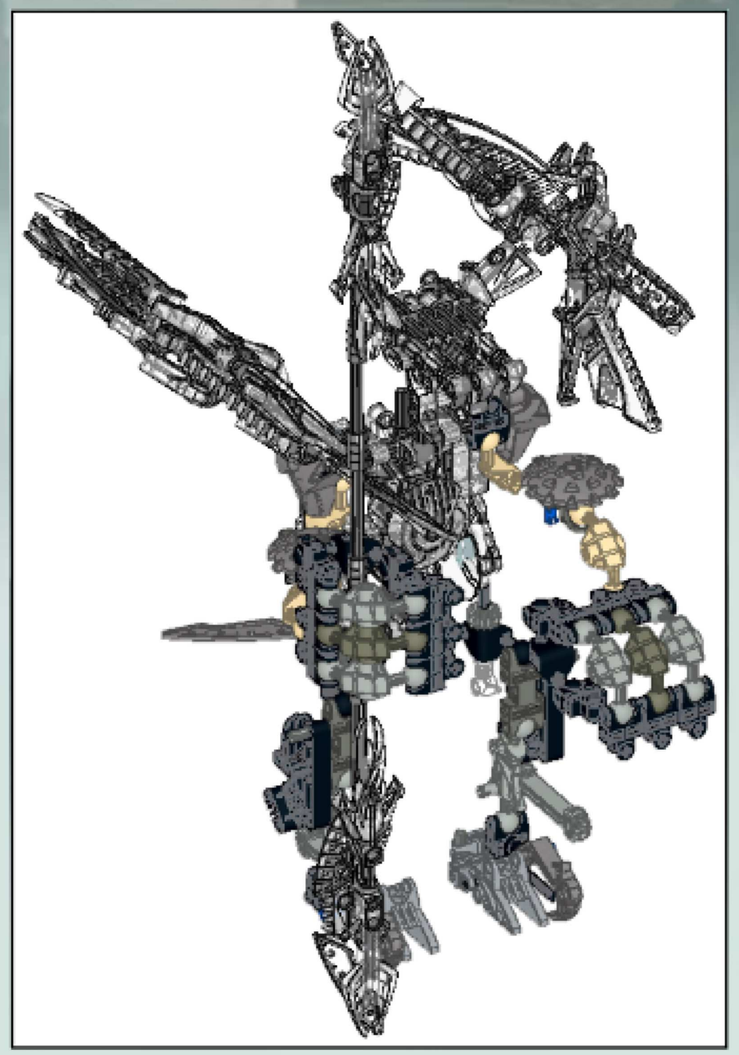

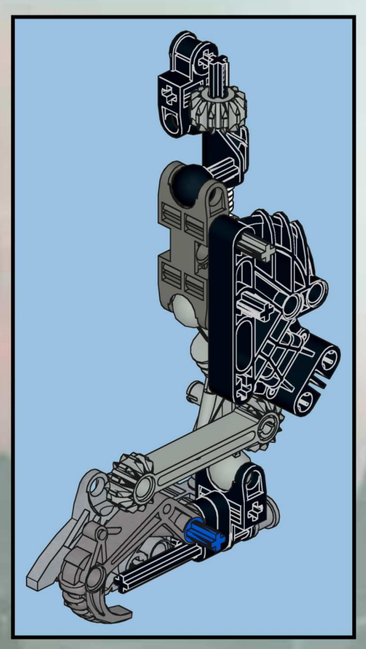

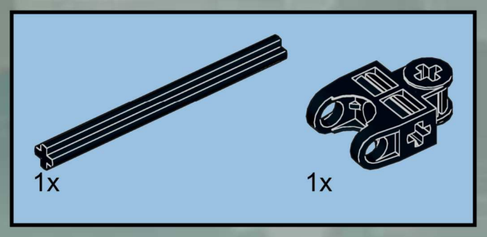

22

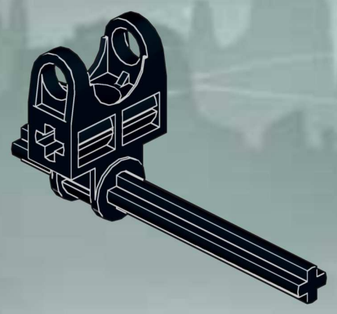

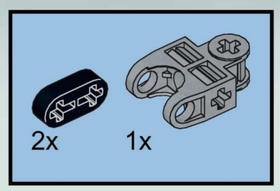

23

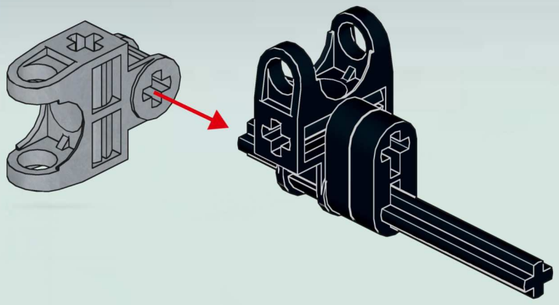

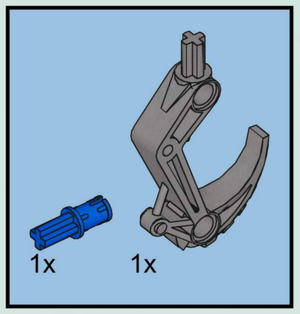

24

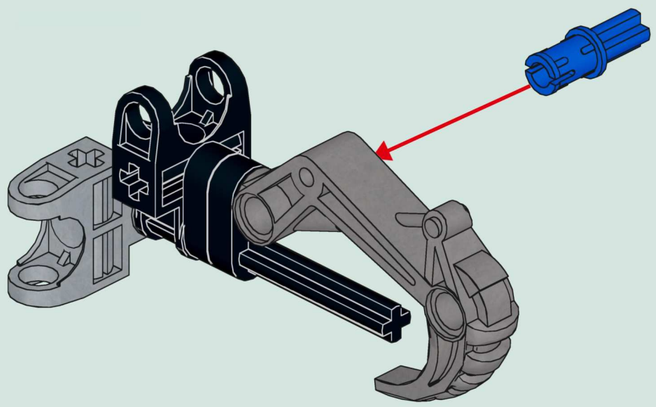

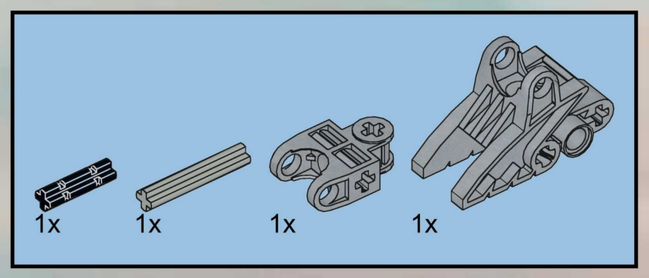

25

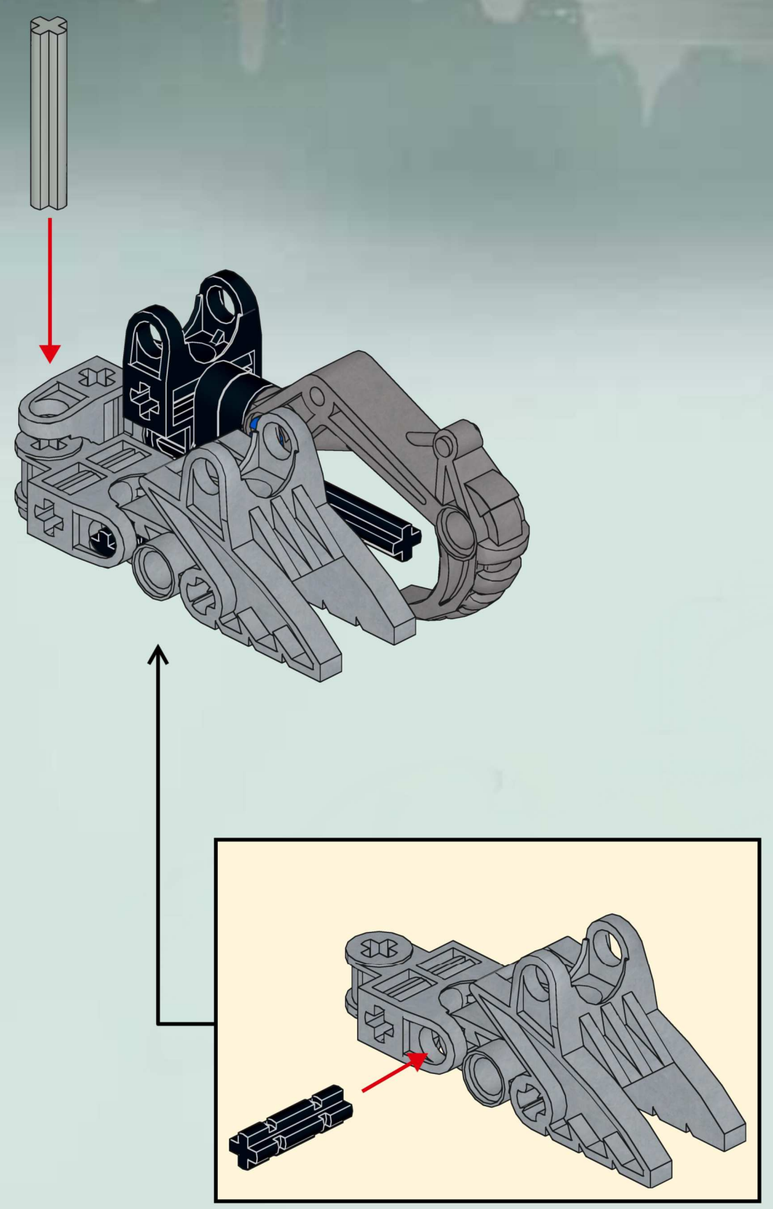

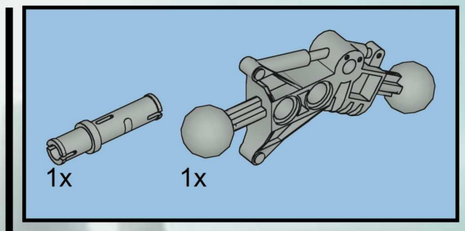

26

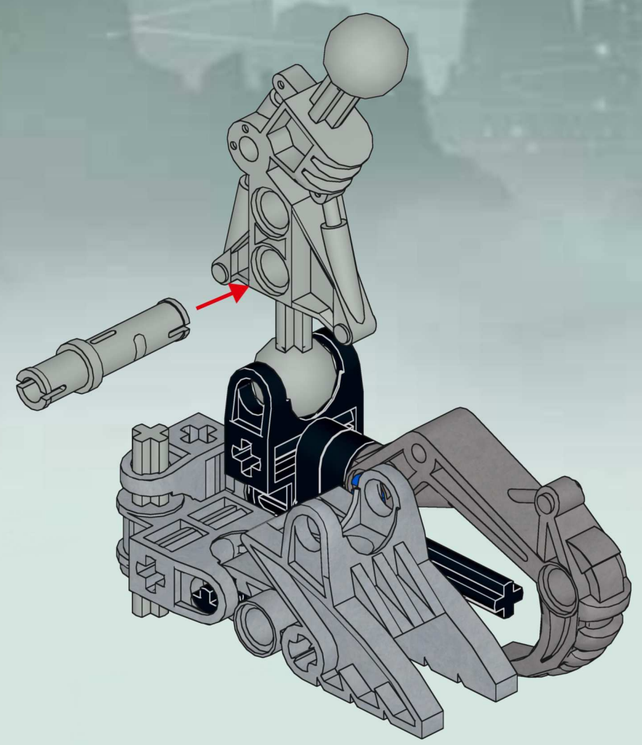

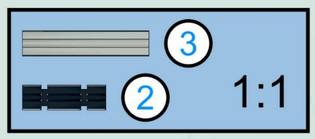

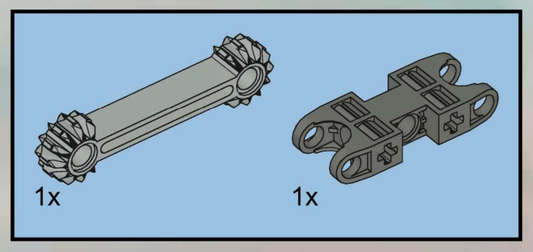

27

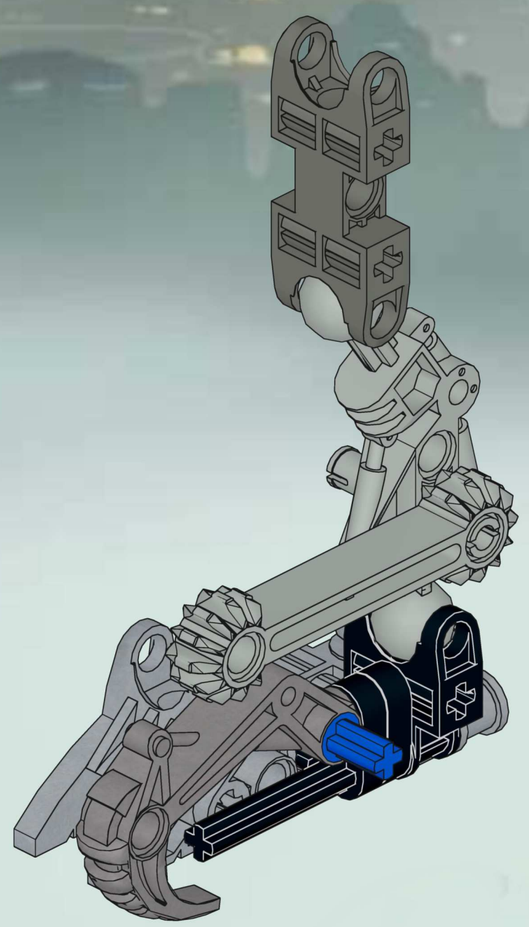

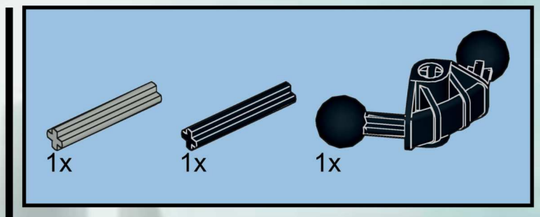

28

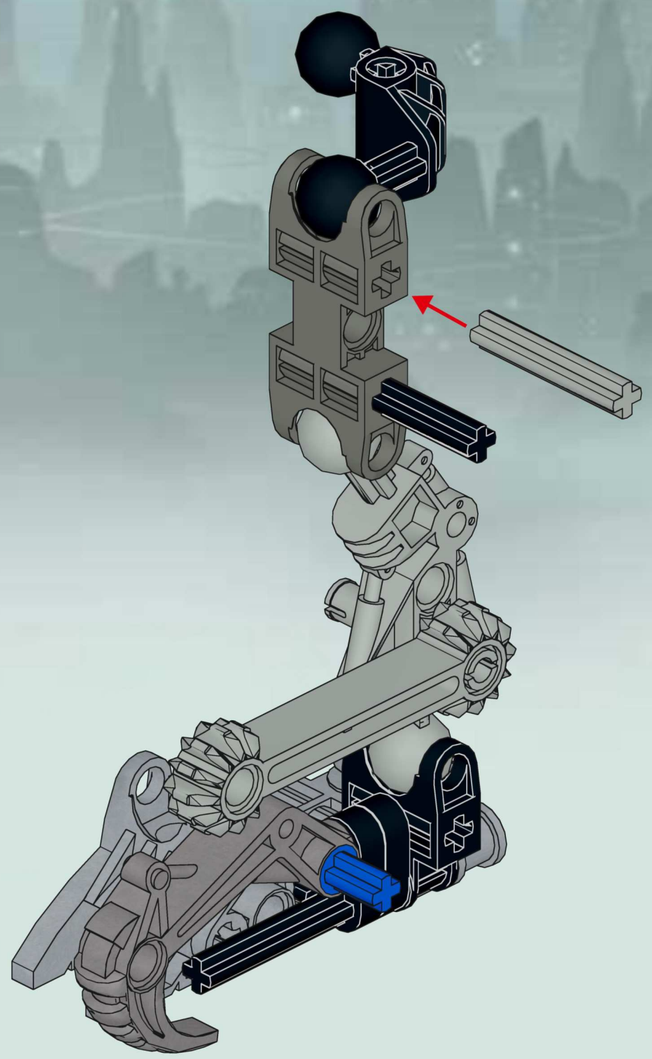

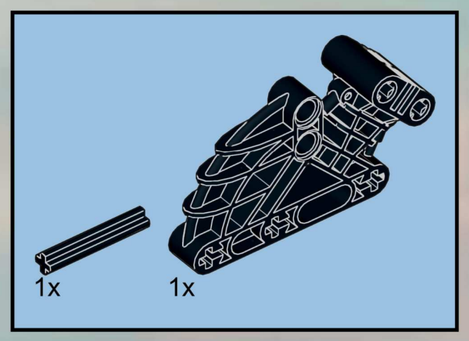

29

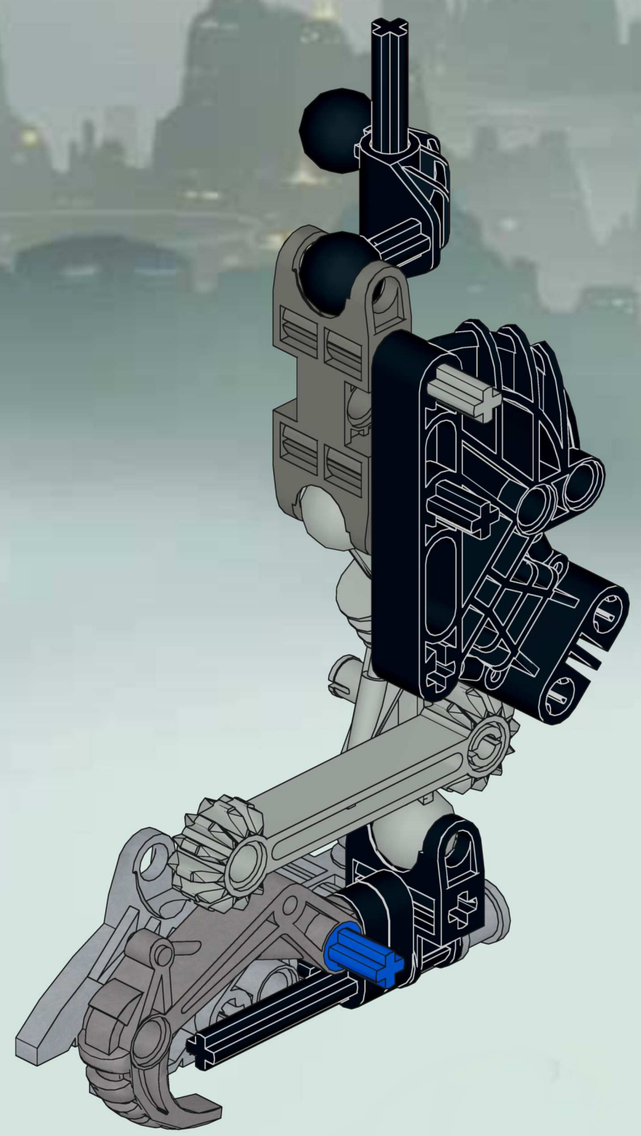

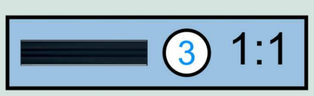

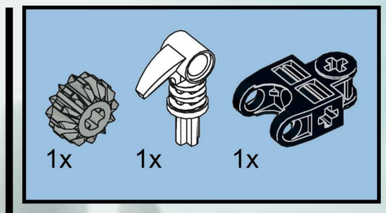

30

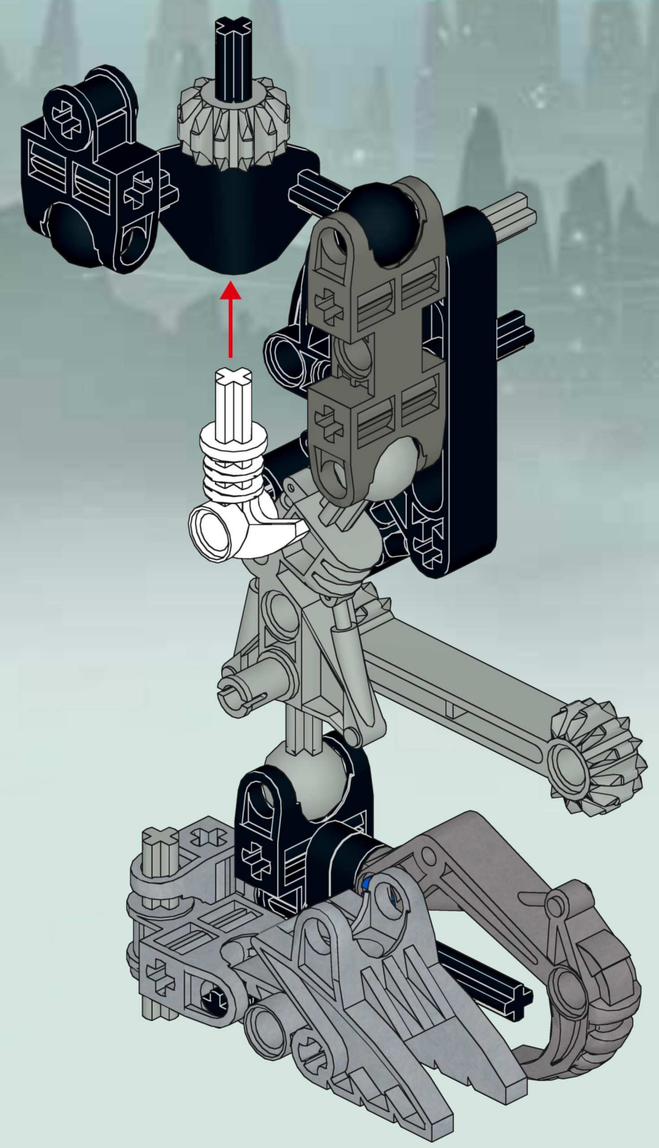

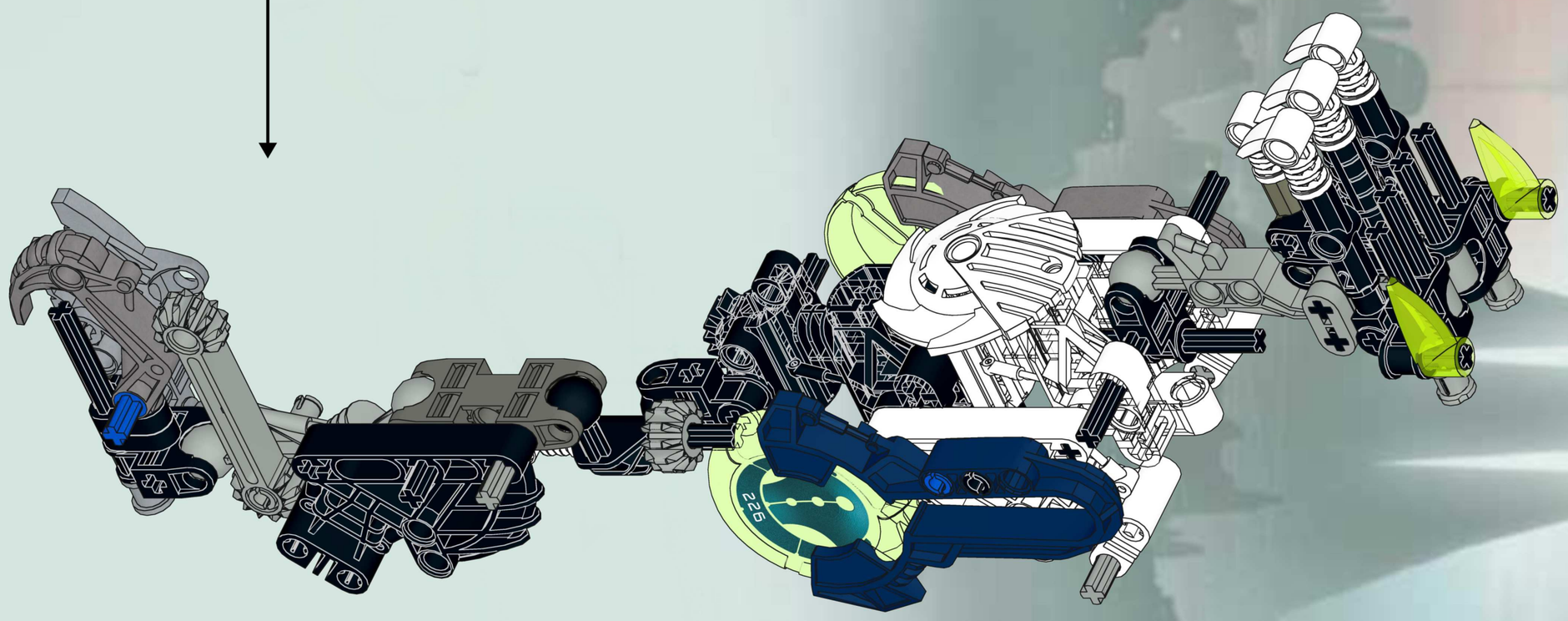
225

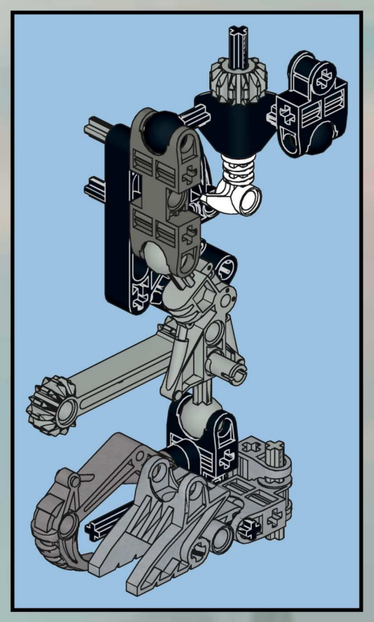

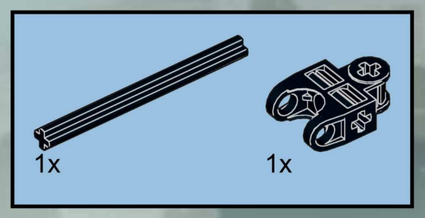

32

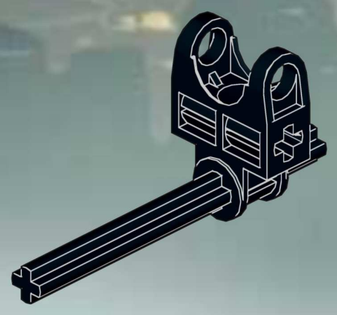

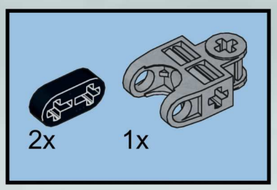

33

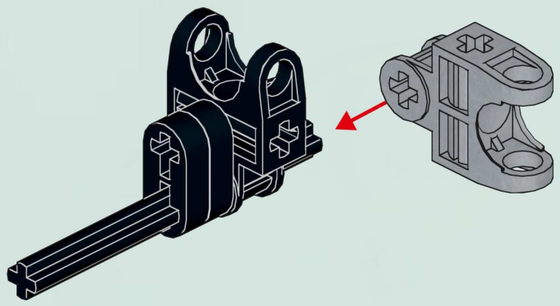

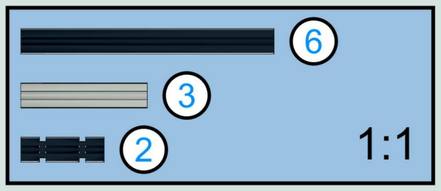

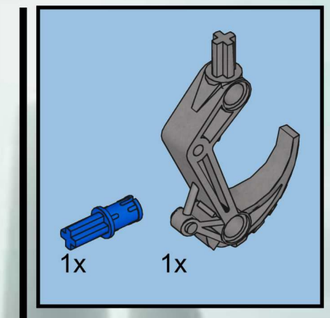

34

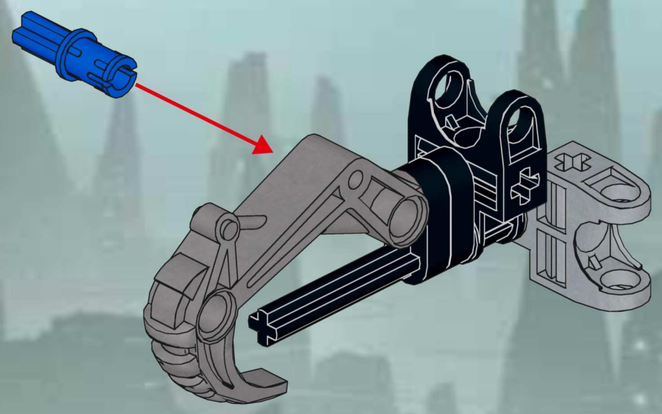

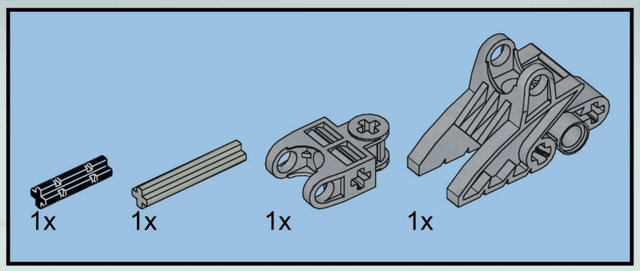

35

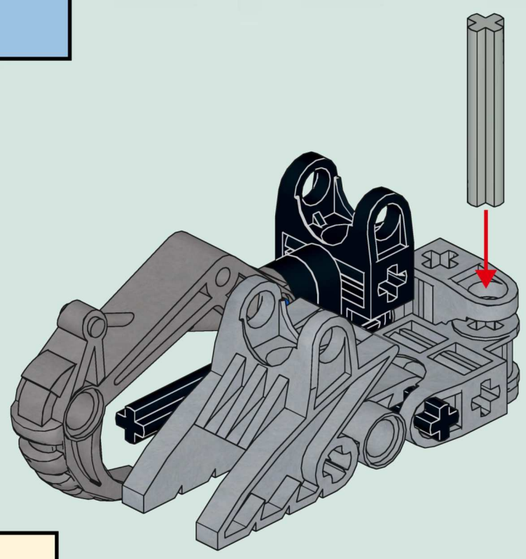

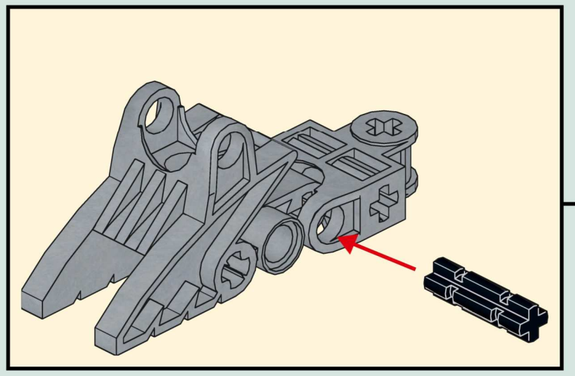

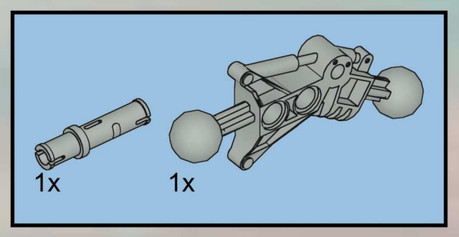

36

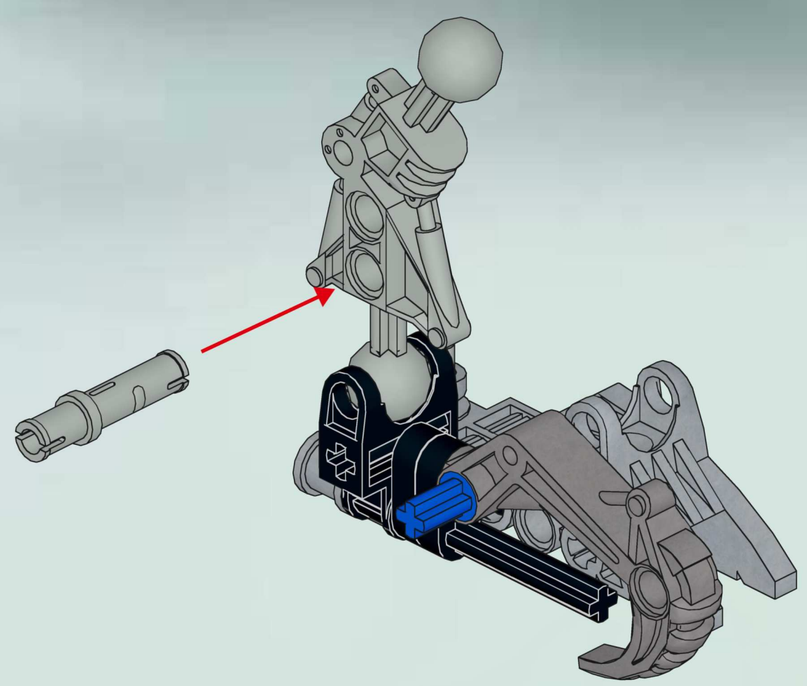

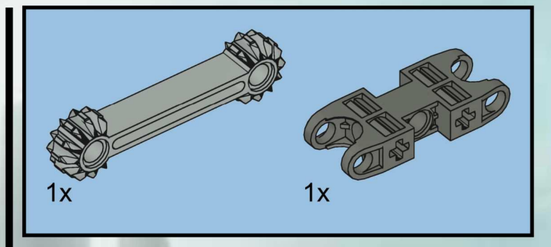

37

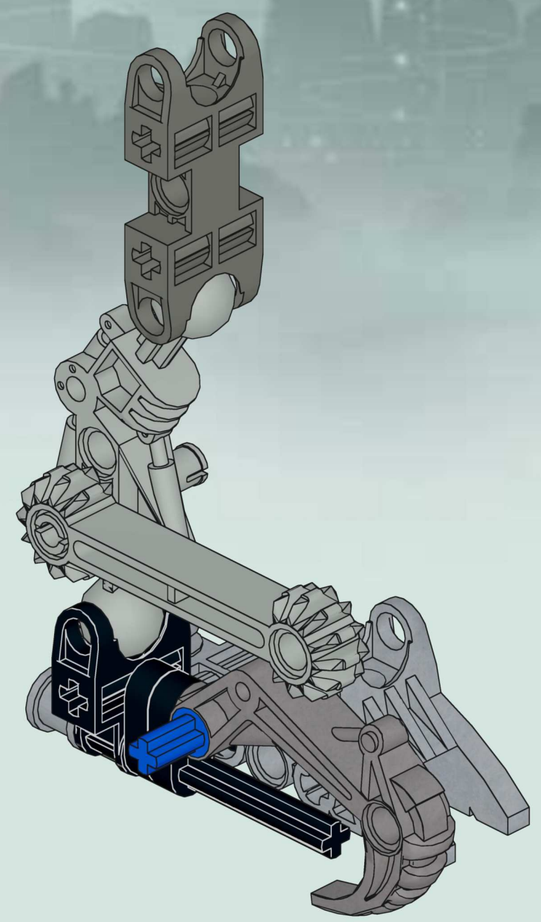

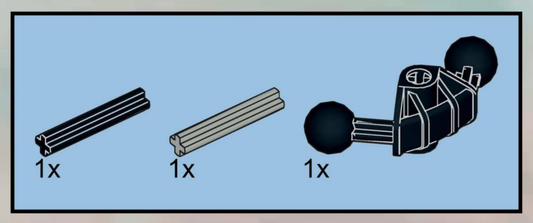

38

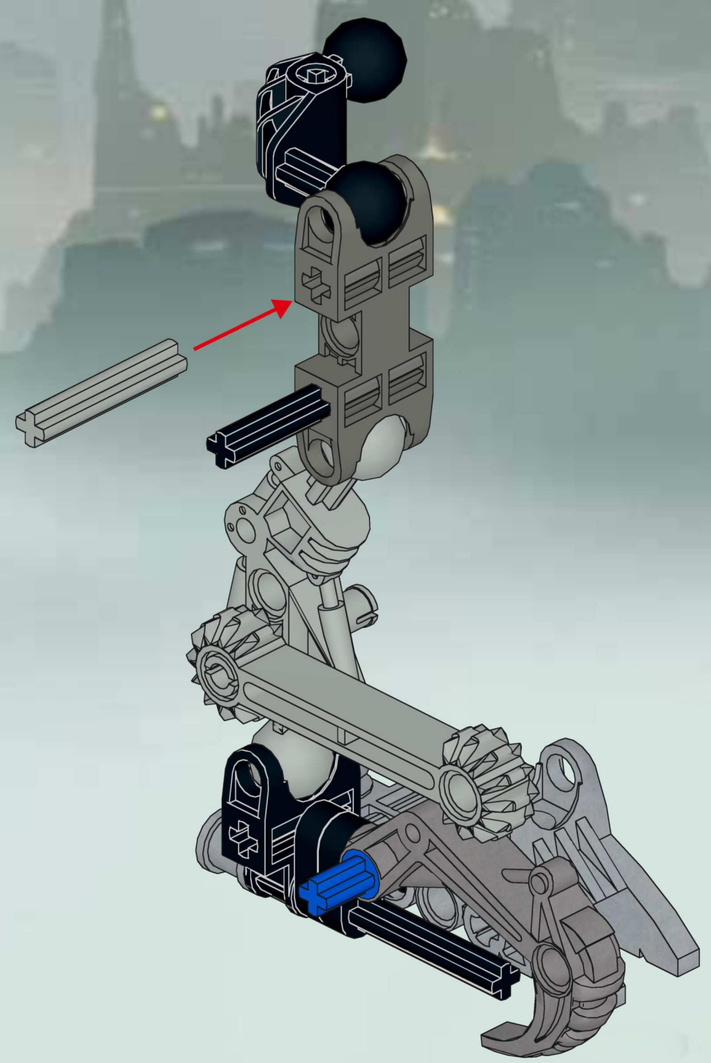

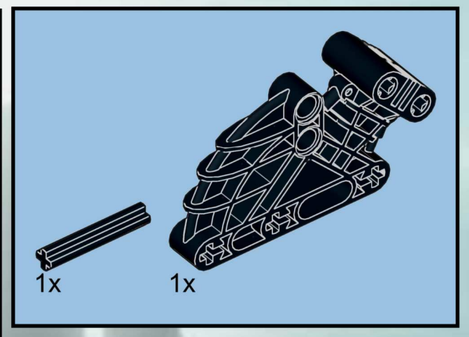

39

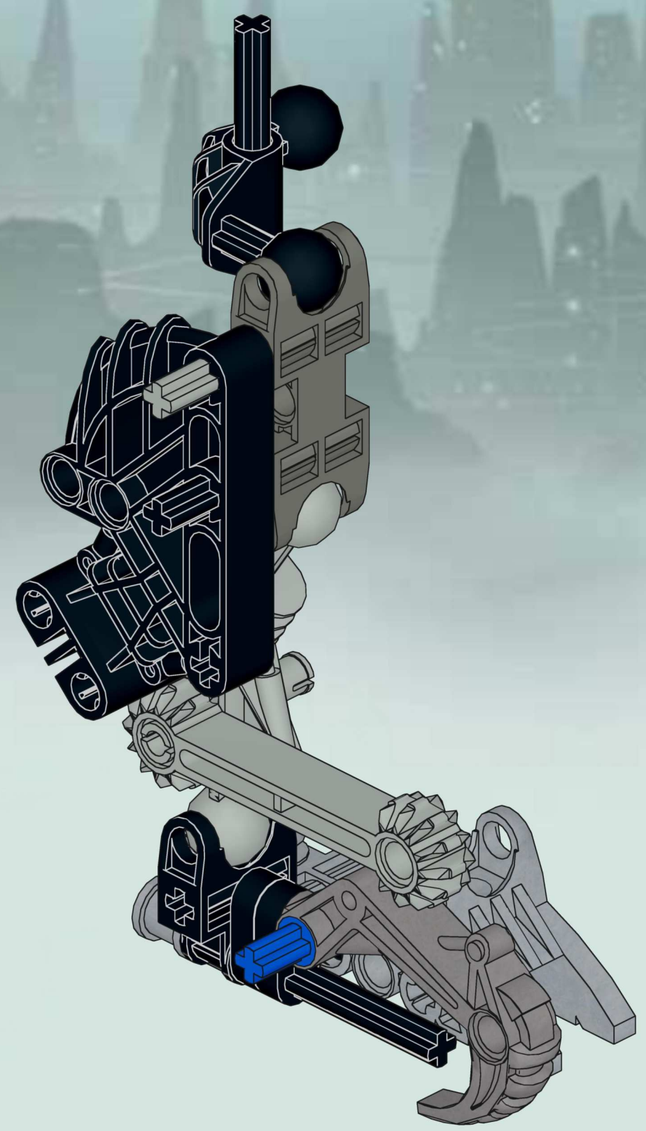

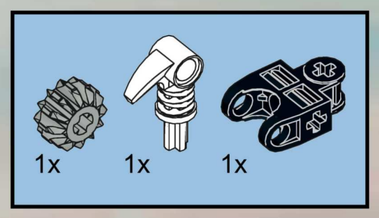

40

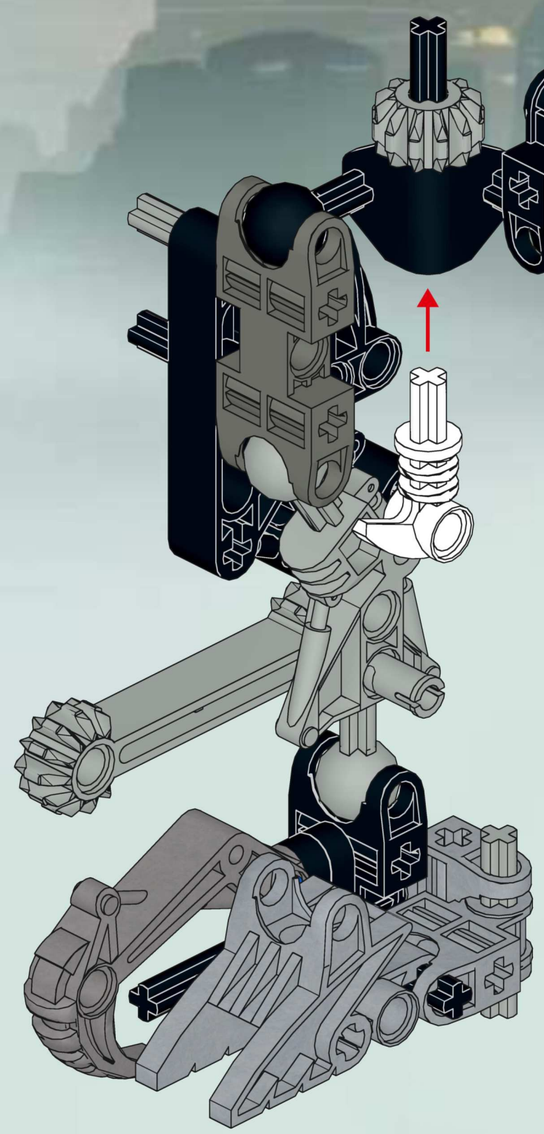

41

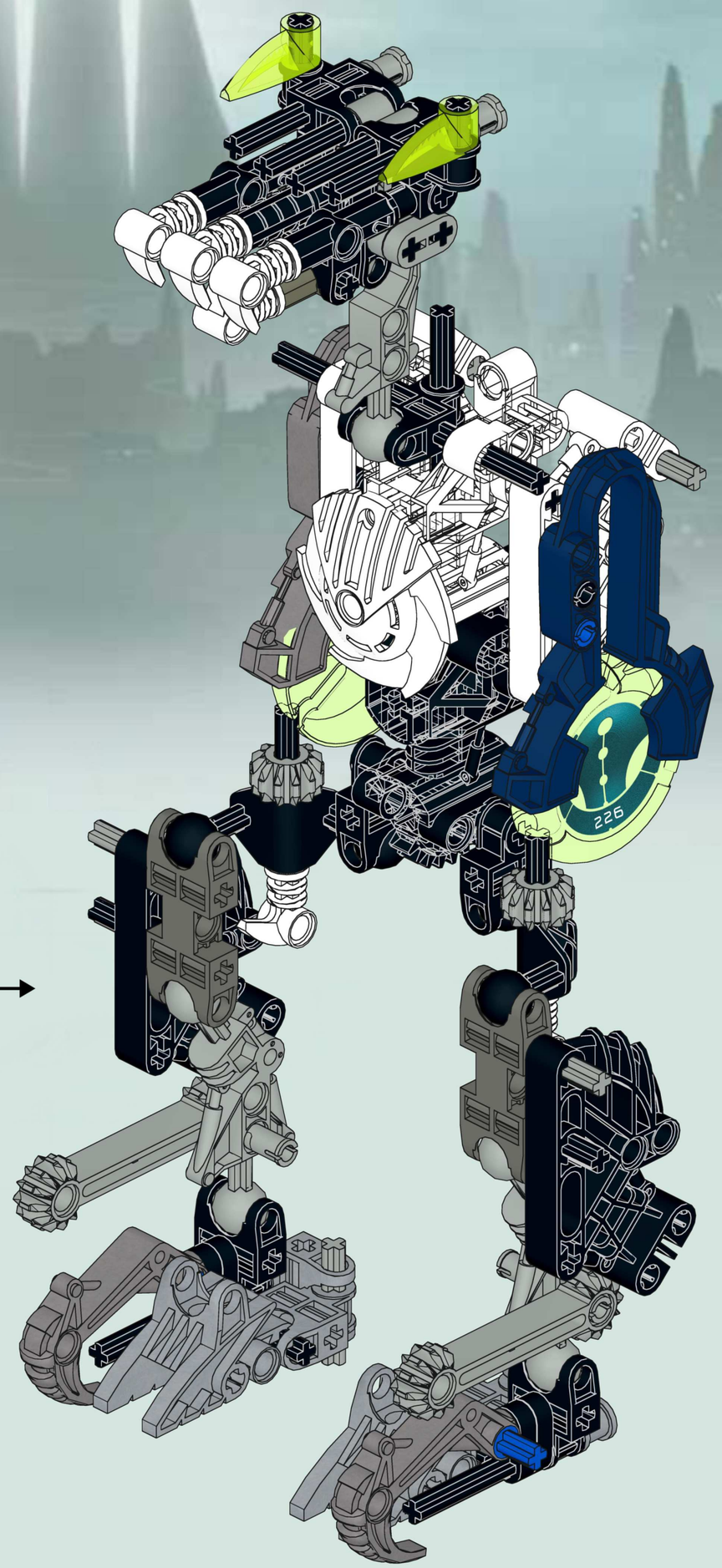

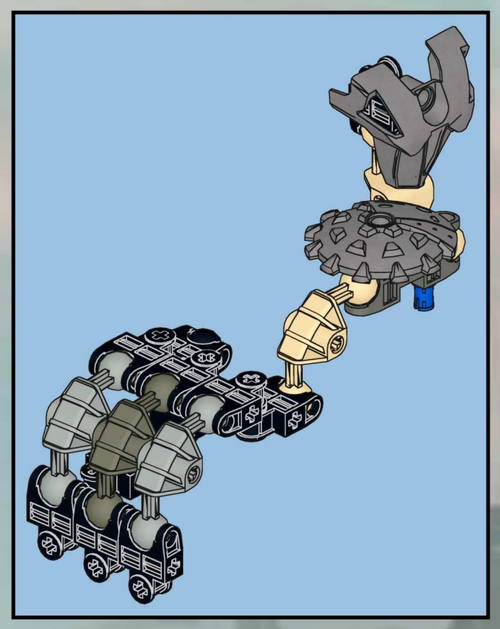

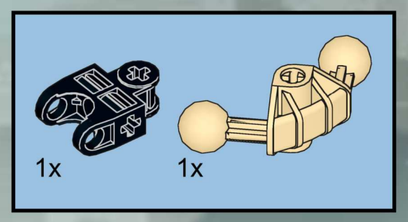

42

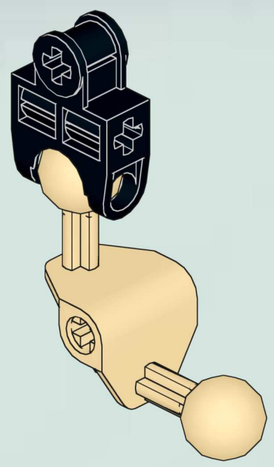

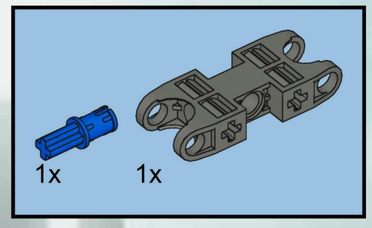

43

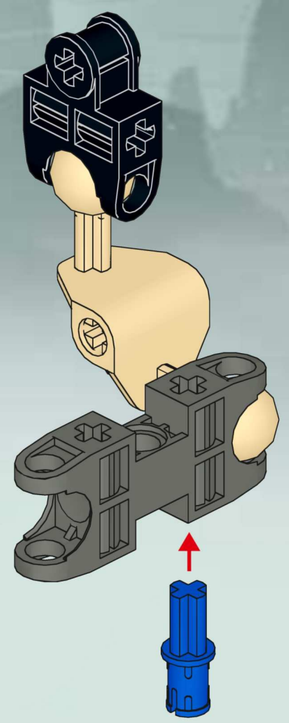

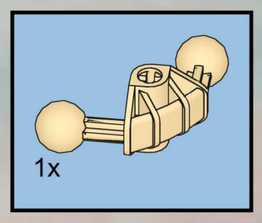

44

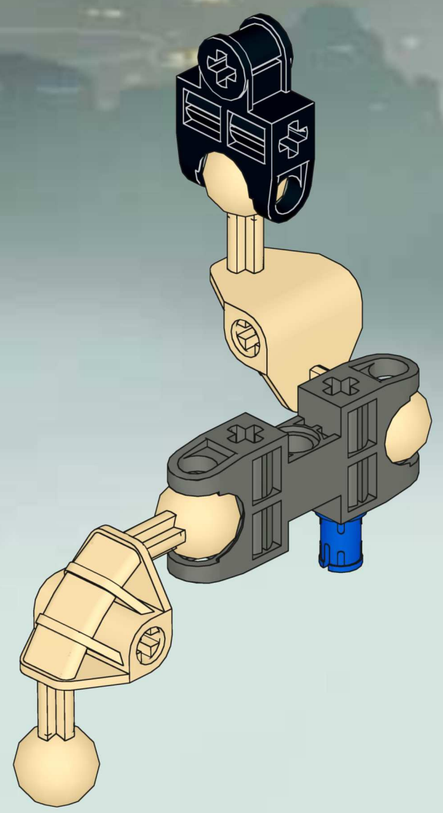

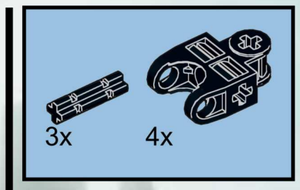

45

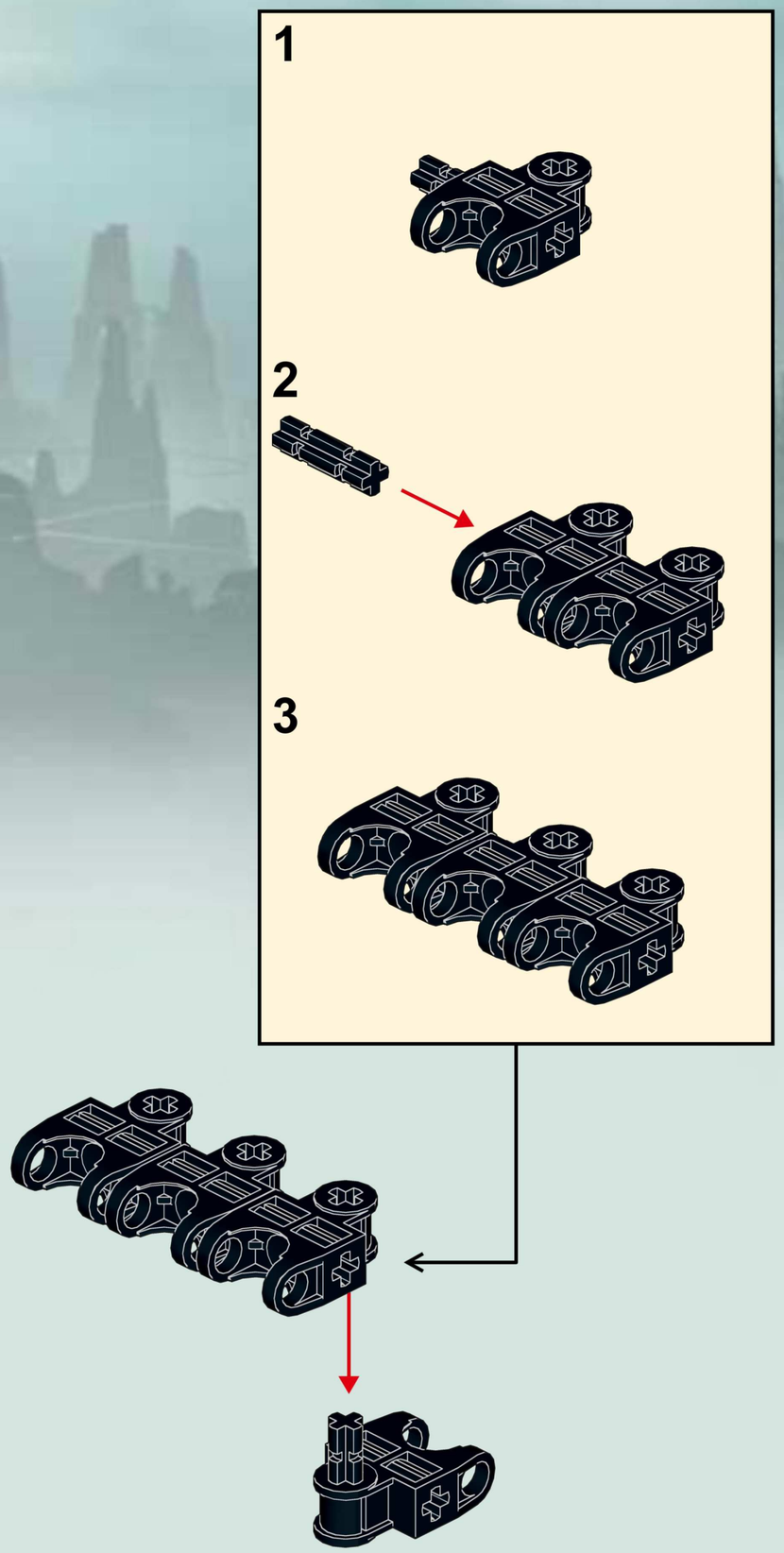

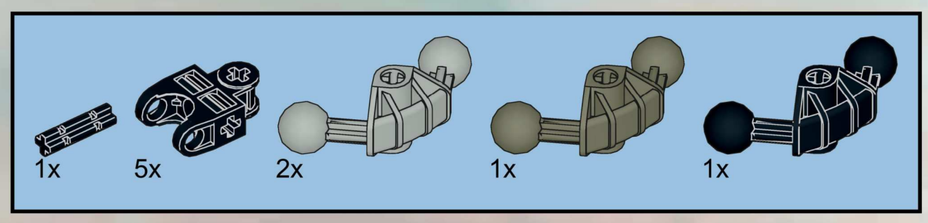

46

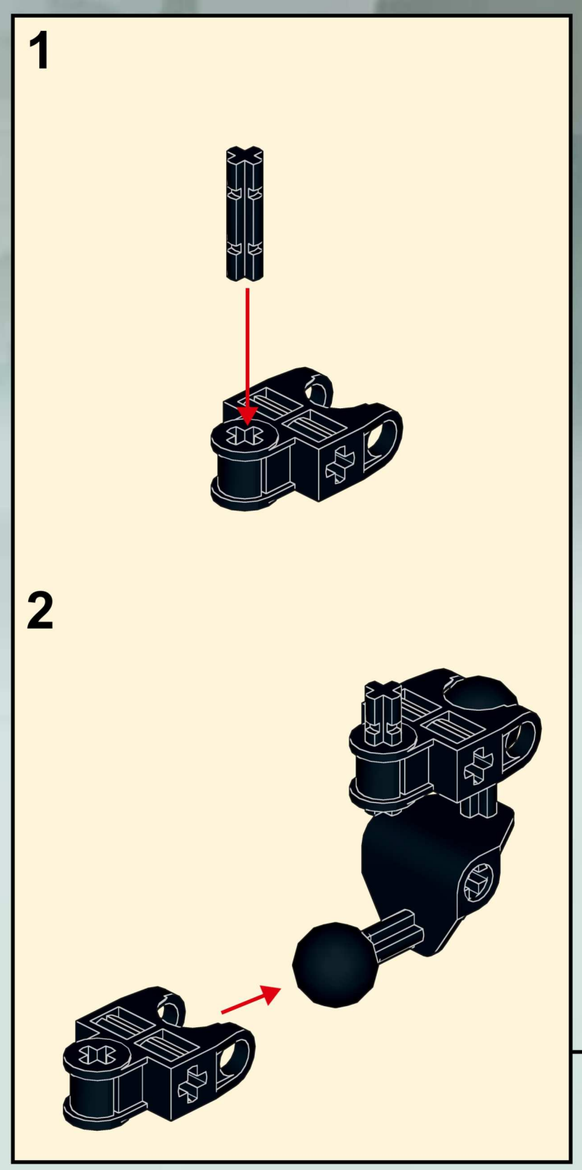

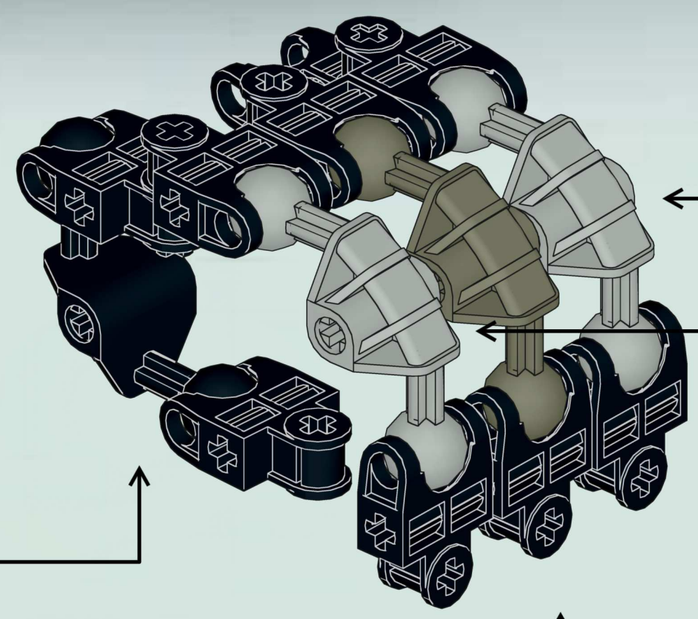

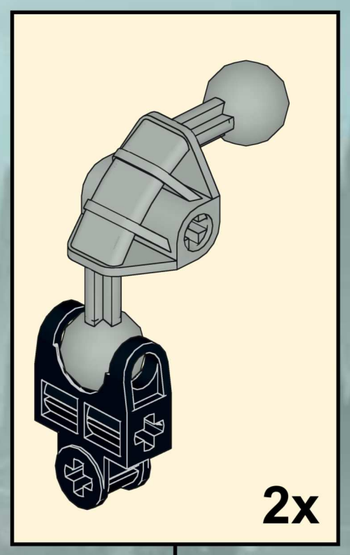

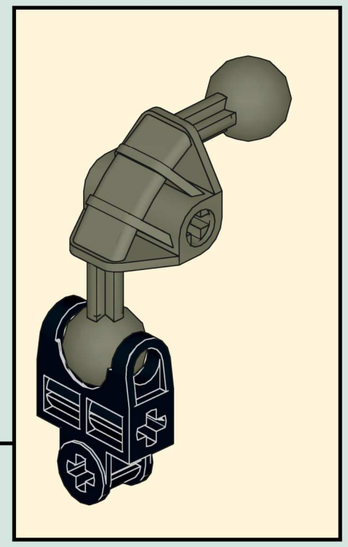

47

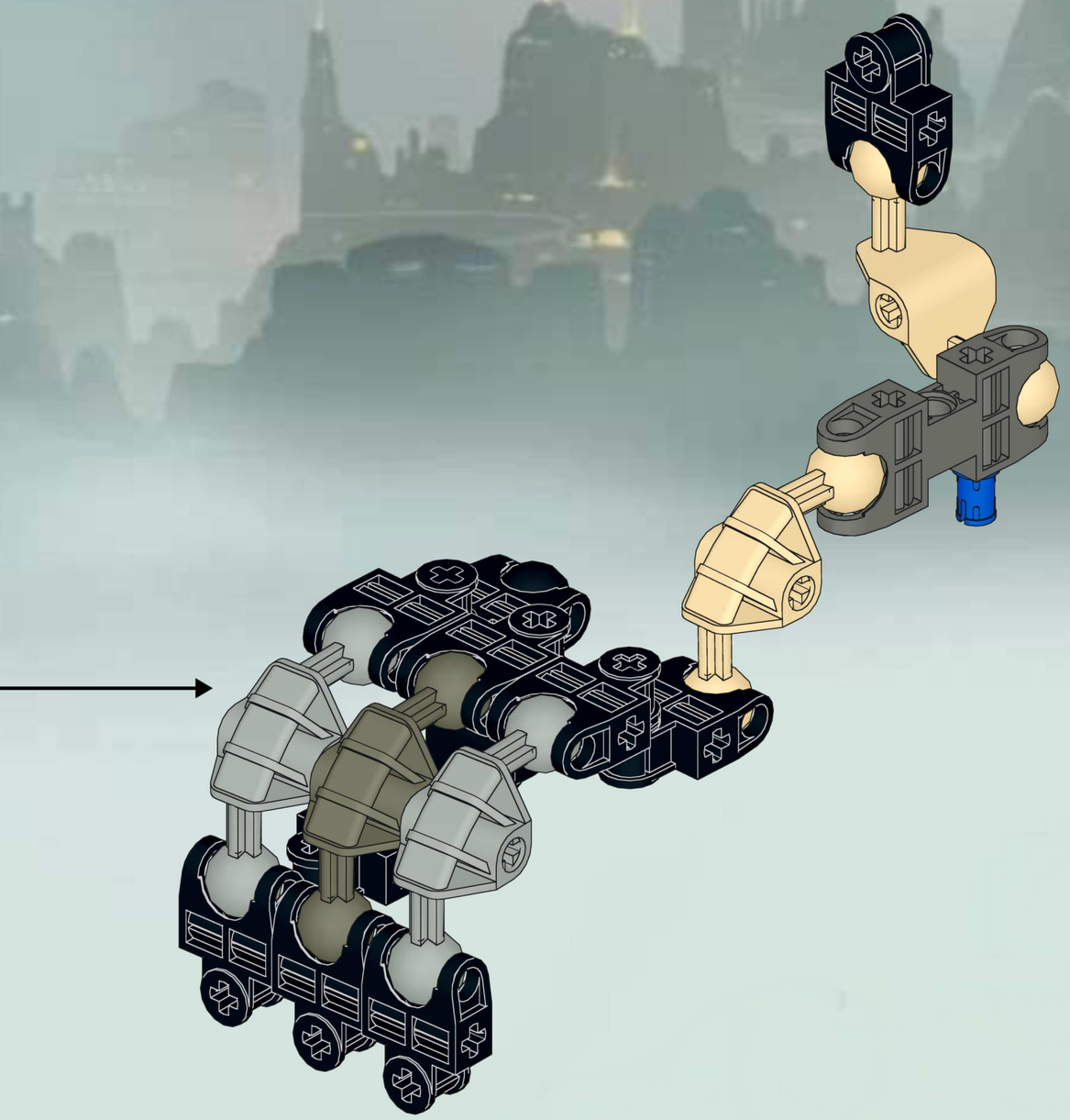

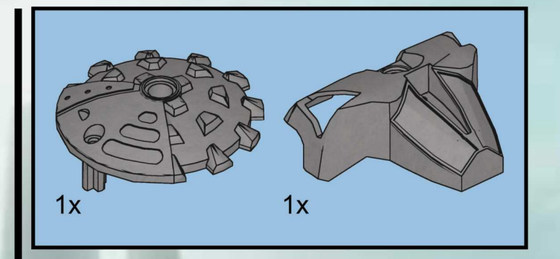

48

49

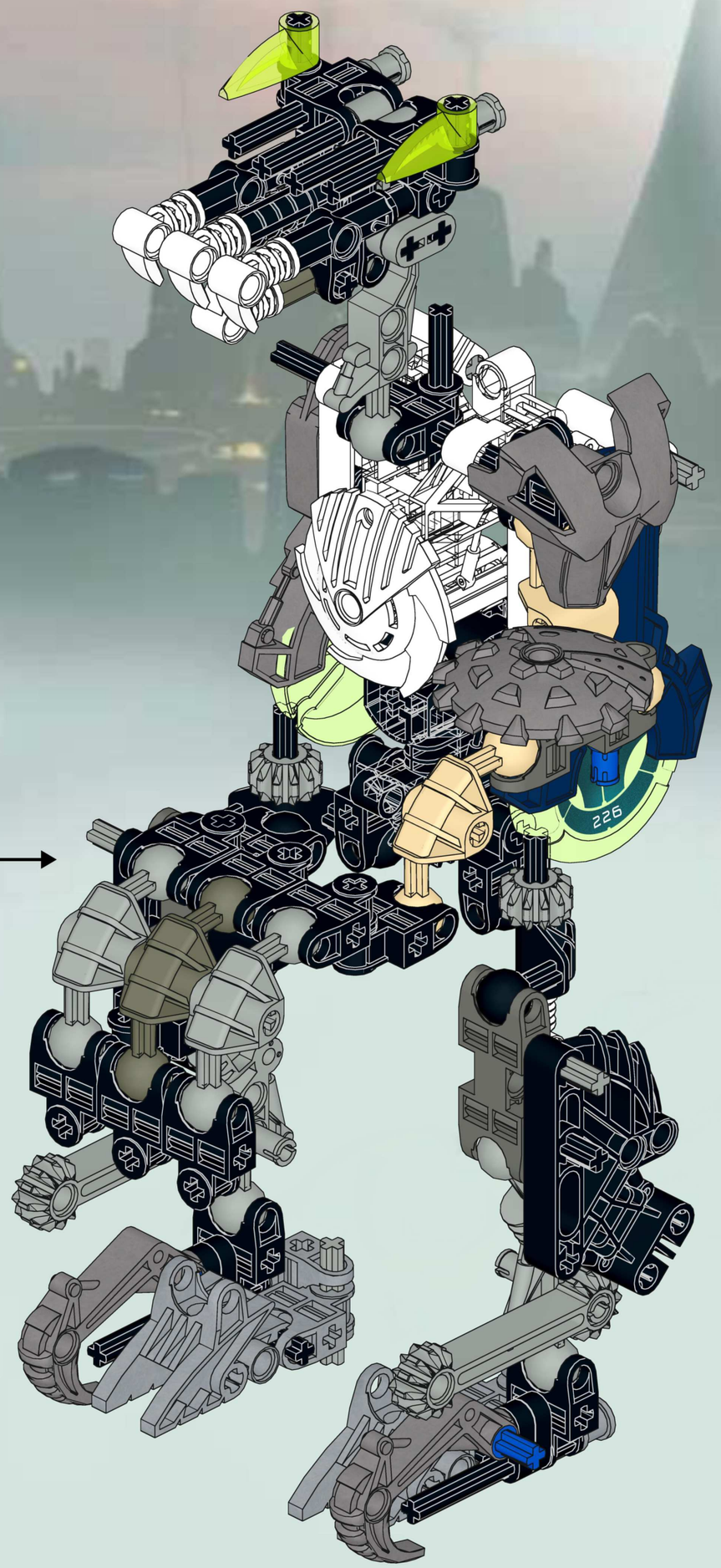

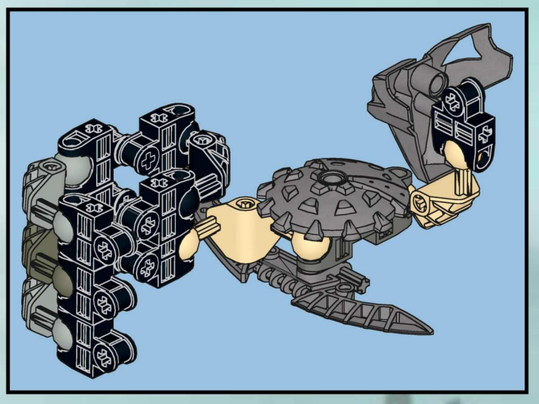

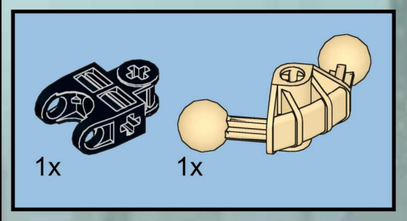

50

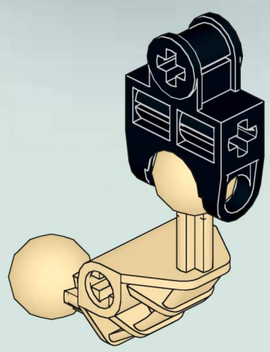

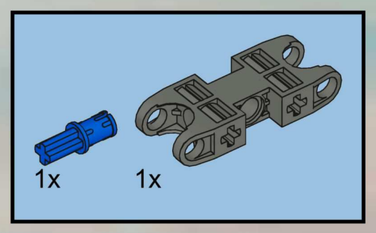

51

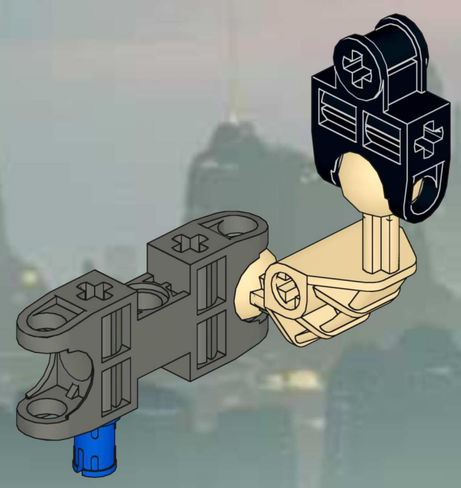

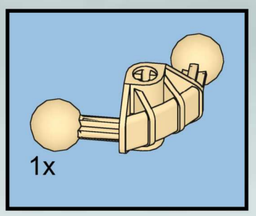

52

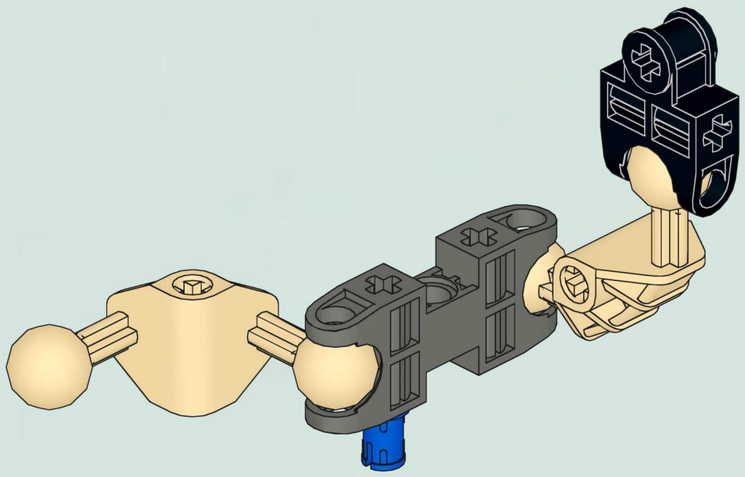

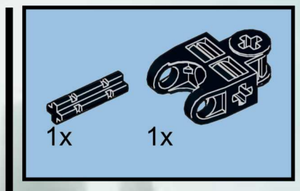

53

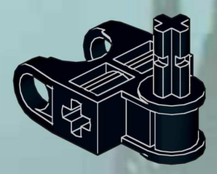

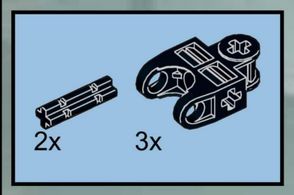

54

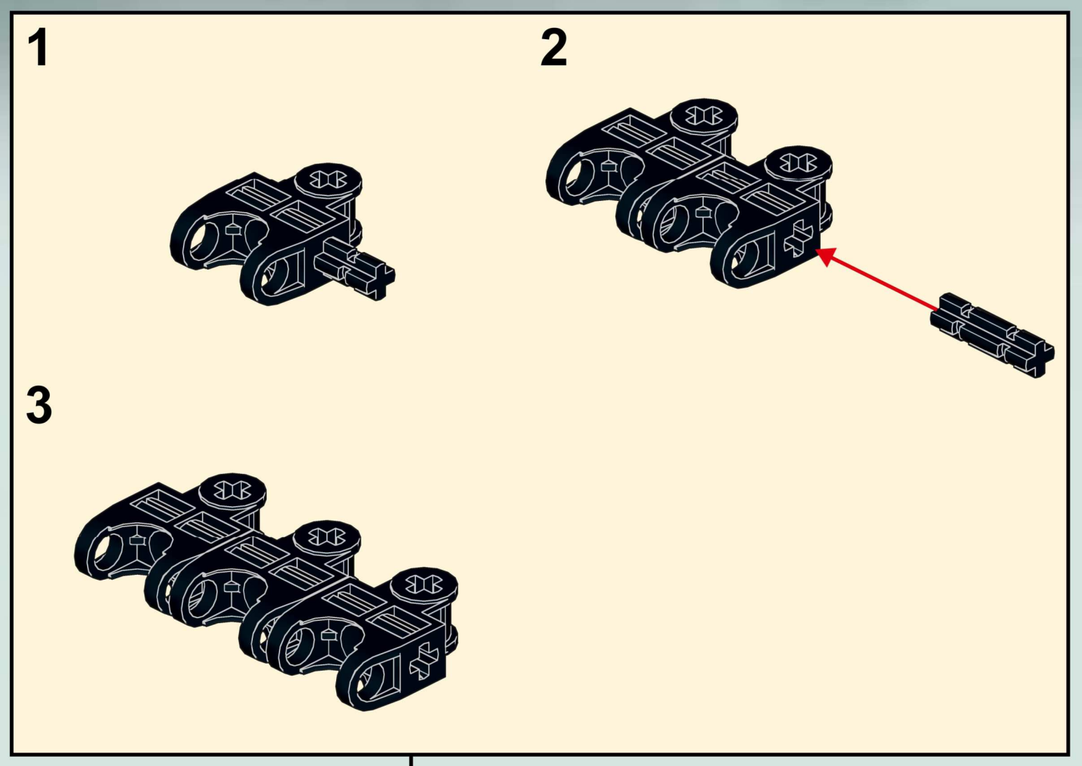

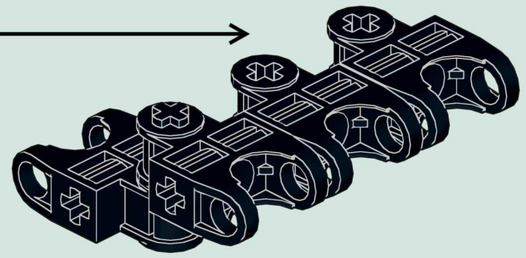

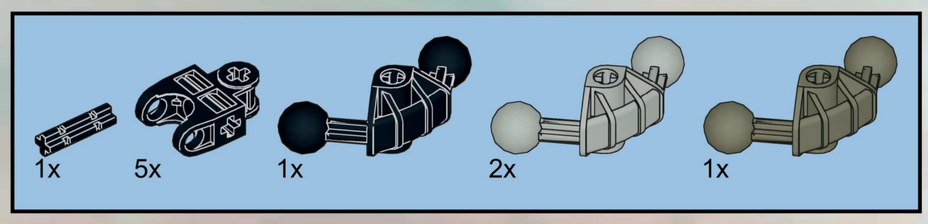

55

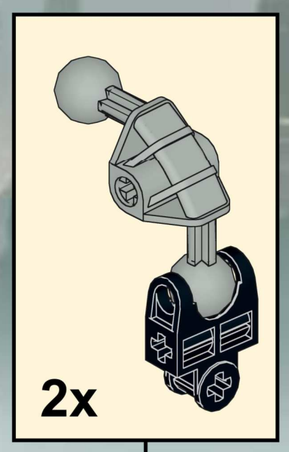

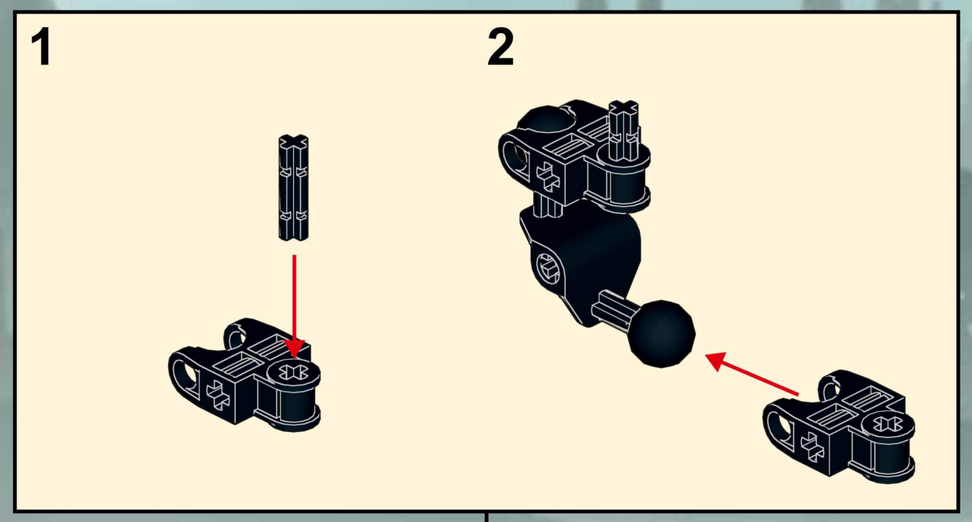

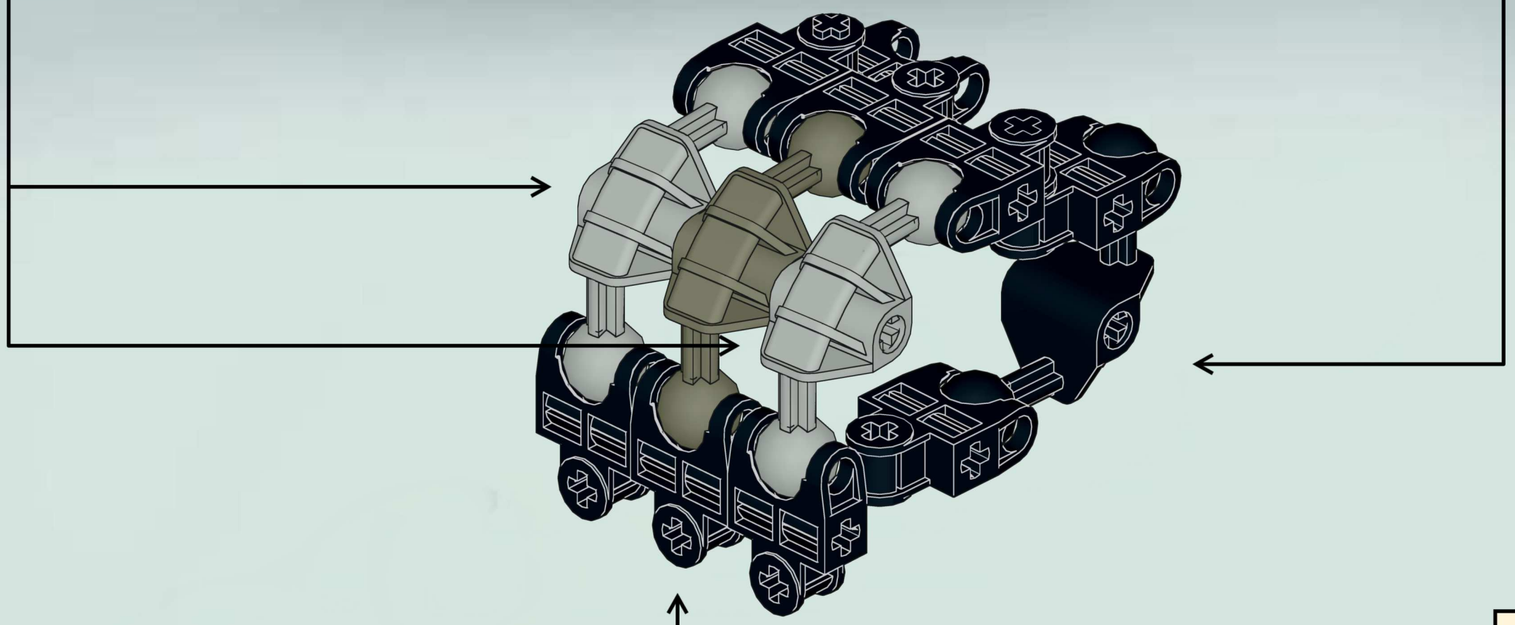

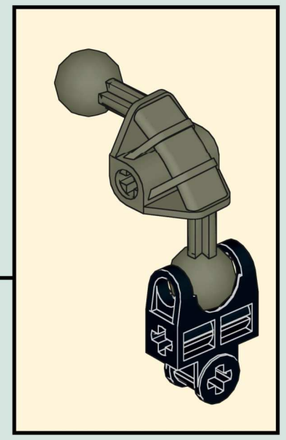

2 1:1

56

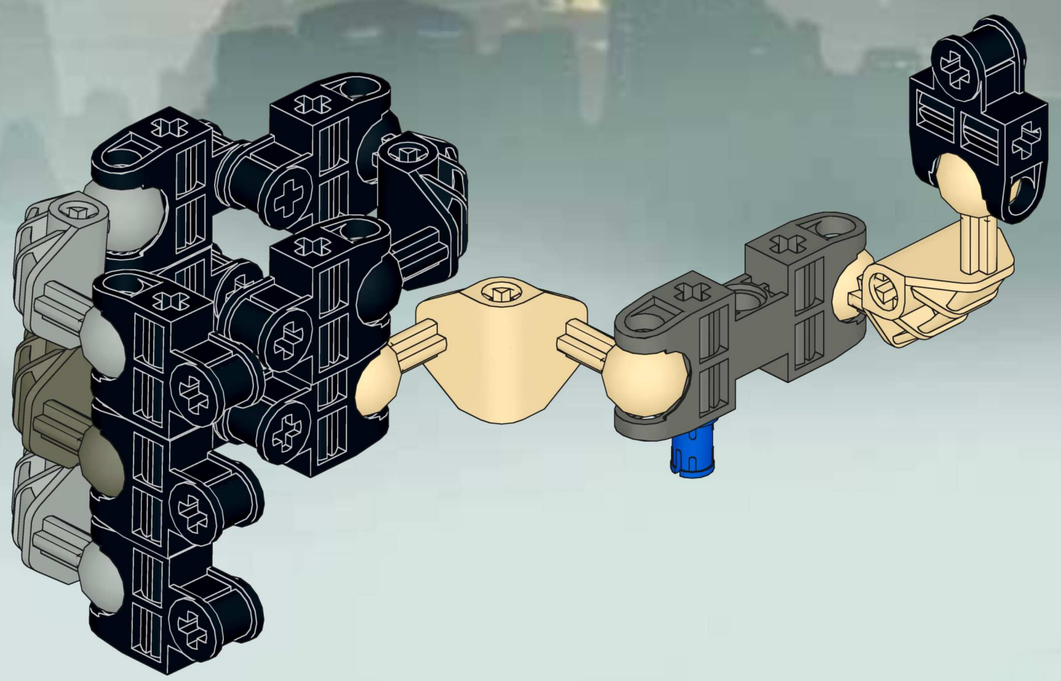

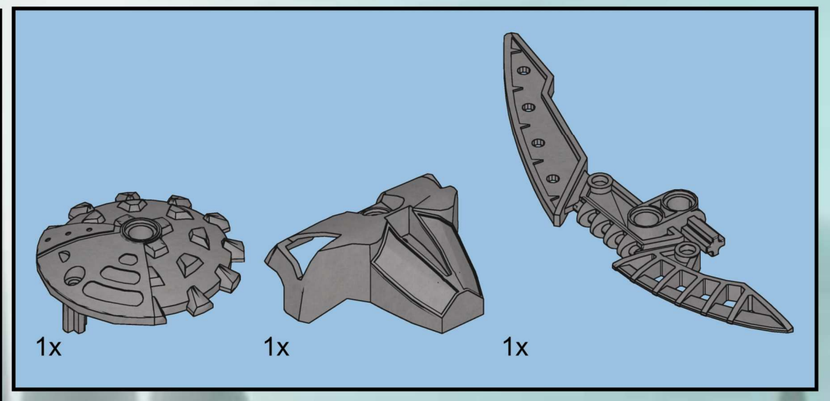

57

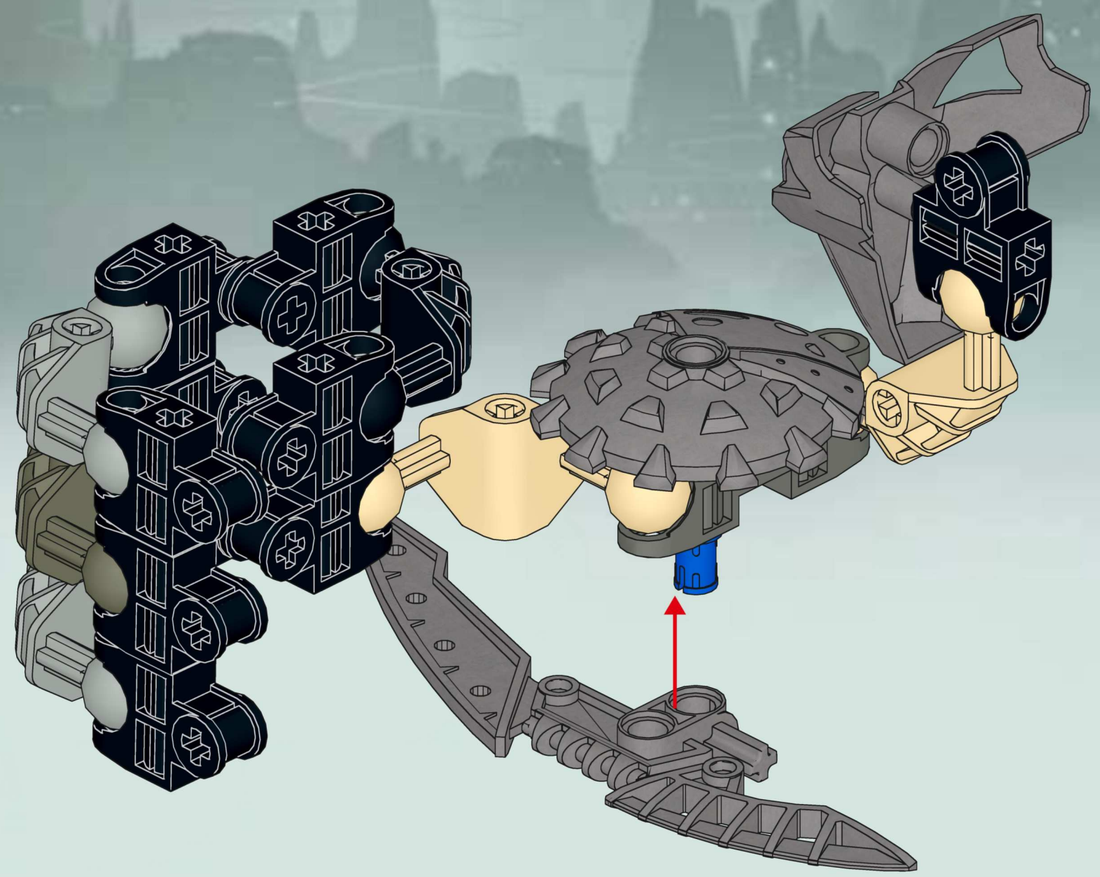

226

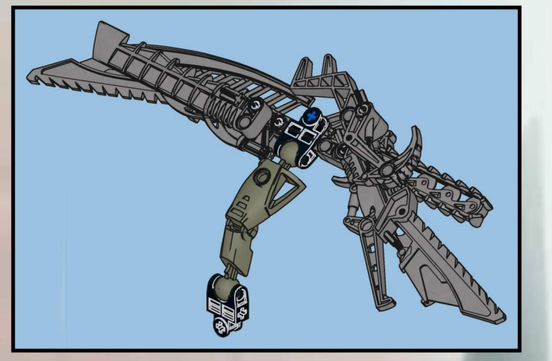

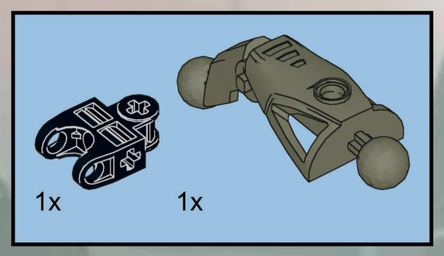

59

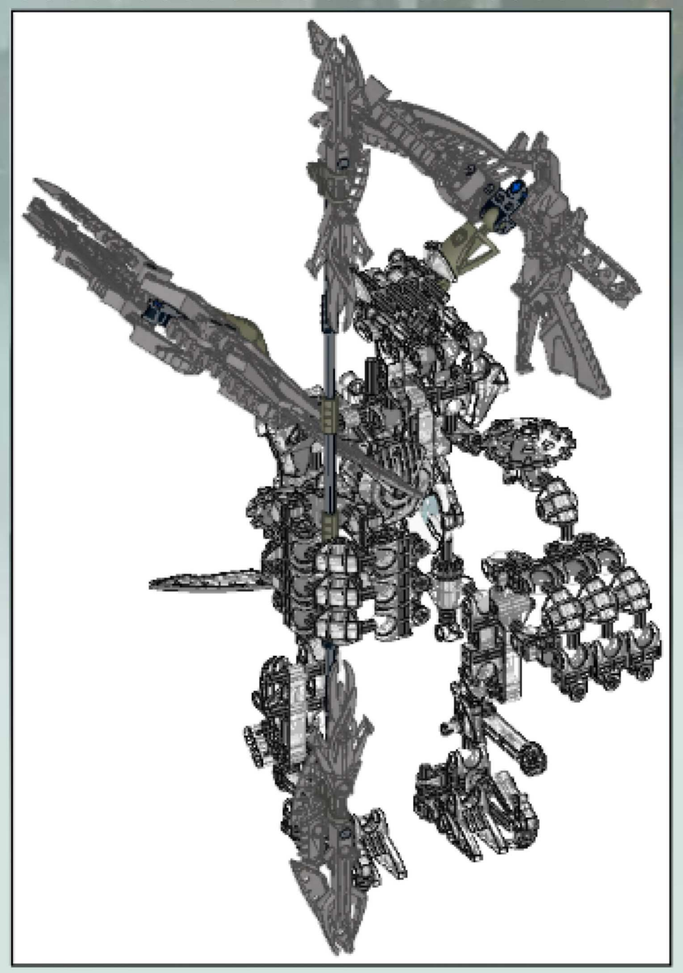

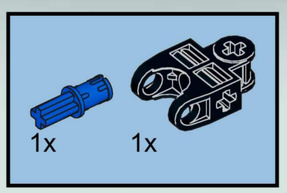

60

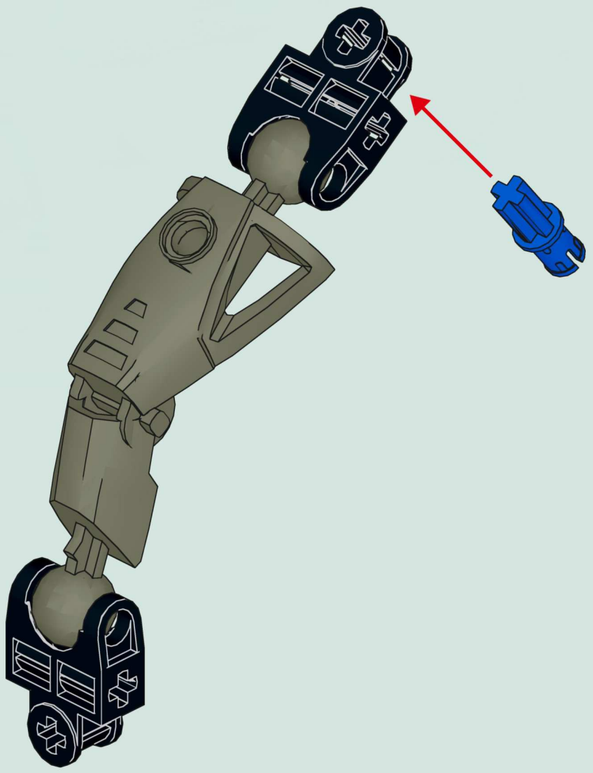

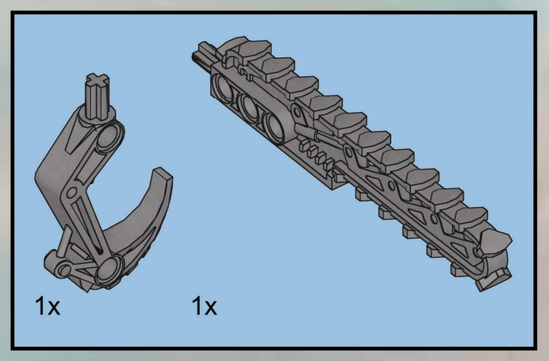

61

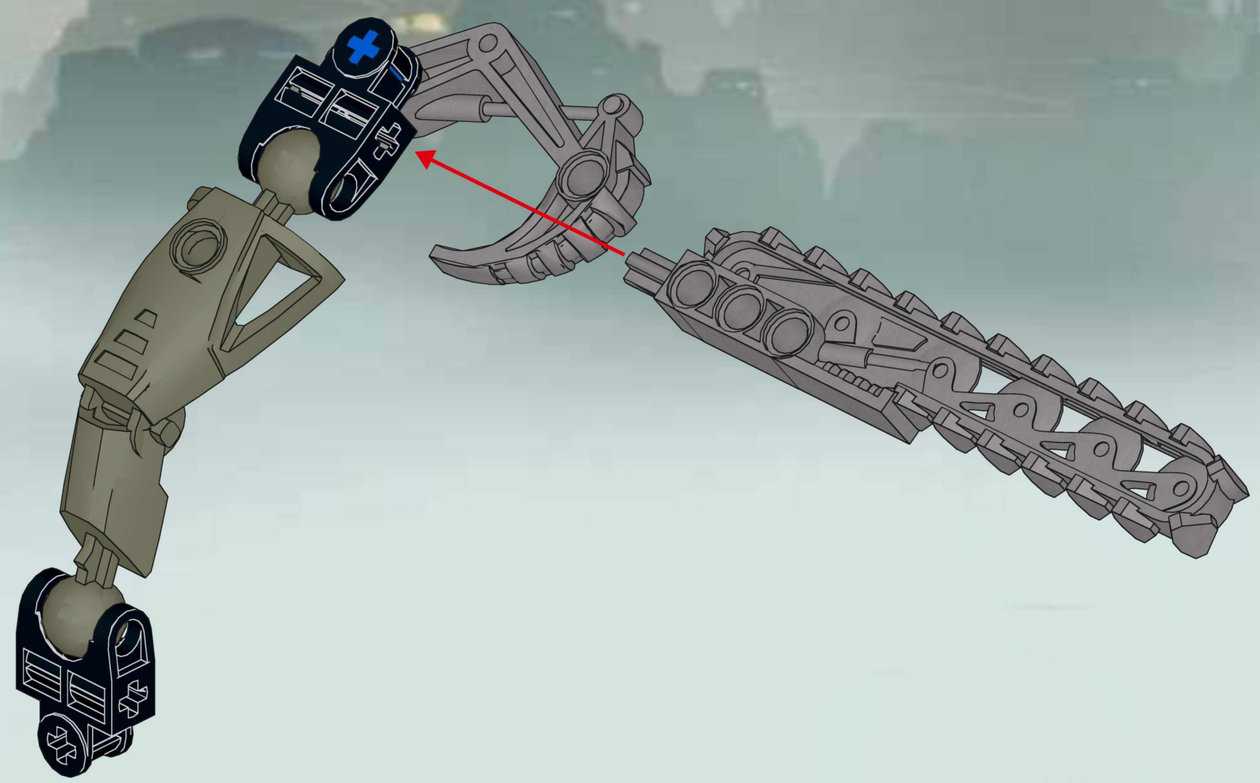

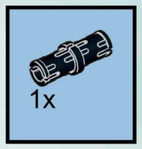

62

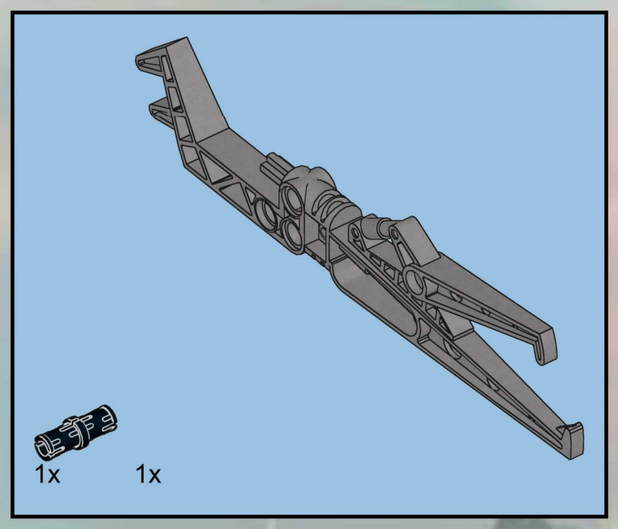

63

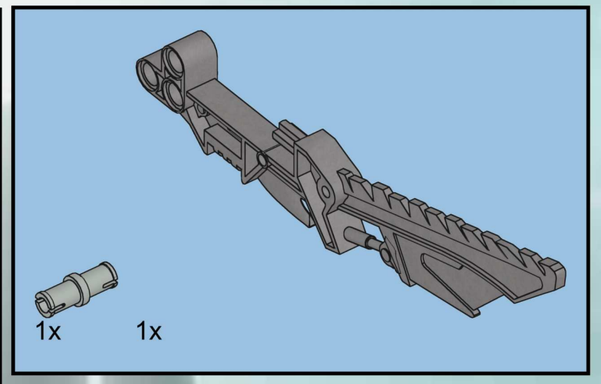

64

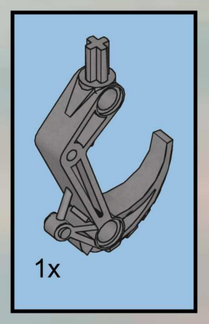

65

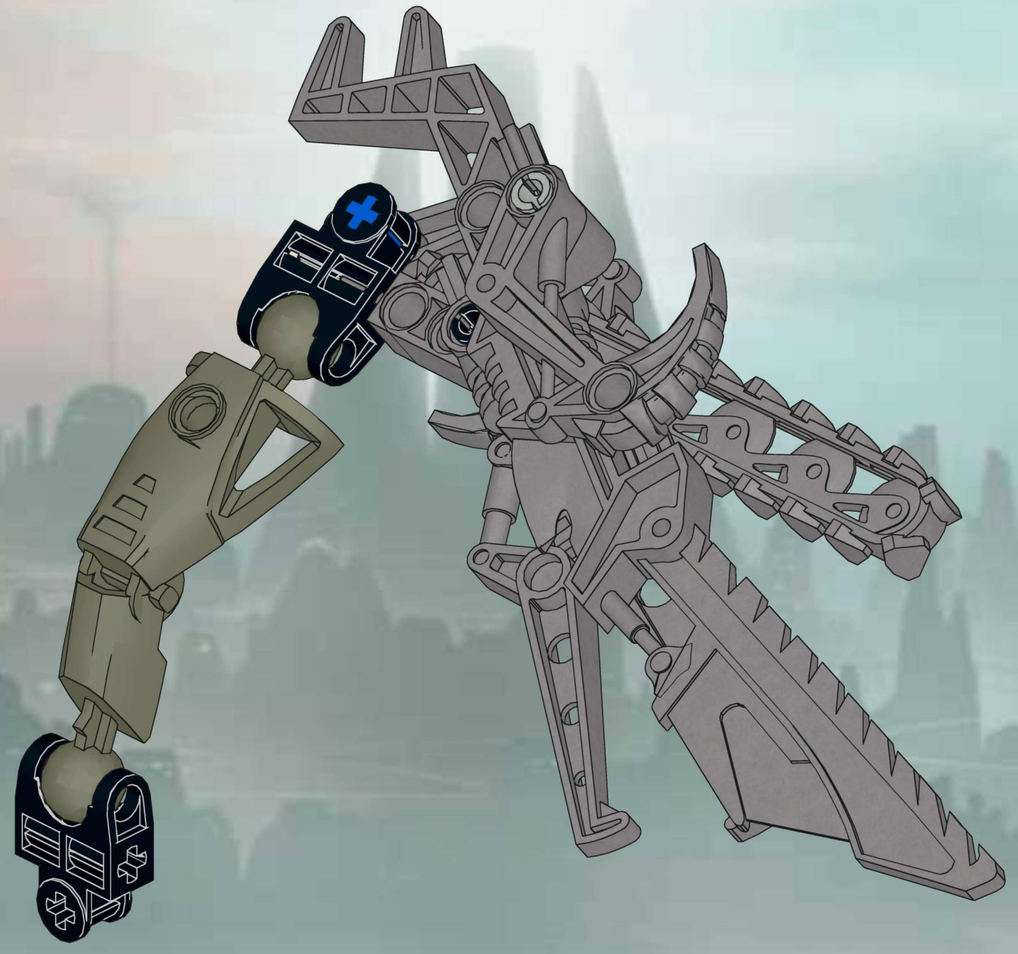

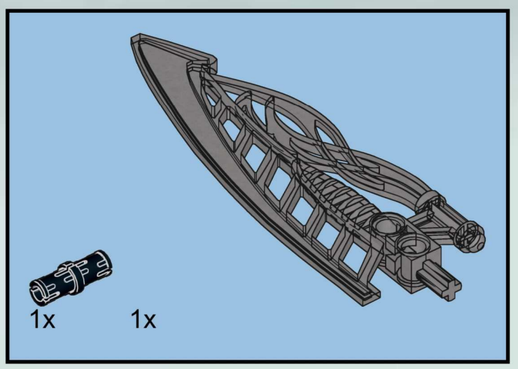

66

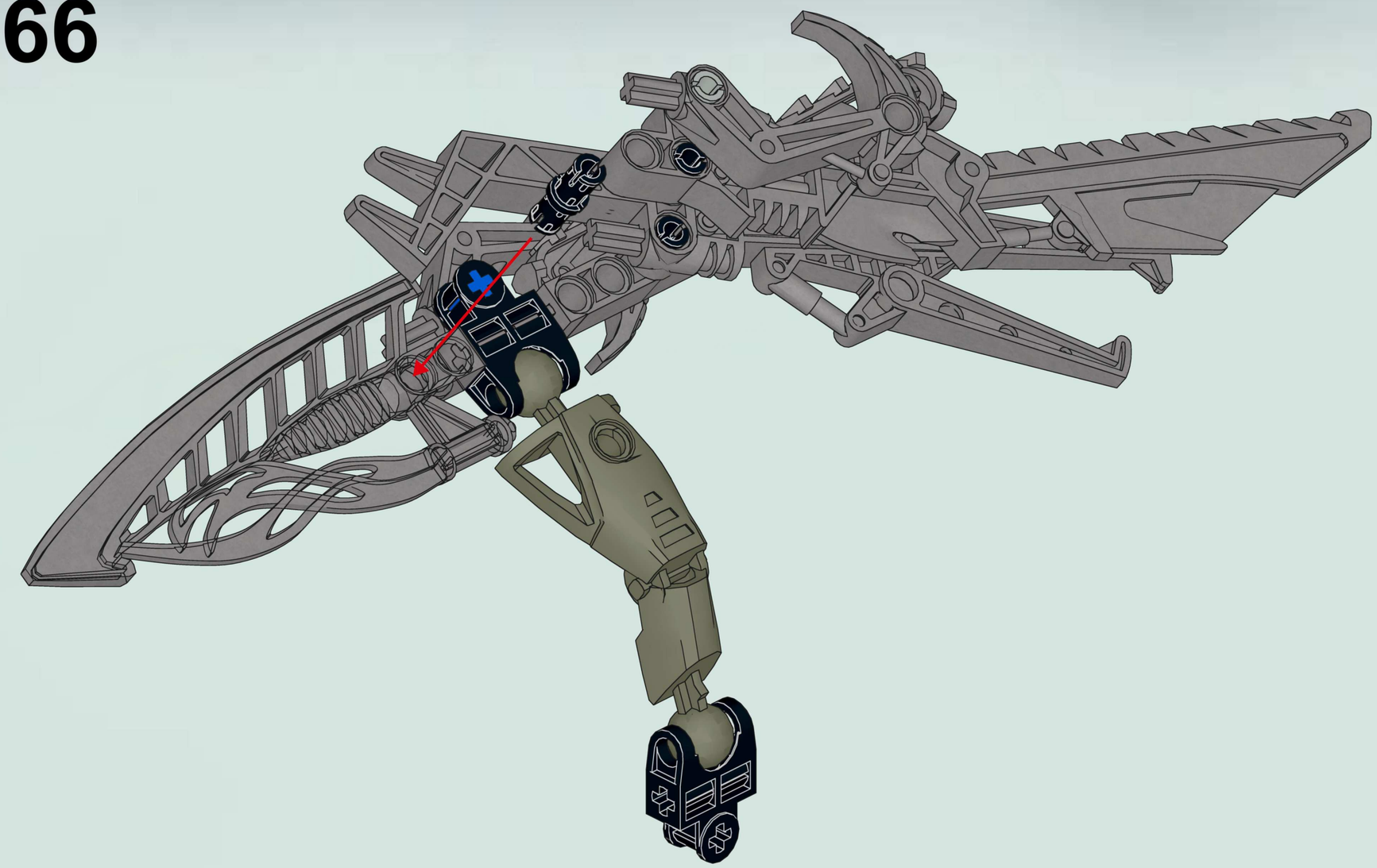

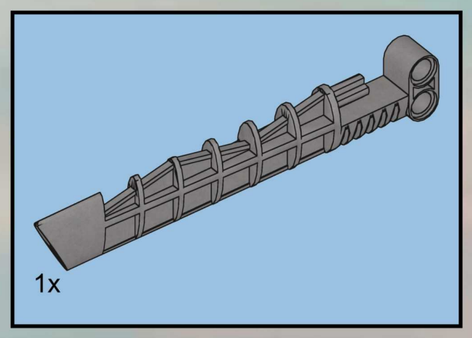

67

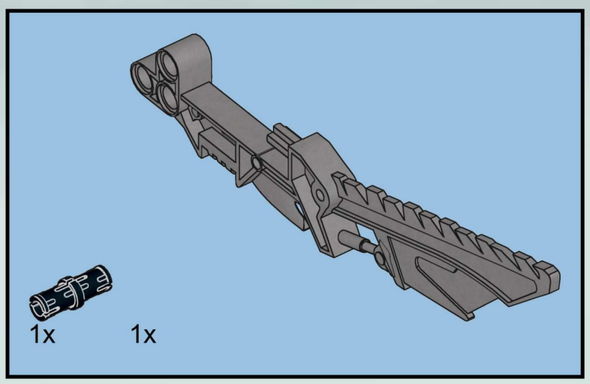

68

69

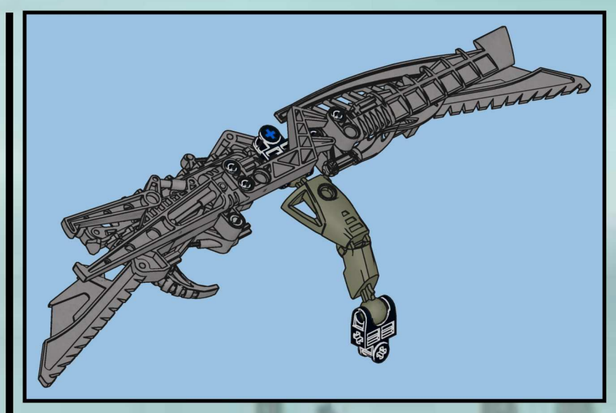

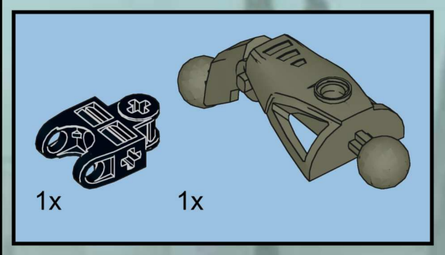

70

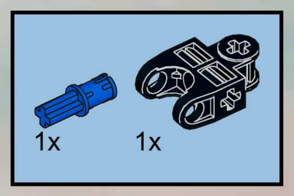

71

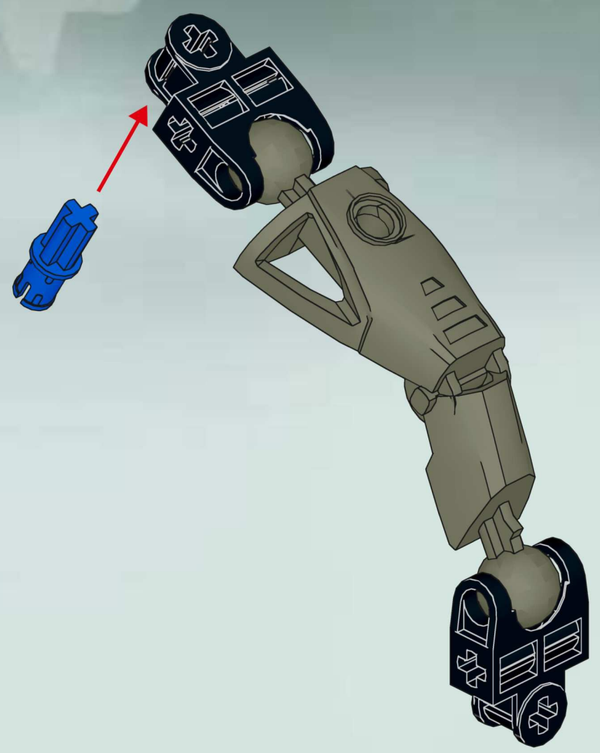

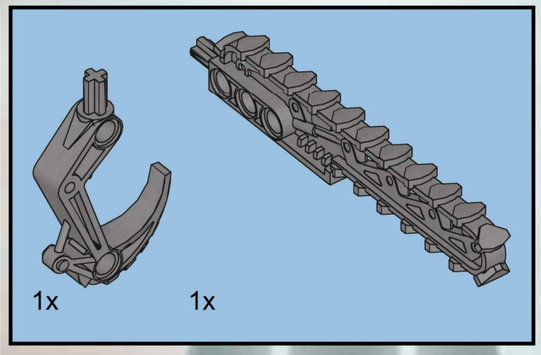

72

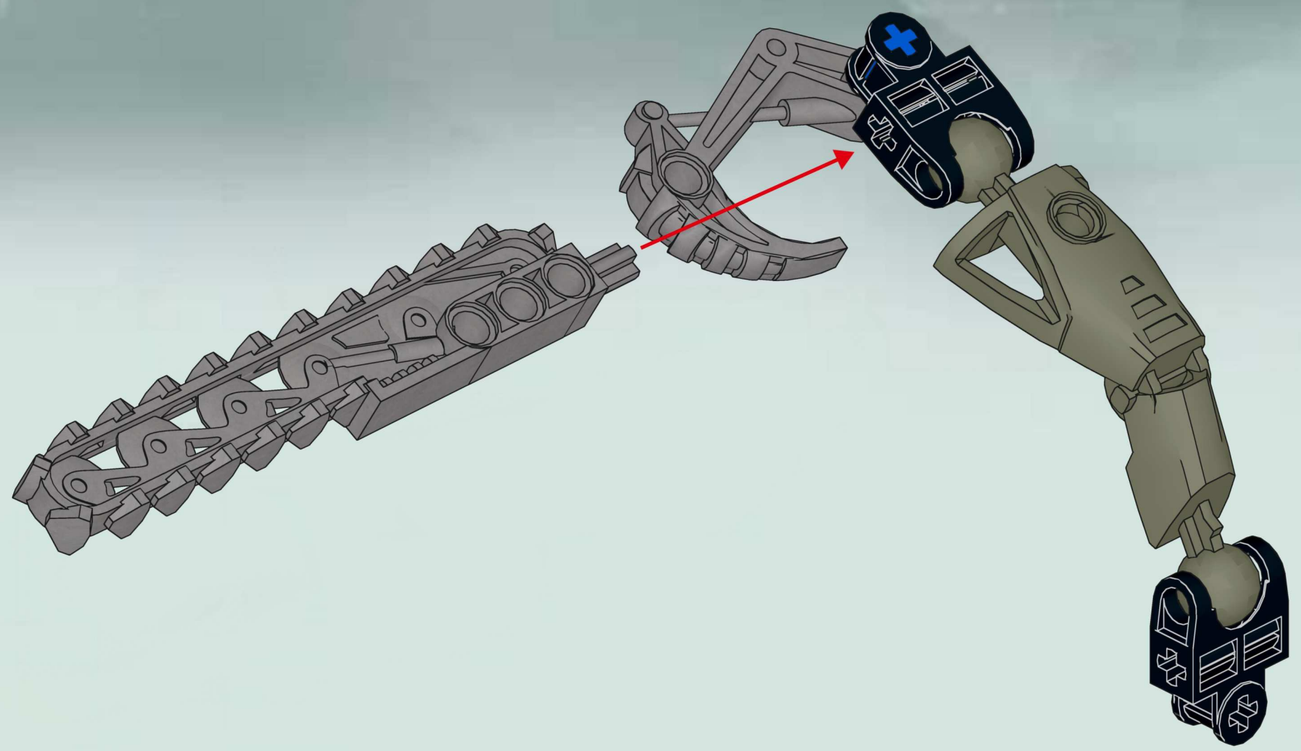

73

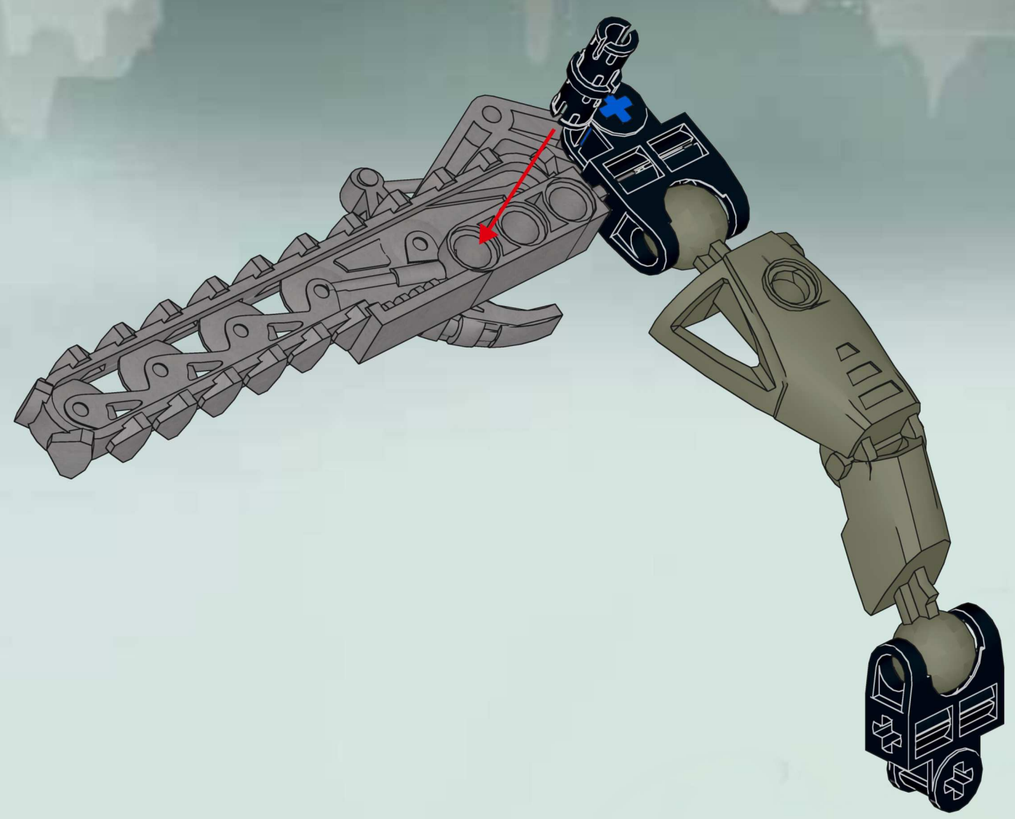

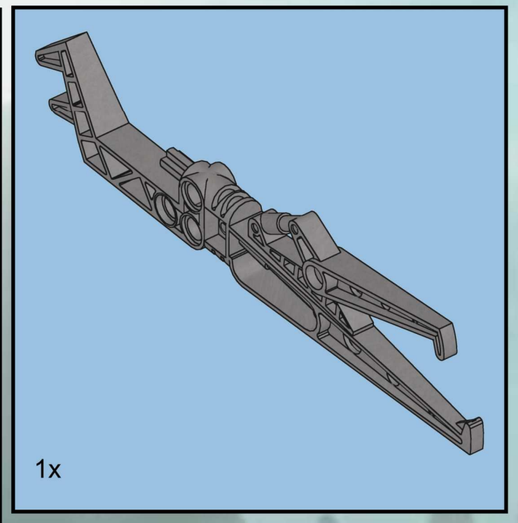

74

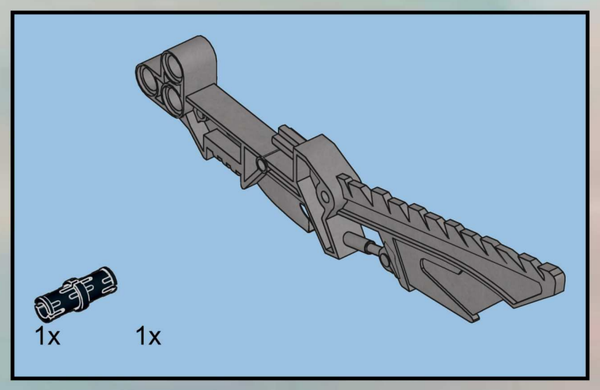

75

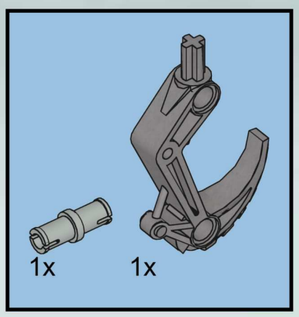

76

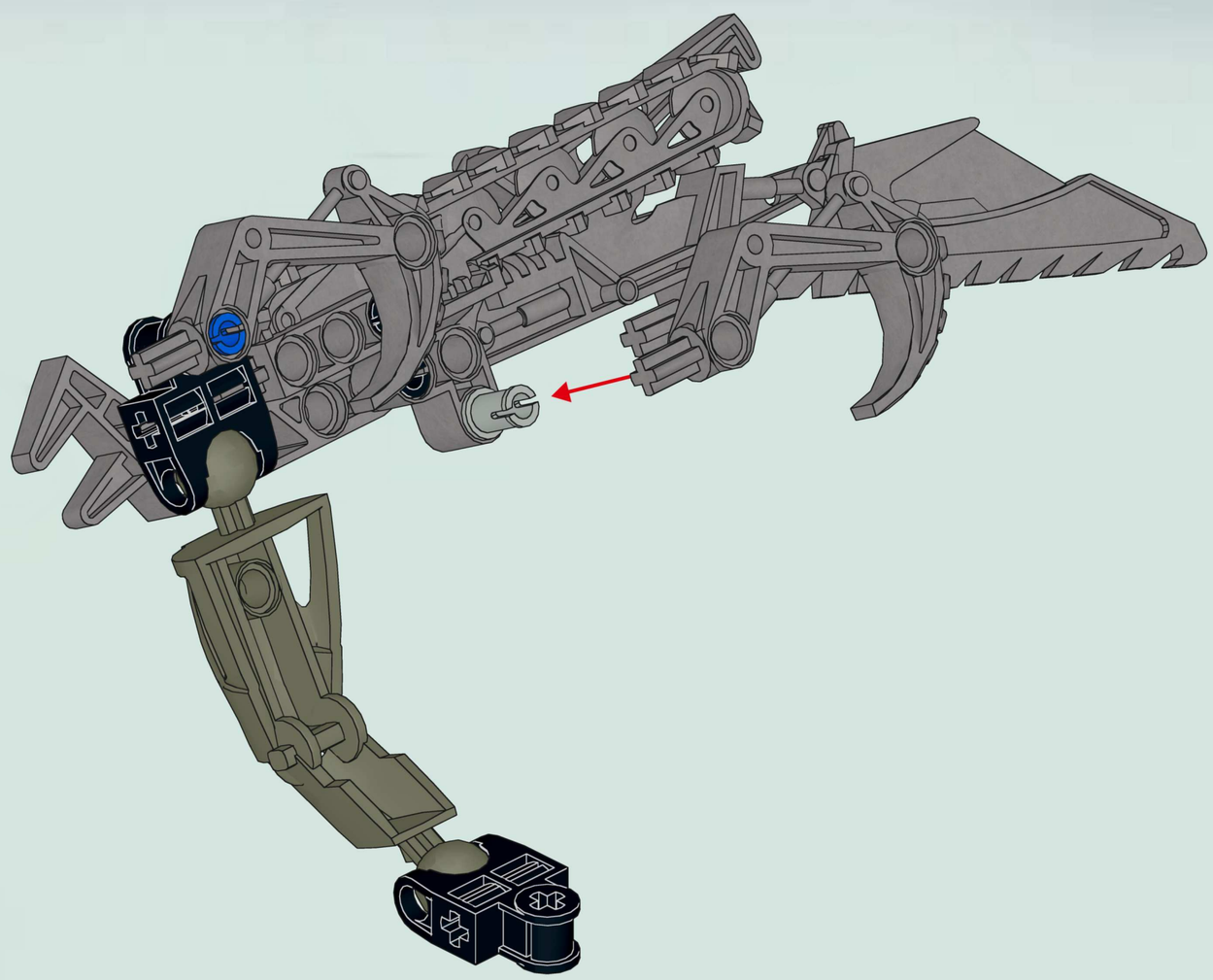

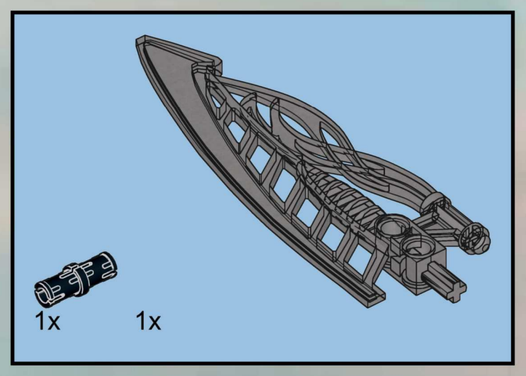

77

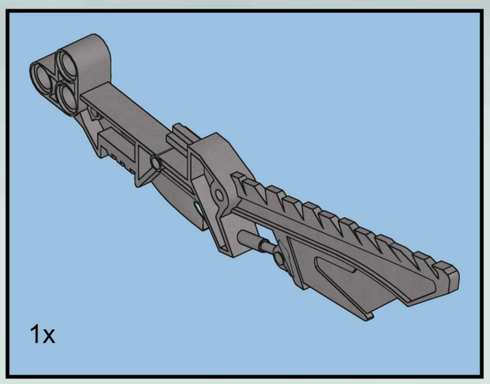

78

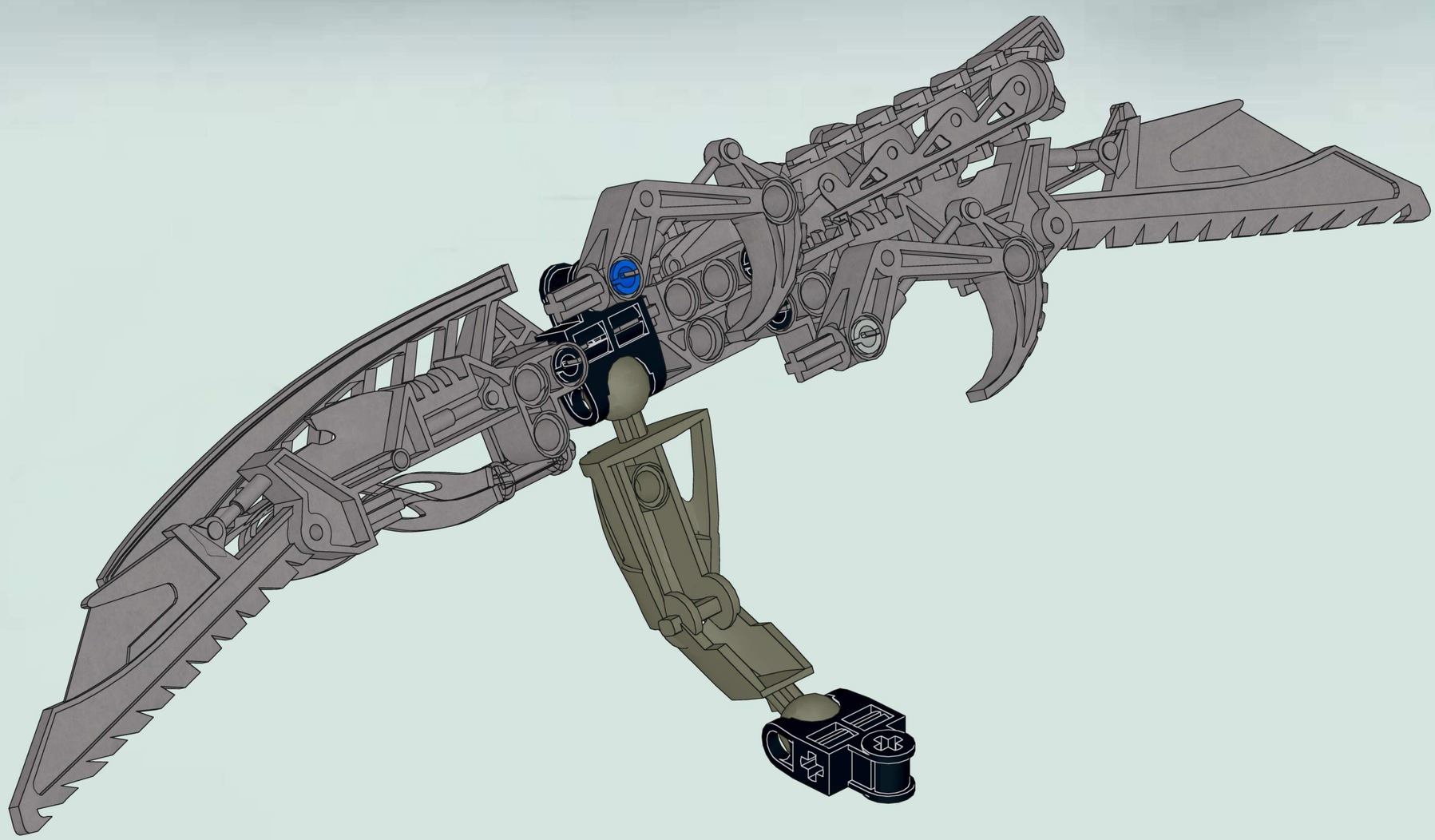

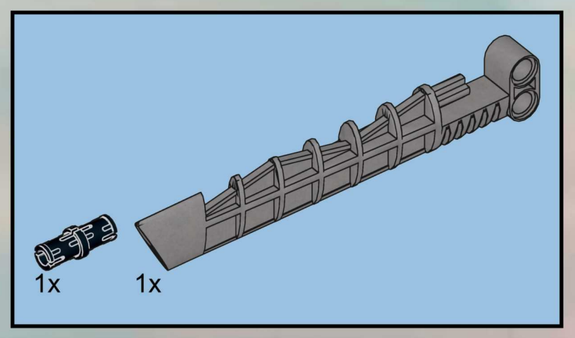

79

226

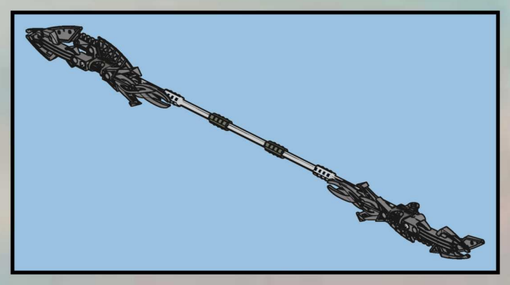

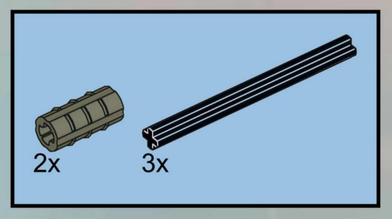

81

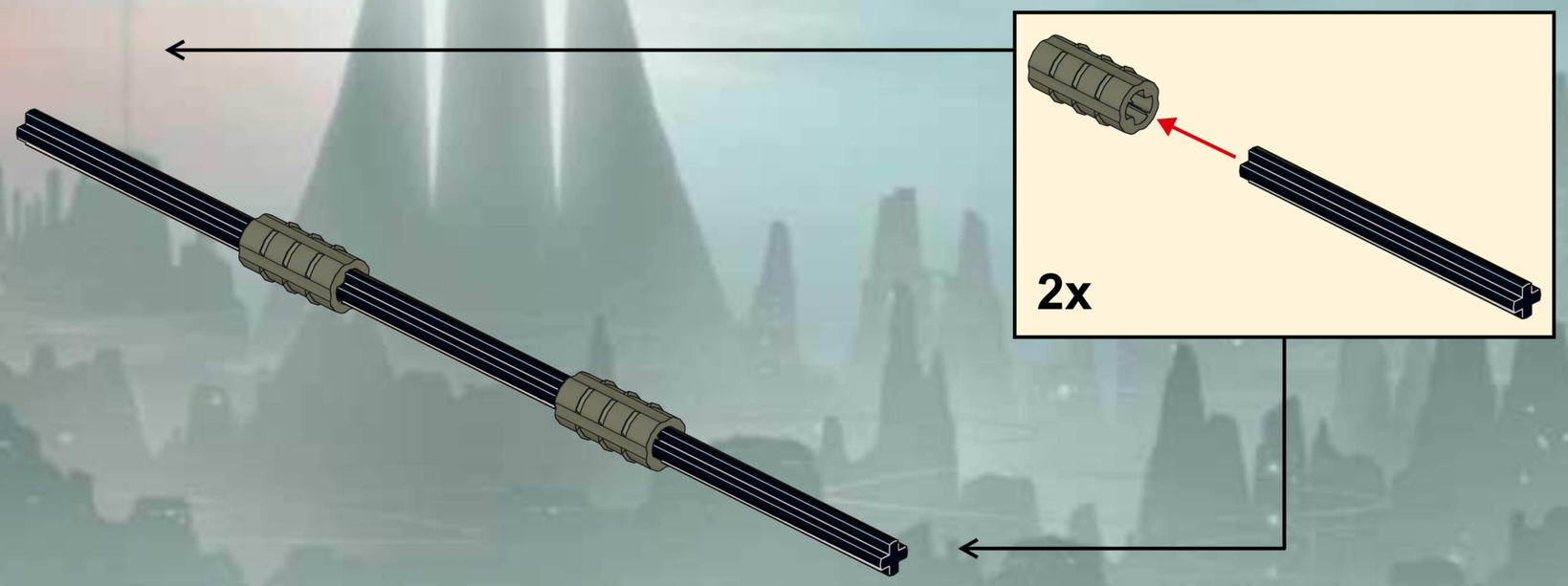

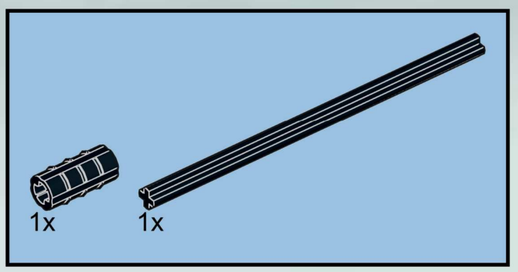

82

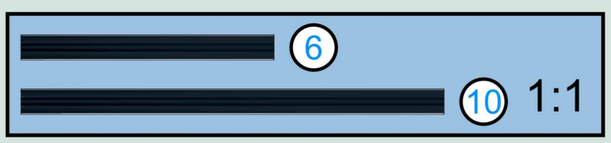

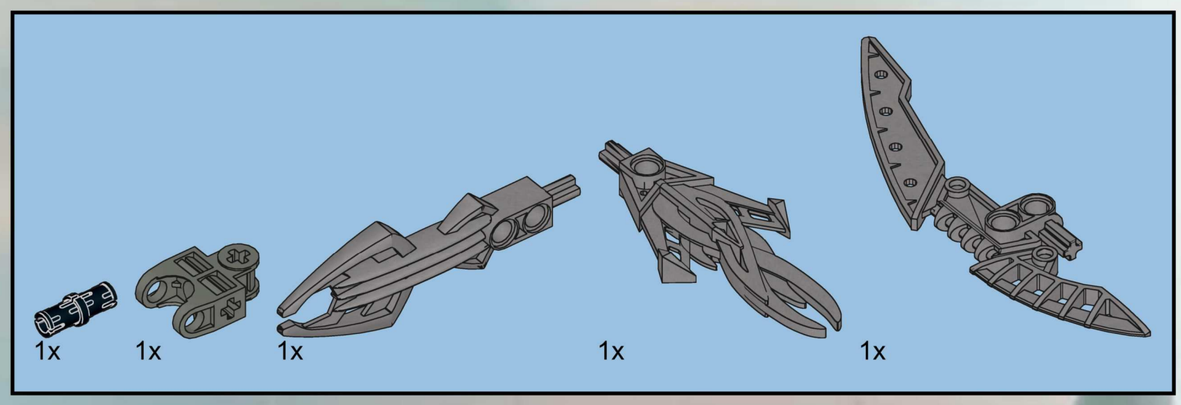

83

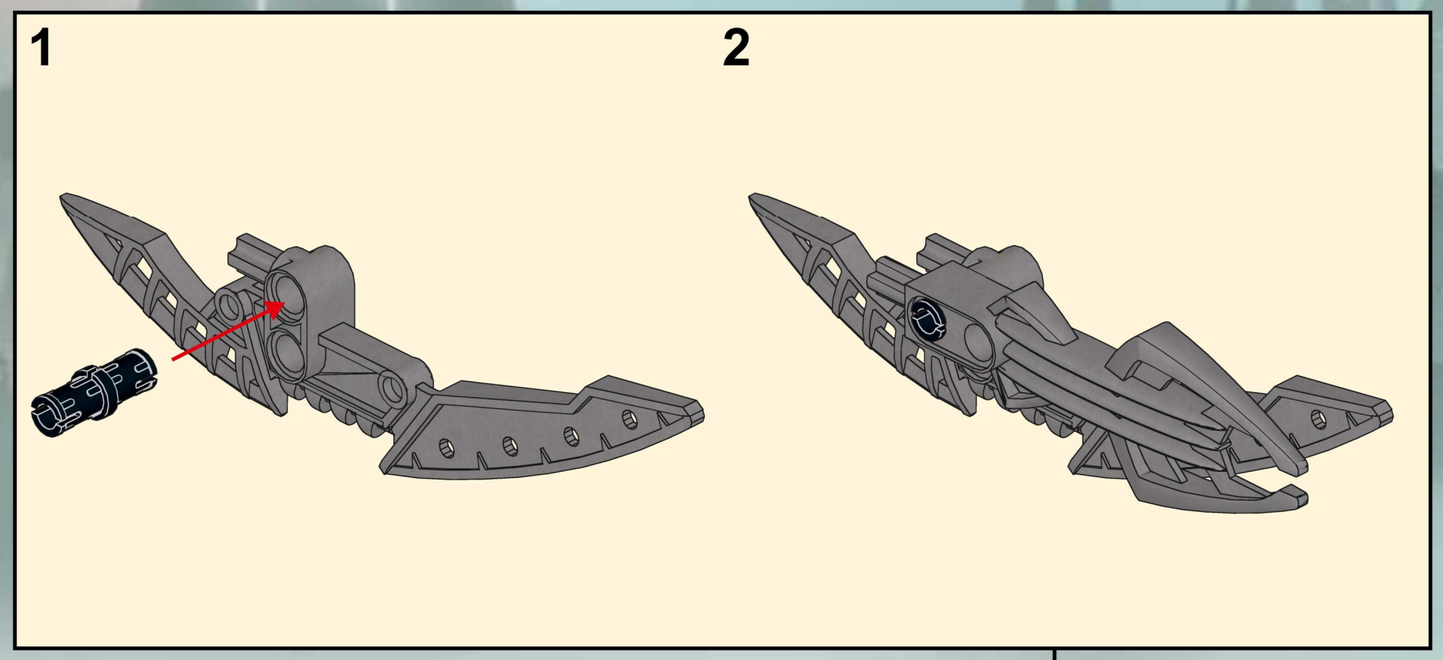

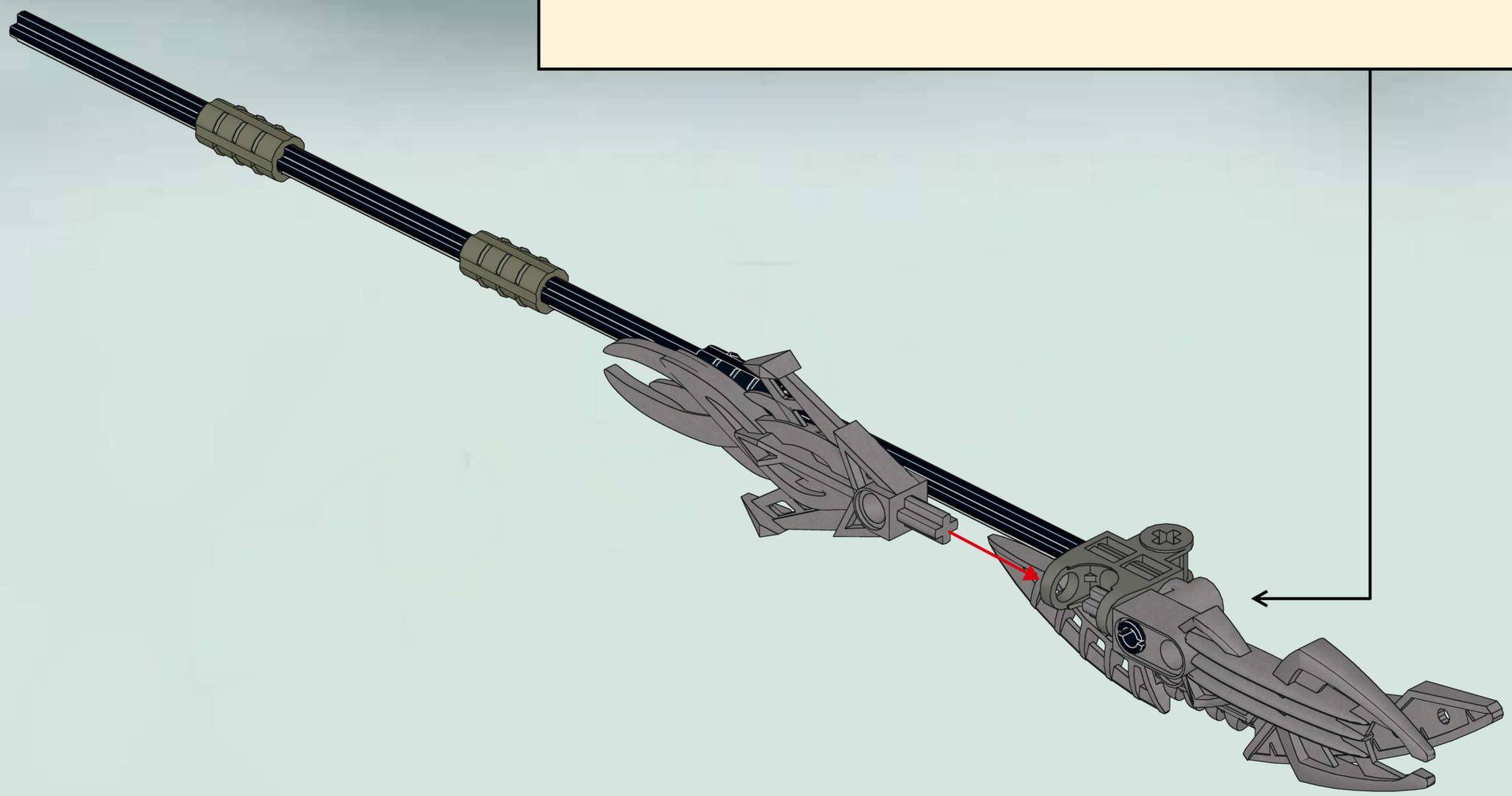

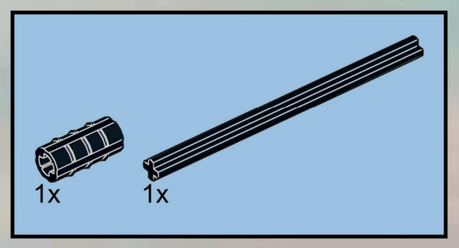

84

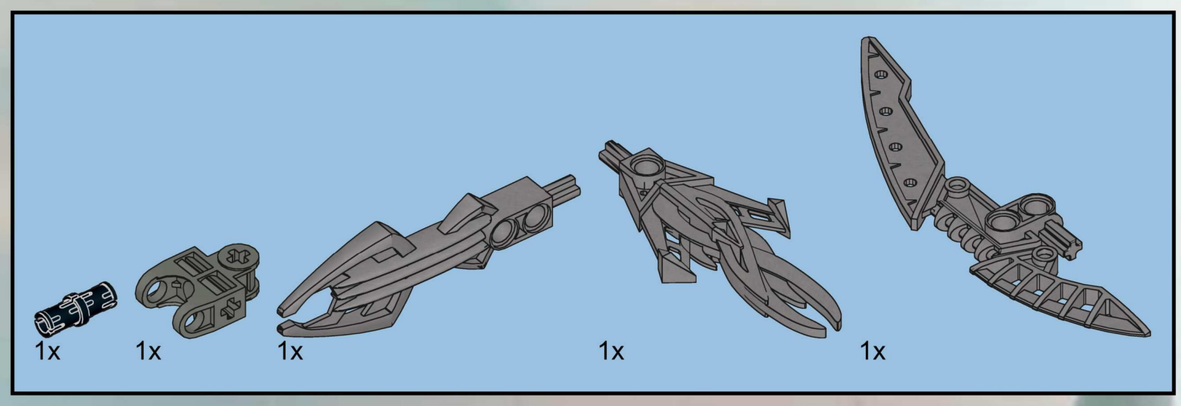

85

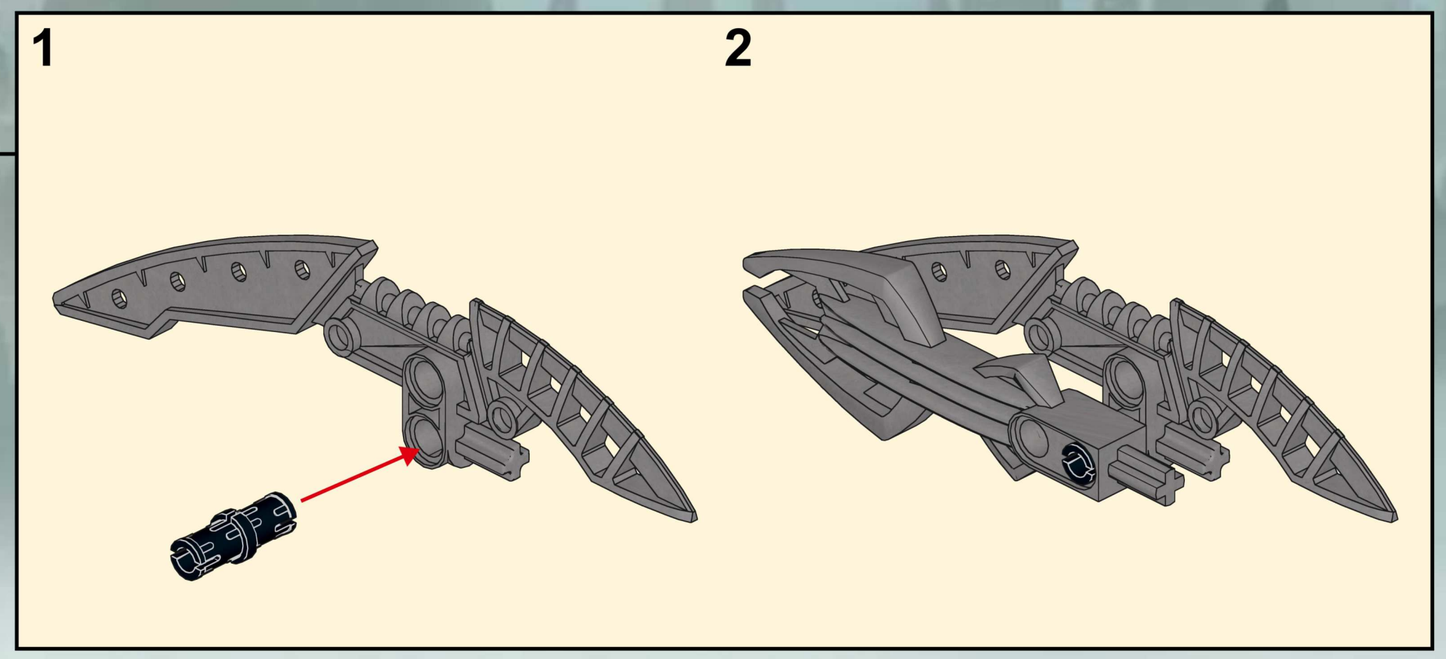

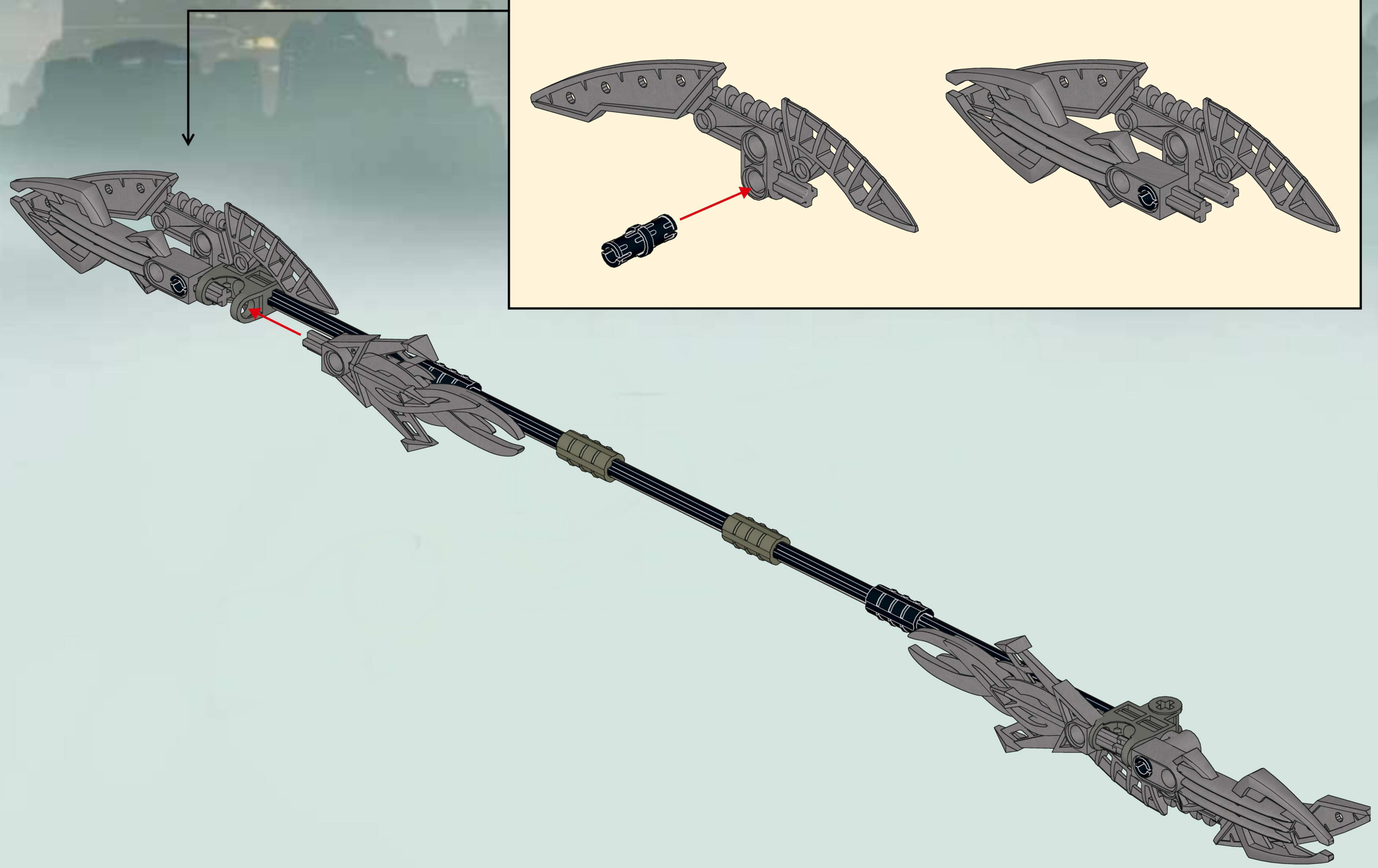

225

4x
41677
Black

23x
32062
Black

12x
2780
Black

3x
6538b
Black

2x
32039
Black

7x
4519
Black

2x
32034
Black

33x
32174
Black

6x
3705
Black

2x
32073
Black

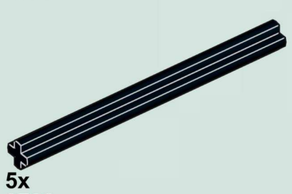
5x
3706
Black

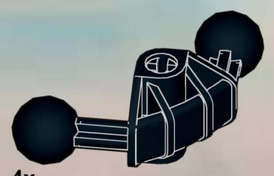
4x
41670
Black

1x
3707
Black

2x
41665
Black

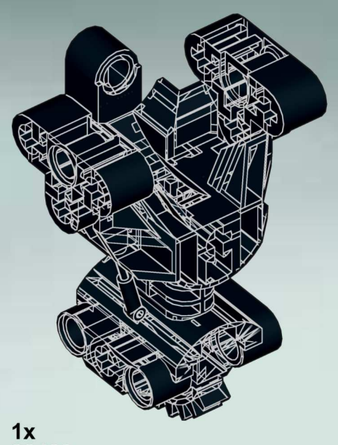
1x
32489
Black

1x
3737
Black

2x
6538b
Dark Gray

1x
32013
Dark Gray

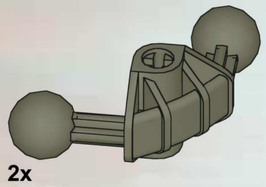
2x
41670
Dark Gray

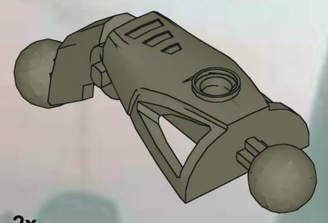
2x
43557
Dark Gray

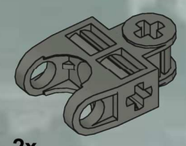
2x
32174
Dark Bluish Gray

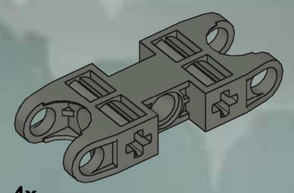
4x
47296
Dark Bluish Gray

3x
3713
Light Gray

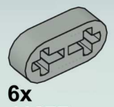
6x
41677
Light Gray

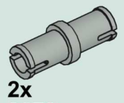
2x
3673
Light Gray

2x
32270
Light Gray

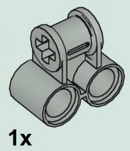
1x
32291
Light Gray

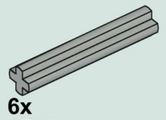
6x
4519
Light Gray

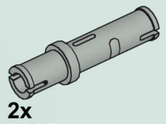
2x
32556
Light Gray

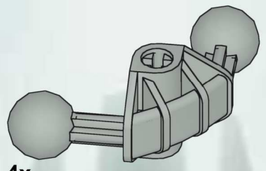
4x
41670
Light Gray

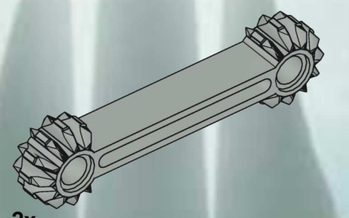
2x
41666
Light Gray

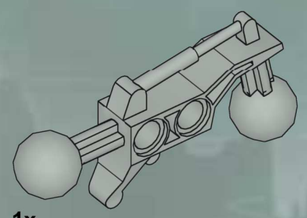
1x
32173
Light Gray

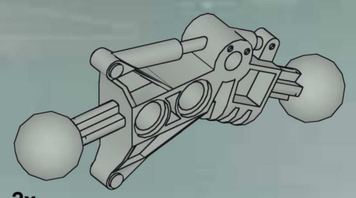
2x
32482
Light Gray

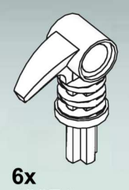
6x
42074
White

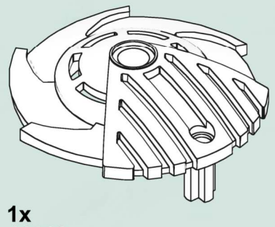
1x
41660
White

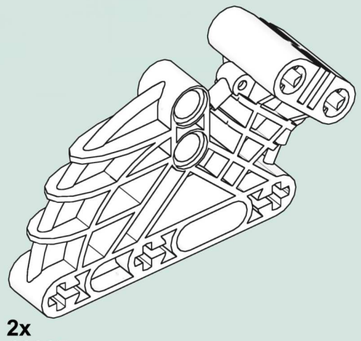
2x
41665
White

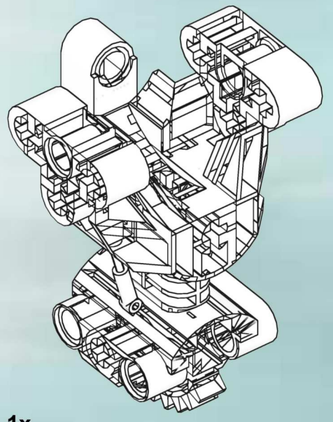
1x
32489
White

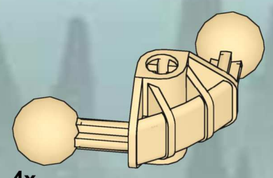
4x
41670
Tan

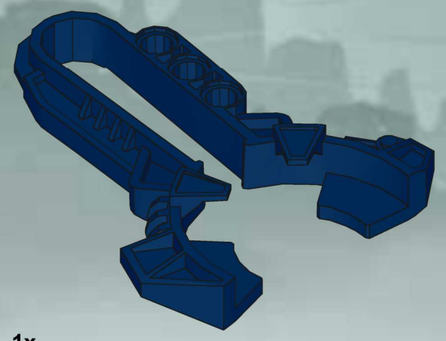
1x
47304
Dark Blue

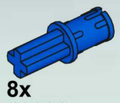
8x
43093
Blue

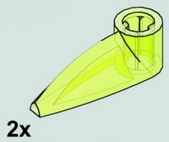
2x
x346
Trans-Neon Green

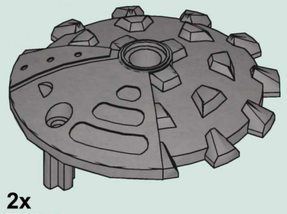
2x
45275
Flat Silver

6x
32551
Flat Silver

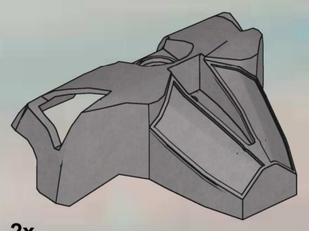

2x
43558
Flat Silver

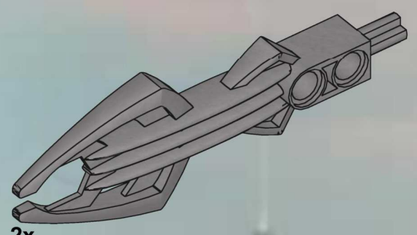

2x
44817
Flat Silver

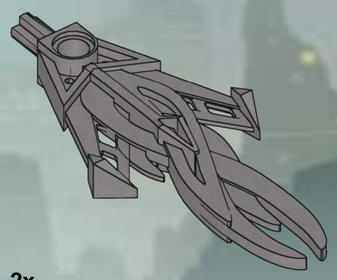

2x
44808
Flat Silver

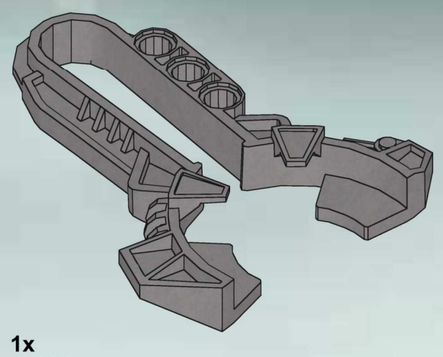

1x
47304
Flat Silver

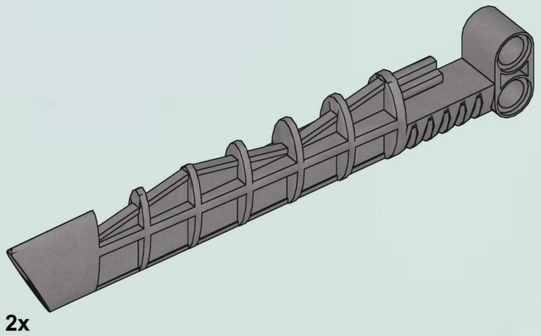

2x
47314
Flat Silver

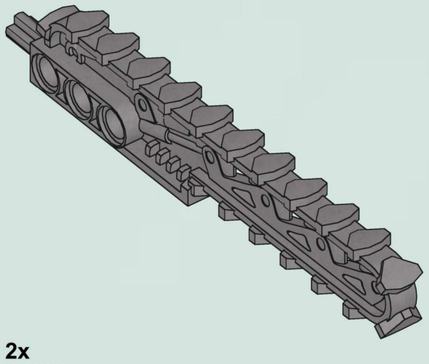

2x
44034
Flat Silver

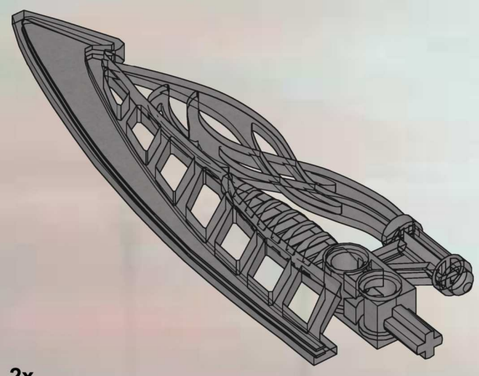

2x
44035
Flat Silver

3x
44813
Flat Silver

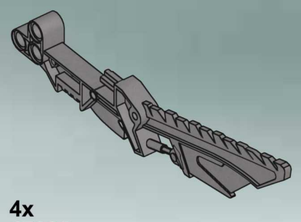

4x
47335
Flat Silver

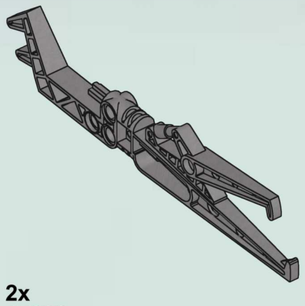

2x
47338
Flat Silver

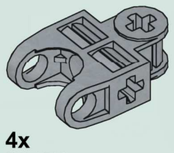

4x
32174
Pearl Light Gray

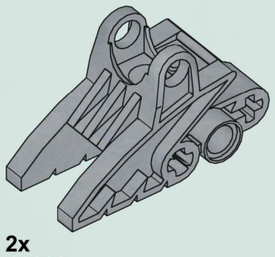

2x
41668
Pearl Light Gray

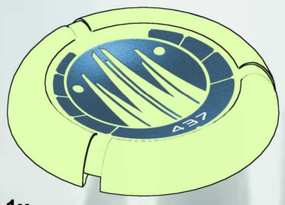

1x
32533pb437
Glow in Dark Opaque

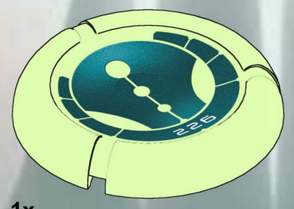

1x
32533pb226
Glow in Dark Opaque

TOA HORDIKA
VAKAMA
8736

TOA HORDIKA
NOKAMA
8737

TOA HORDIKA
WHENUA
8738

TOA HORDIKA
ONEWA
8739

TOA HORDIKA
MATAU
8740

TOA HORDIKA
NUJU
8741

VISORAK
VOHTARAK
8742
VISORAK
ROPORAK
8745
VISORAK
BOGGARAK
8743
VISORAK
SUUKORAK
8747
VISORAK
KEELERAK
8746
VISORAK
OOHNORAK
8744

ROODAKA
8761
SIDORAK
8756

Win!
Gagne!
Gewinne!
当たります

WIN LEGO® PRODUCTS
We would like to know what you think about our new LEGO® product. If you could help us by answering a few questions you are in with a chance of winning an exciting LEGO prize. It will only take you about 3 minutes! Log on to the web address below for further instructions.
We would really like to hear what you think about your new LEGO product. If you'd like to help us, go to the web address below for further instructions.

GAGNE DES PRODUITS LEGO®
Nous aimerions savoir ce que tu penses de ton nouveau produit LEGO®. Si tu veux bien nous aider en repondant à quelques questions, tu recevras peut-être bientôt un fantastique prix LEGO. Et cela ne te prendra que 3 minutes environ ! Tu obtiendras davantage d'informations en visitant le site Internet indiqué ci-dessous.
Nous aimerions savoir ce que tu penses de ton nouveau produit LEGO. Si tu souhaites nous aider, rends-toi à l'adresse Internet ci-dessous où tu trouveras des instructions supplémentaires.

GEWINNE LEGO® PRODUKTE
Wir sind sehr an deiner Meinung über dein neues LEGO® Produkt interessiert. Wenn du uns den Gefallen tust und ein paar fragen beantwortest, kannst du einen tollen LEGO Preis gewinnen. Das Ganze dauert nur etwa 3 Minuten! Gehe einfach zu der unten angegebenen Webadresse - dort findest du weitere Informationen.
Wir möchten gerne wissen, was Sie von Ihrem neuen LEGO Produkt halten. Wenn Sie uns helfen möchten, besuchen Sie bitte die u.a. Website, auf der Sie alles Weitere erfahren.

Estimado usuario LEGO®
Al contestar algunas preguntas en inglés, francés, alemán o japonés, en el sitio www.acnielsen.aim.dk/lego , podrás participar en el sorteo de algunos valiosos premios LEGO®.

Caro Consumidor da LEGO®
Ao responder a algumas perguntas em Inglês, Francês, Alemão ou Japonês no endereço www.acnielsen.aim.dk/lego irá participar num concurso para ganhar valiosos prémios da LEGO®.

Kedves Ifjú LEGO® Vevőnk
Ha ellátogatsz a www.acnielsen.aim.dk/lego honlapra és ott angol, francia, német vagy japán nyelven megválaszolsz néhány kérdést, akkor részt veszel egy versenyben, amelyben értékes LEGO® díjakat nyerhetsz.

抽選でレゴ®製品が当たります
私たちは、皆さんが今買いたいと思のレゴ®製品についてどんな意見をお持ちか、知りたいと思っています。質問に答えて、新しいレゴ製品の抽選に応募しませんか。アンケートの回答には、3分間ほどしかかかりません！詳しくは、以下のウェブアドレスにアクセスしてください。

www.acnielsen.aim.dk/LEGO

LEGO, the LEGO logo, the CLIKITS logo and BIONICLE are trademarks of the LEGO Group. ©2005 The LEGO Group.
Ferrari, all associated logos and the distinctive designs are trademarks of Ferrari S.p.A.
The body of the Ferrari car is protected as Ferrari property under trade dress and/or design regulations.

2005

©2005 The LEGO Group.

4280187

www.bionicle.com

LEGO