Minion
Instructions

Table of Contents

Left Foot	Pg 3
Right Foot	Pg 30
Calves	Pg 57
Thighs	Pg 70
Torso	Pg 82
Left Arm	Pg 167
Right Arm	Pg 184
Left Hand	Pg 201
Right Hand	Pg 214
Head	Pg 228
Bill of Materials	Pg 262

1

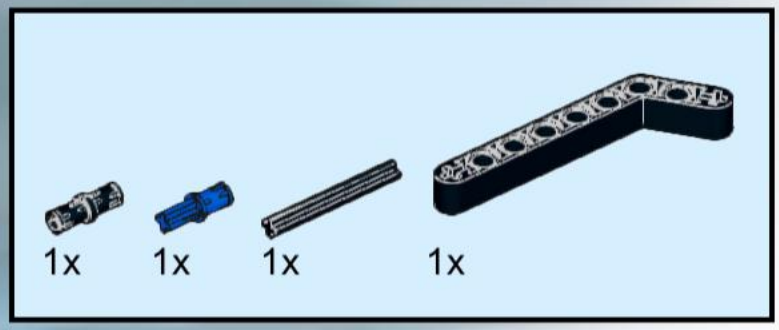

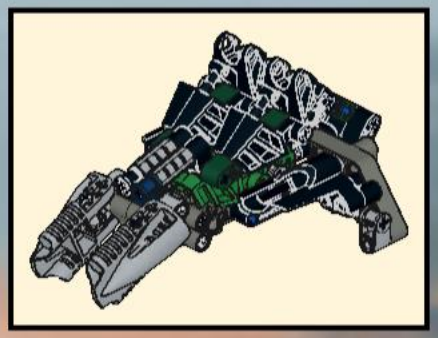

2

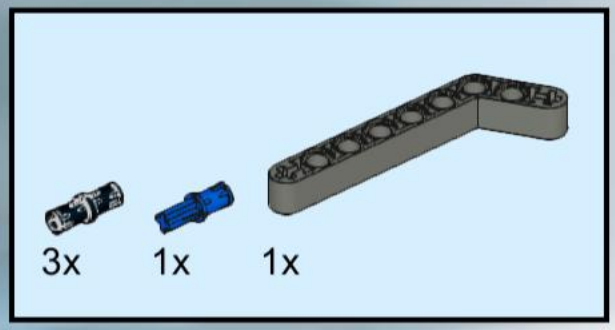

3

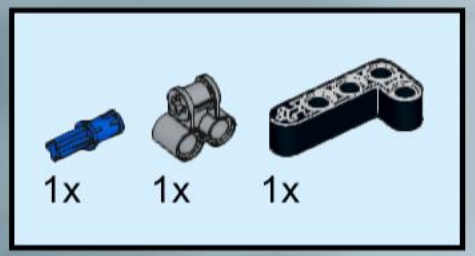

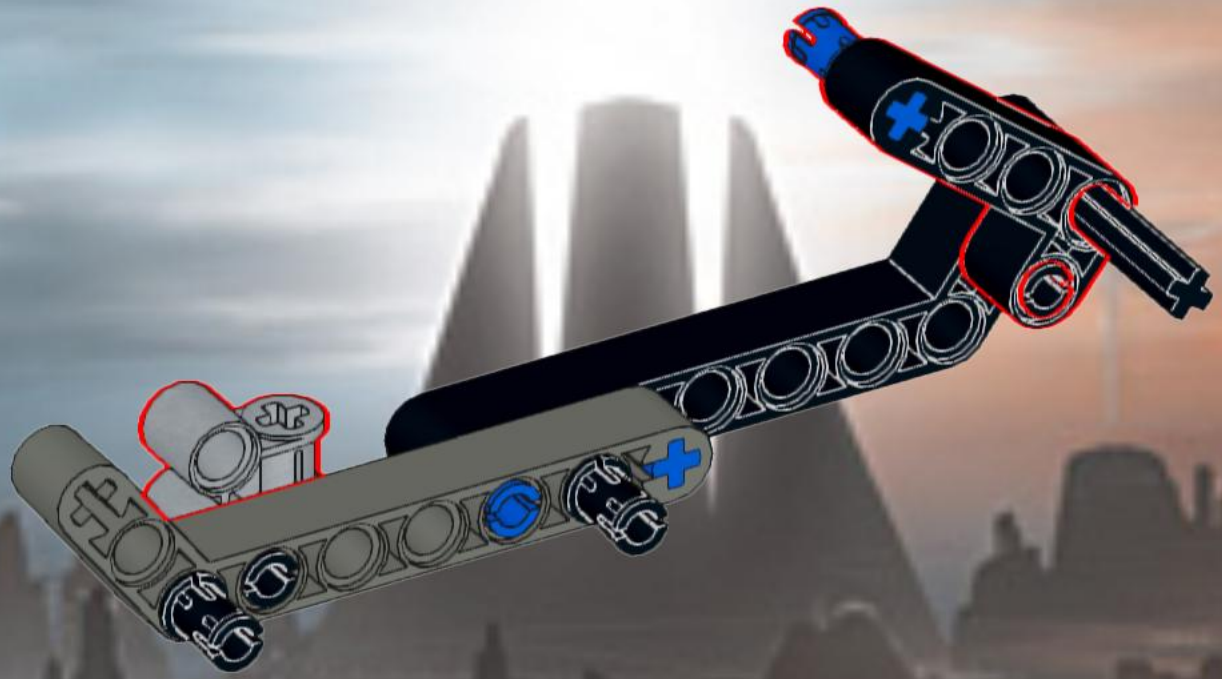

4

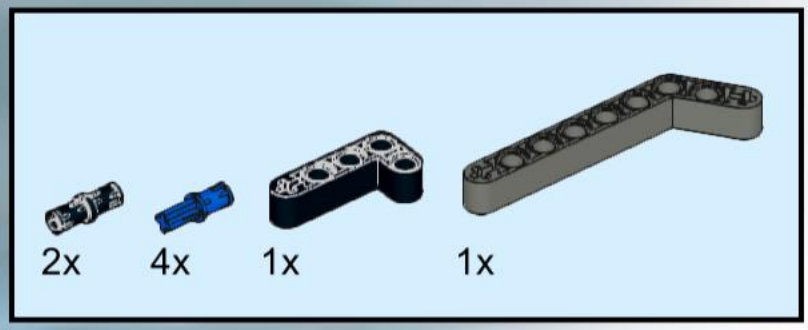

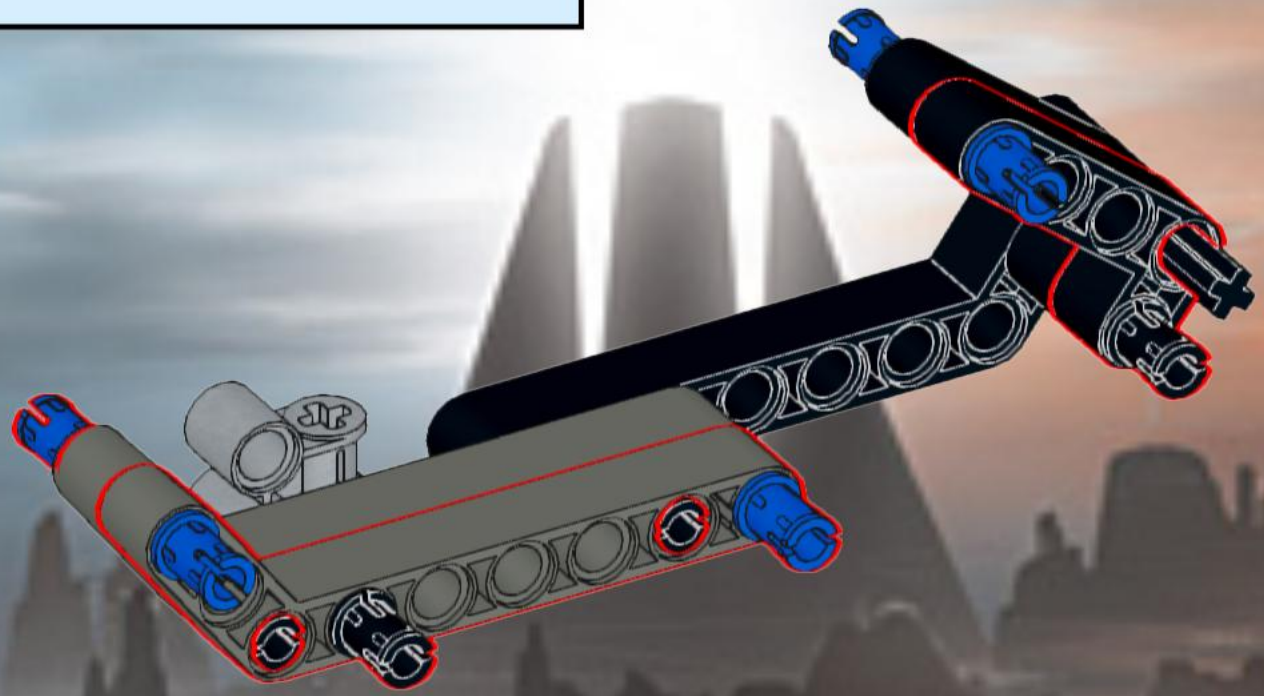

5

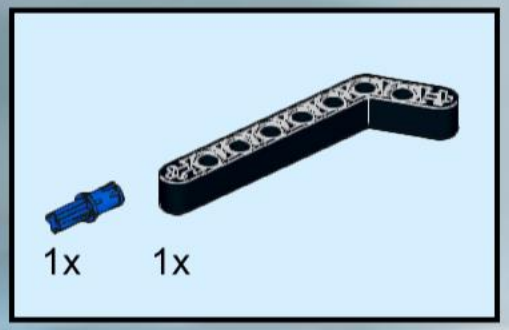

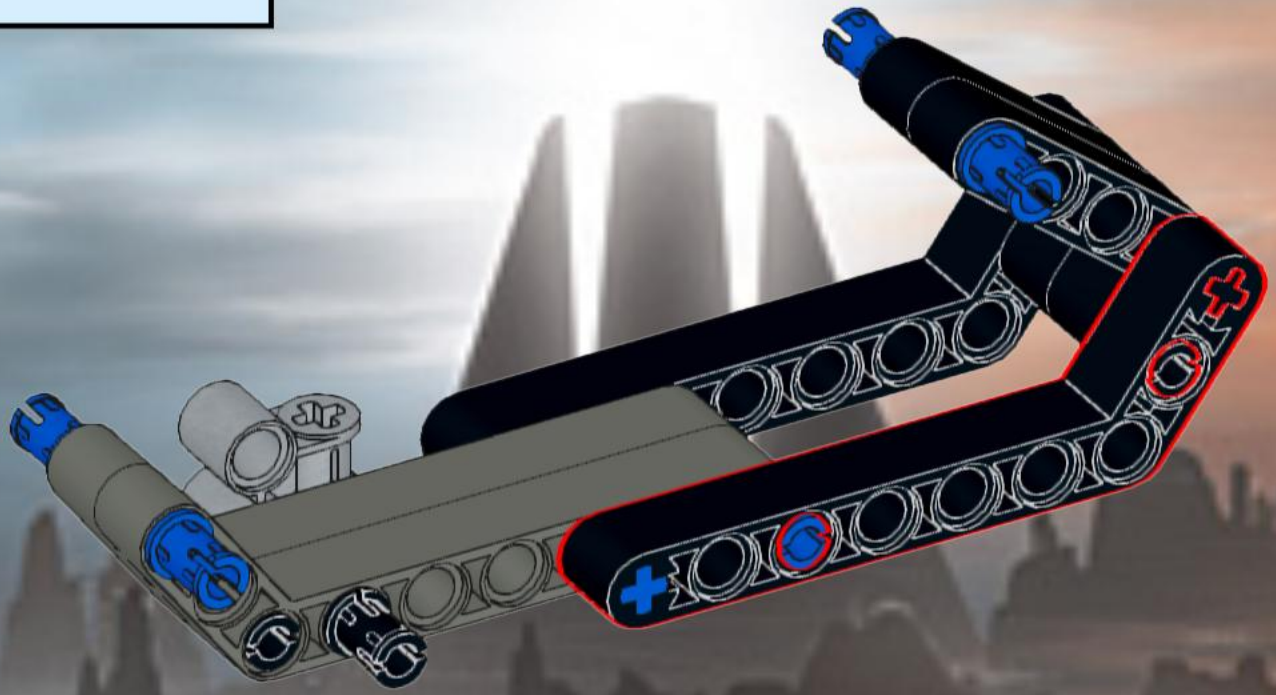

6

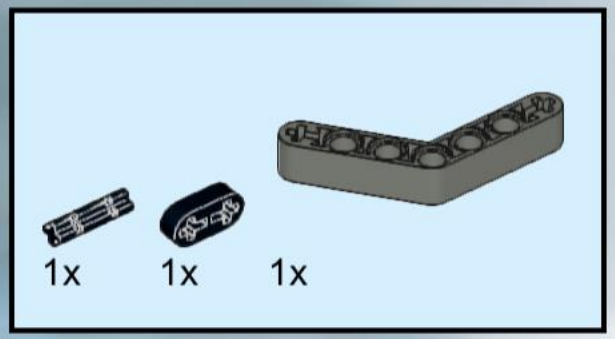

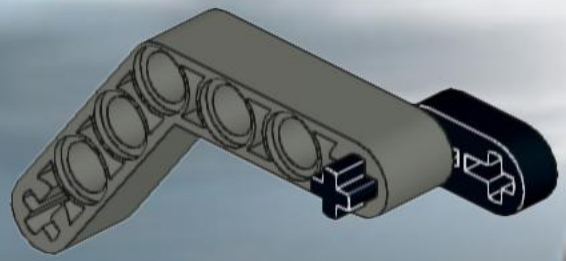

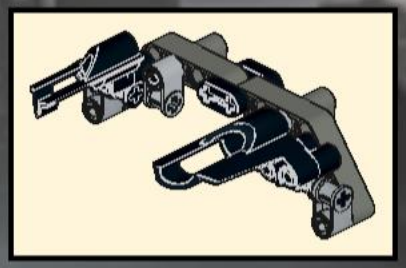

7

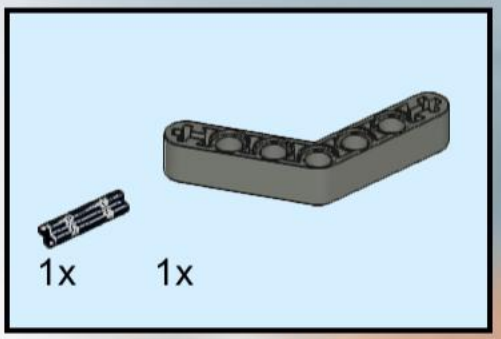

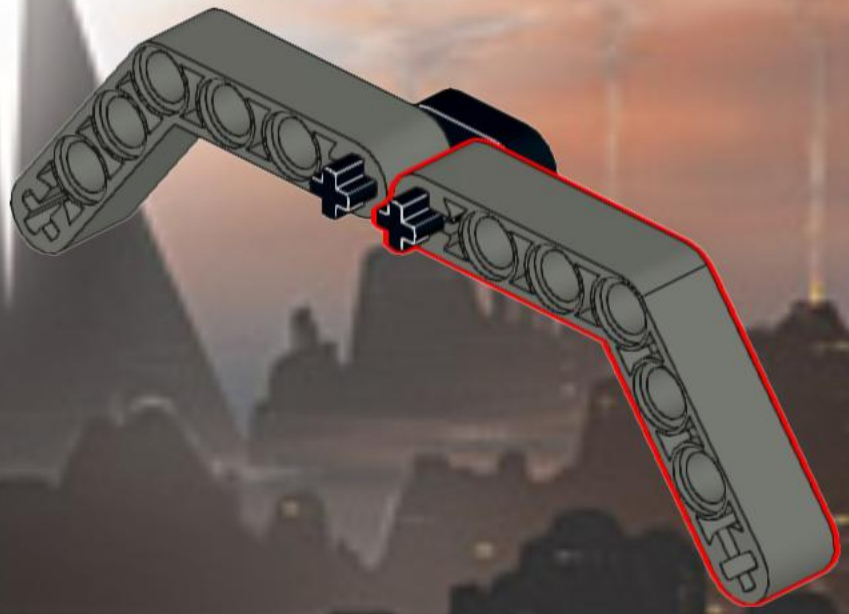

8

9

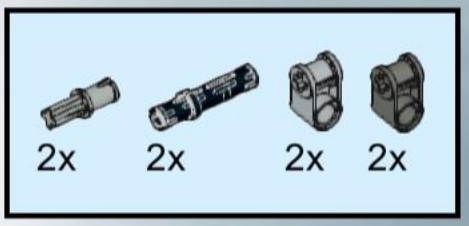

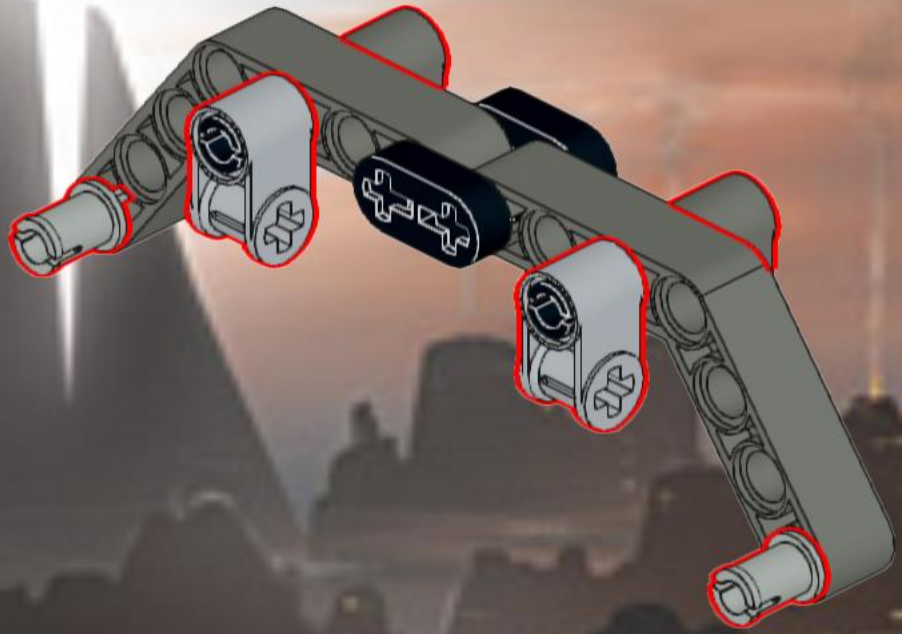

10

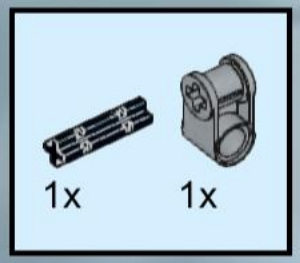

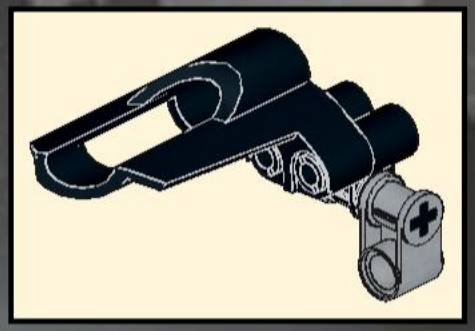

11

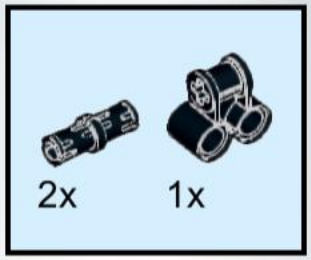

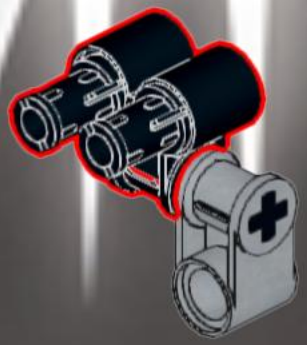

12

13

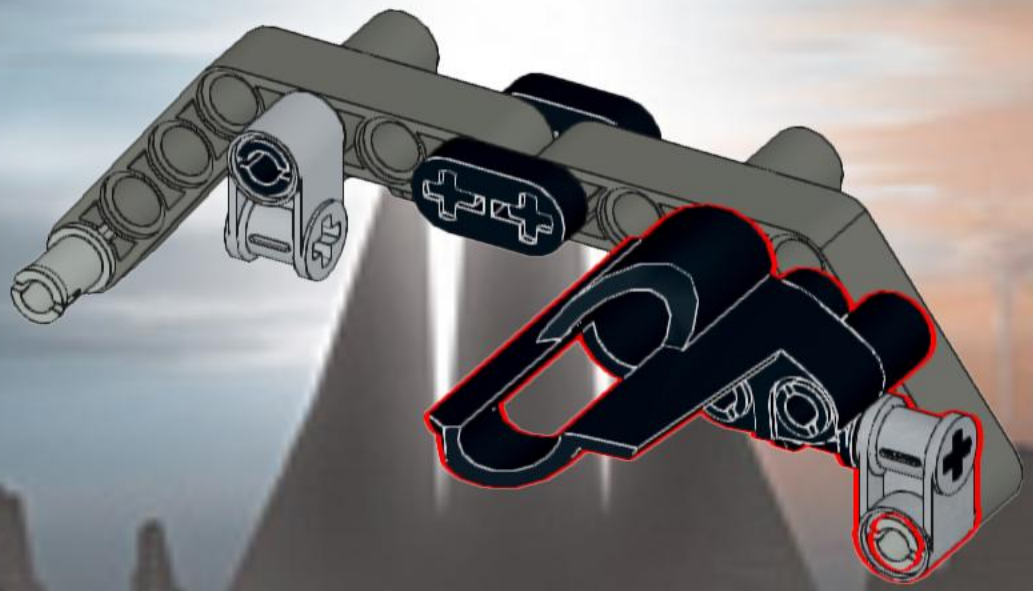

14

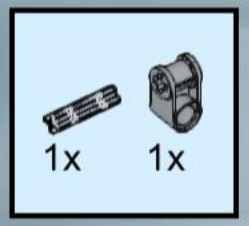

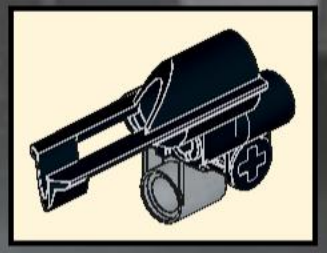

15

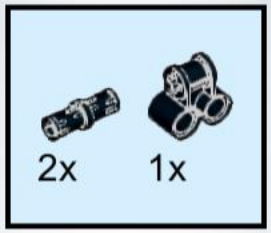

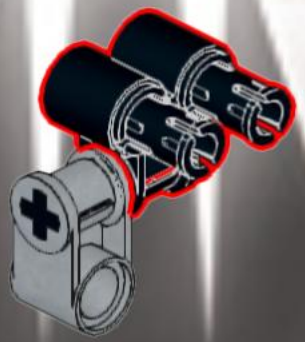

16

17

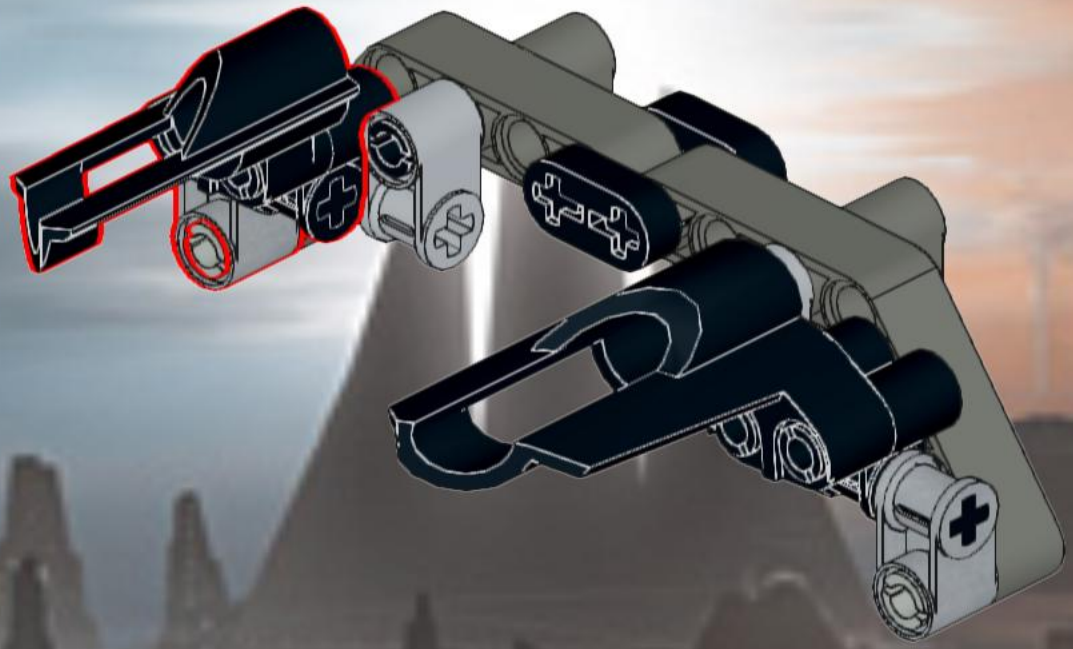

18

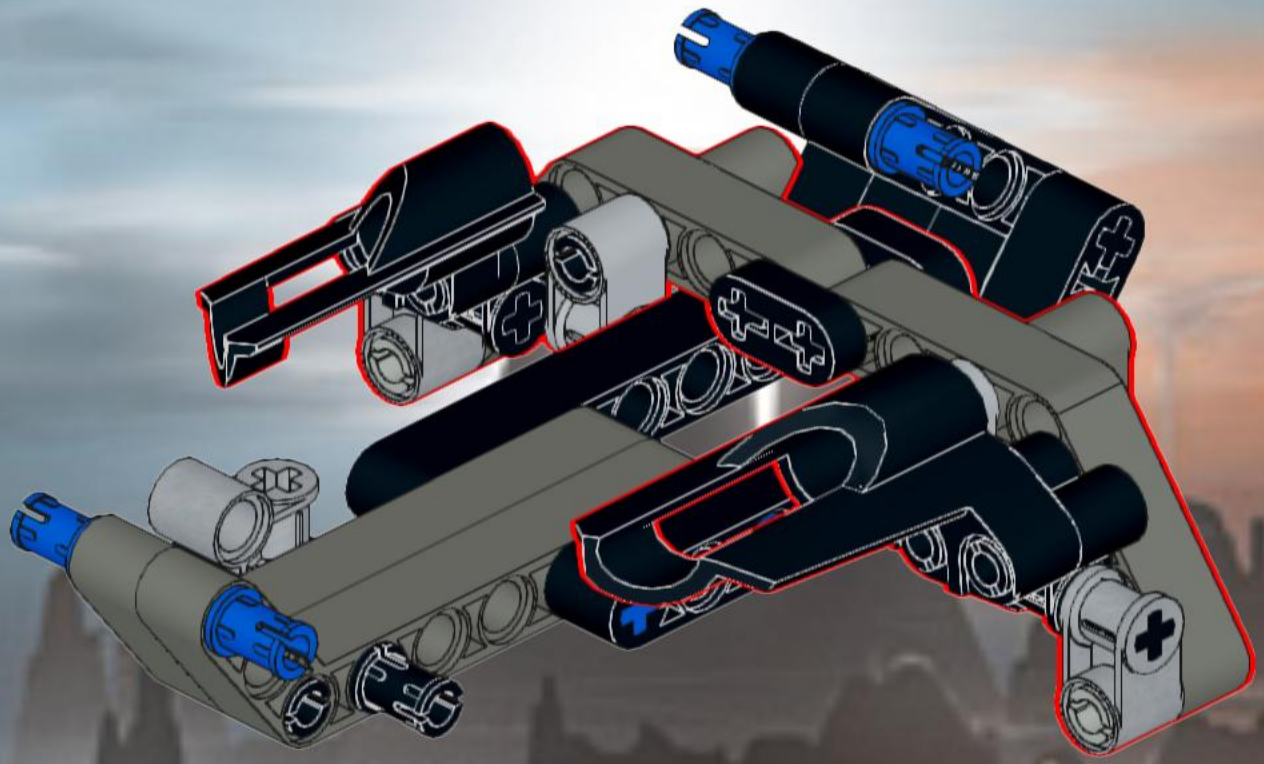

19

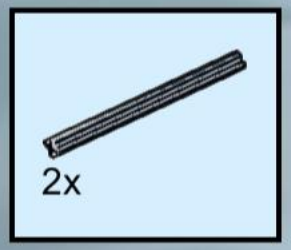

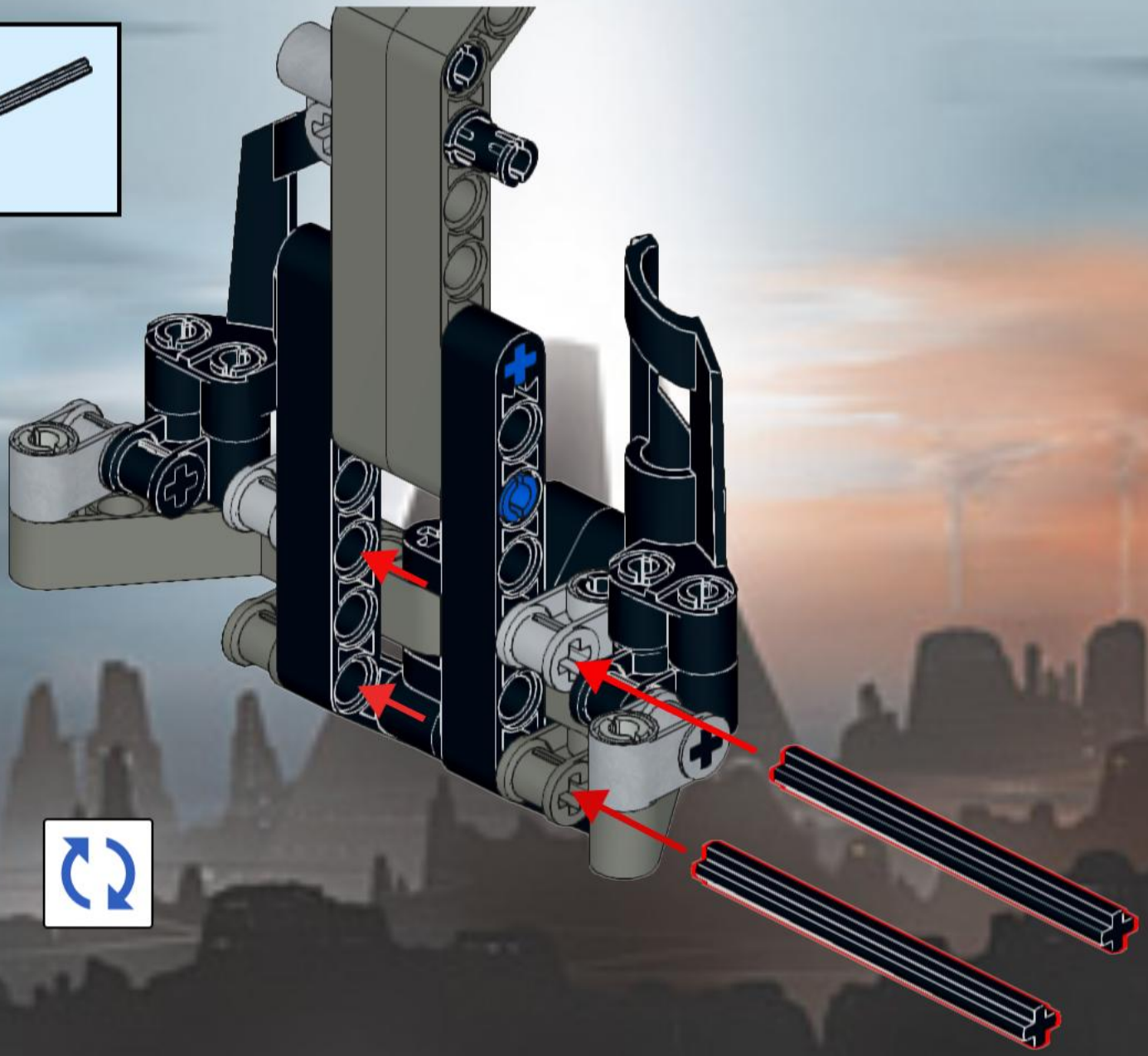

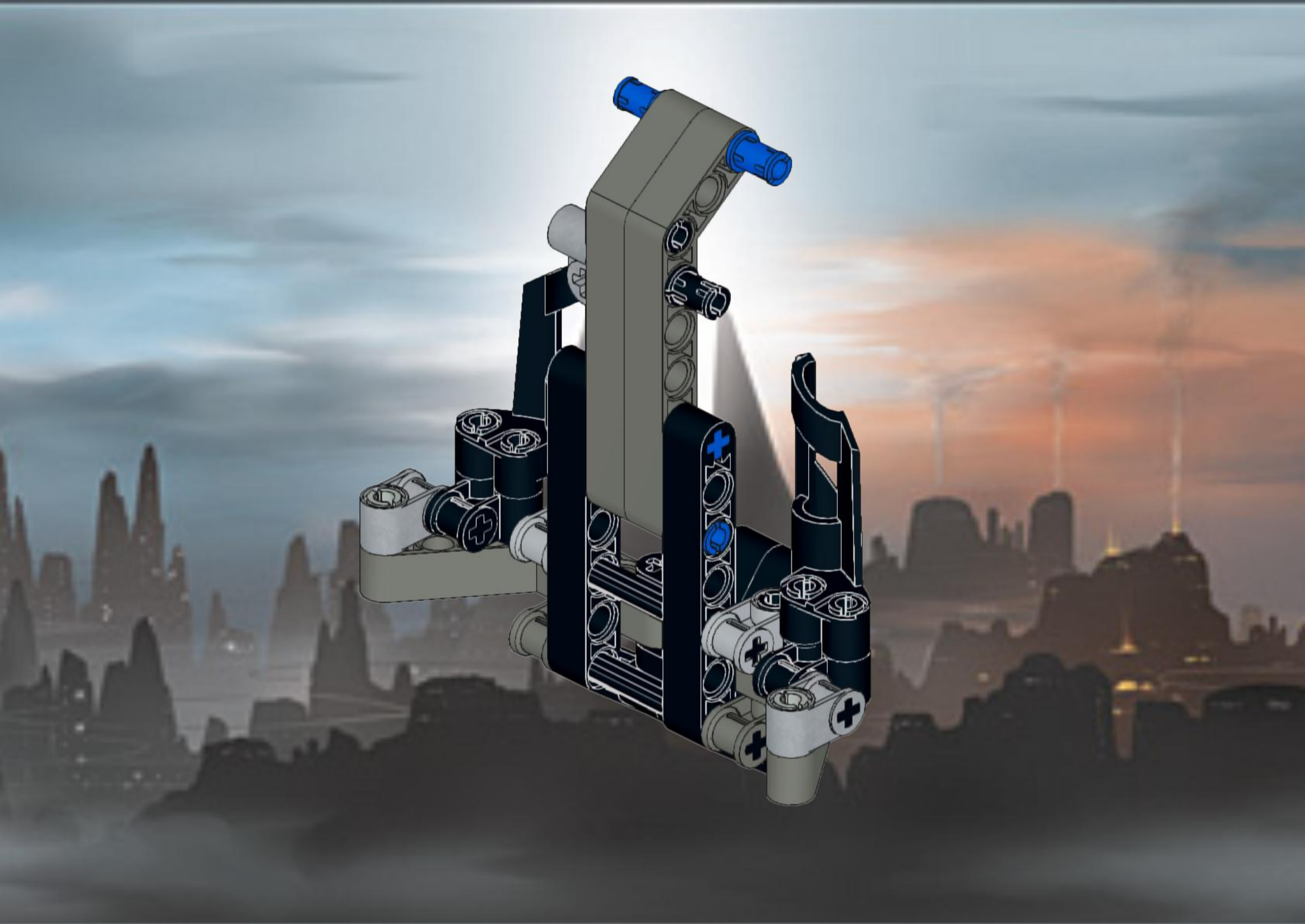

21

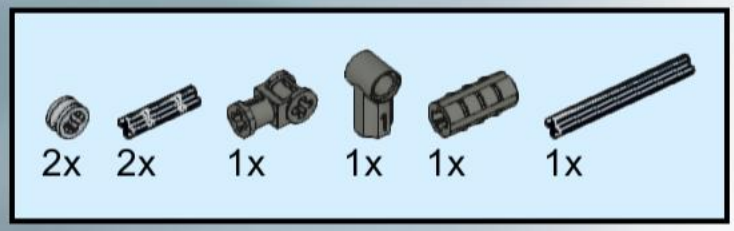

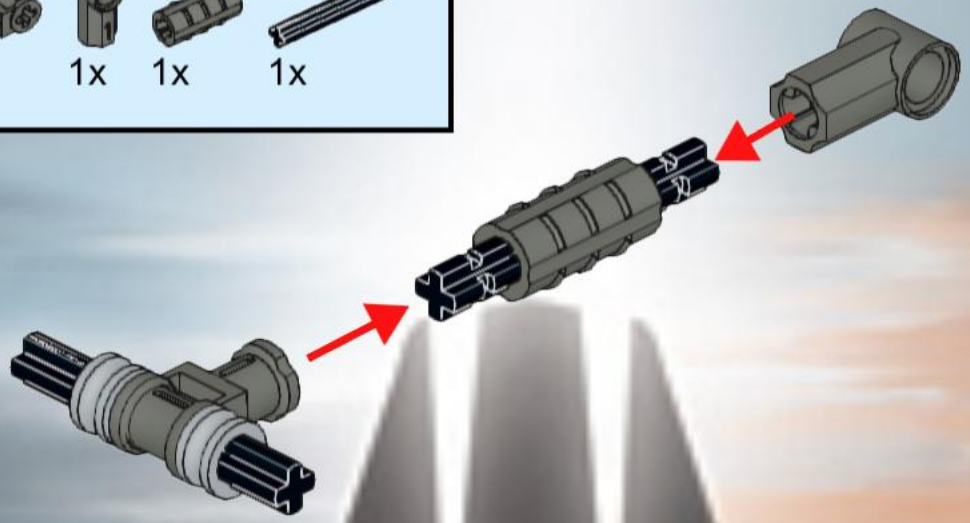

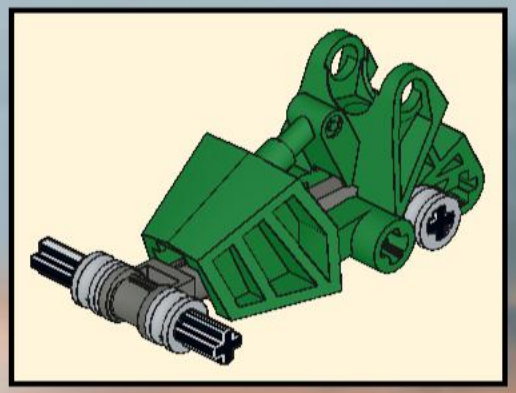

22

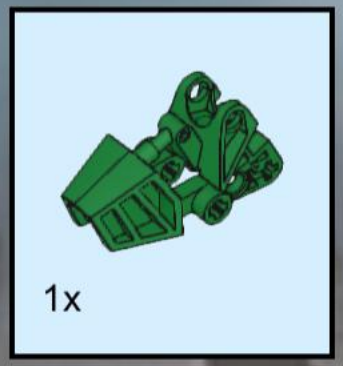

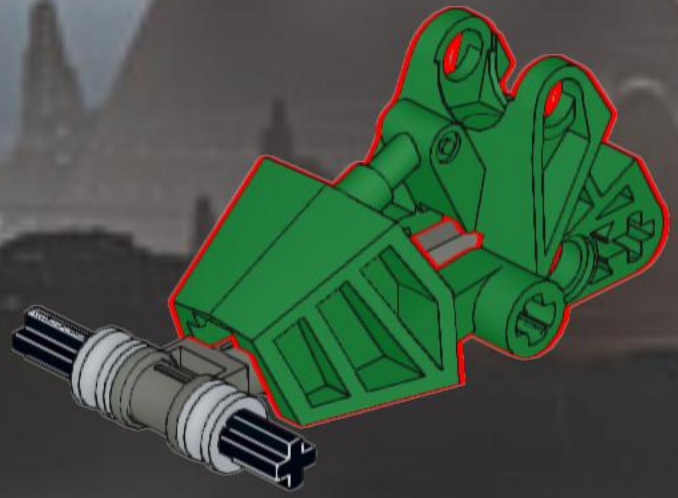

23

24

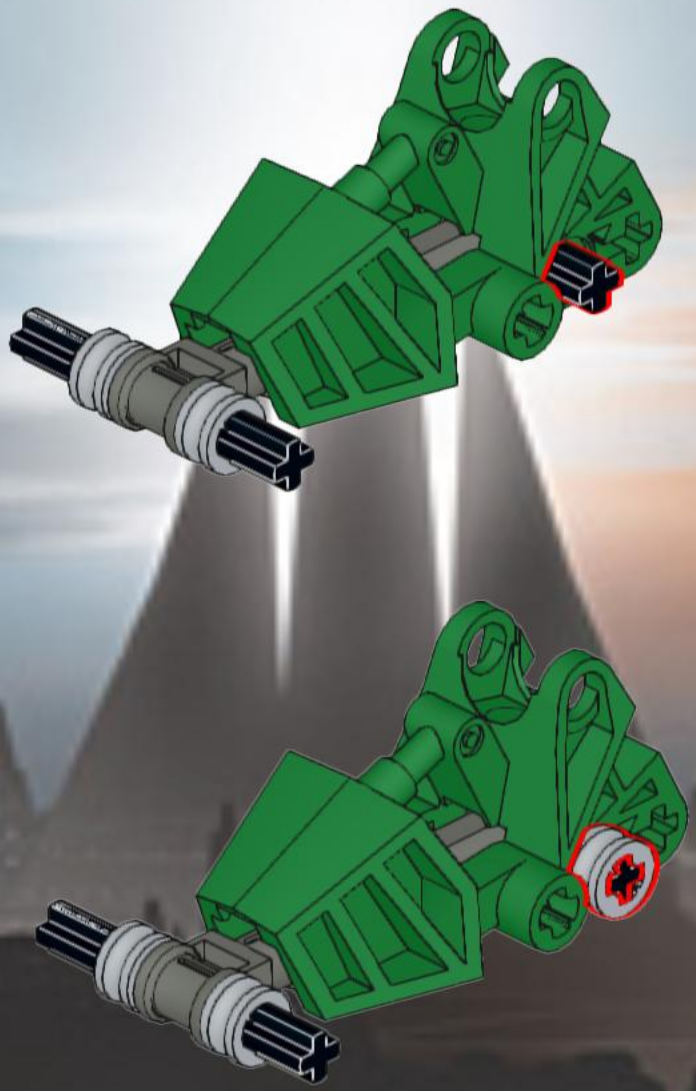

25

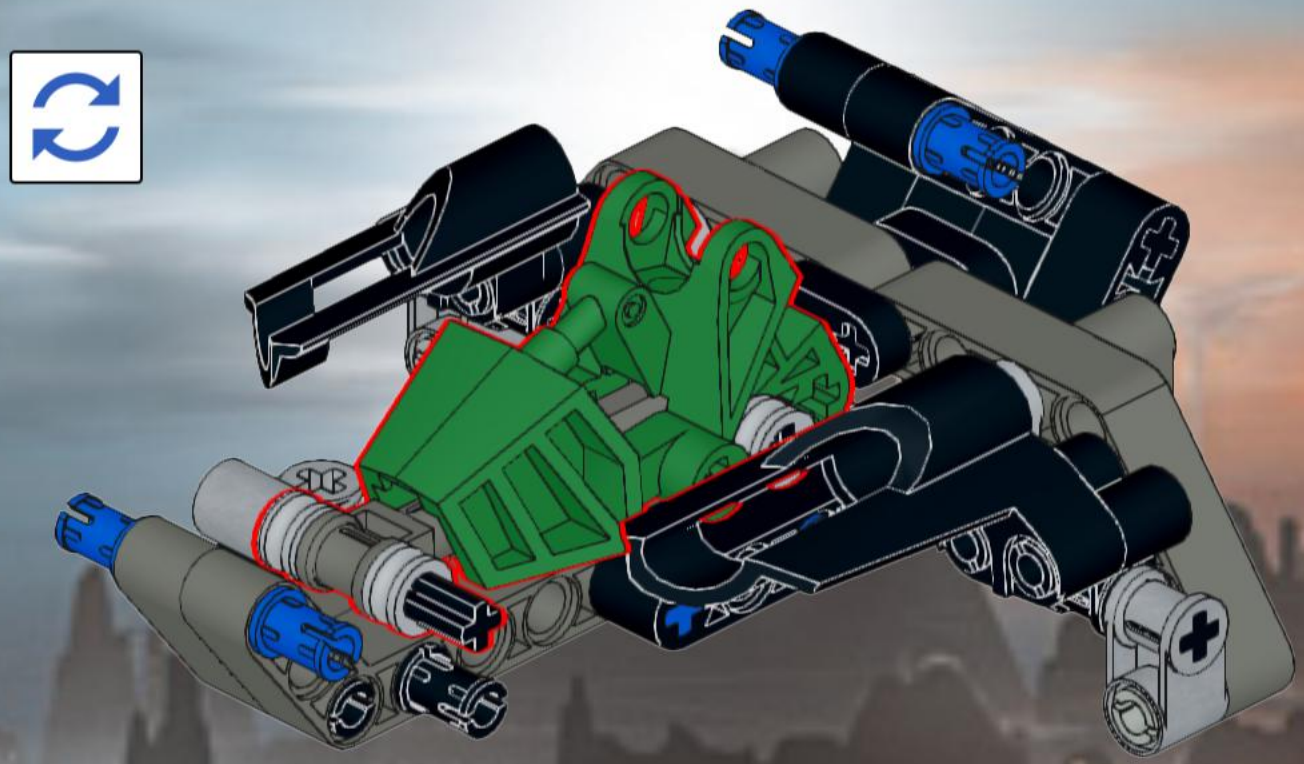

26

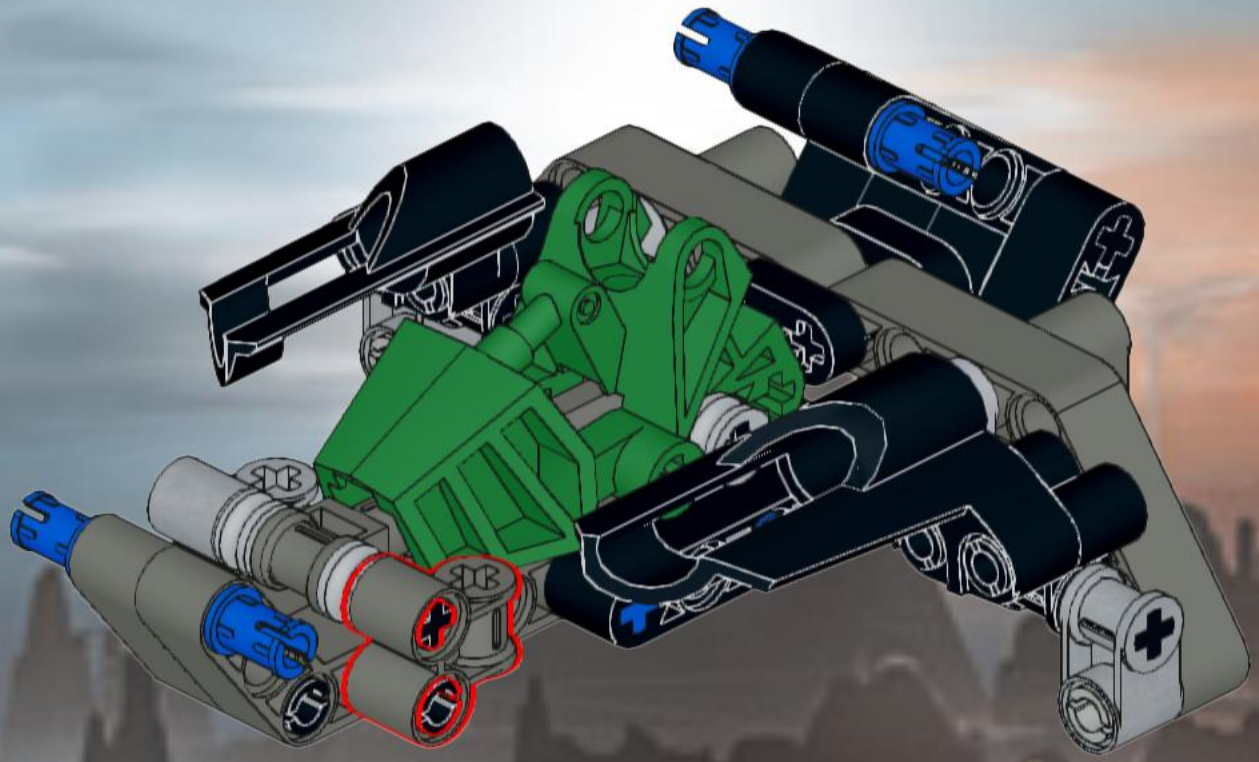

27

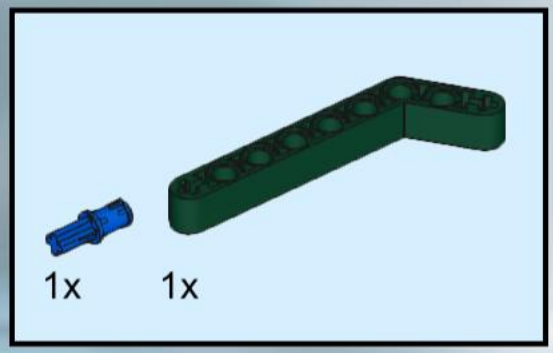

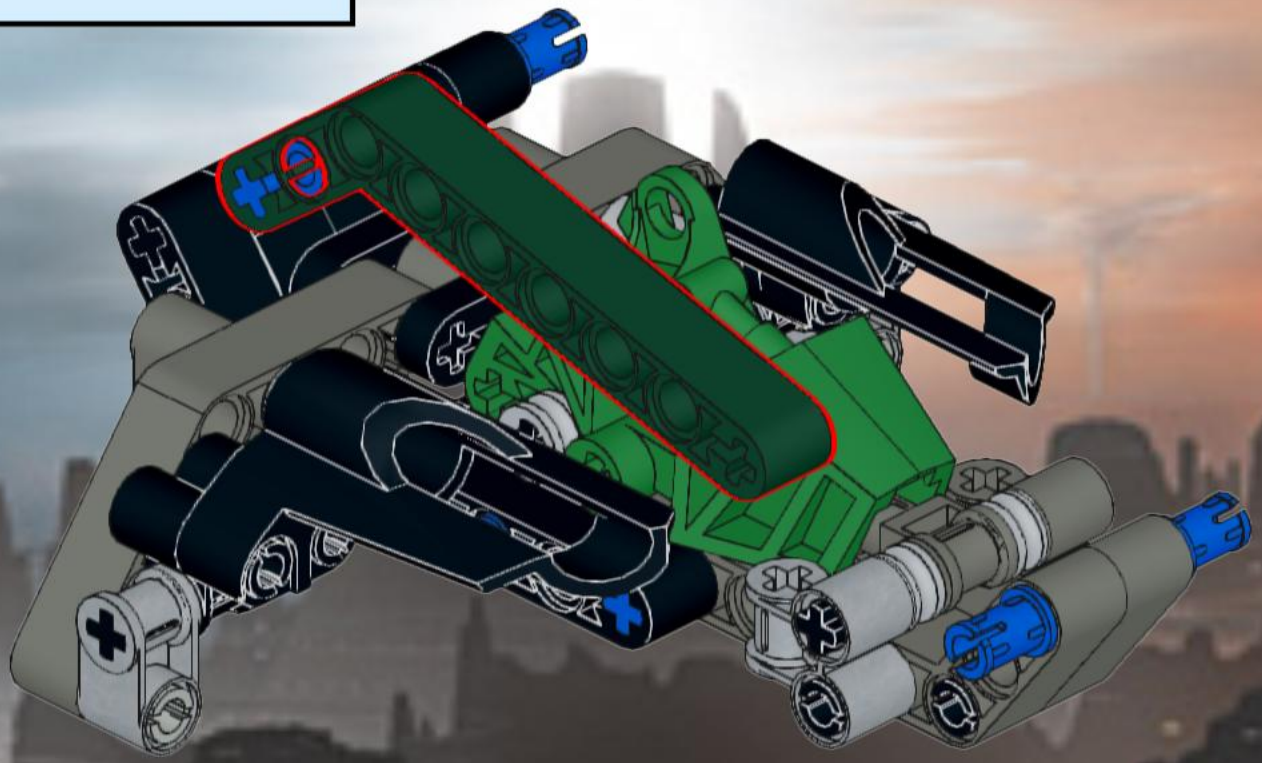

28

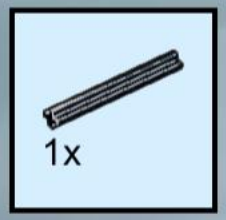

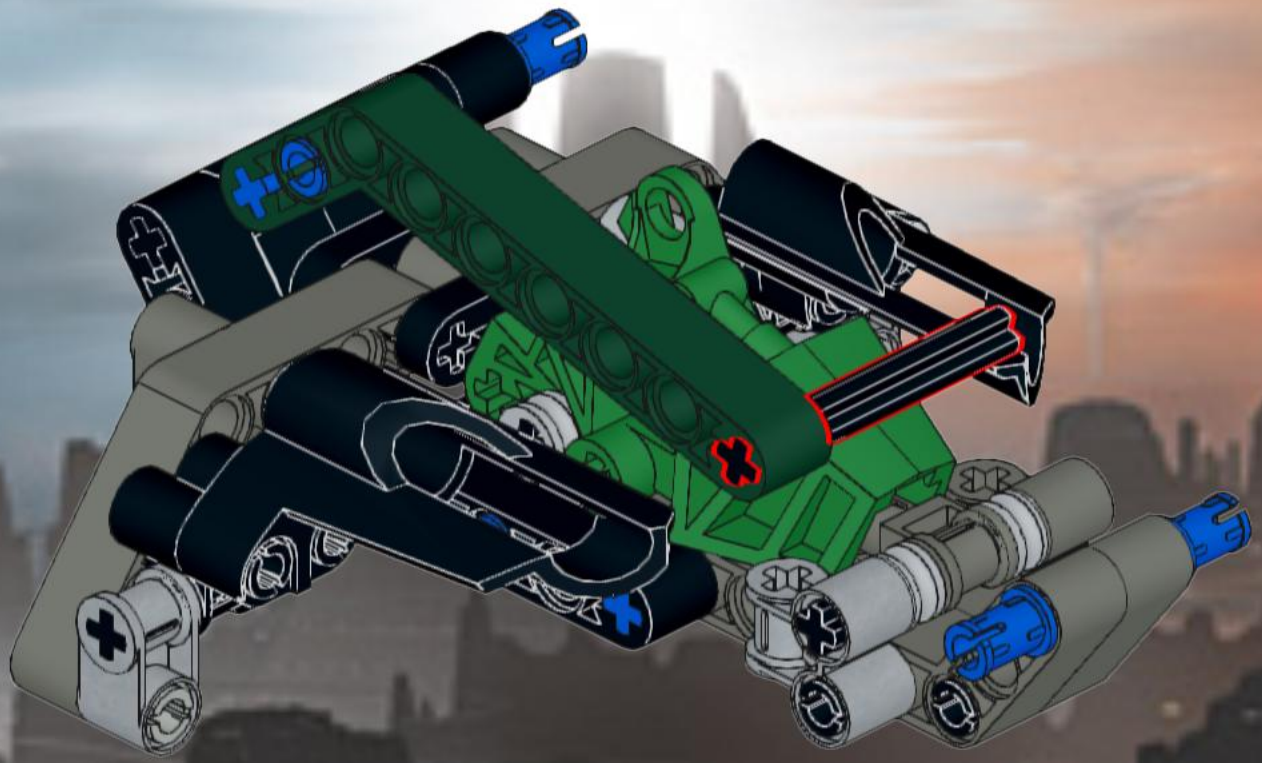

29

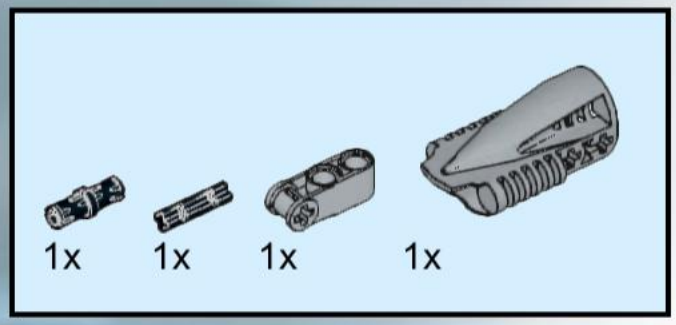

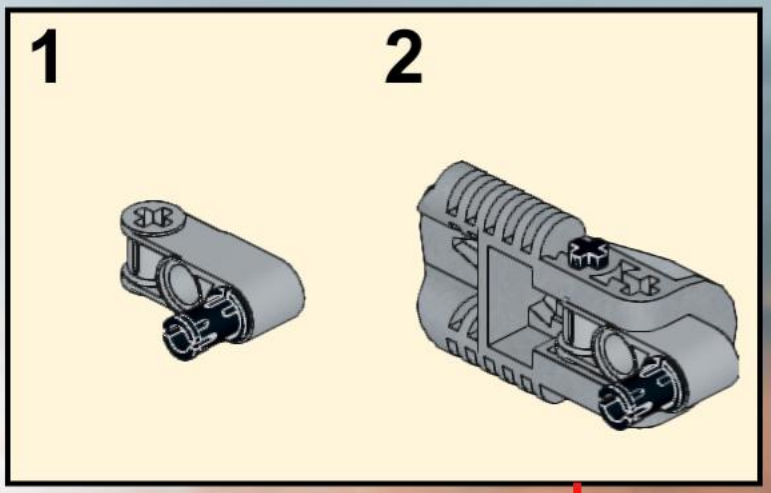

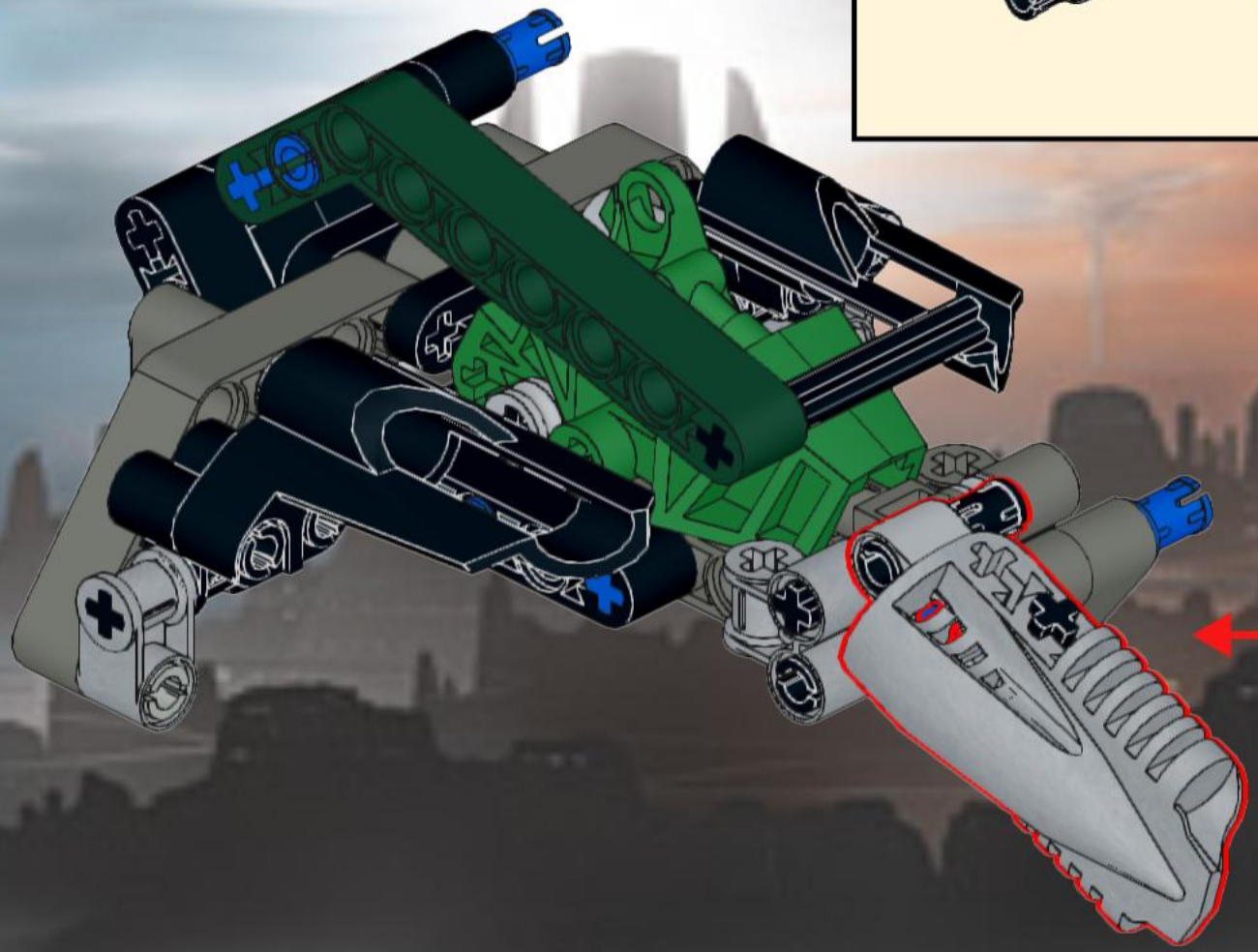

30

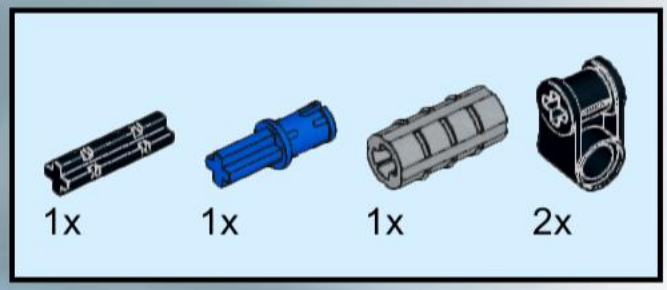

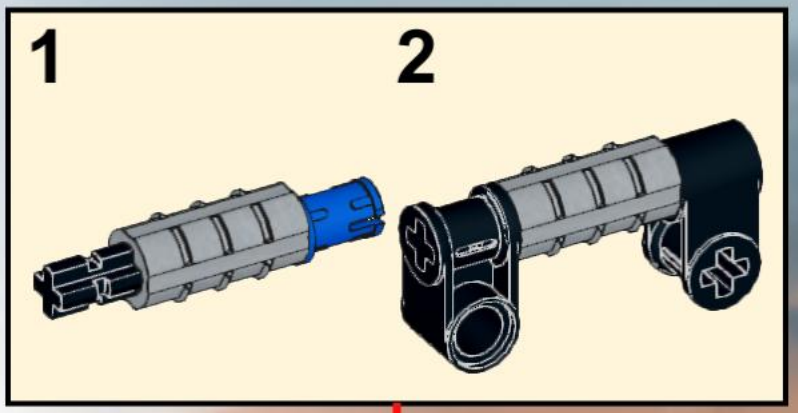

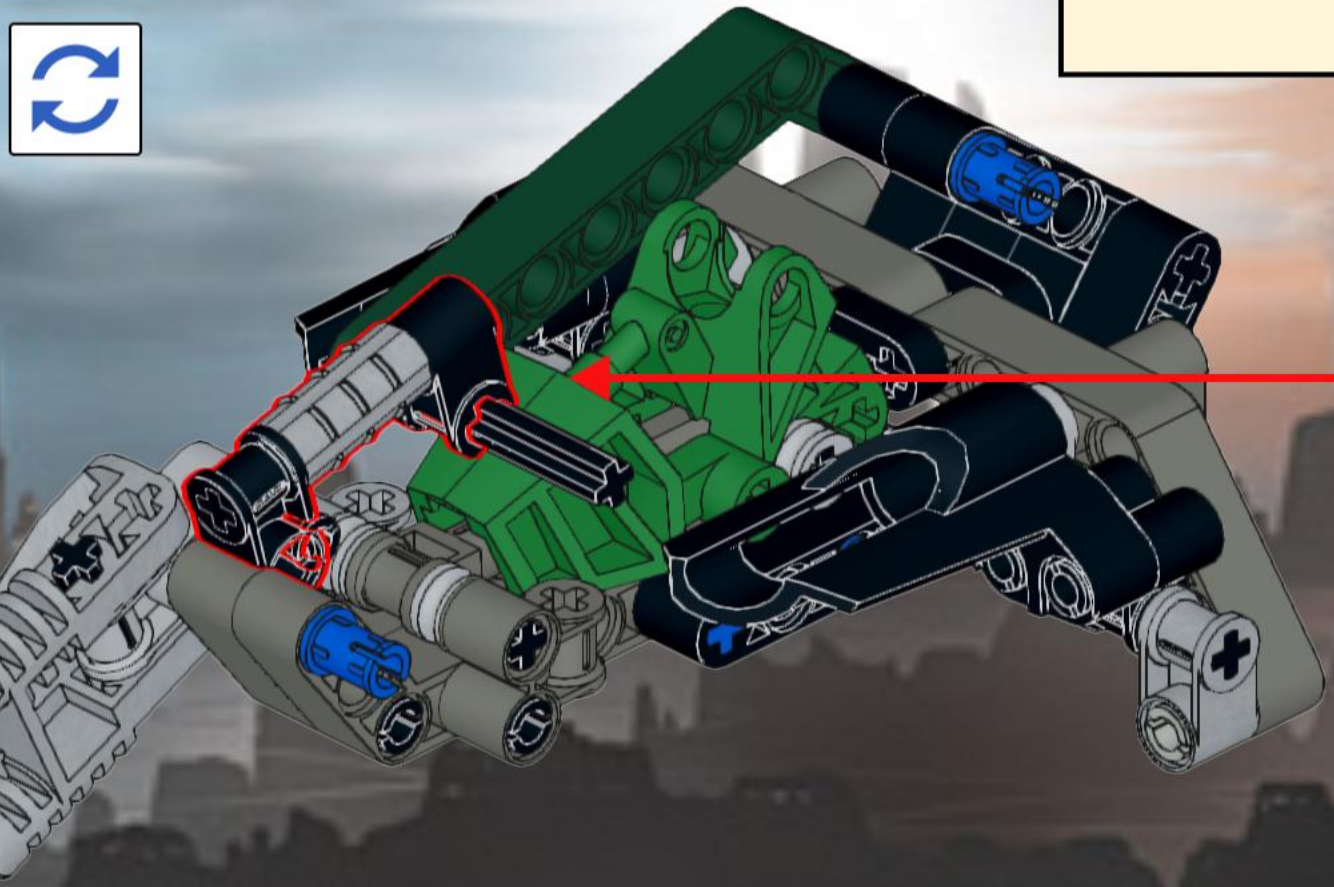

31

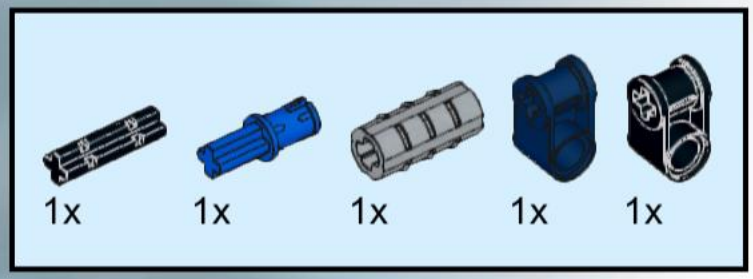

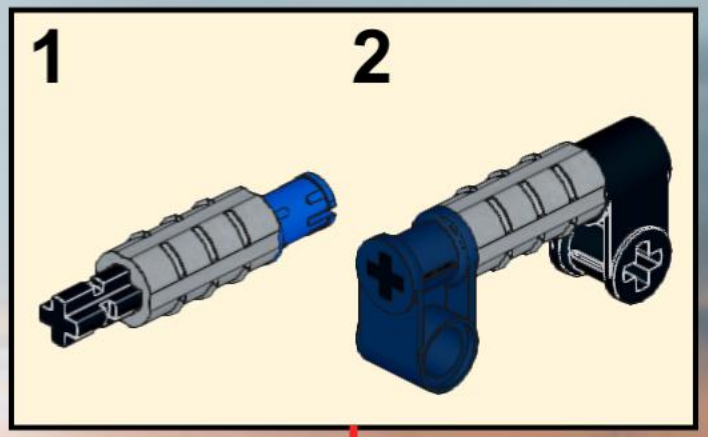

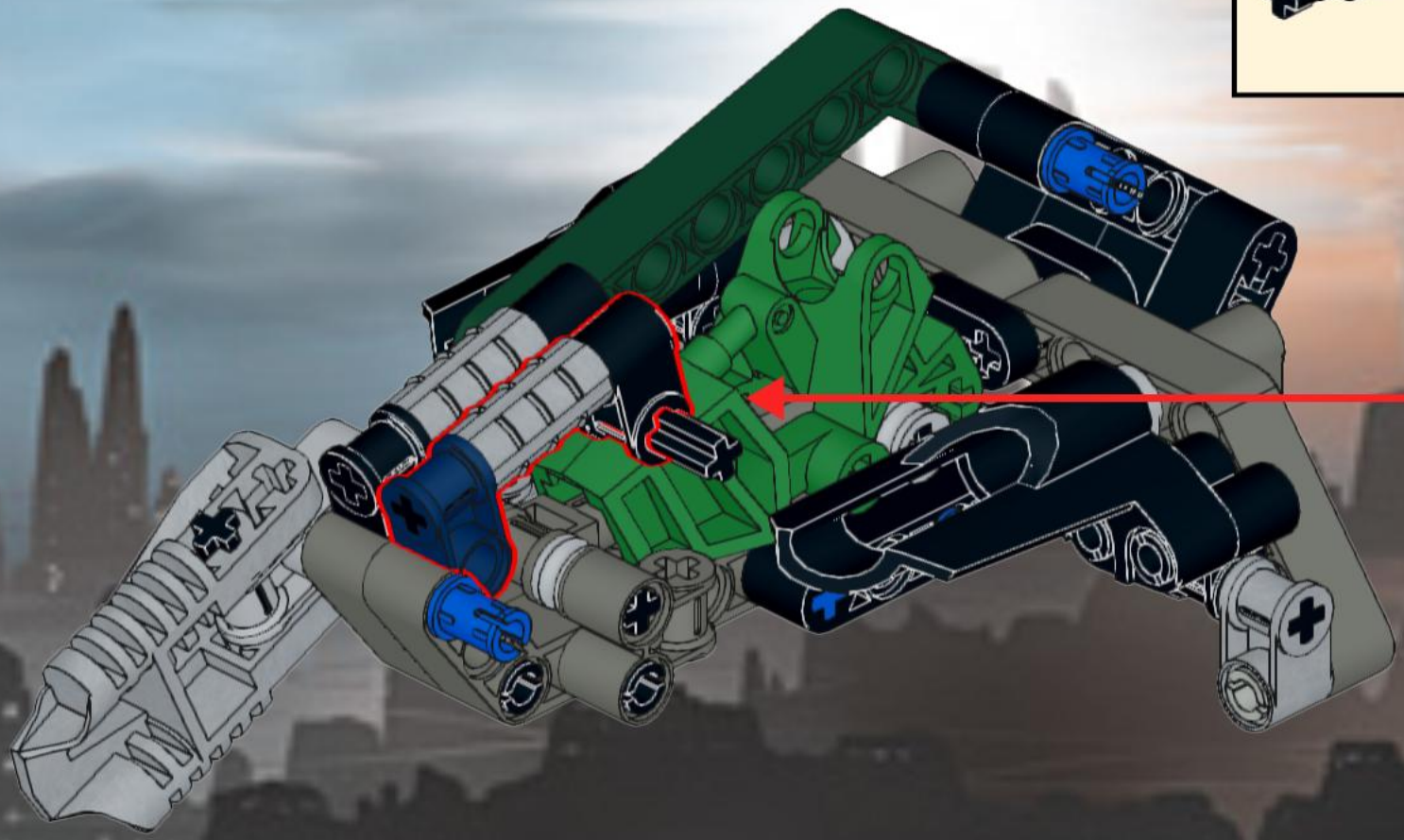

32

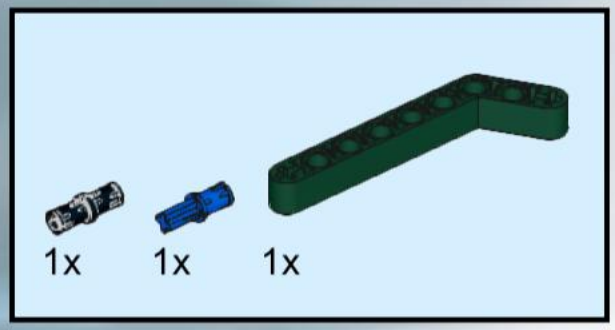

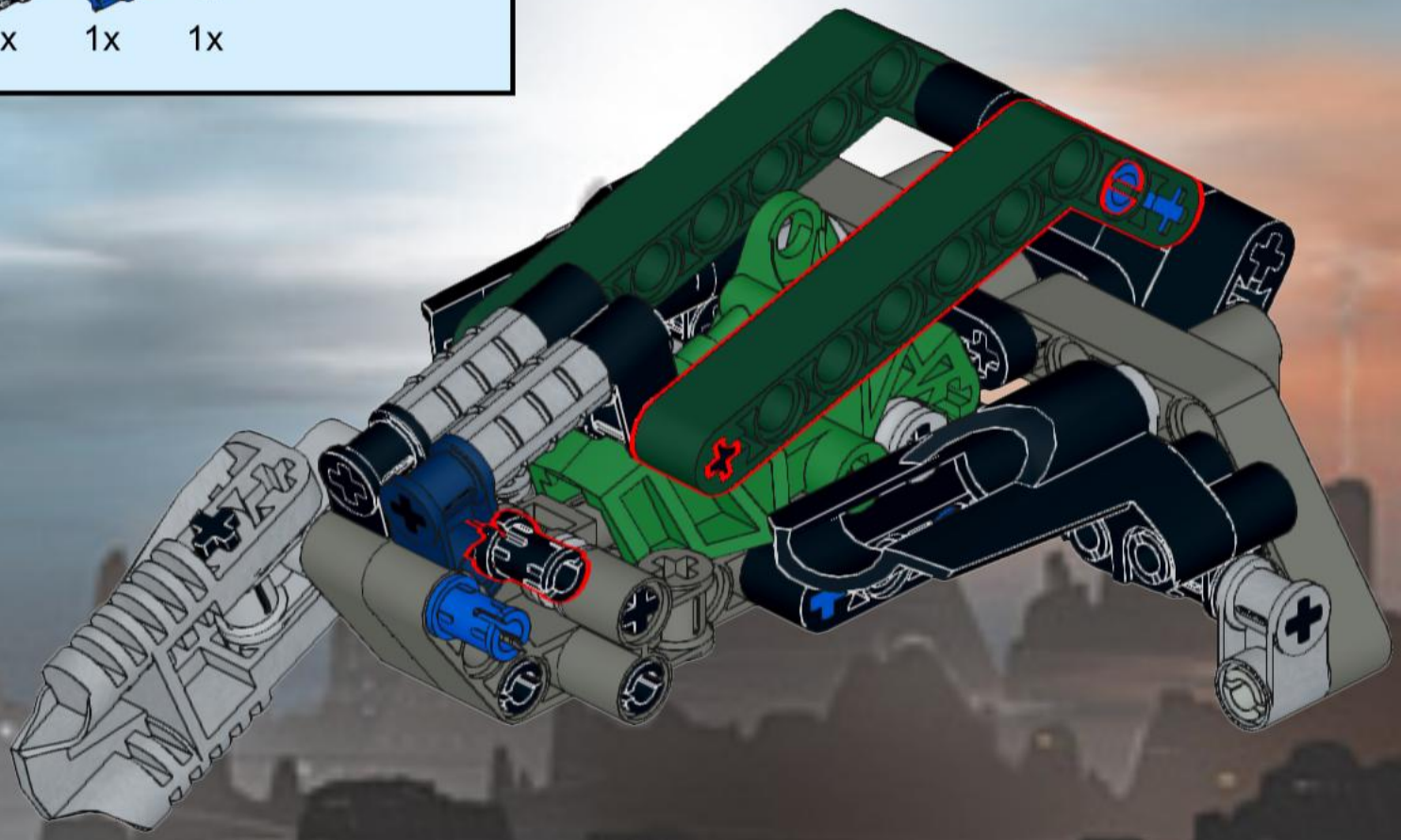

33

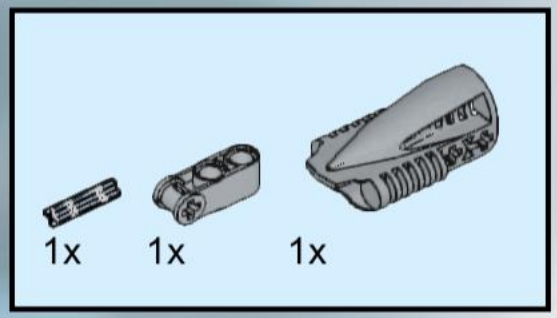

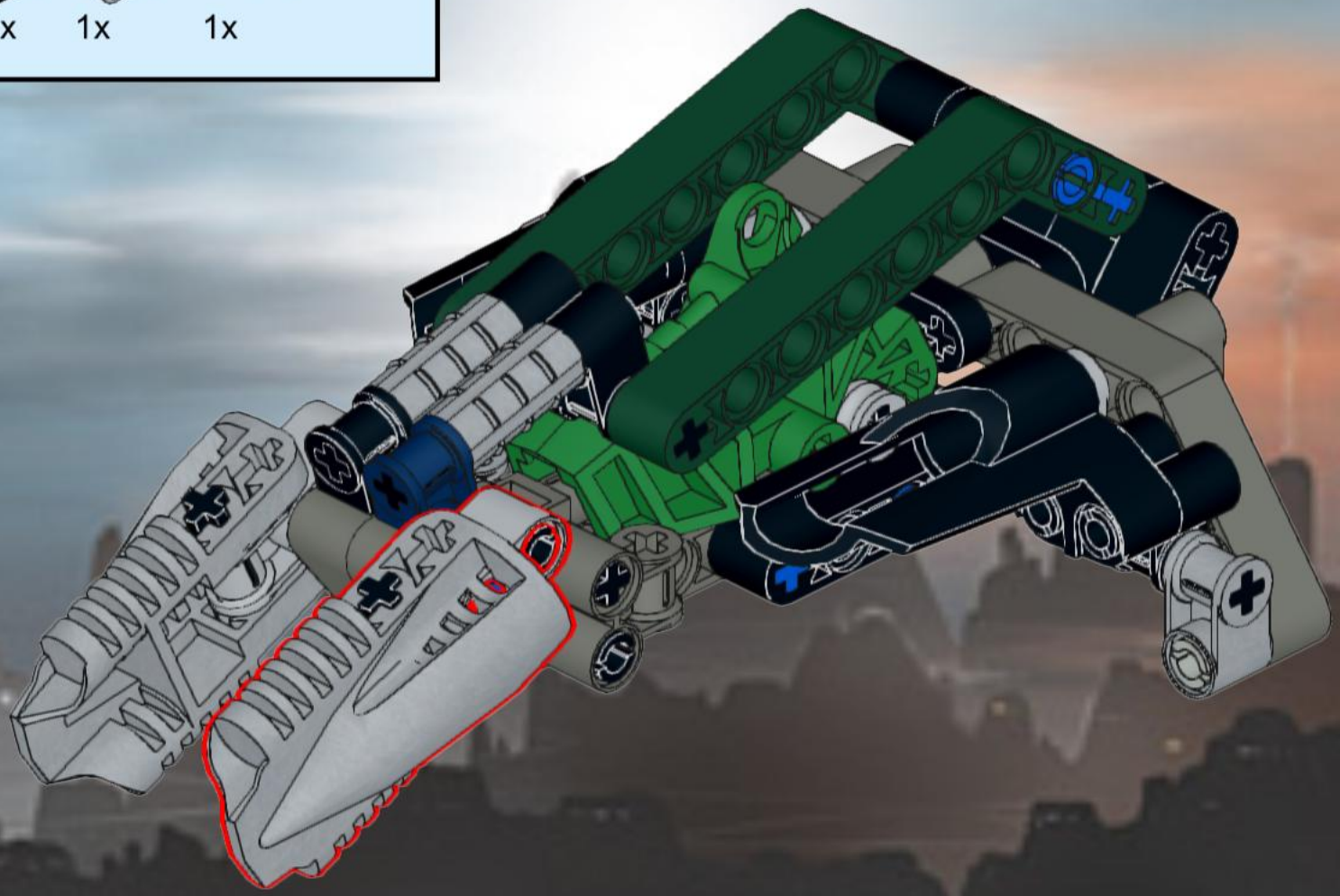

34

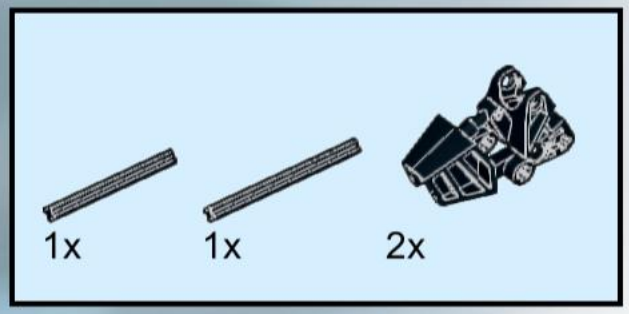

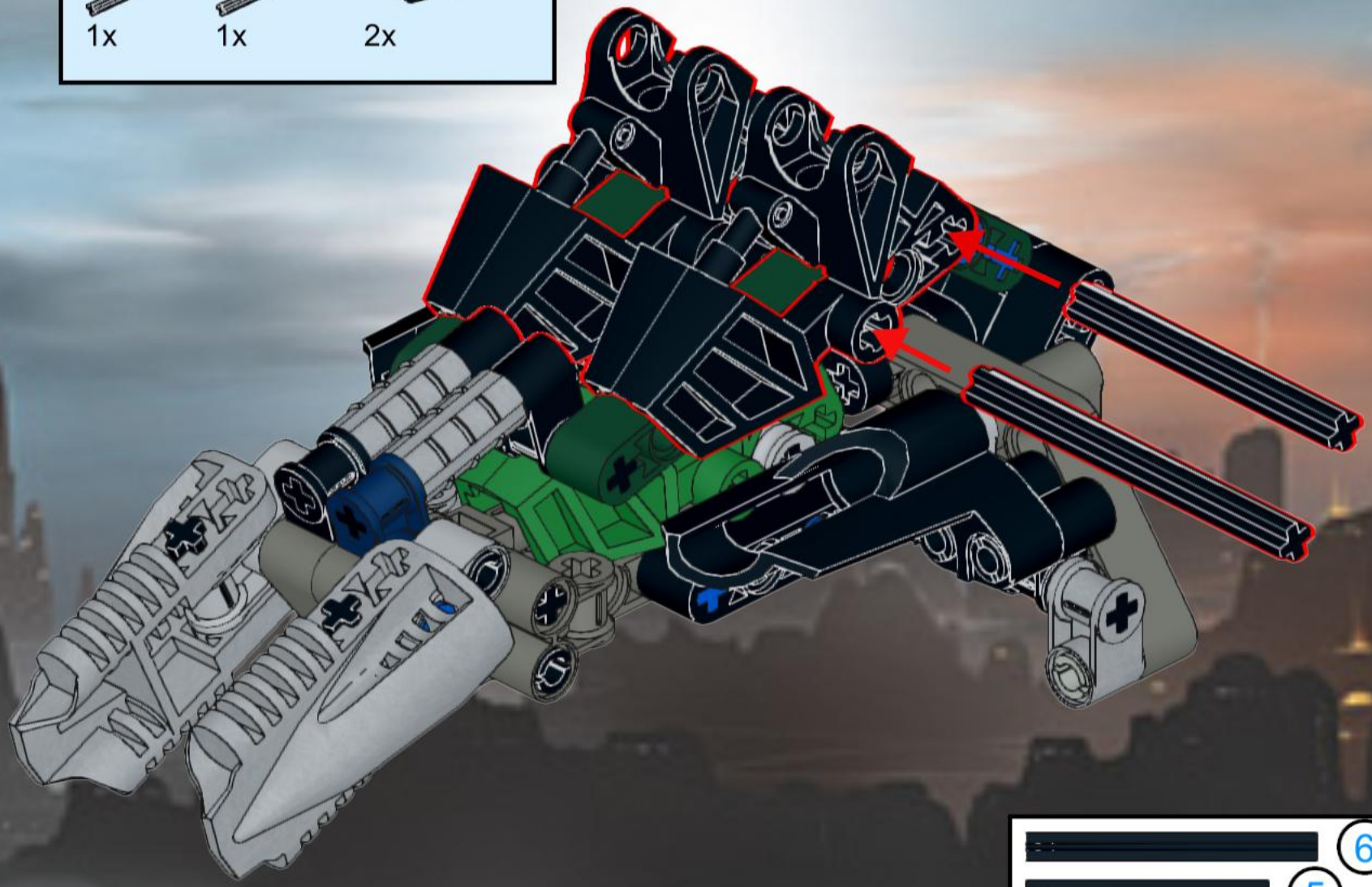

36

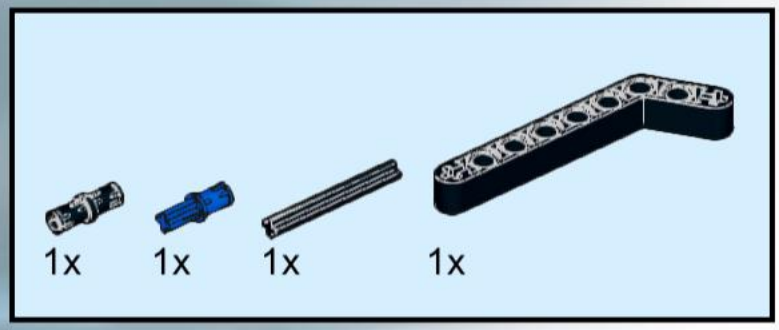

37

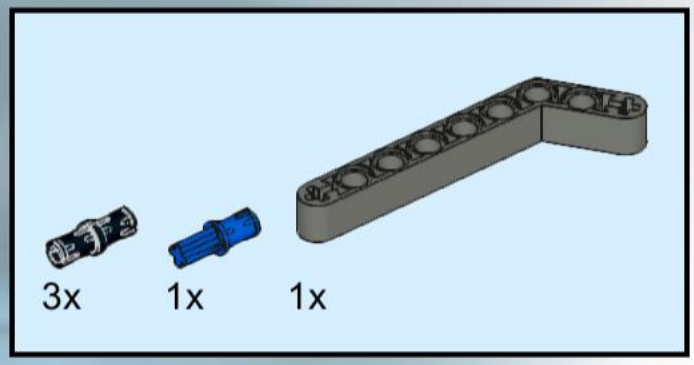

38

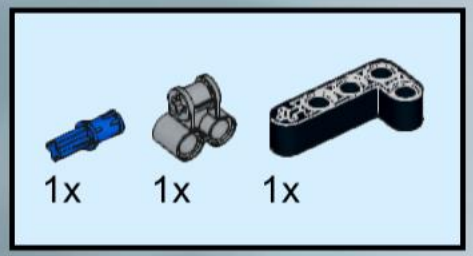

39

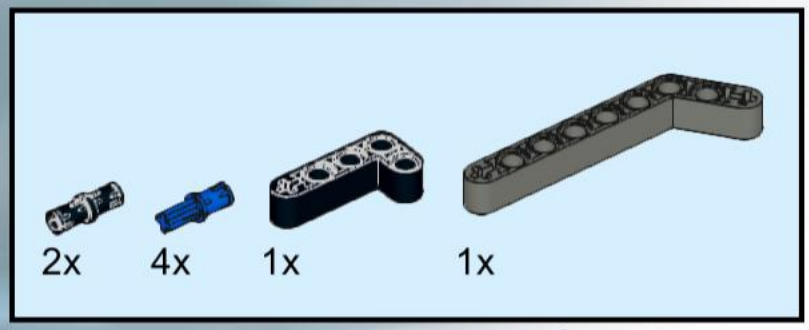

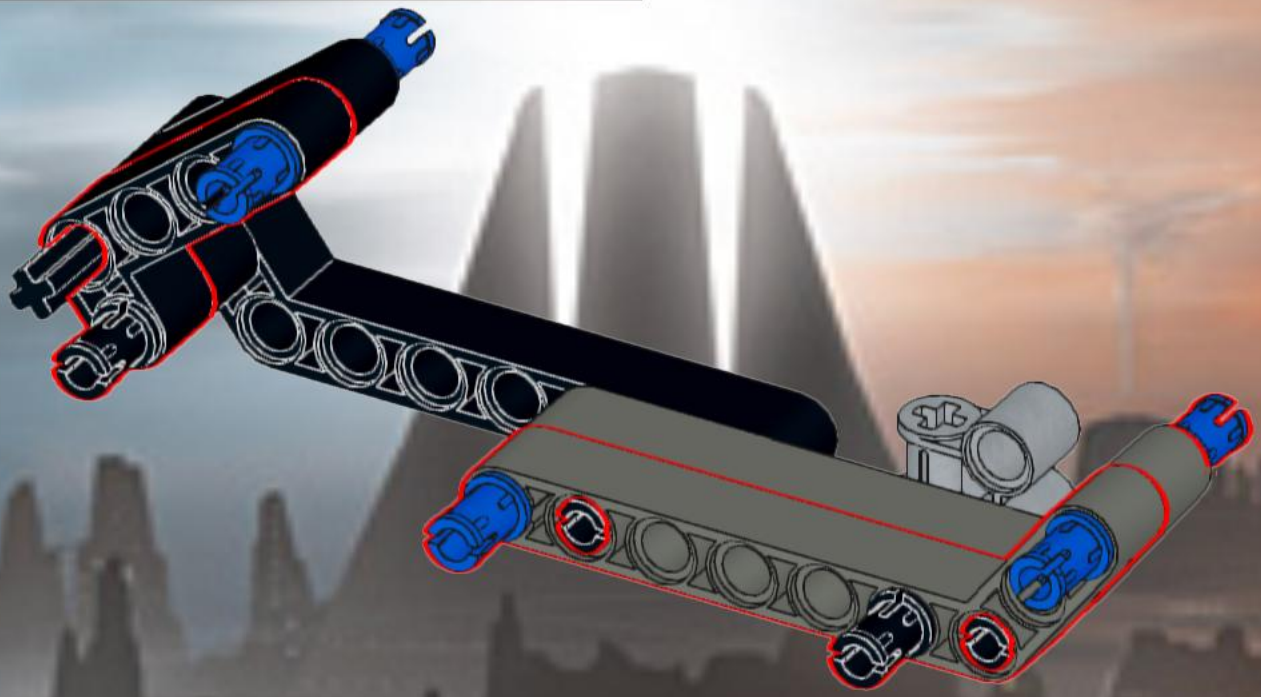

40

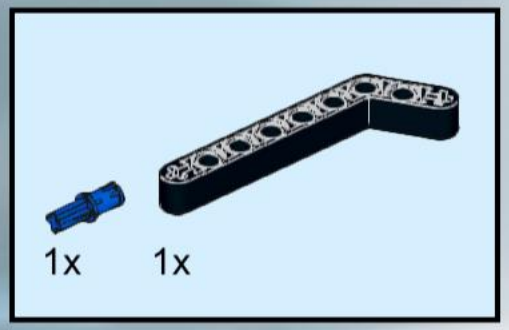

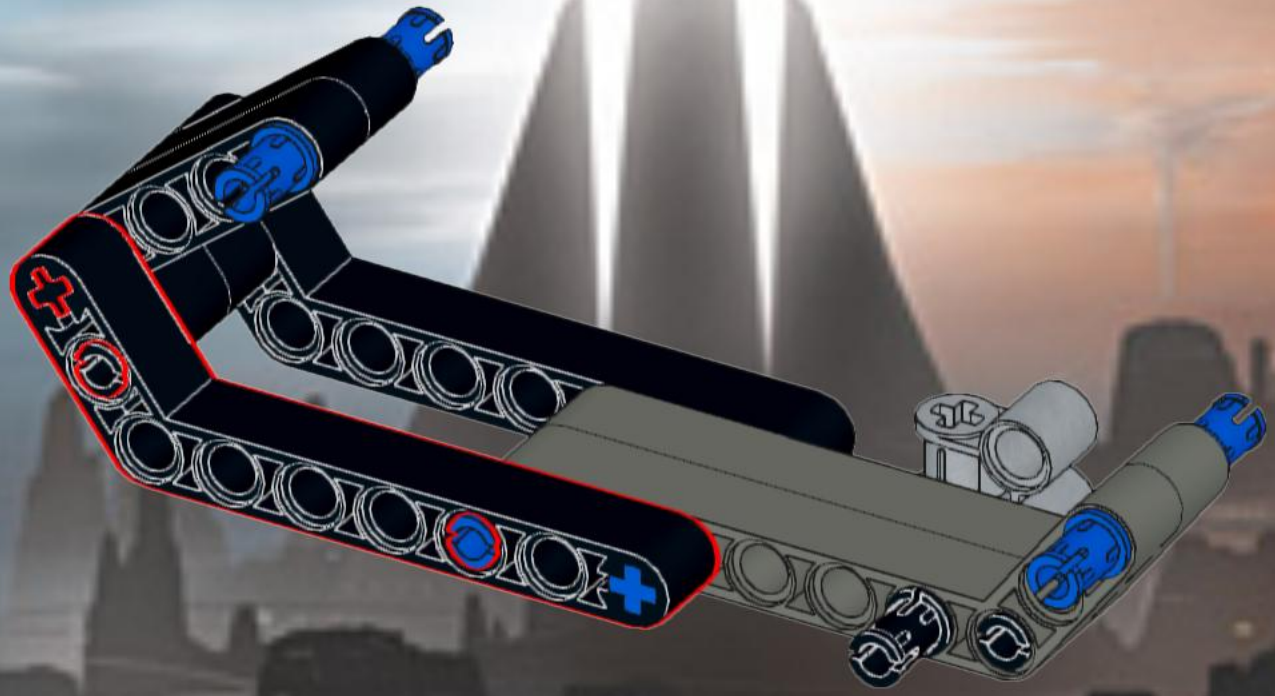

41

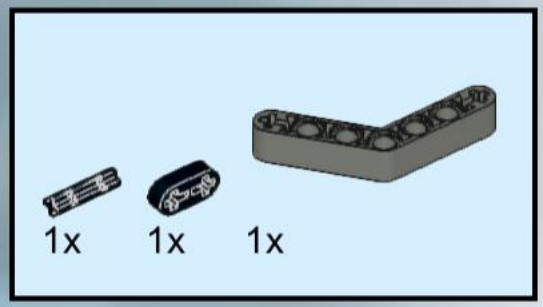

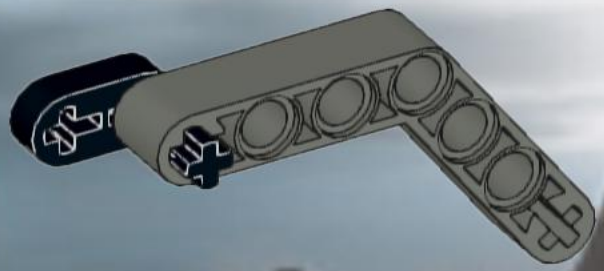

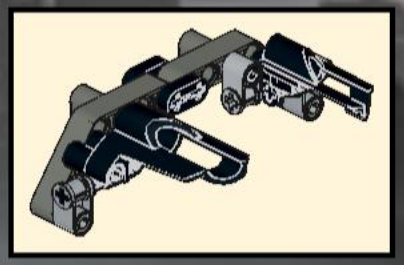

42

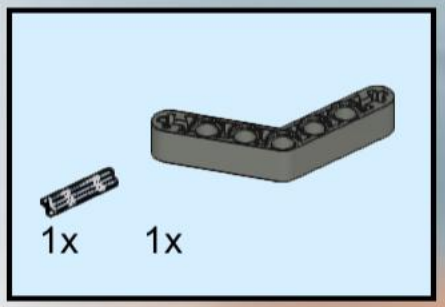

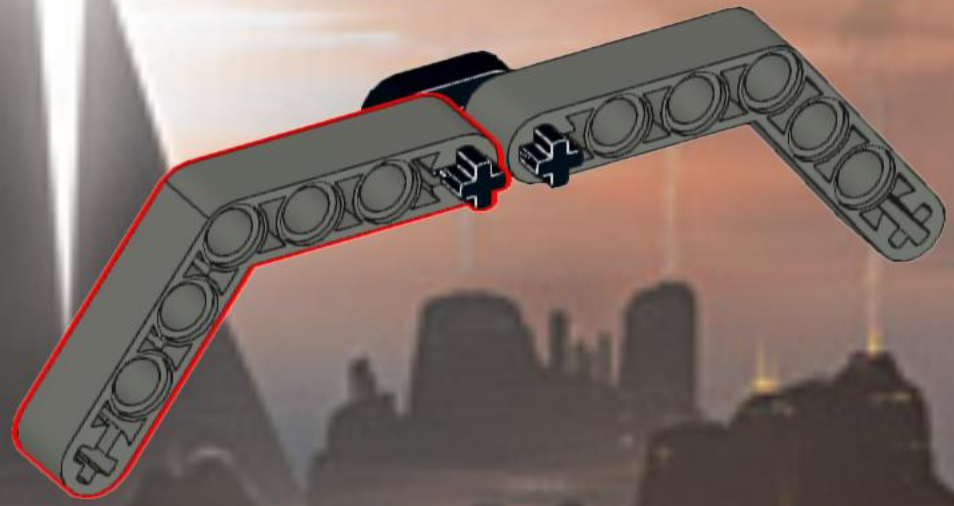

43

44

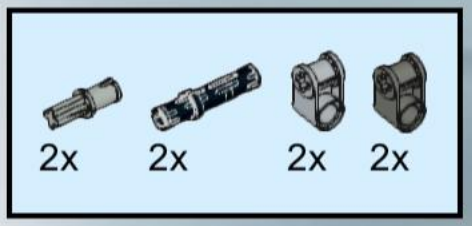

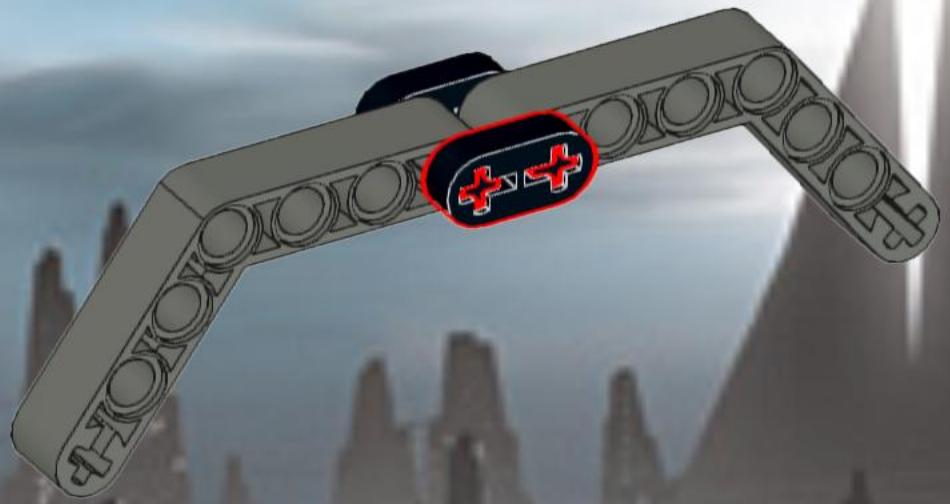

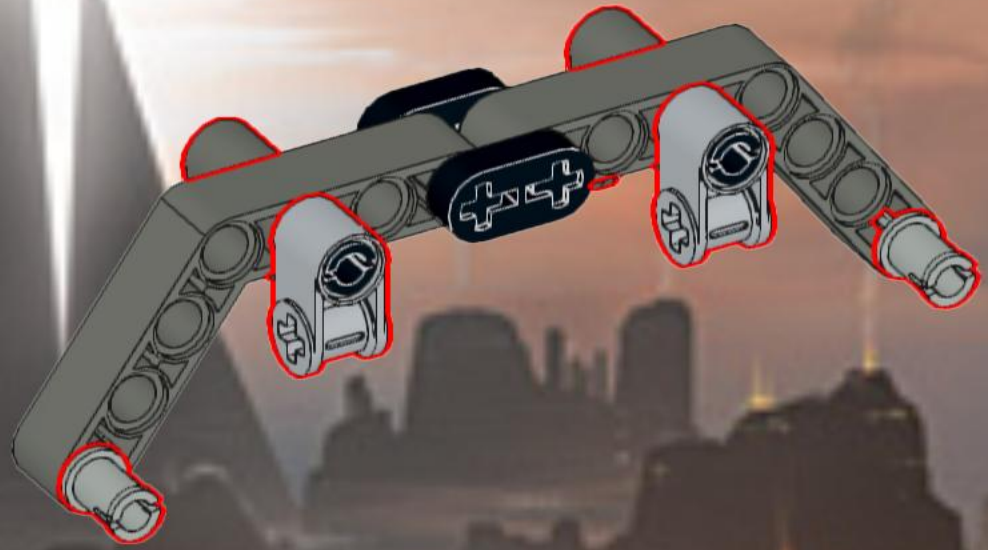

45

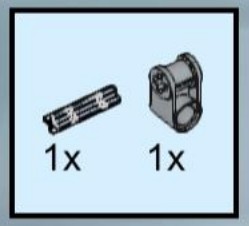

46

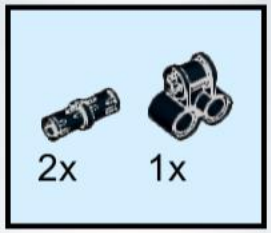

47

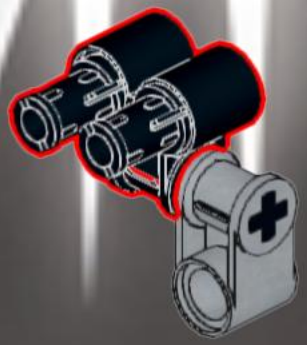

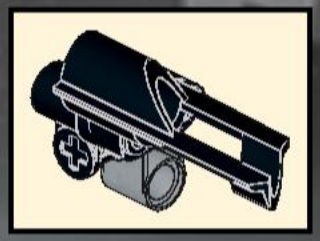

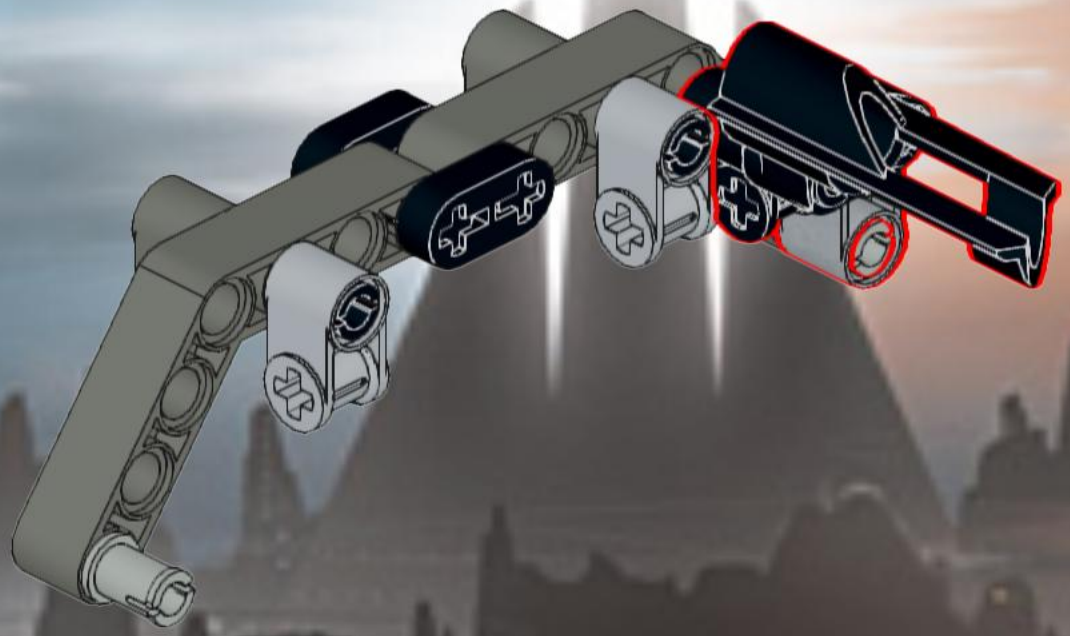

49

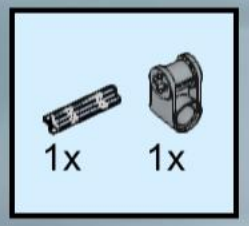

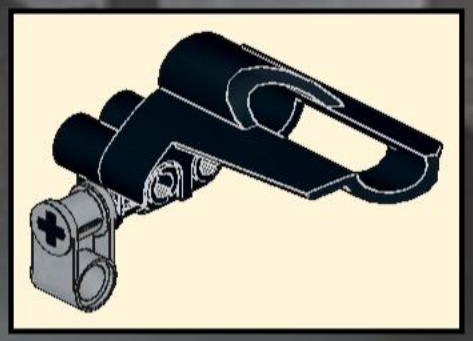

50

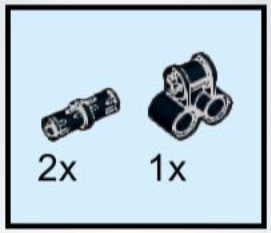

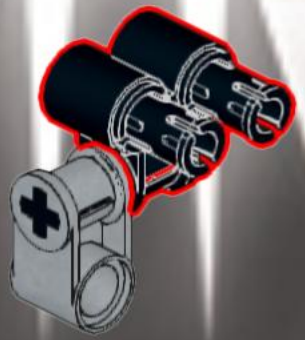

51

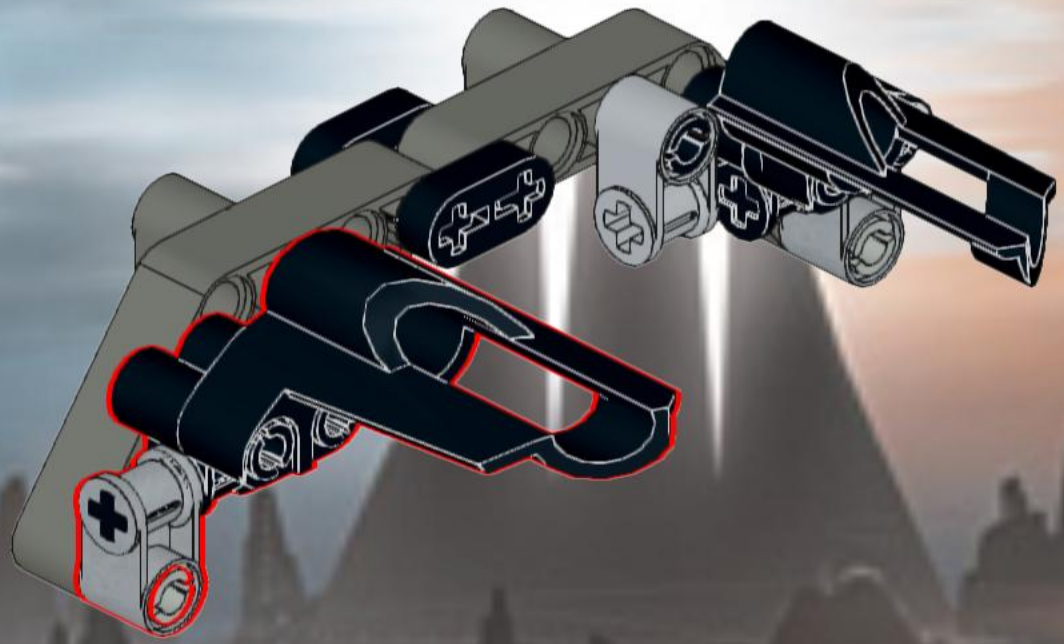

53

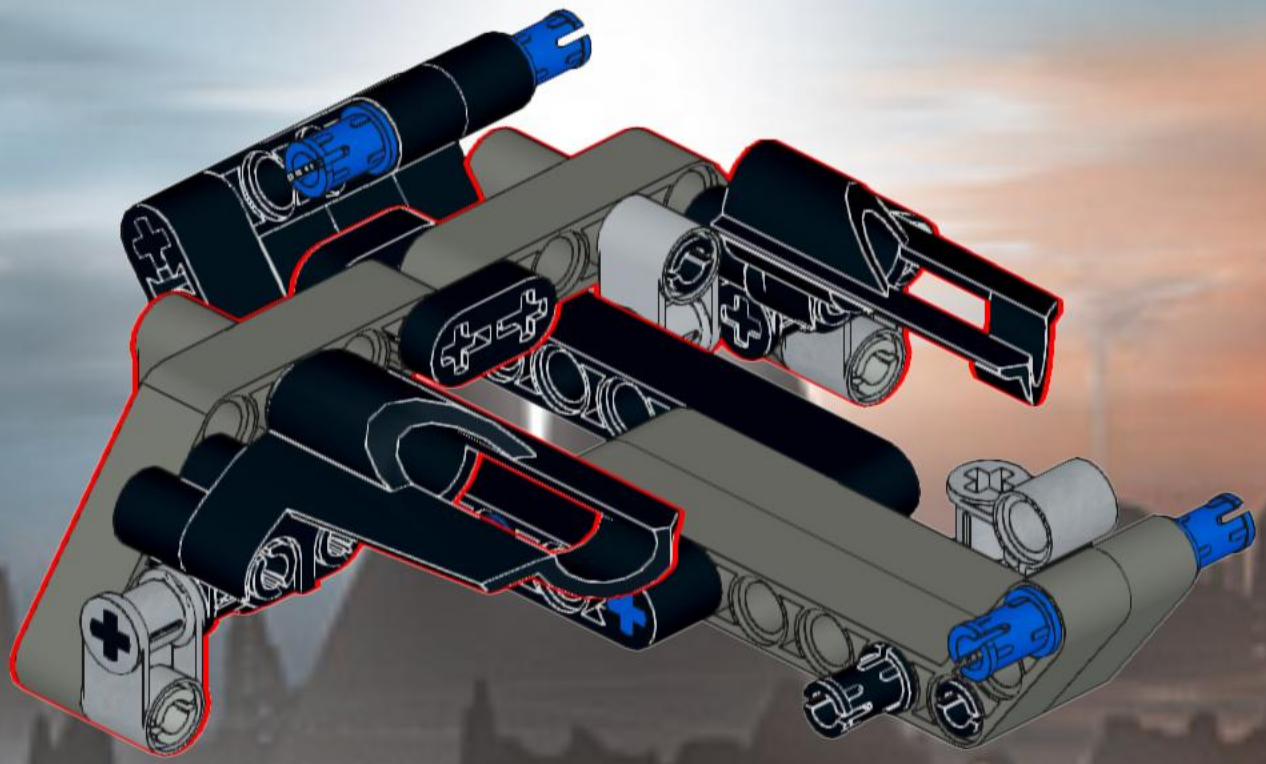

54

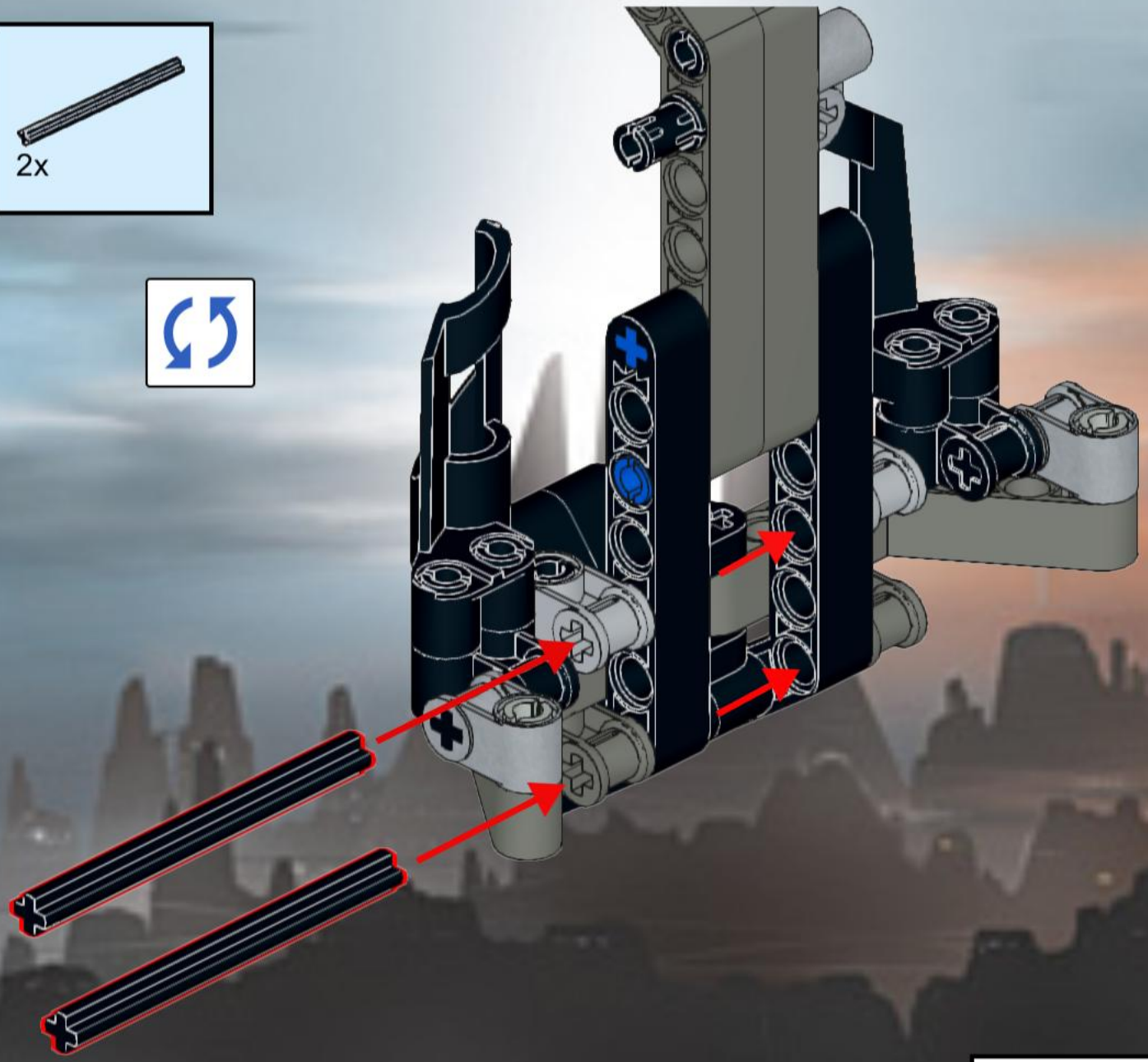

55

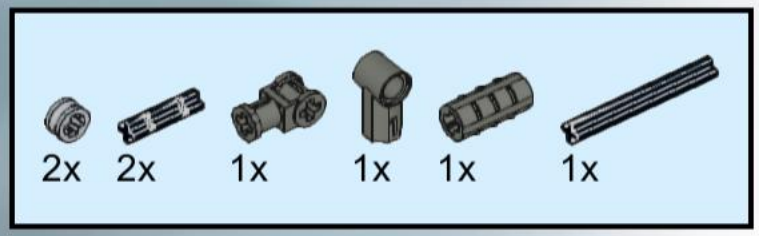

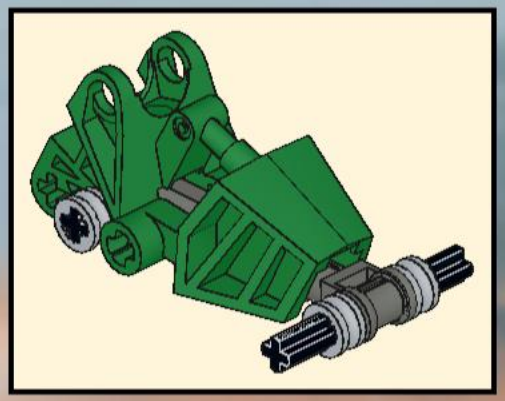

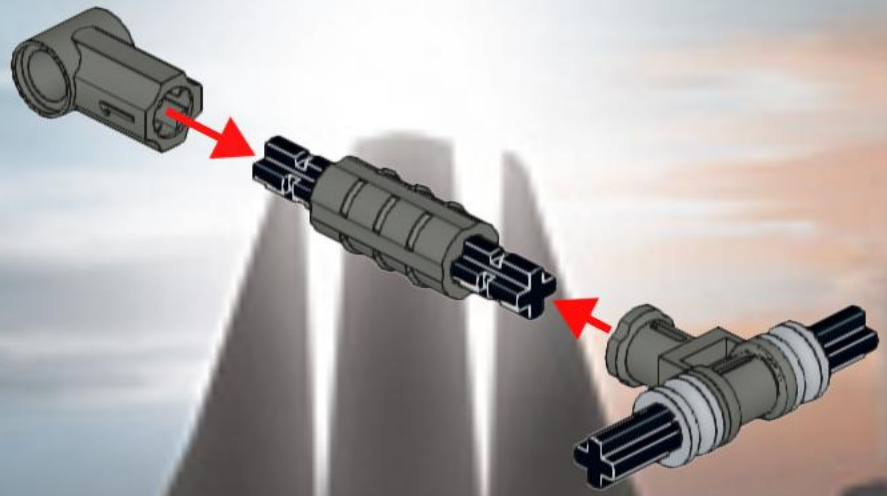

56

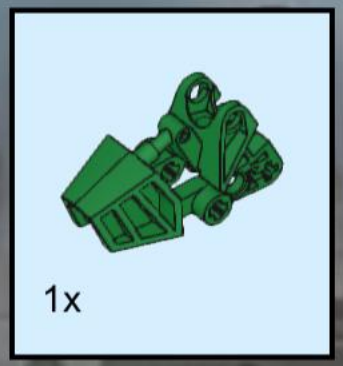

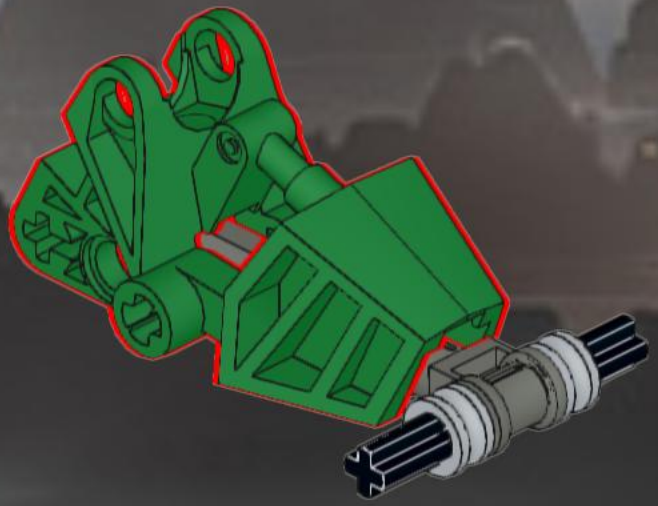

57

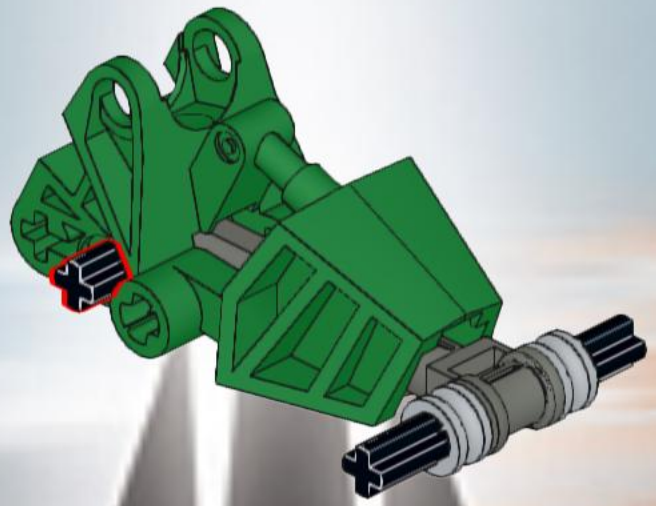

58

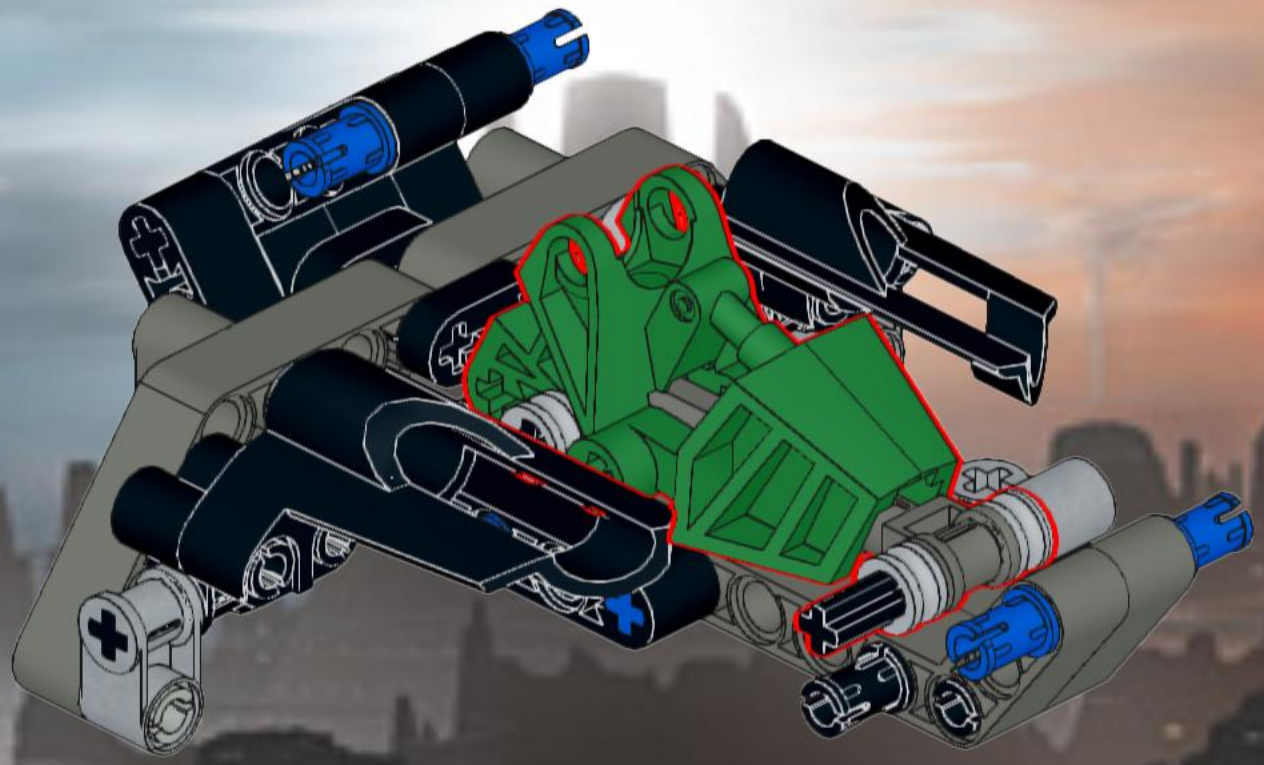

60

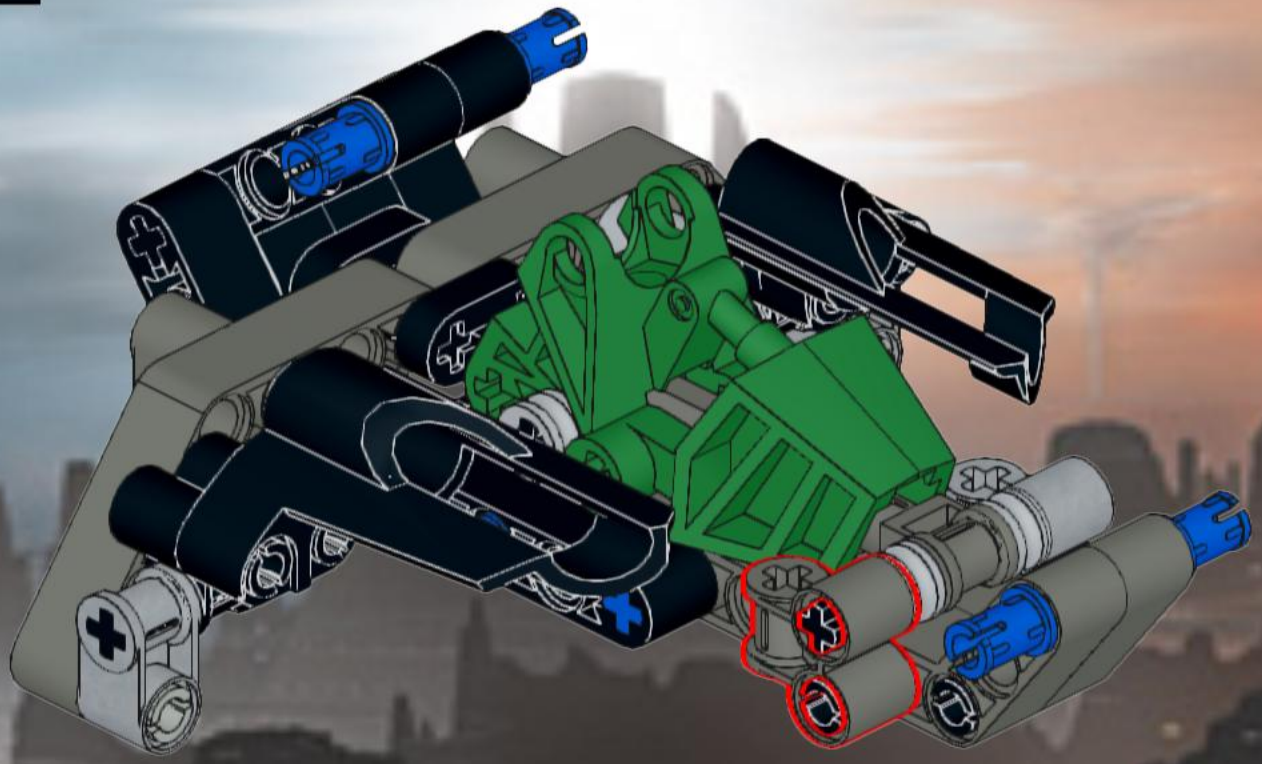

61

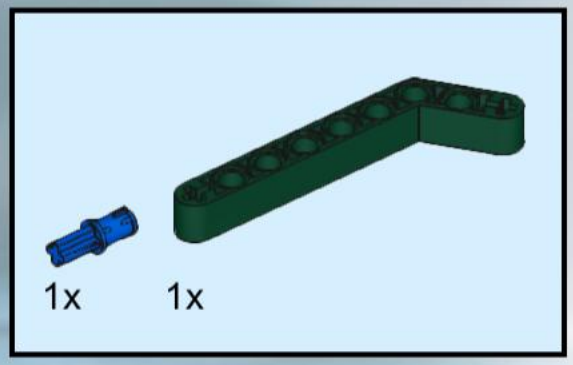

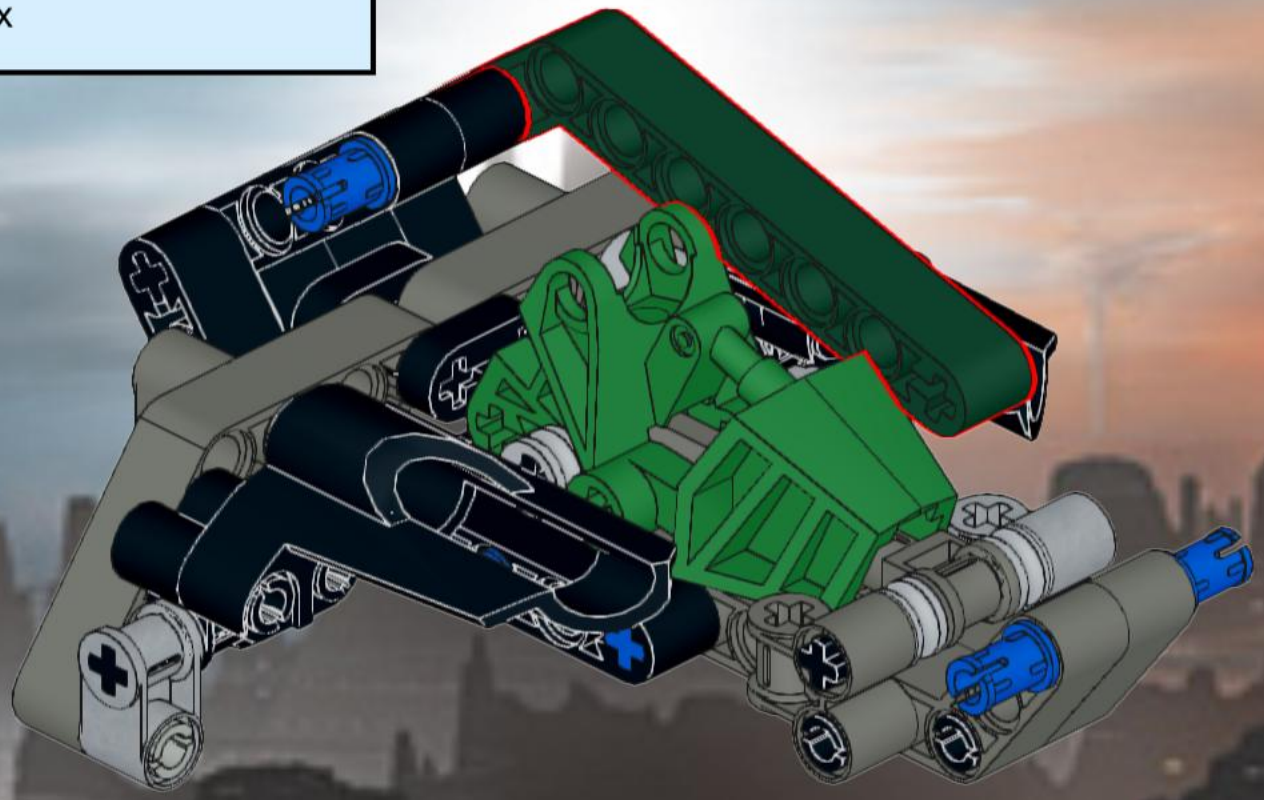

62

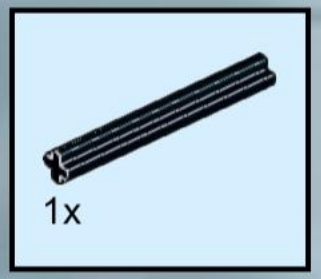

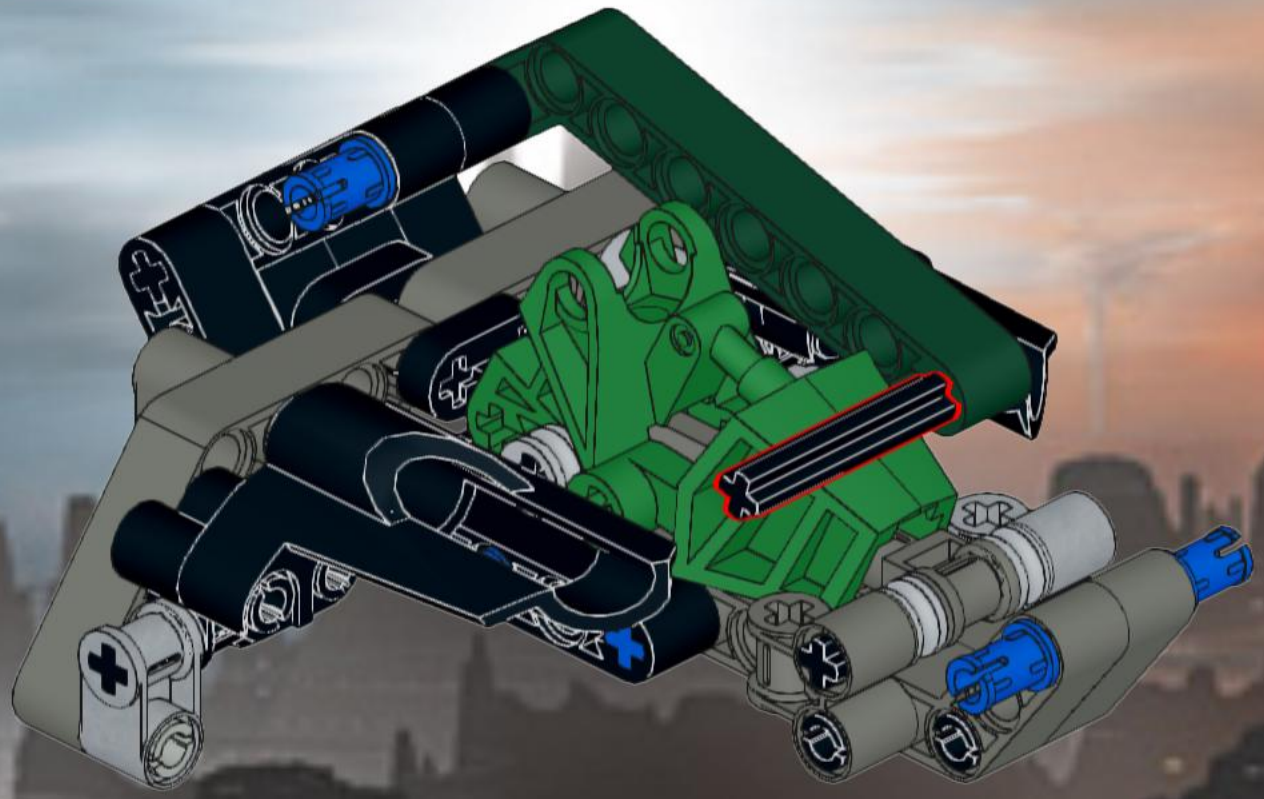

63

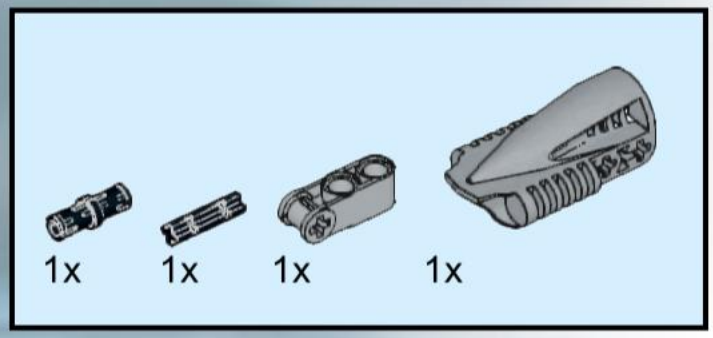

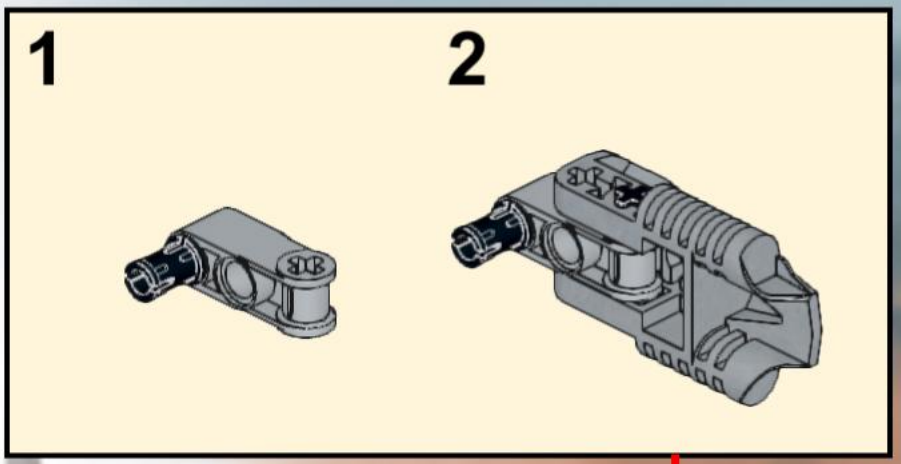

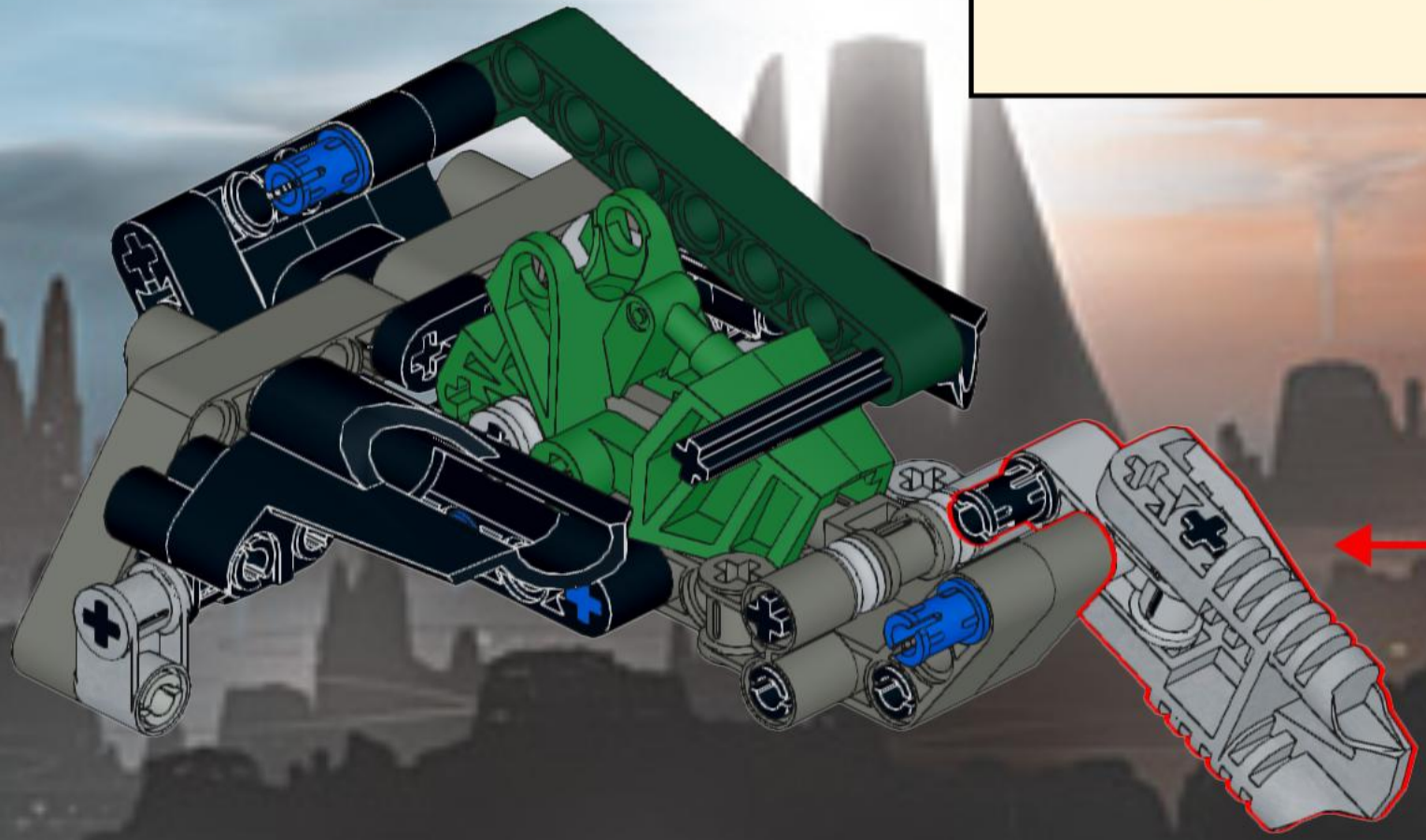

64

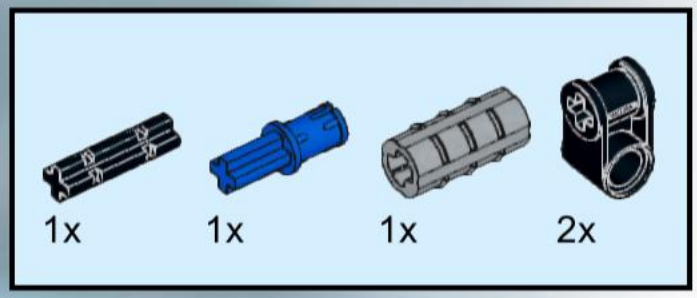

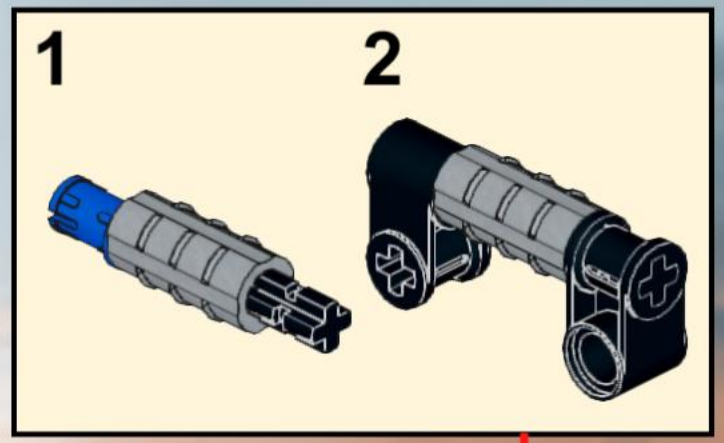

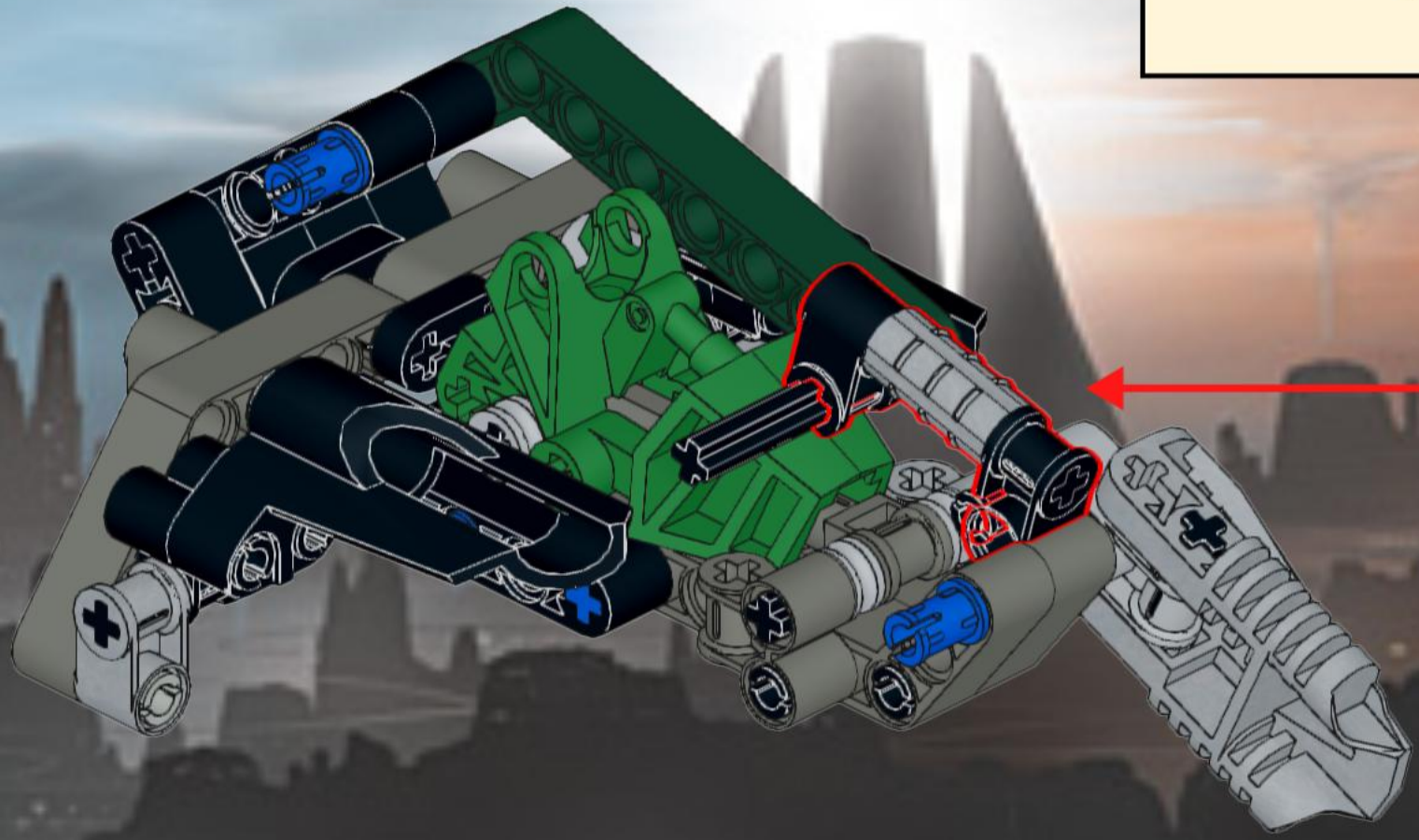

65

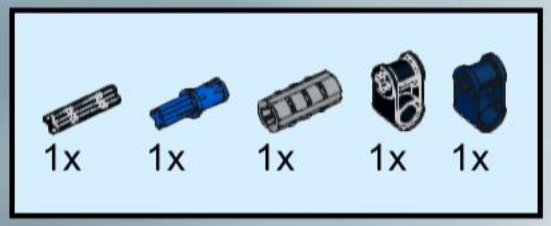

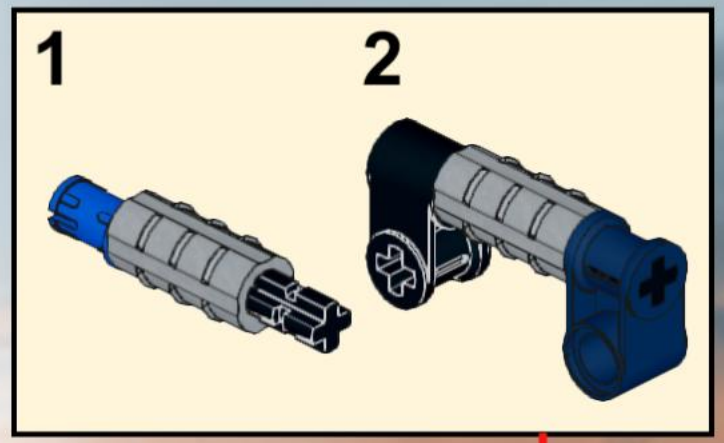

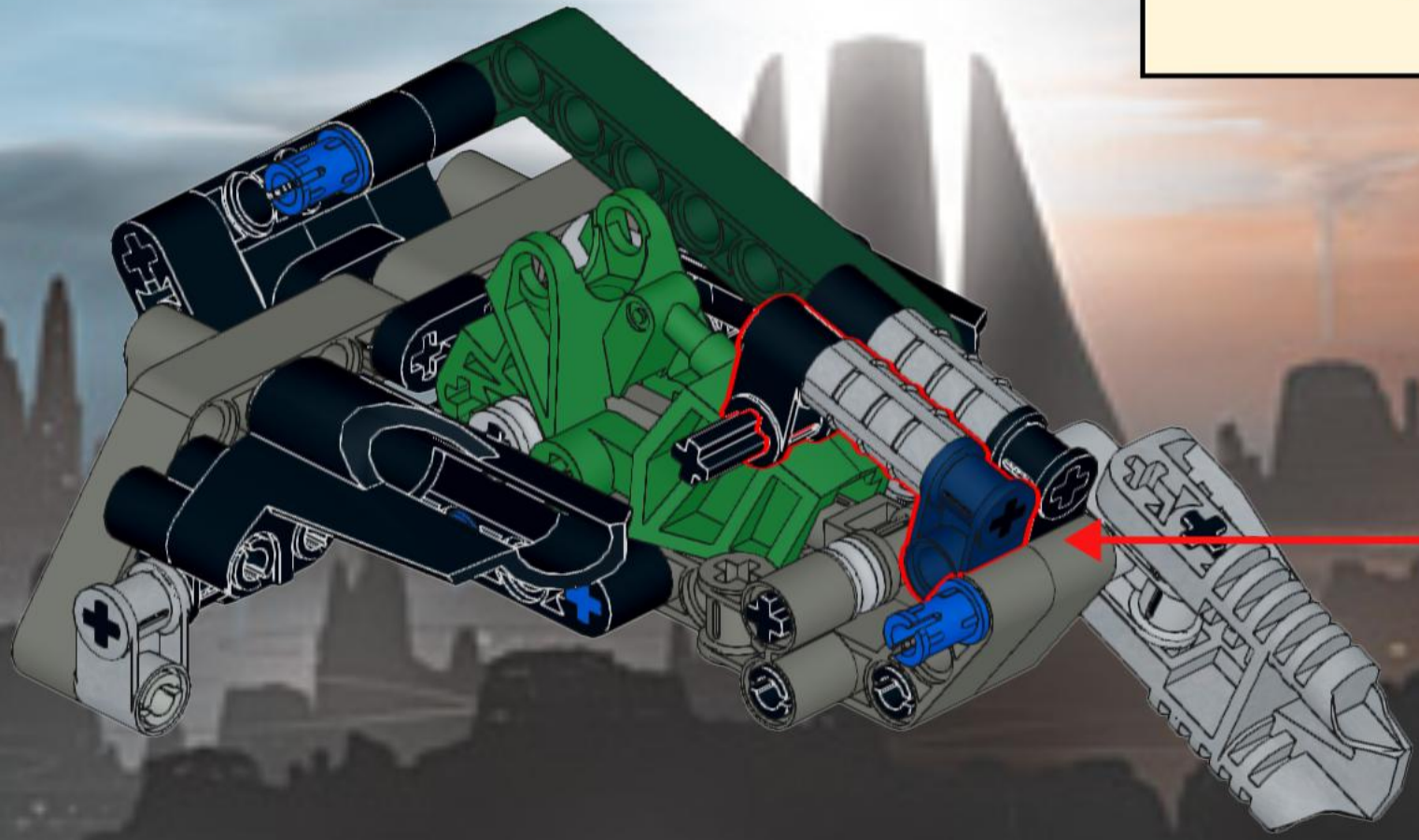

66

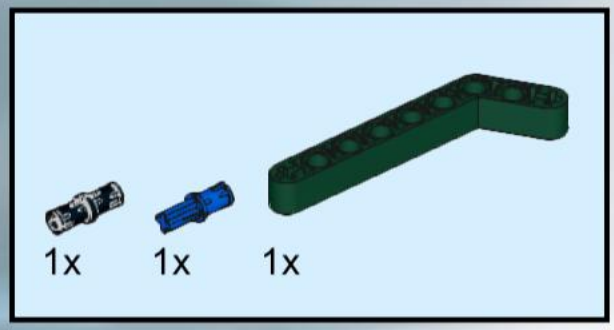

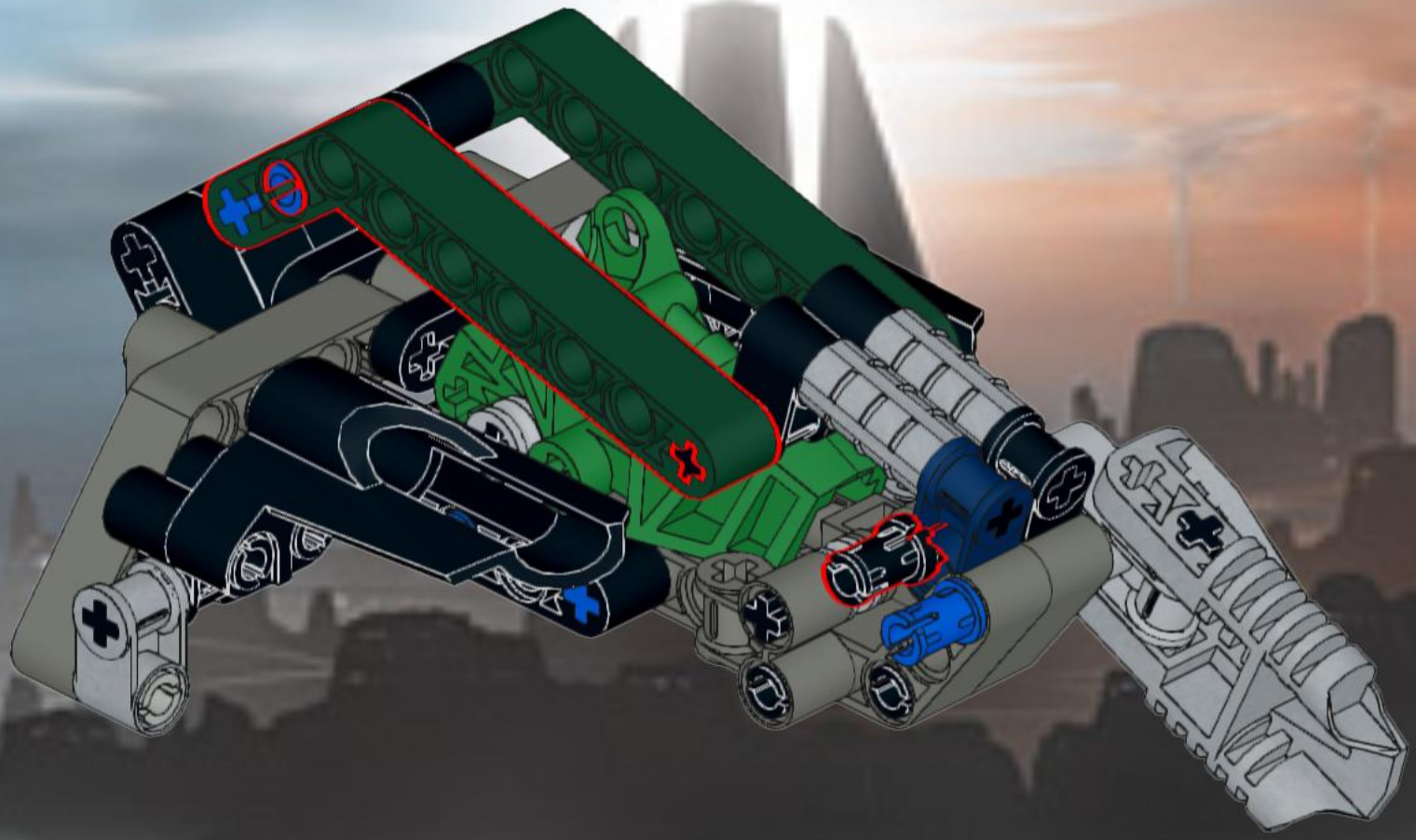

67

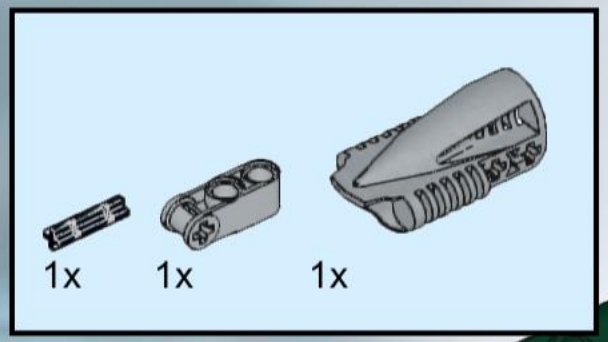

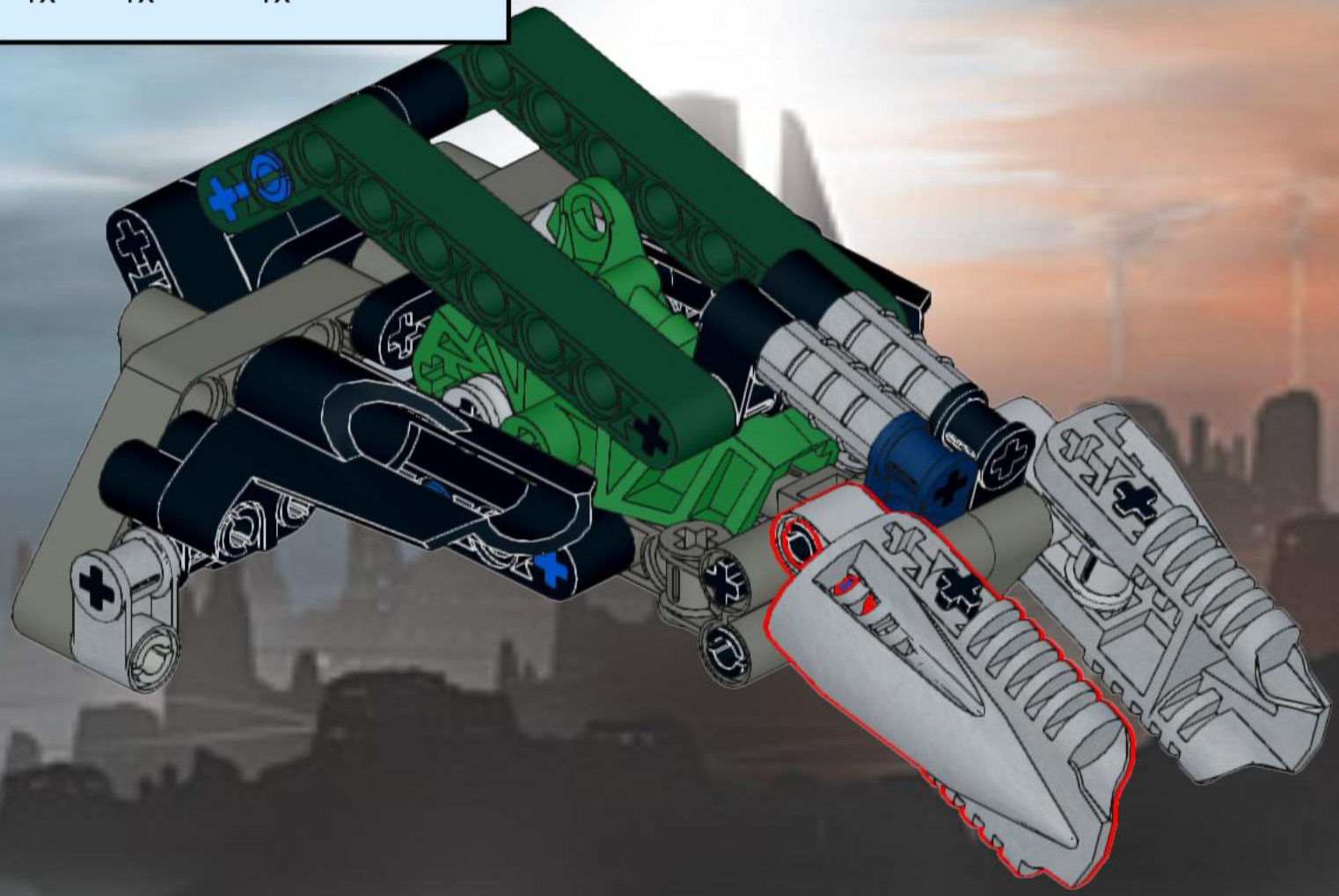

68

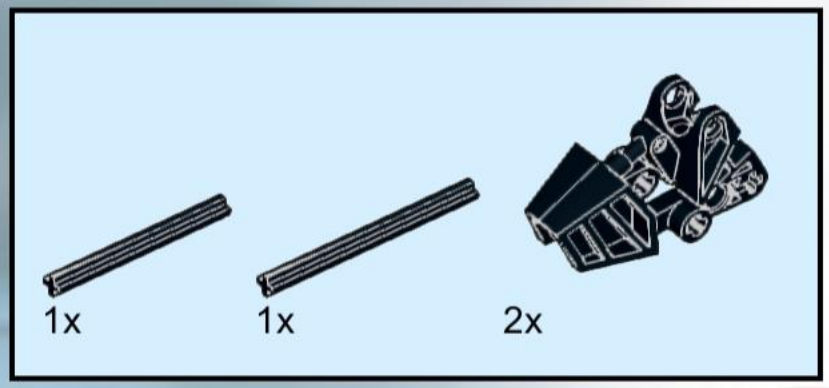

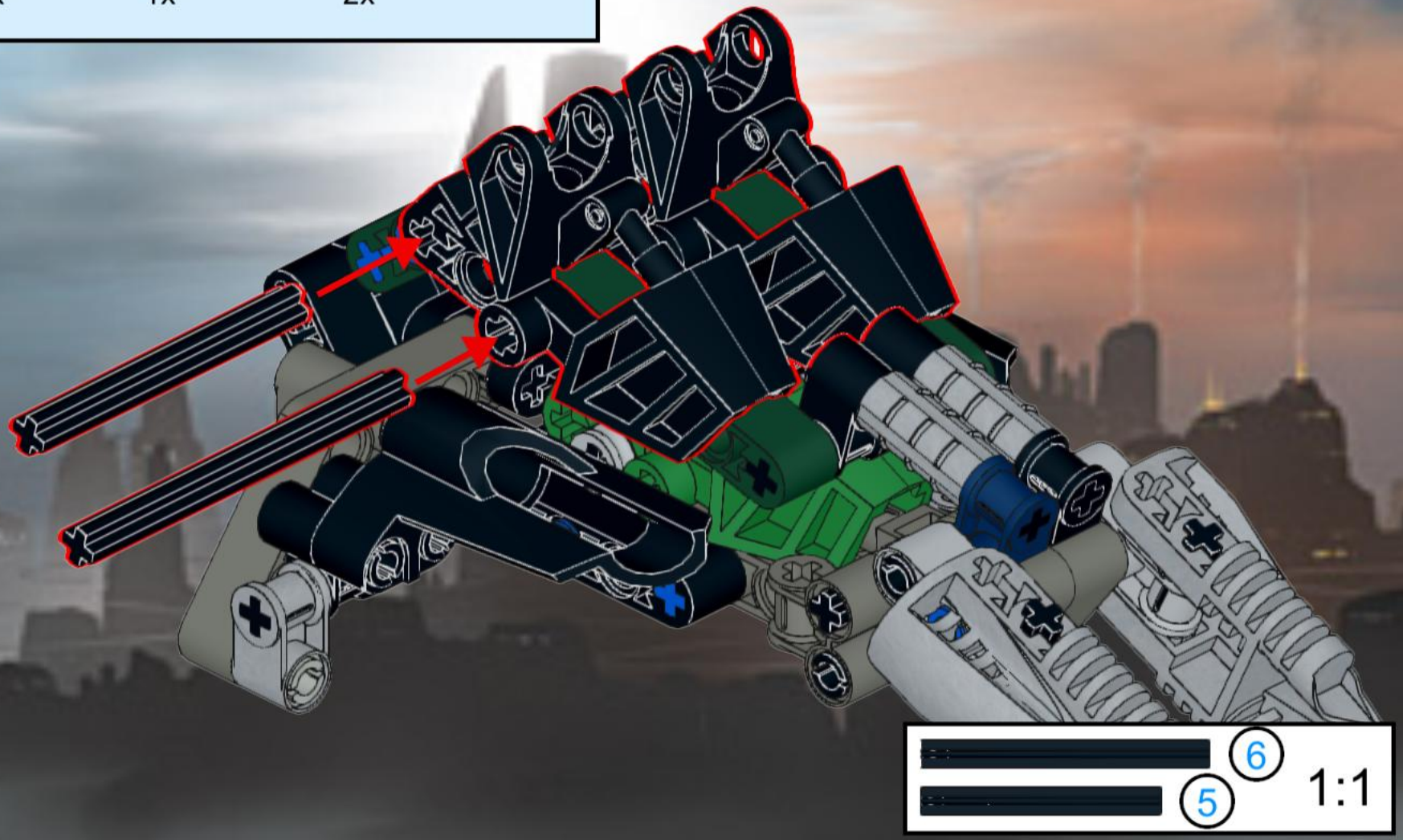

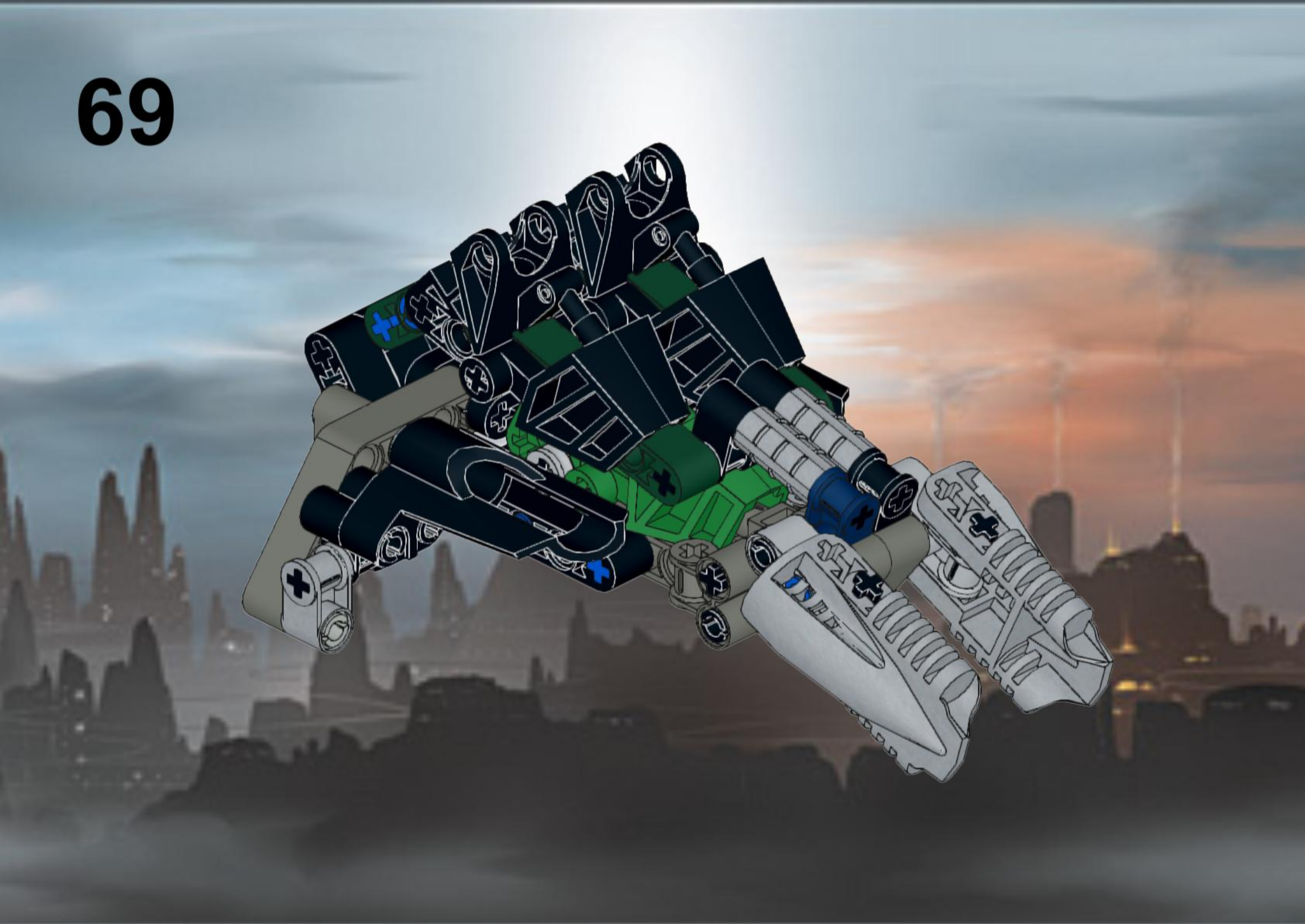

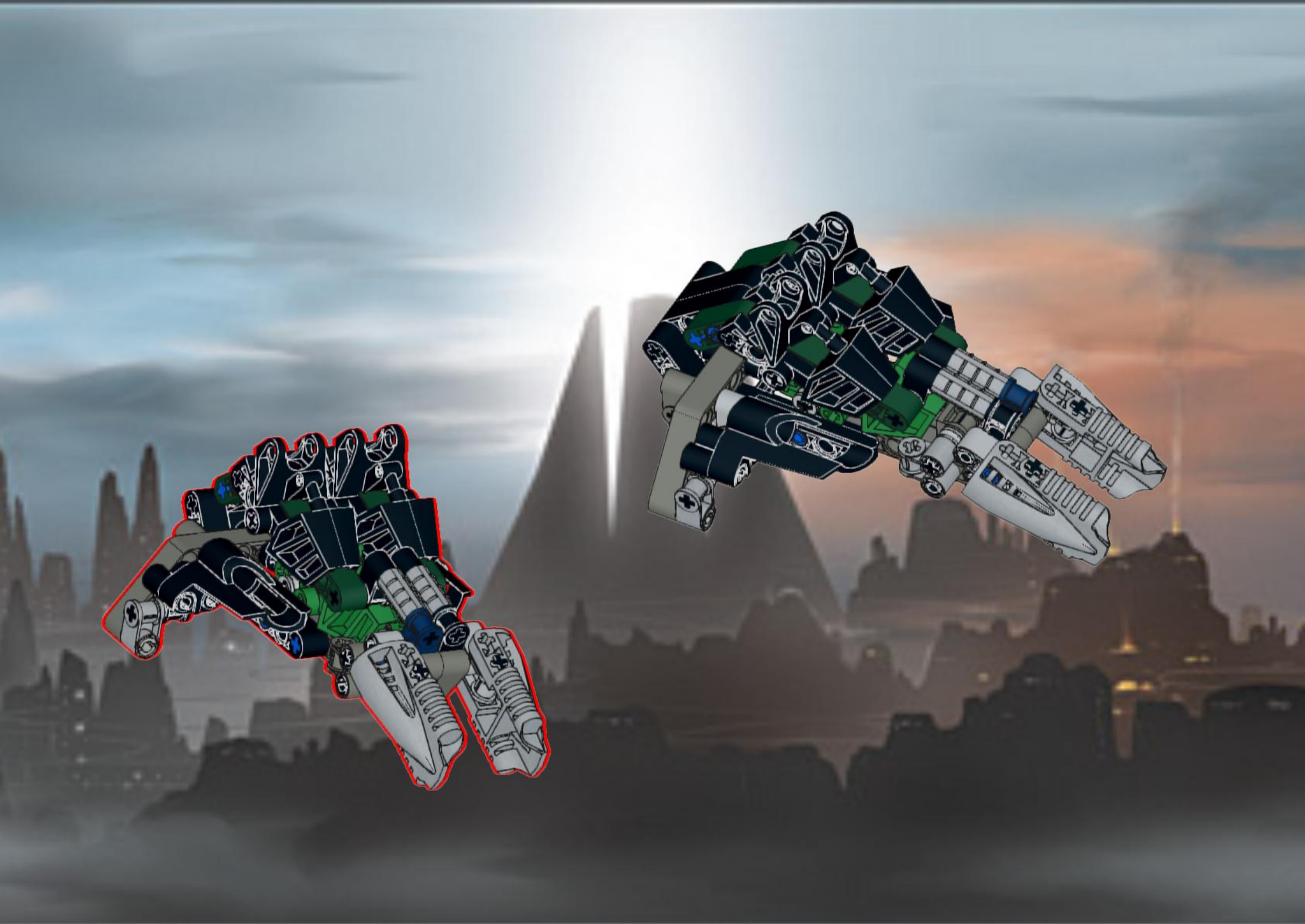

71

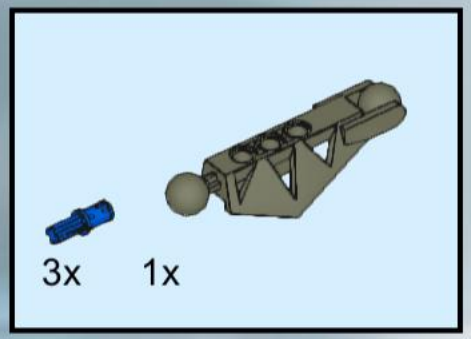

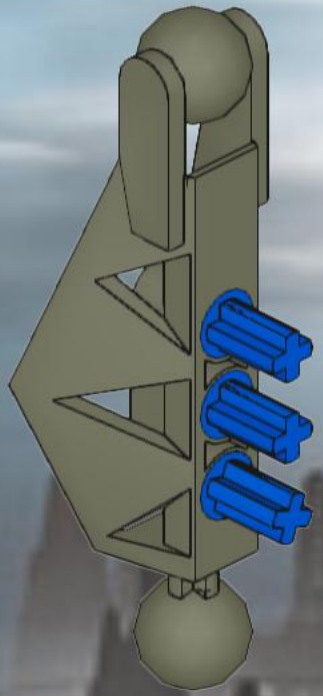

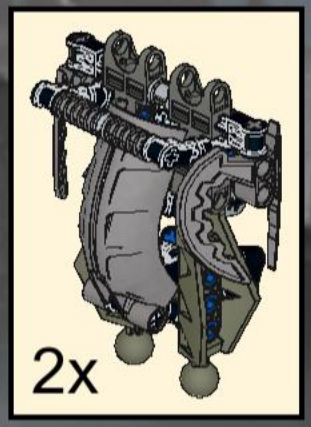

72

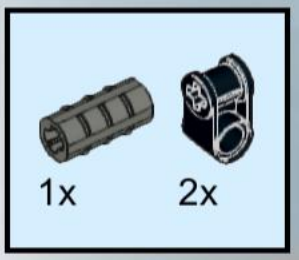

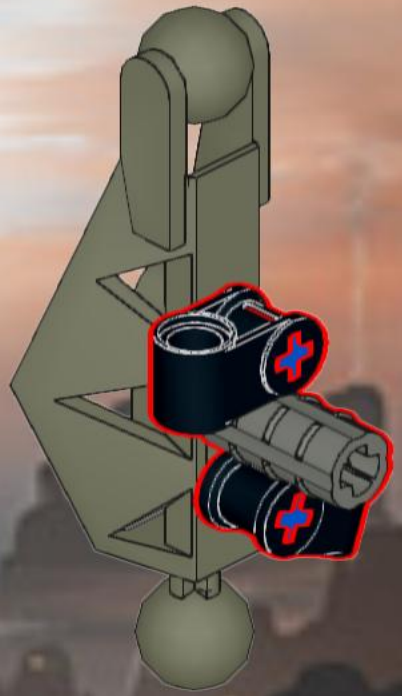

73

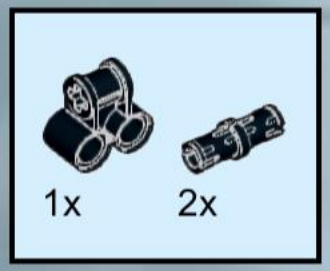

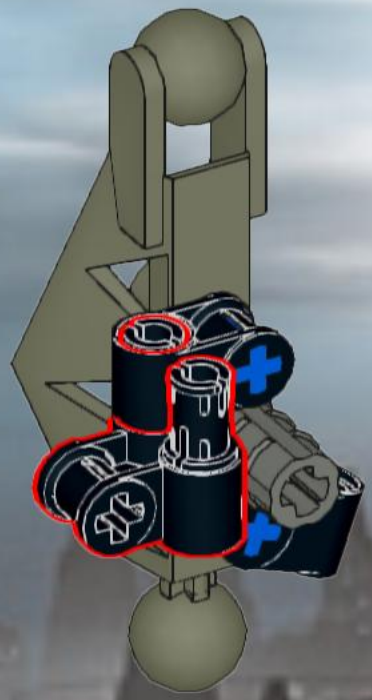

74

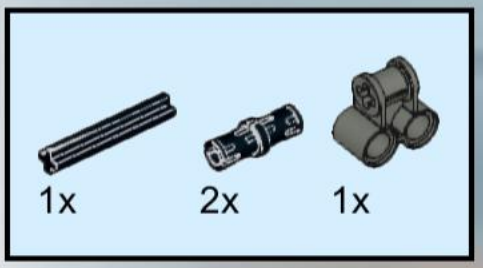

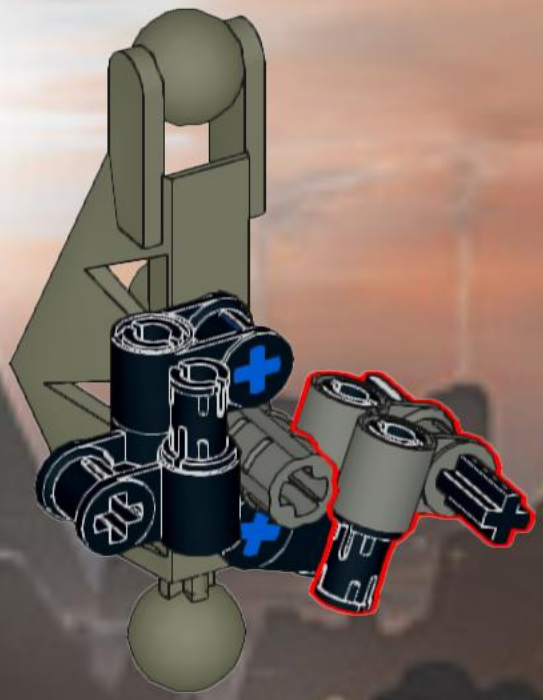

75

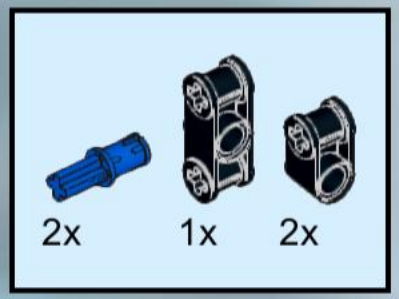

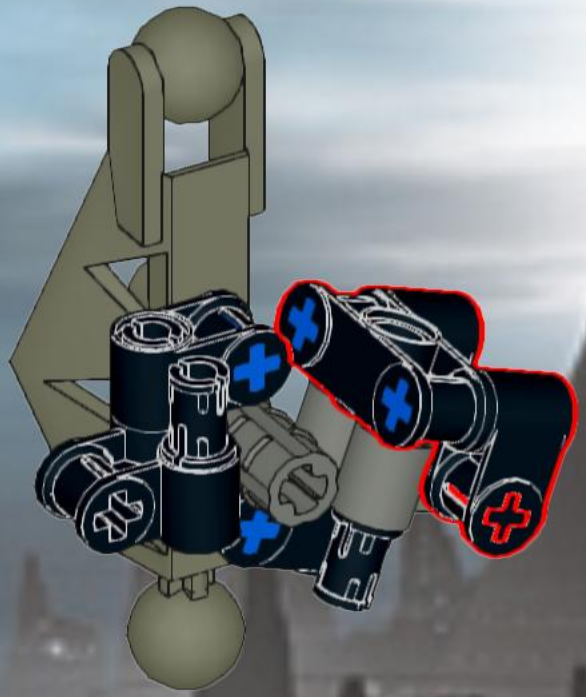

76

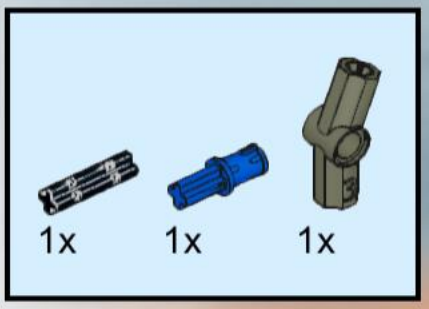

77

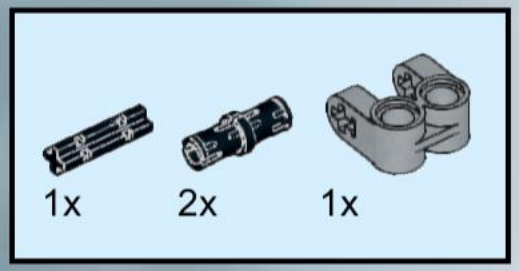

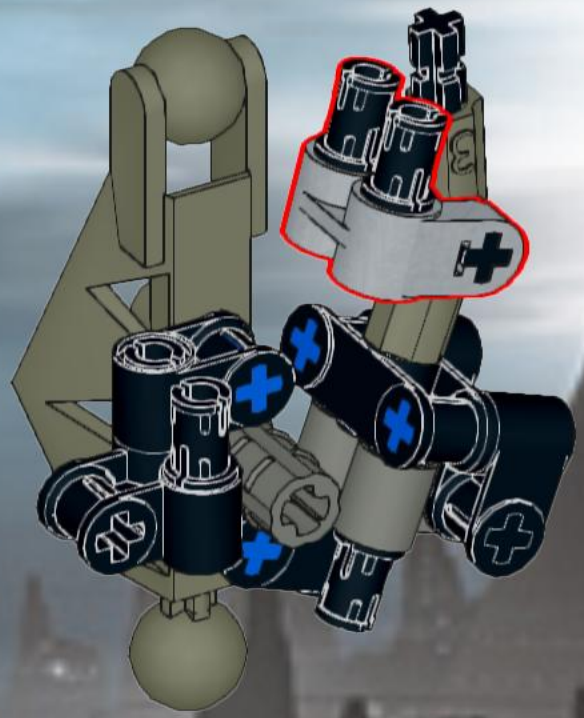

78

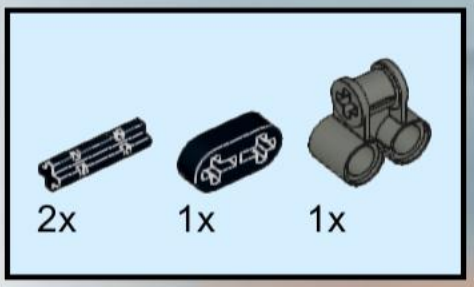

79

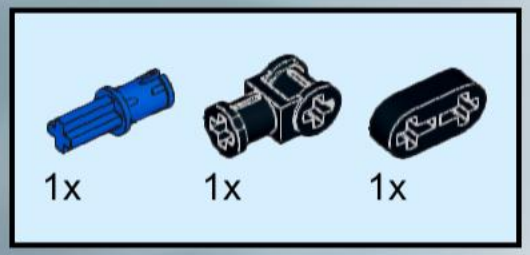

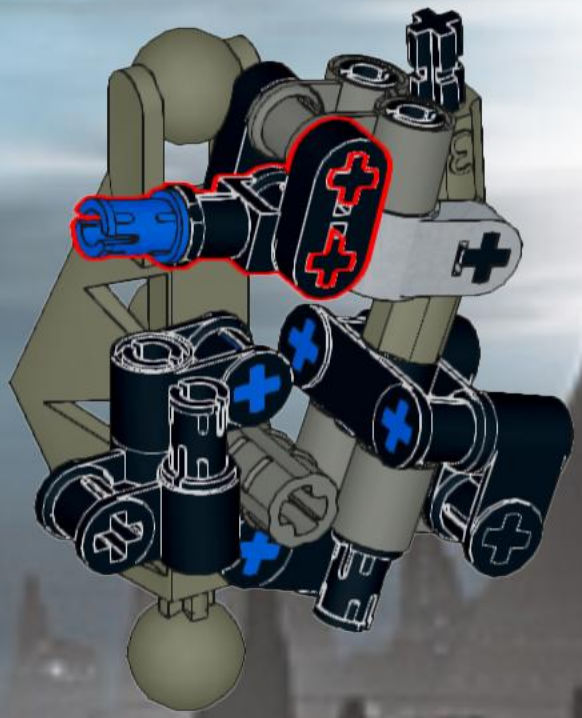

80

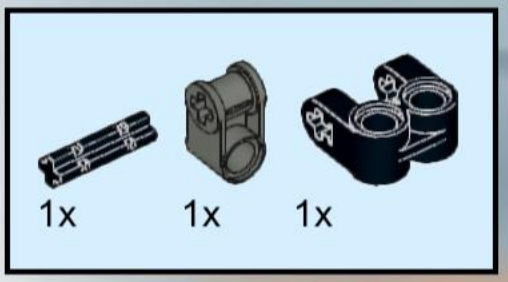

81

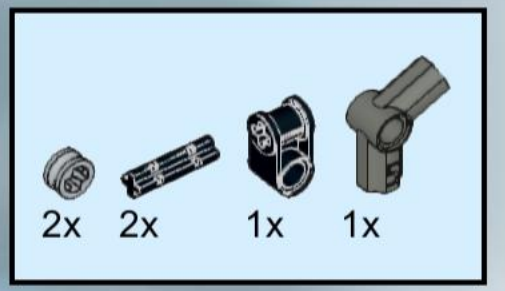

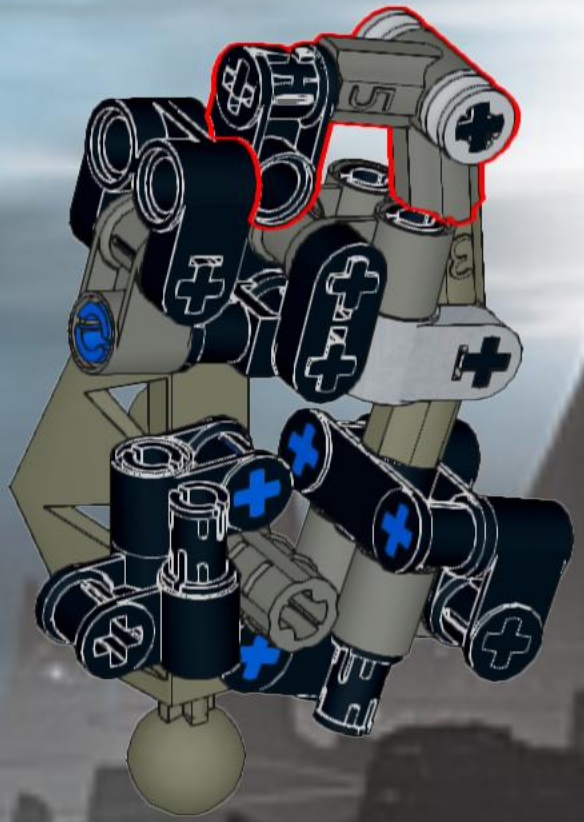

82

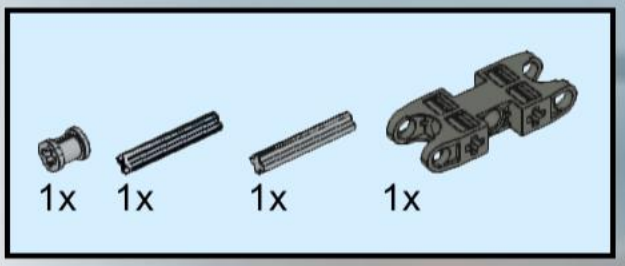

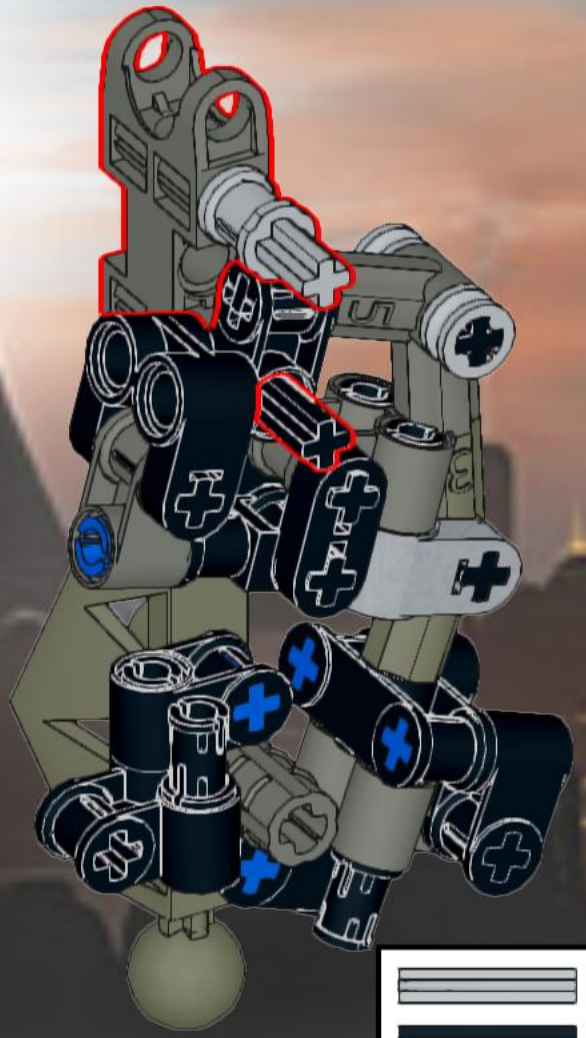

83

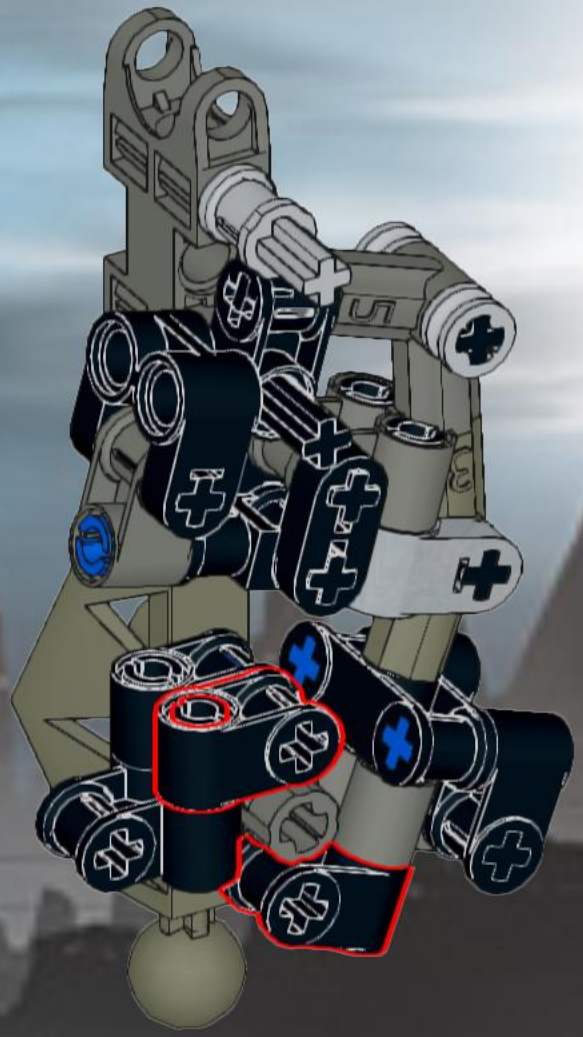

84

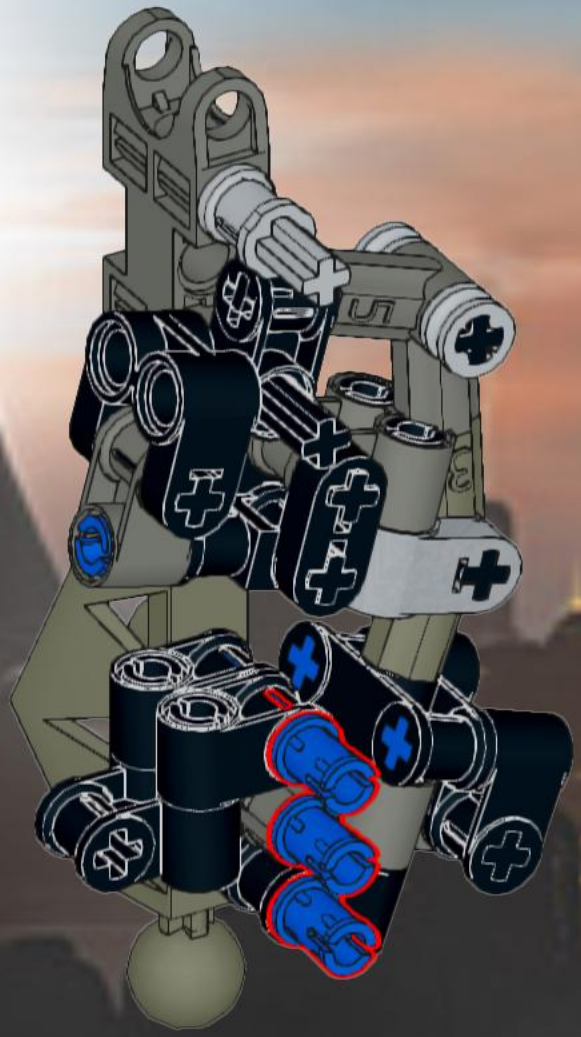

85

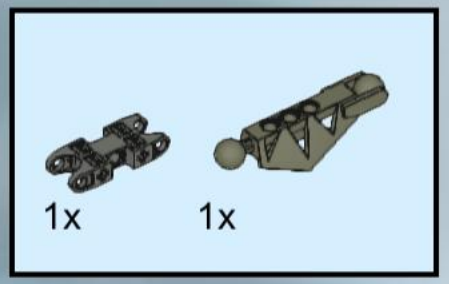

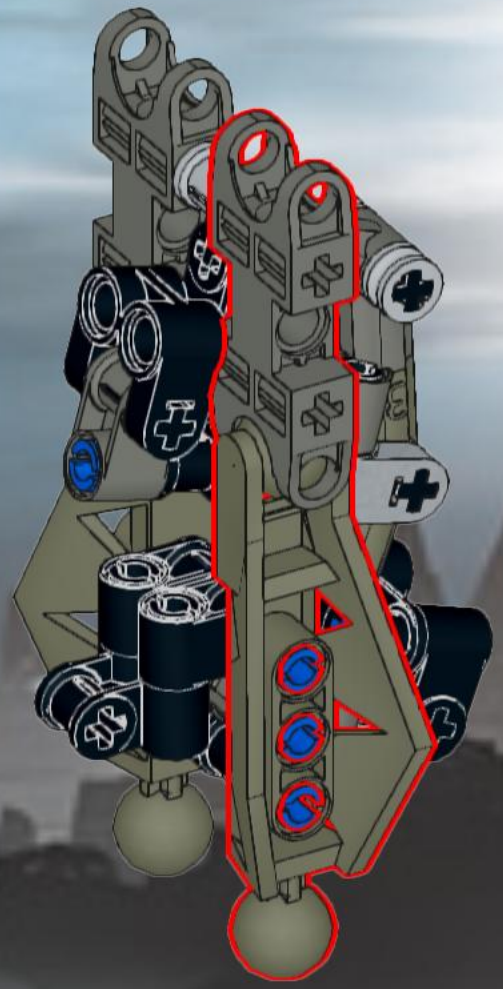

86

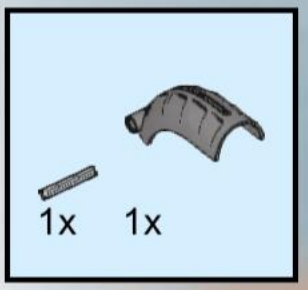

87

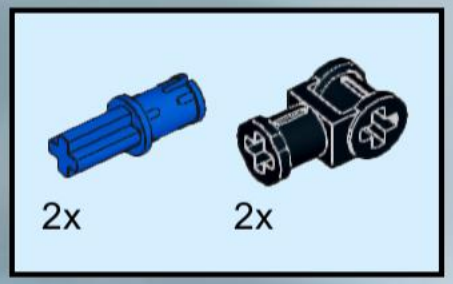

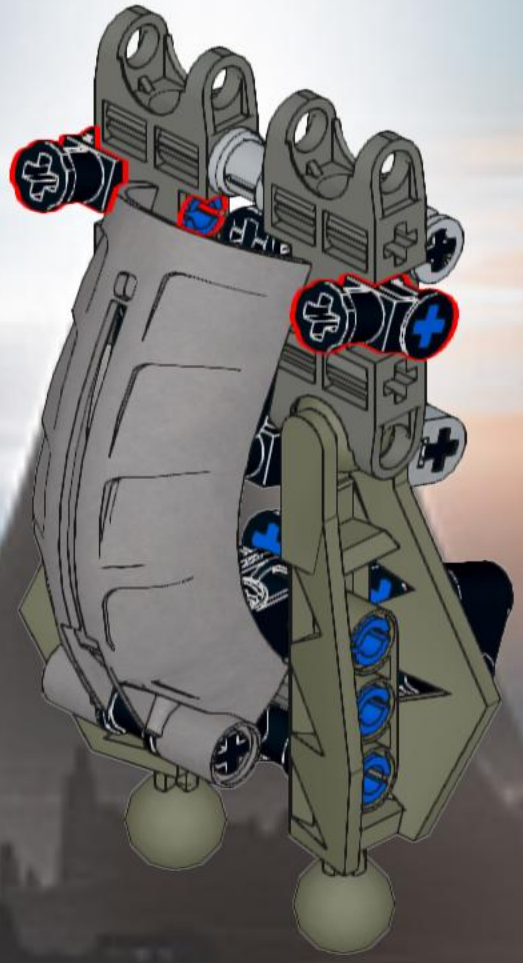

88

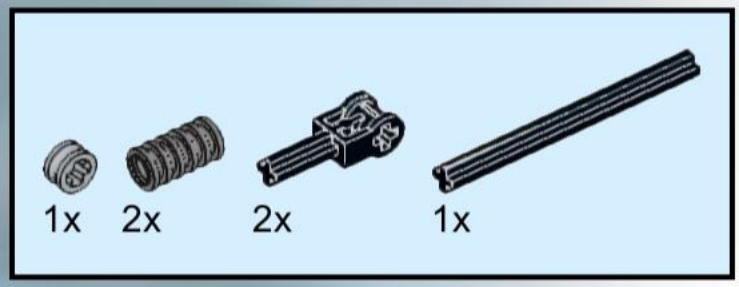

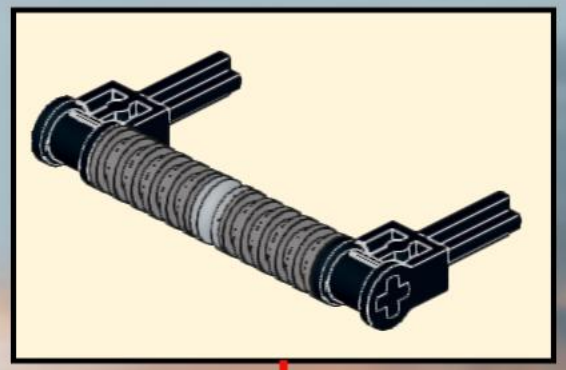

89

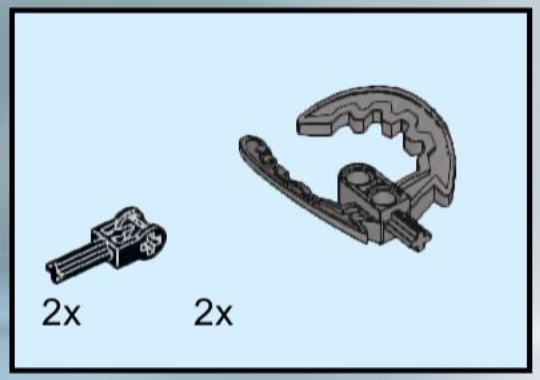

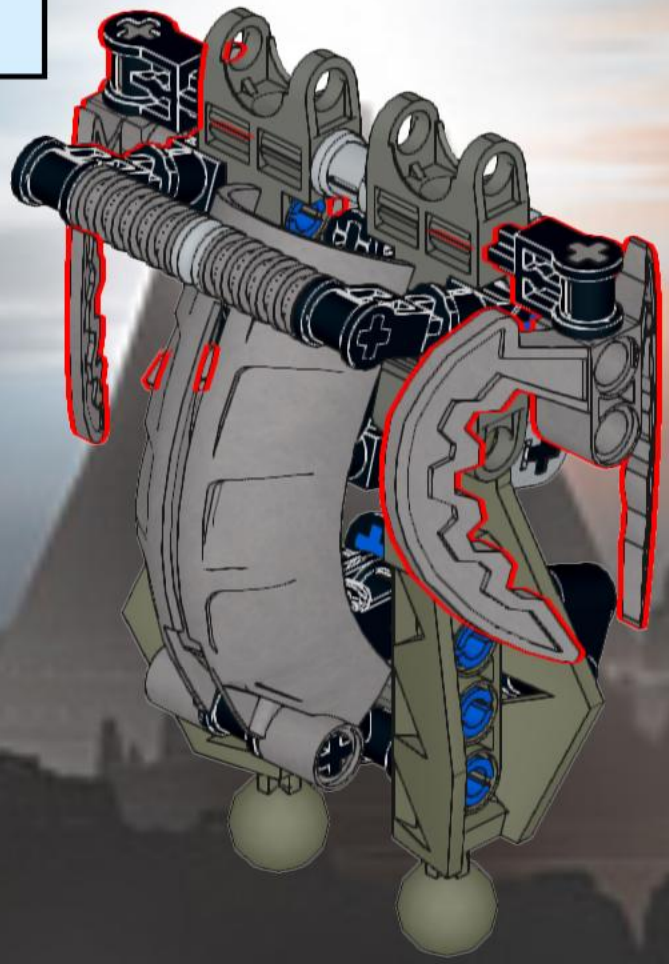

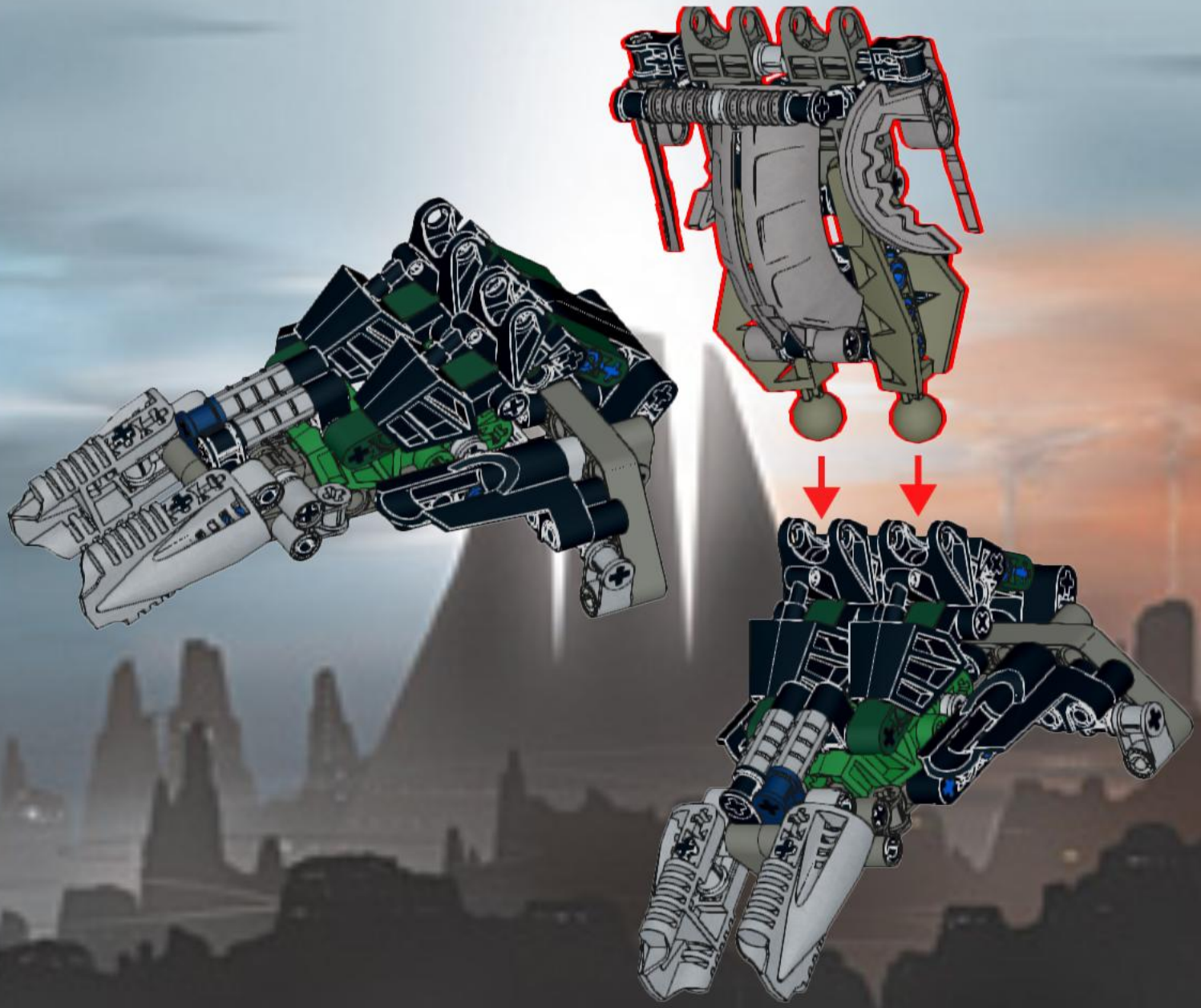

92

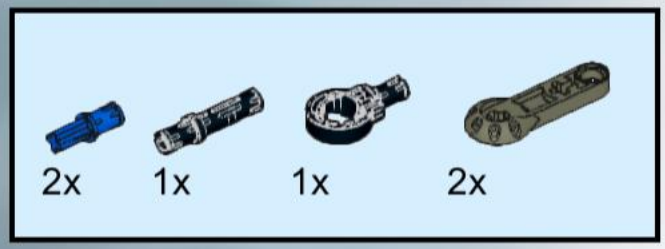

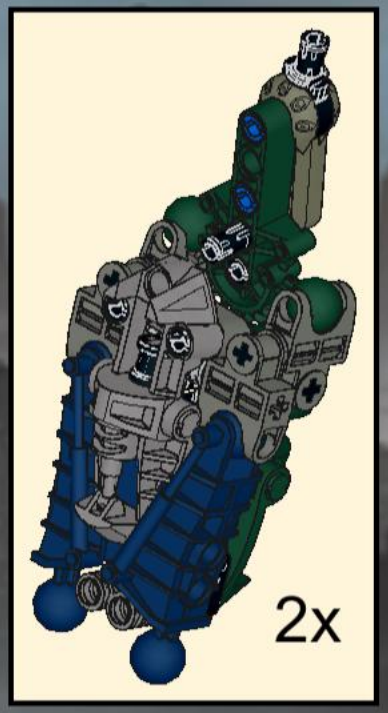

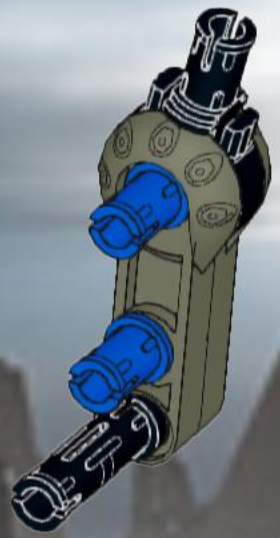

93

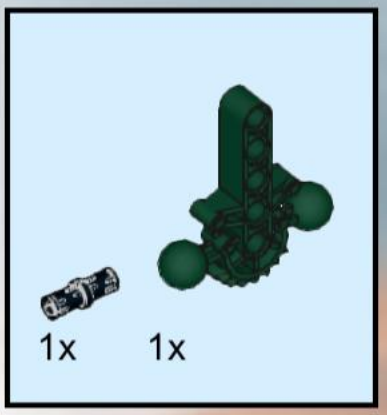

94

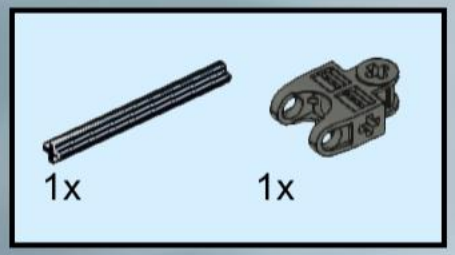

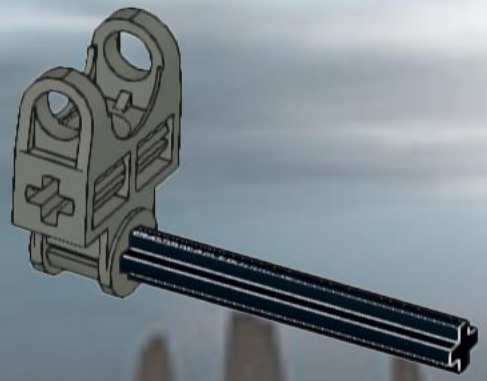

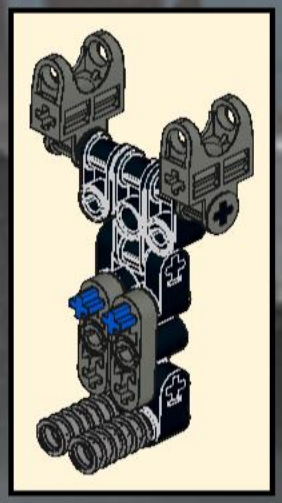

95

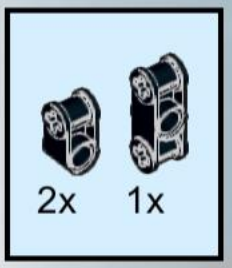

96

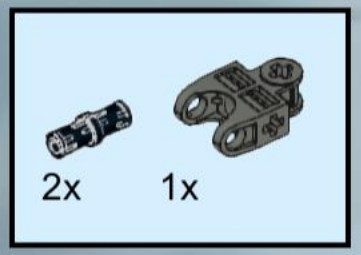

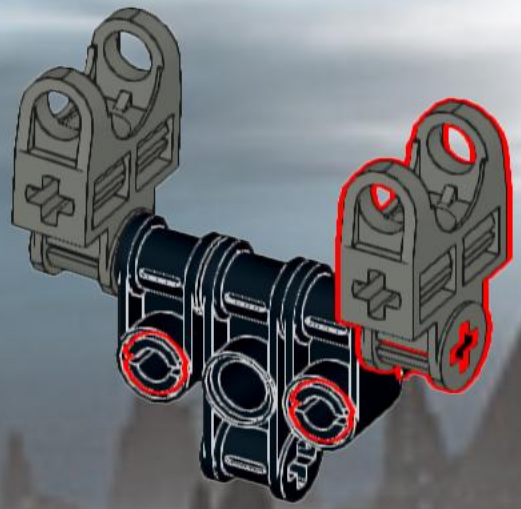

97

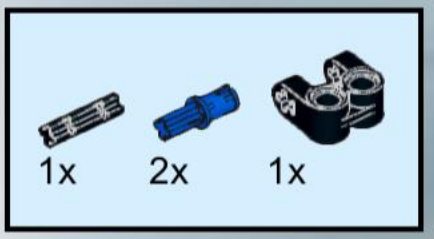

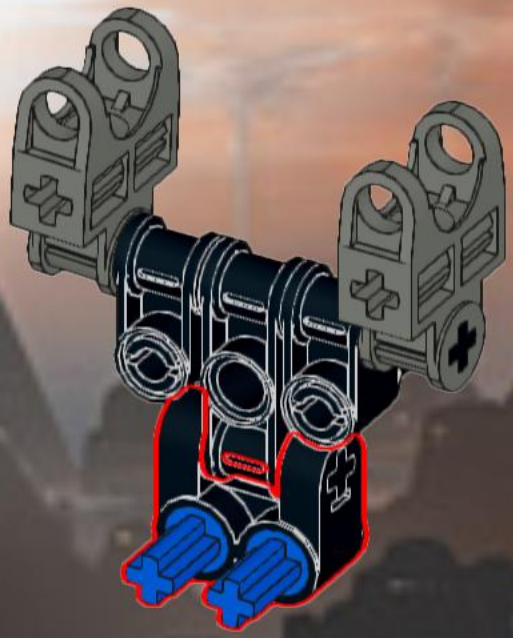

98

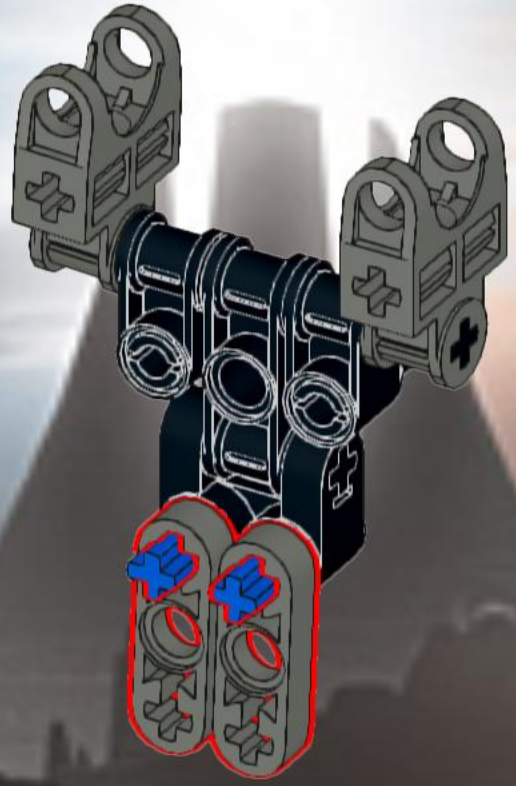

99

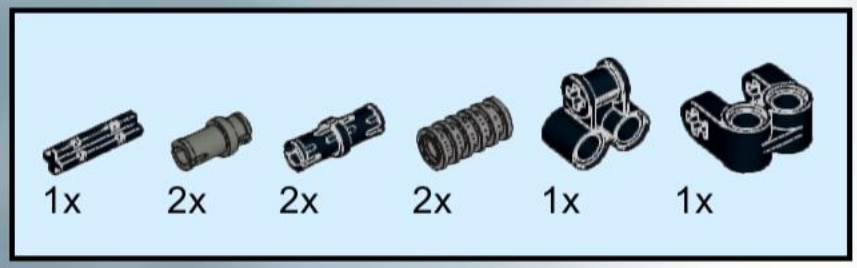

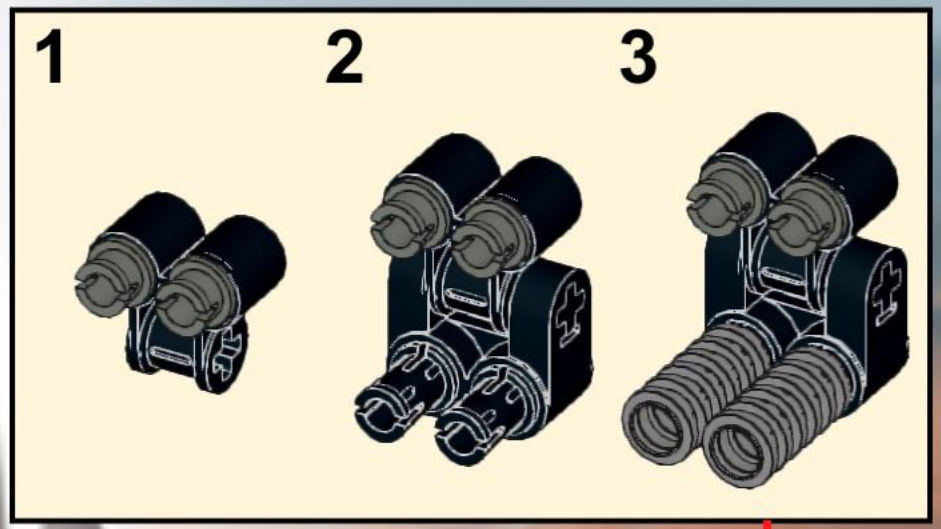

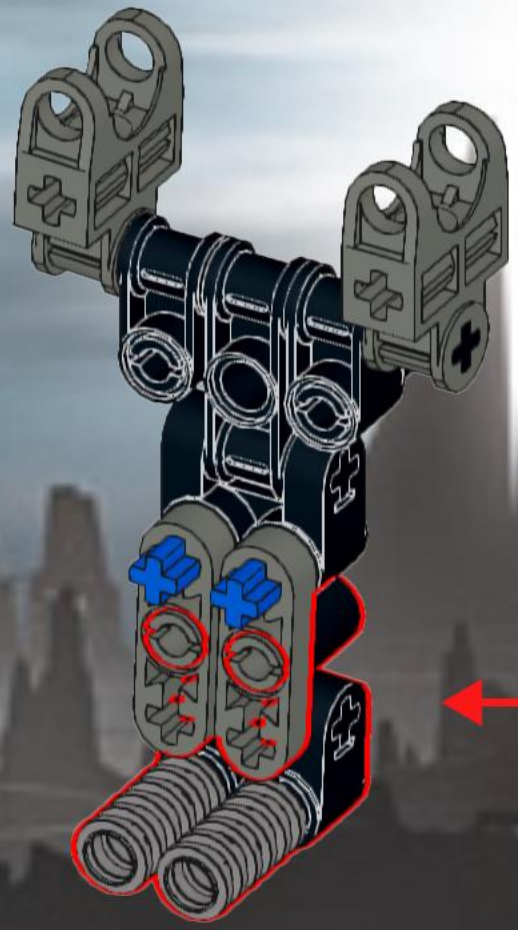

101

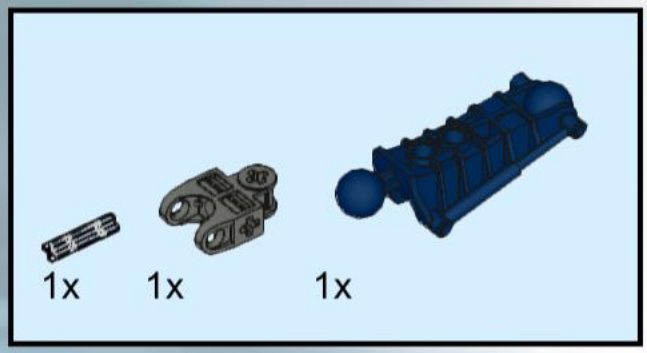

102

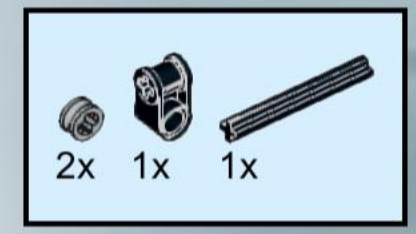

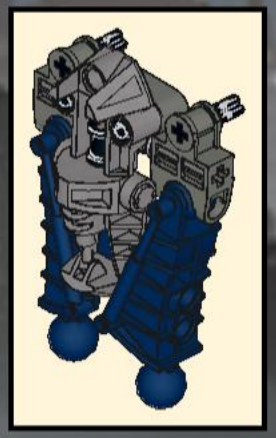

103

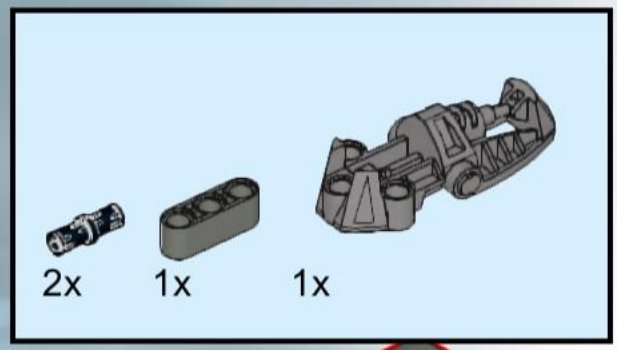

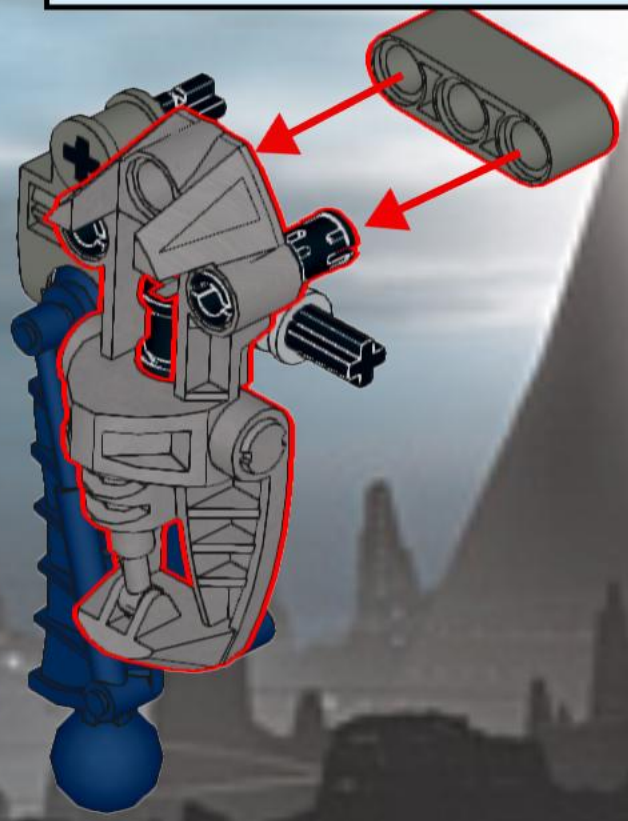

104

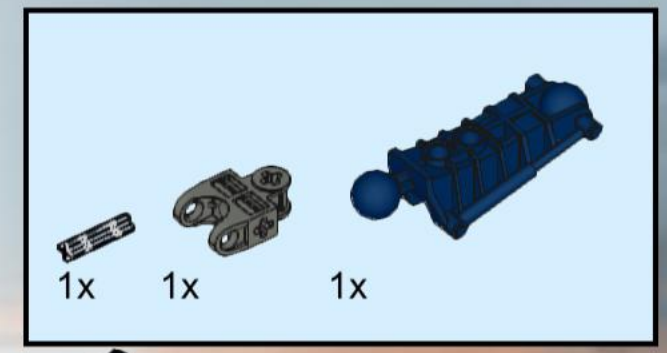

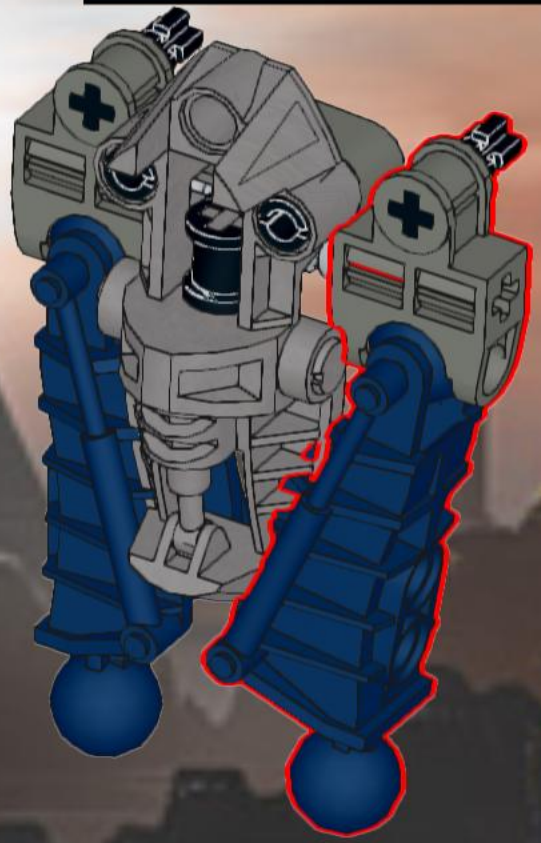

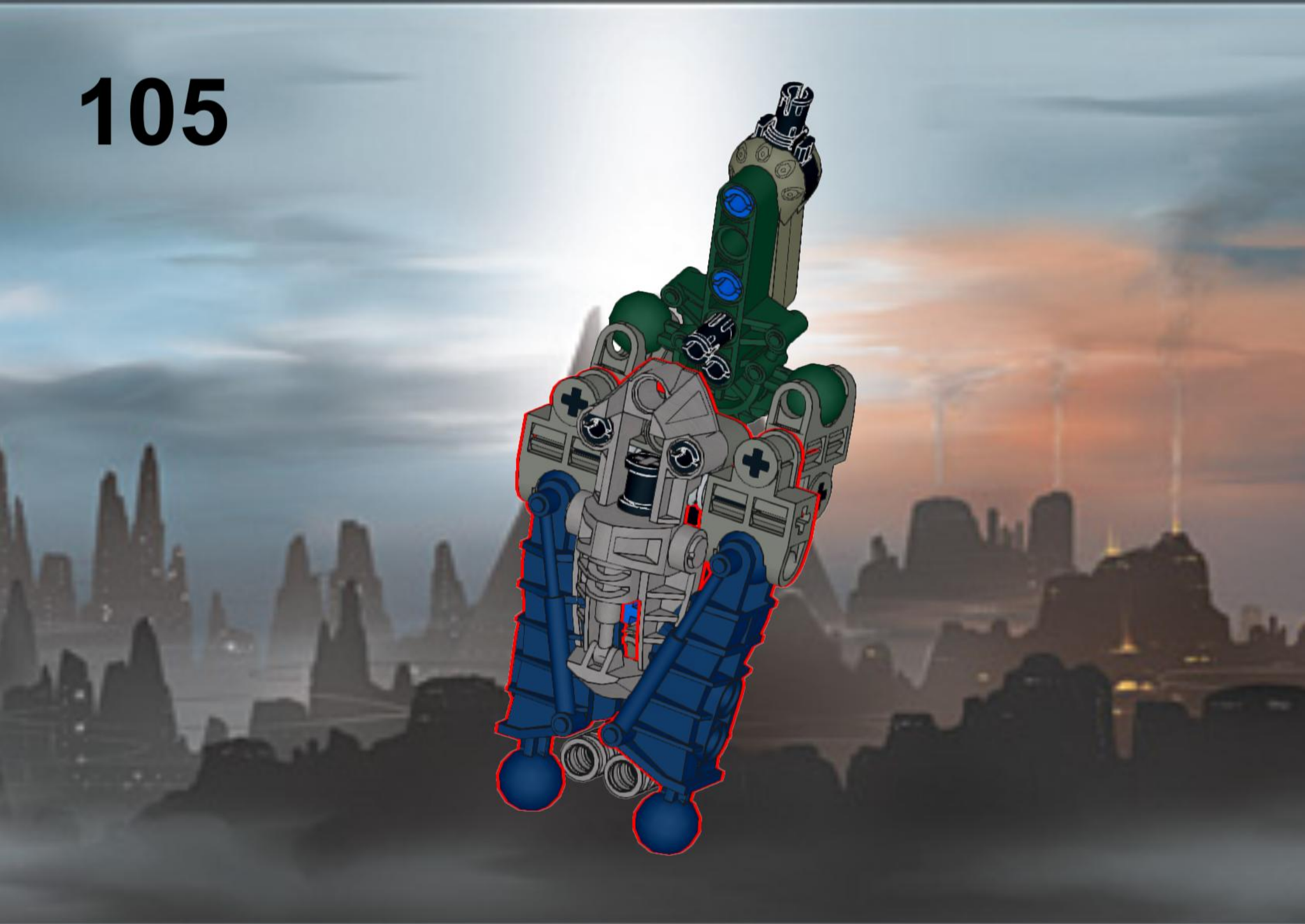

106

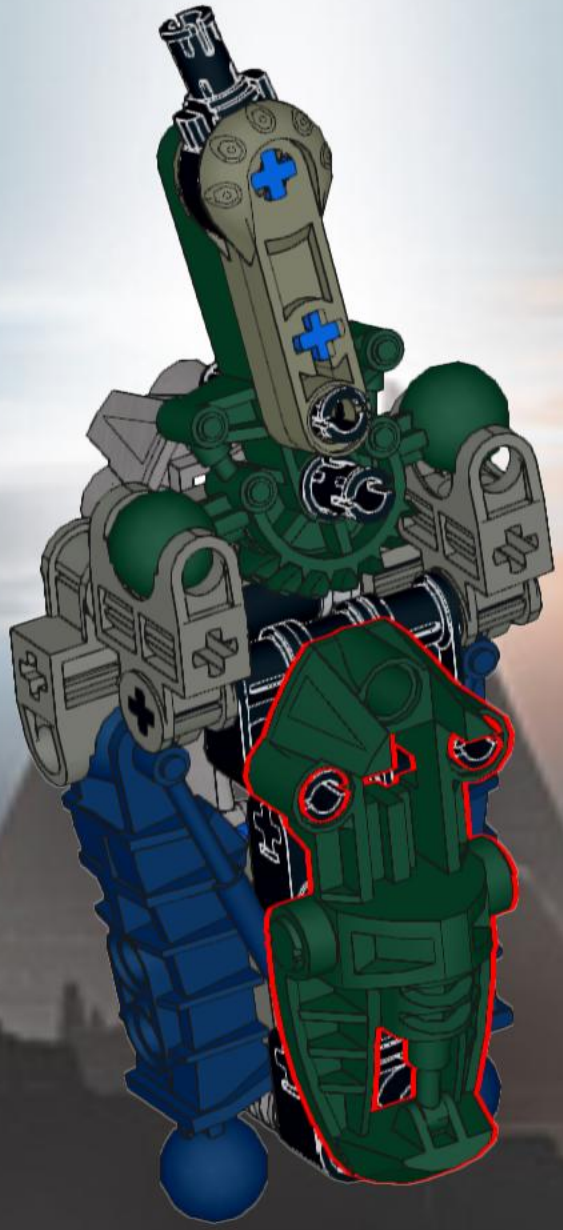

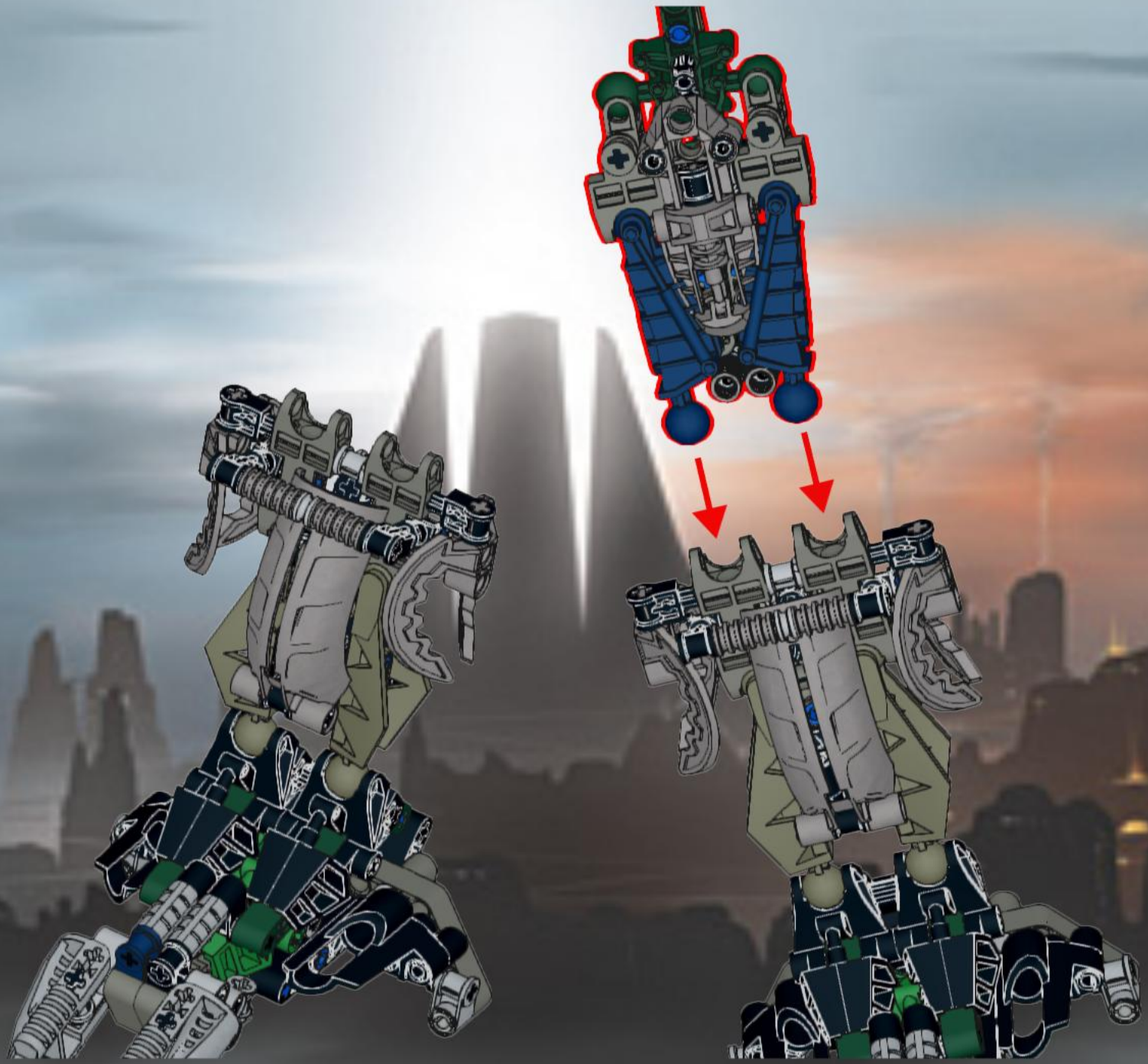

109

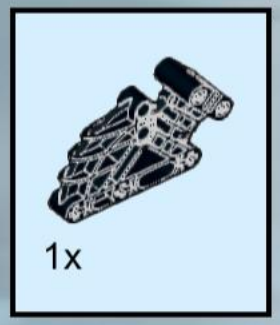

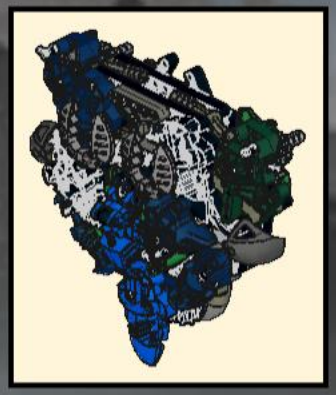

110

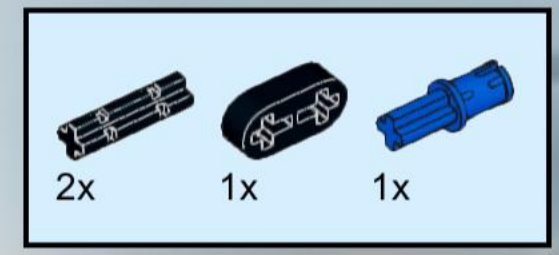

111

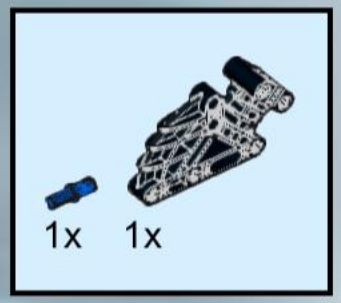

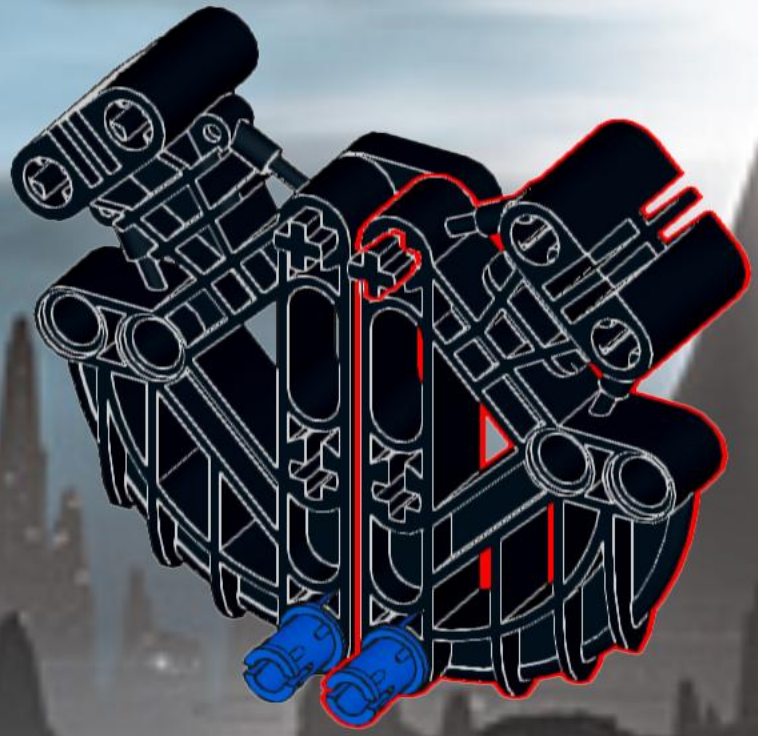

112

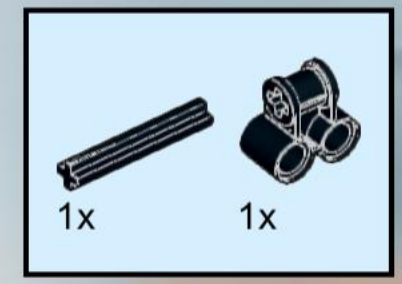

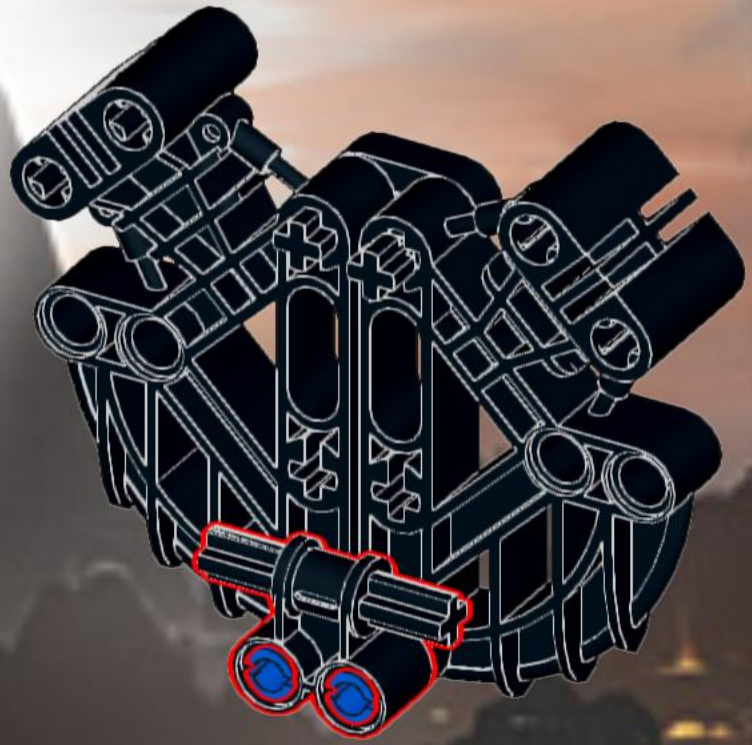

113

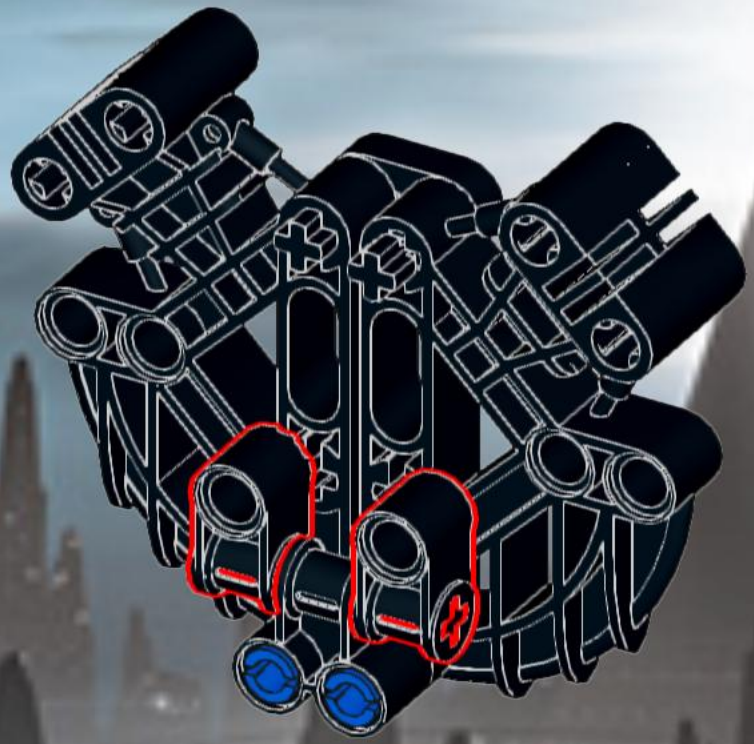

114

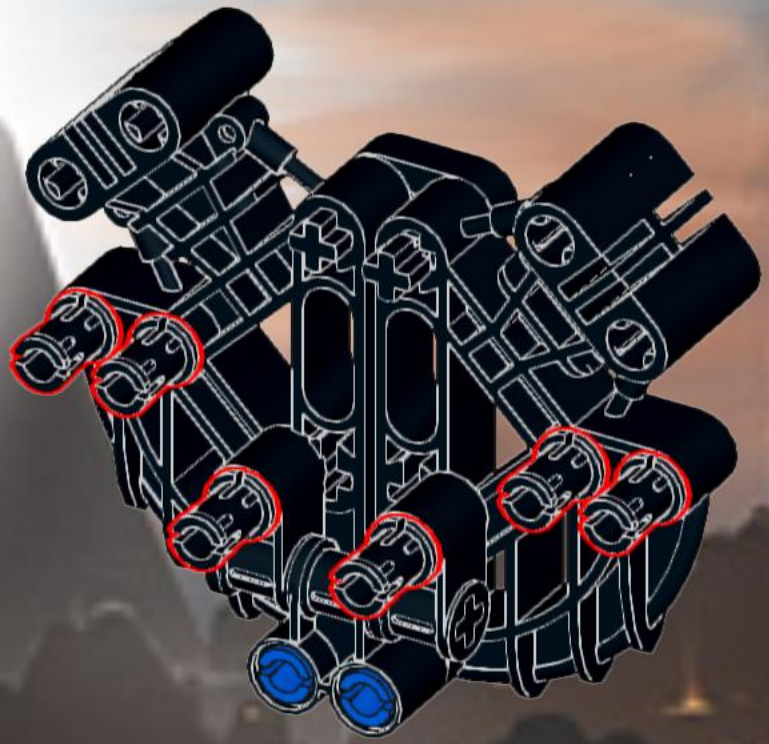

115

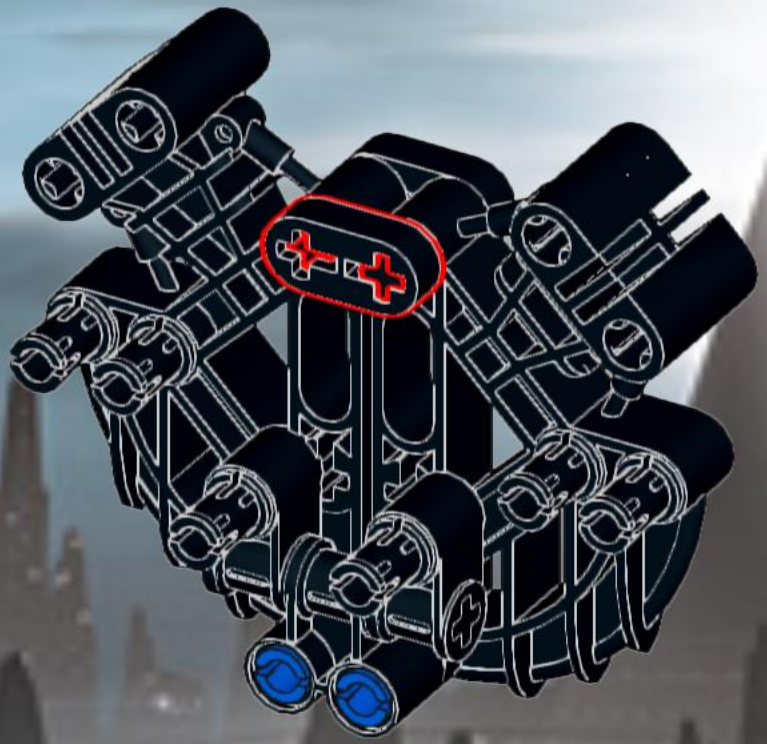

116

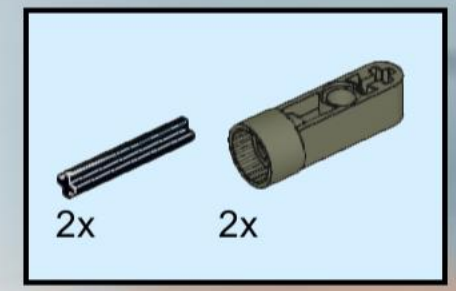

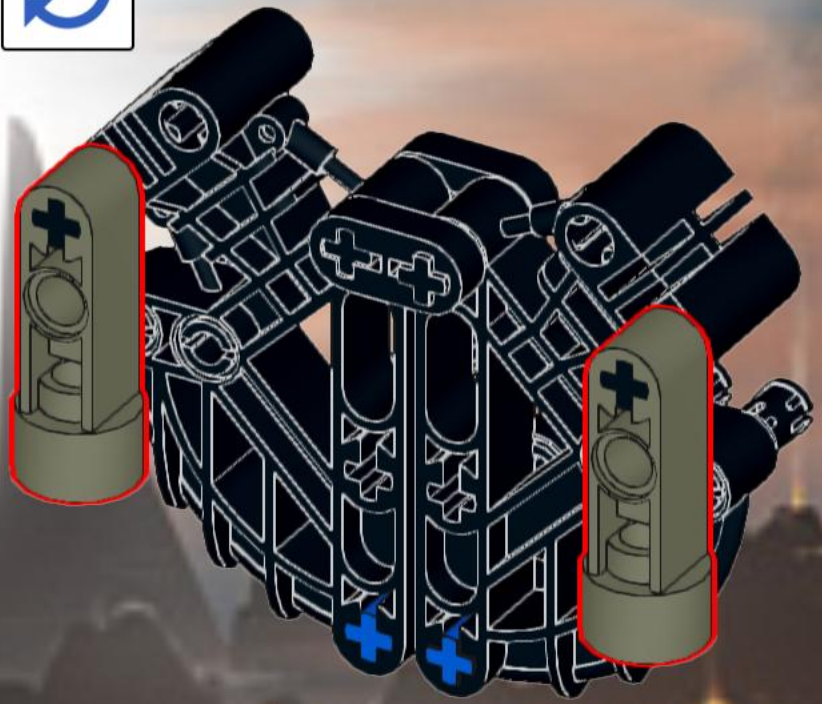

117

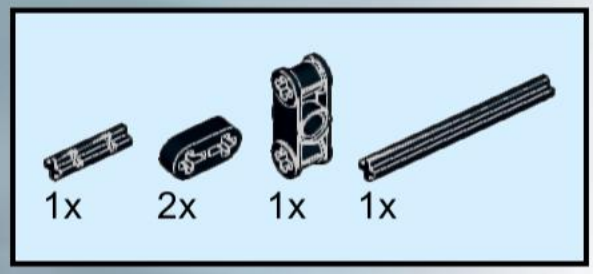

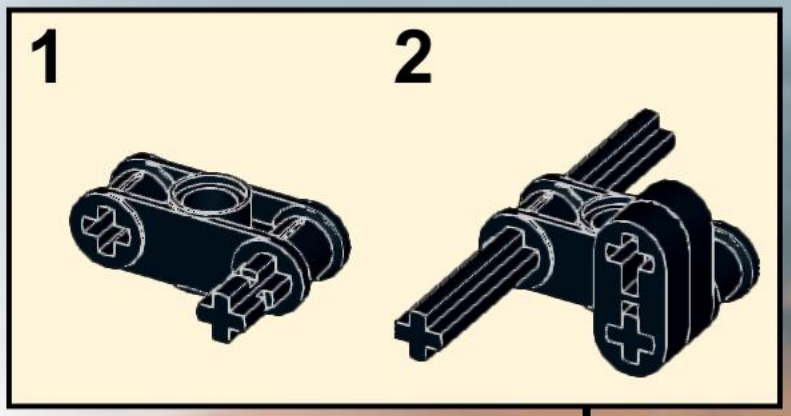

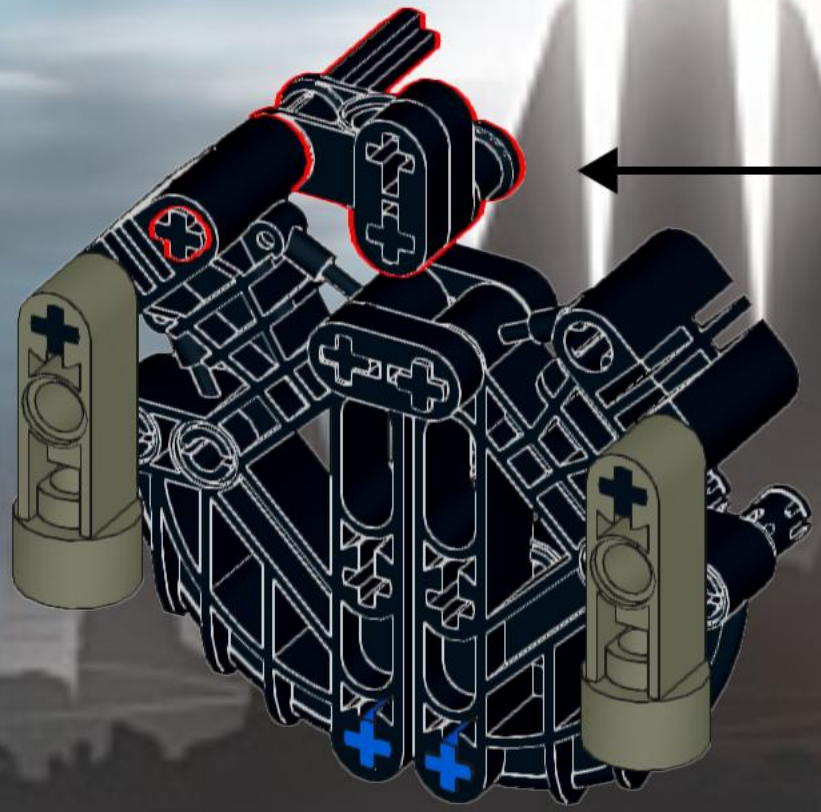

118

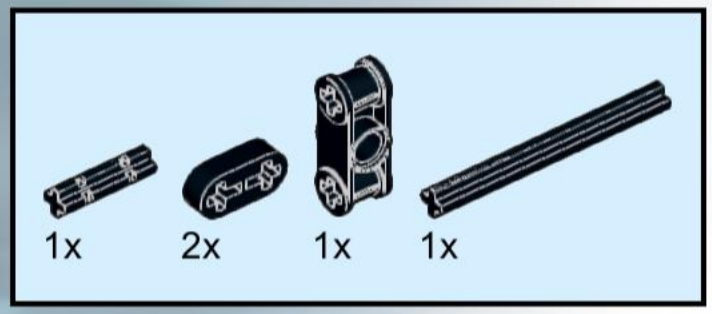

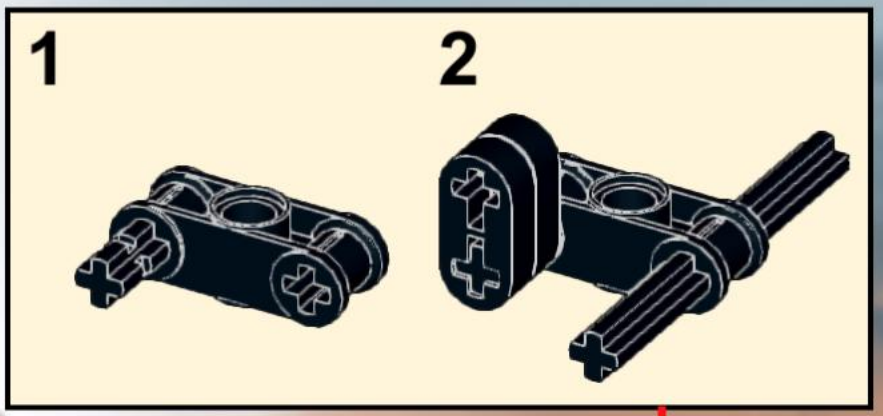

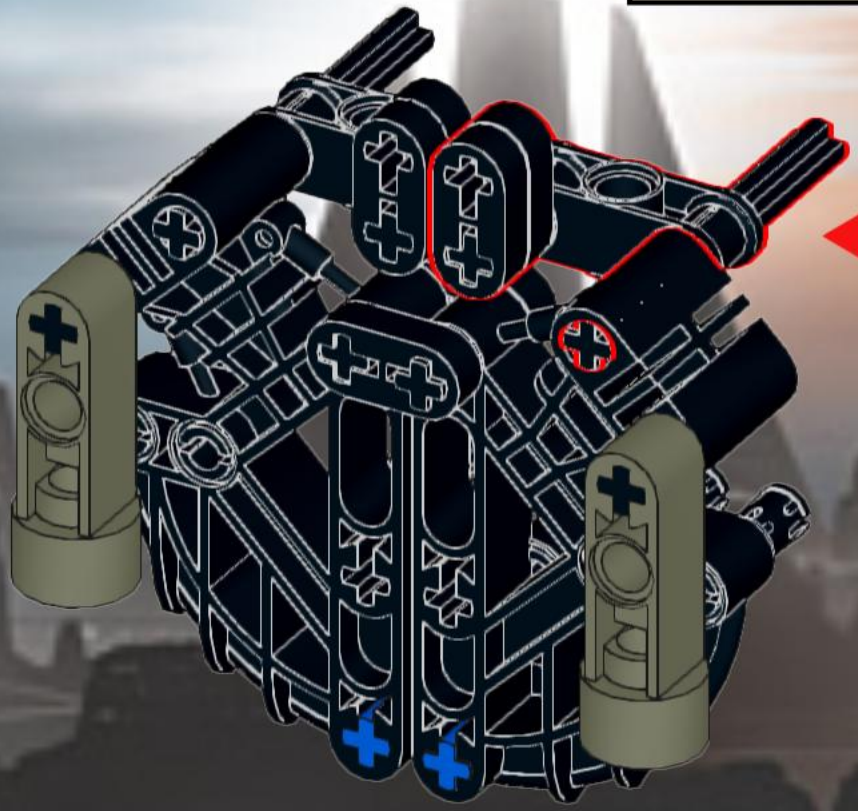

119

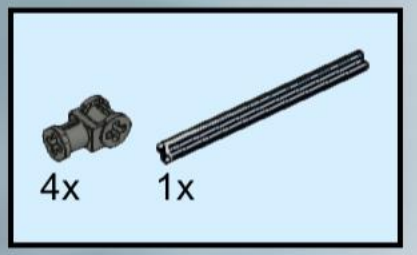

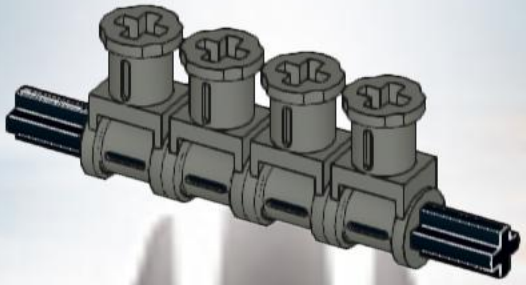

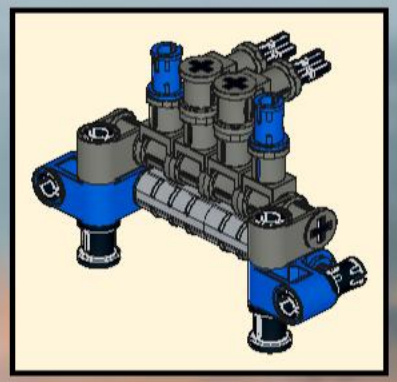

120

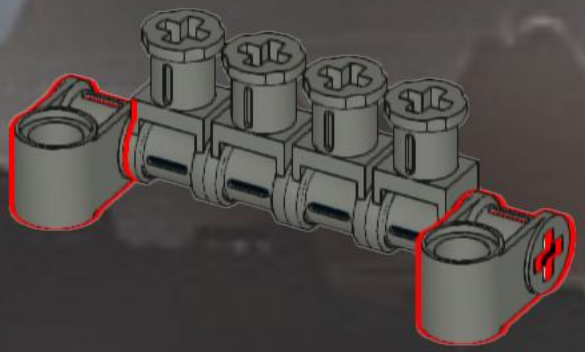

121

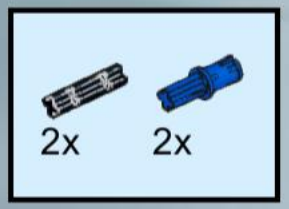

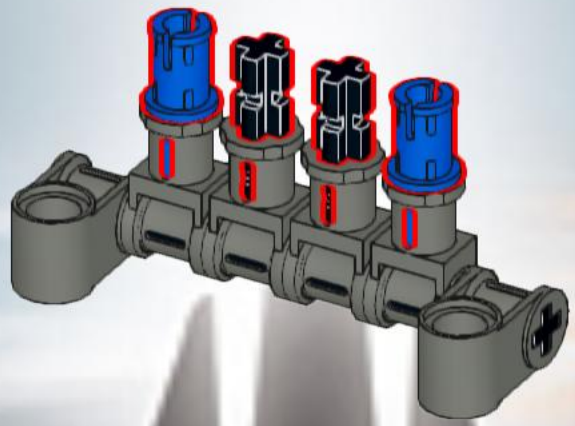

122

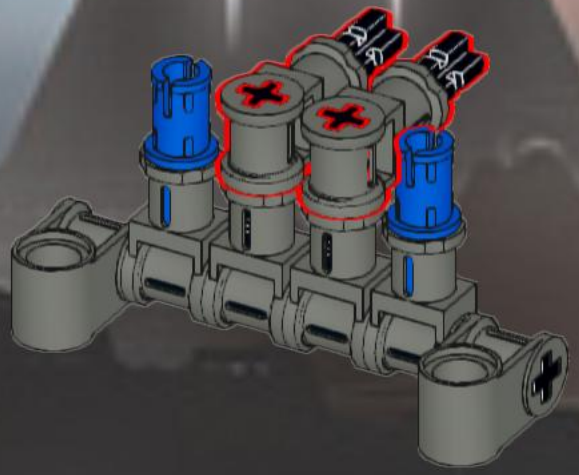

123

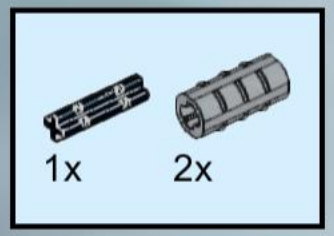

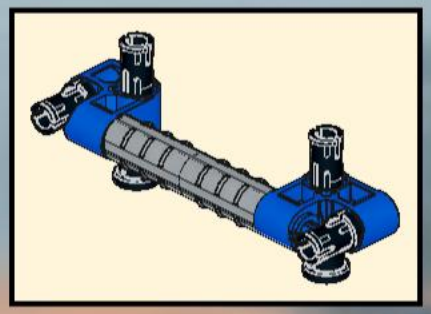

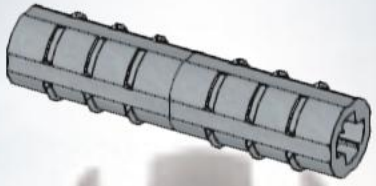

124

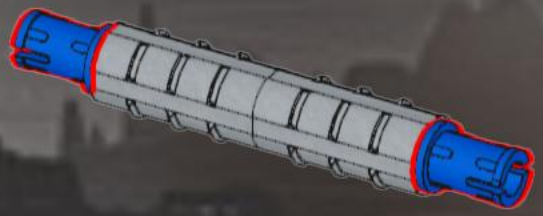

125

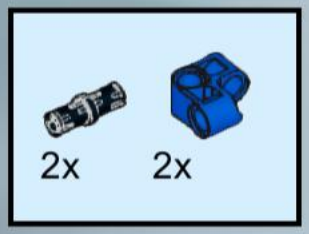

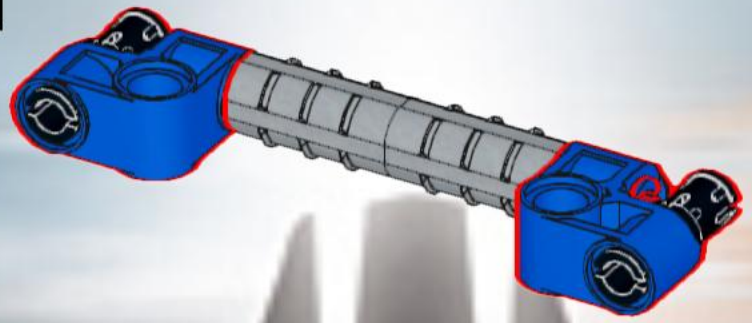

126

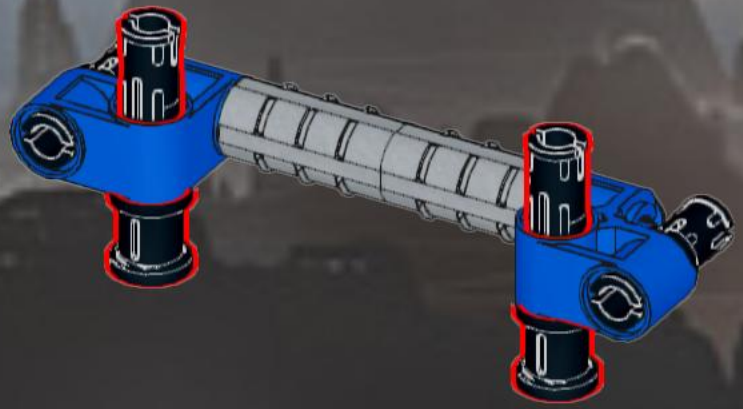

127

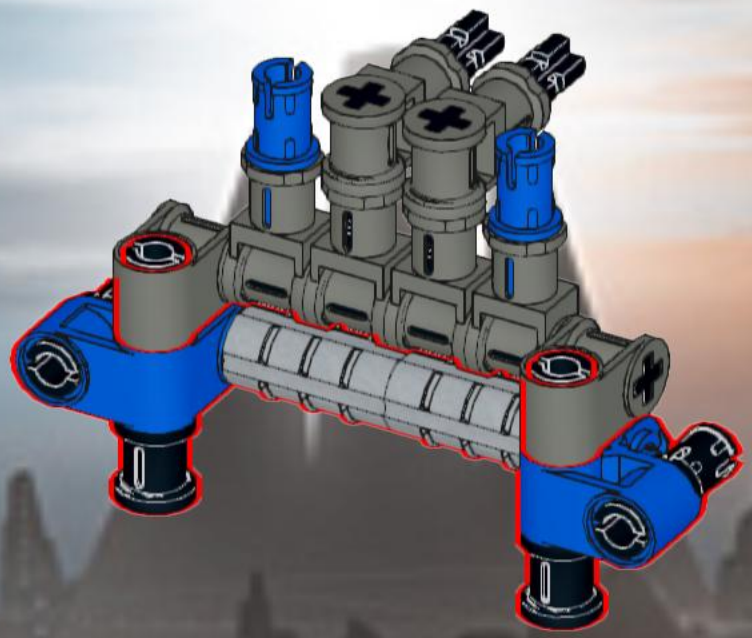

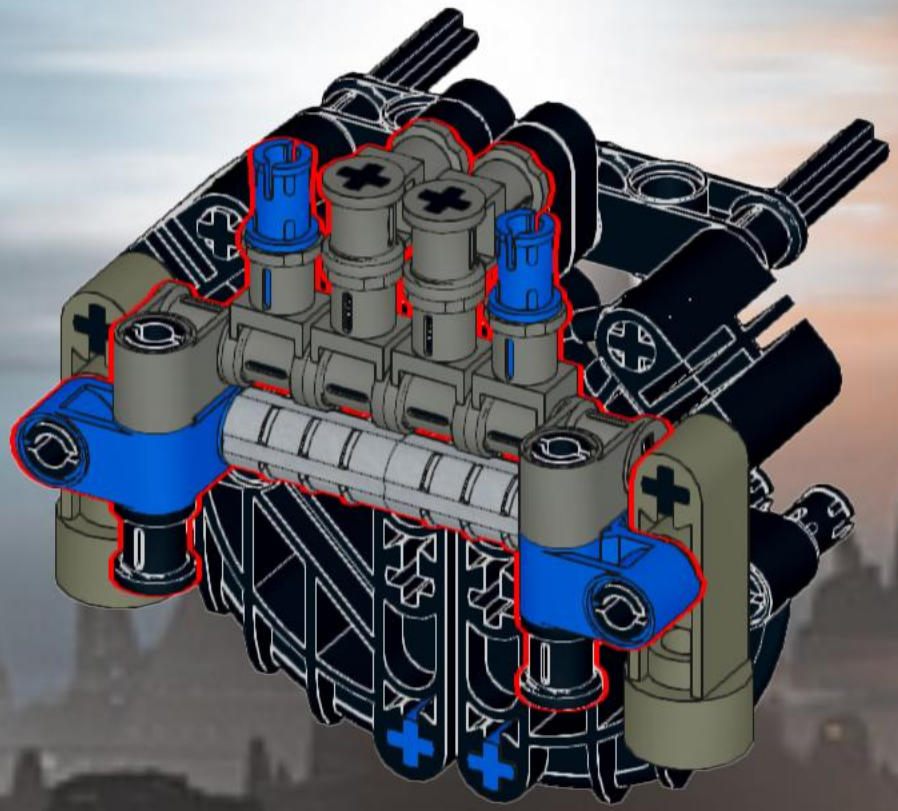

129

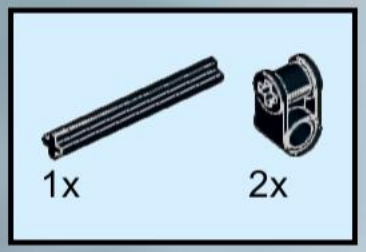

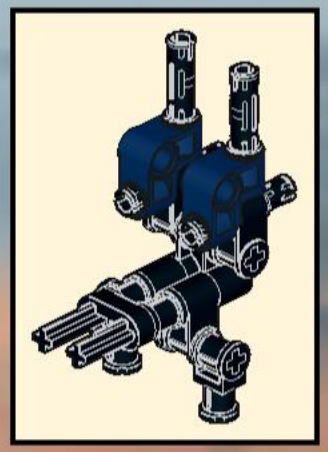

130

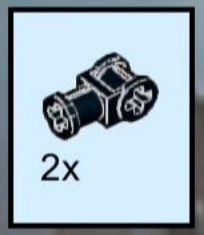

131

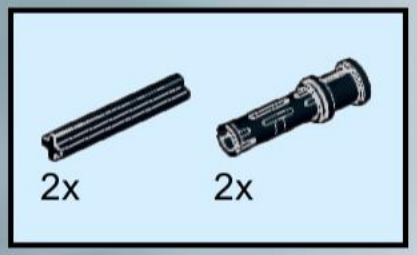

132

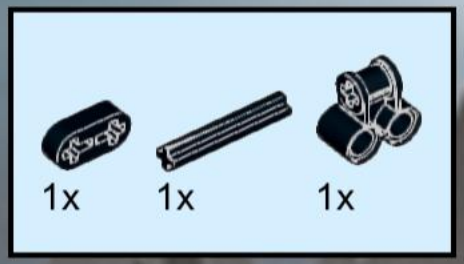

133

134

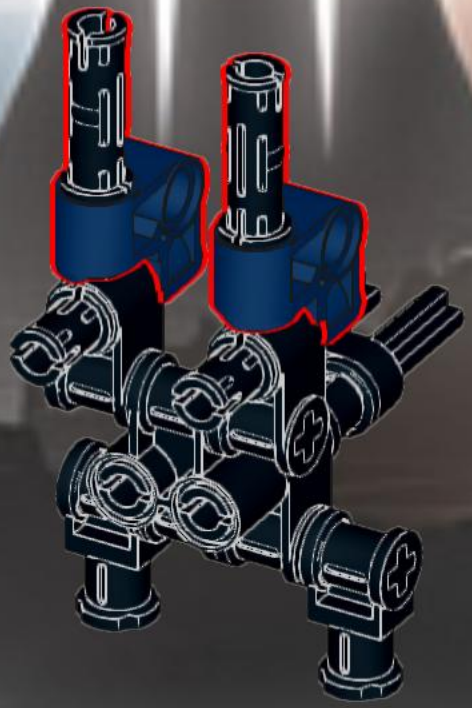

135

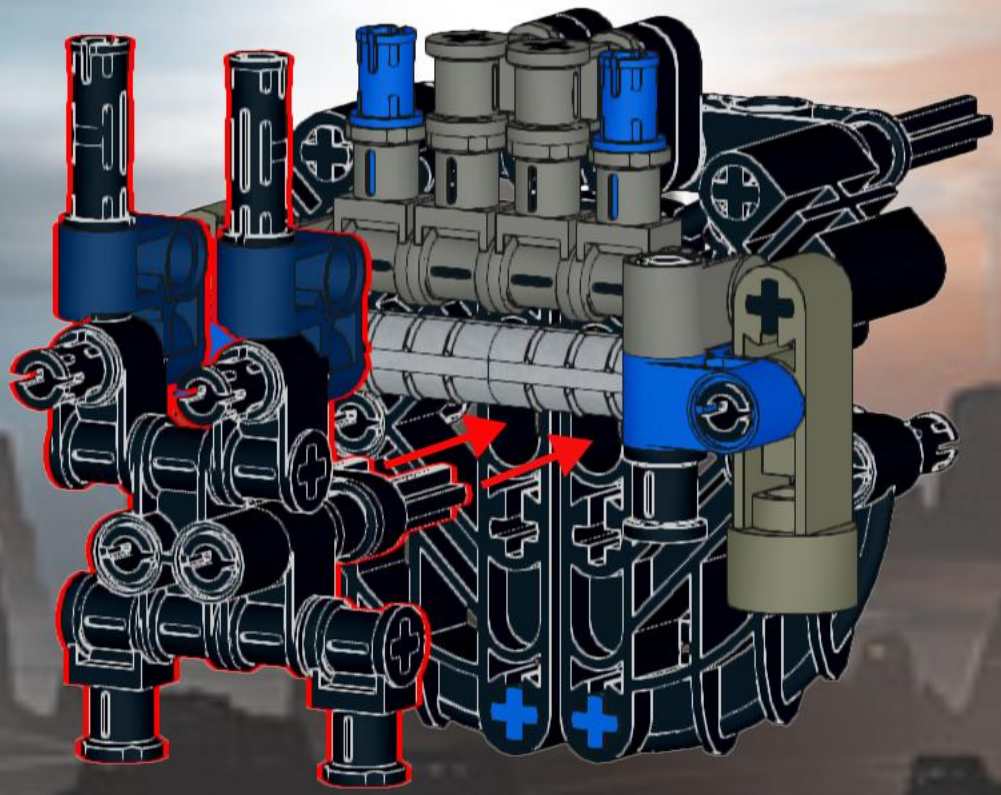

136

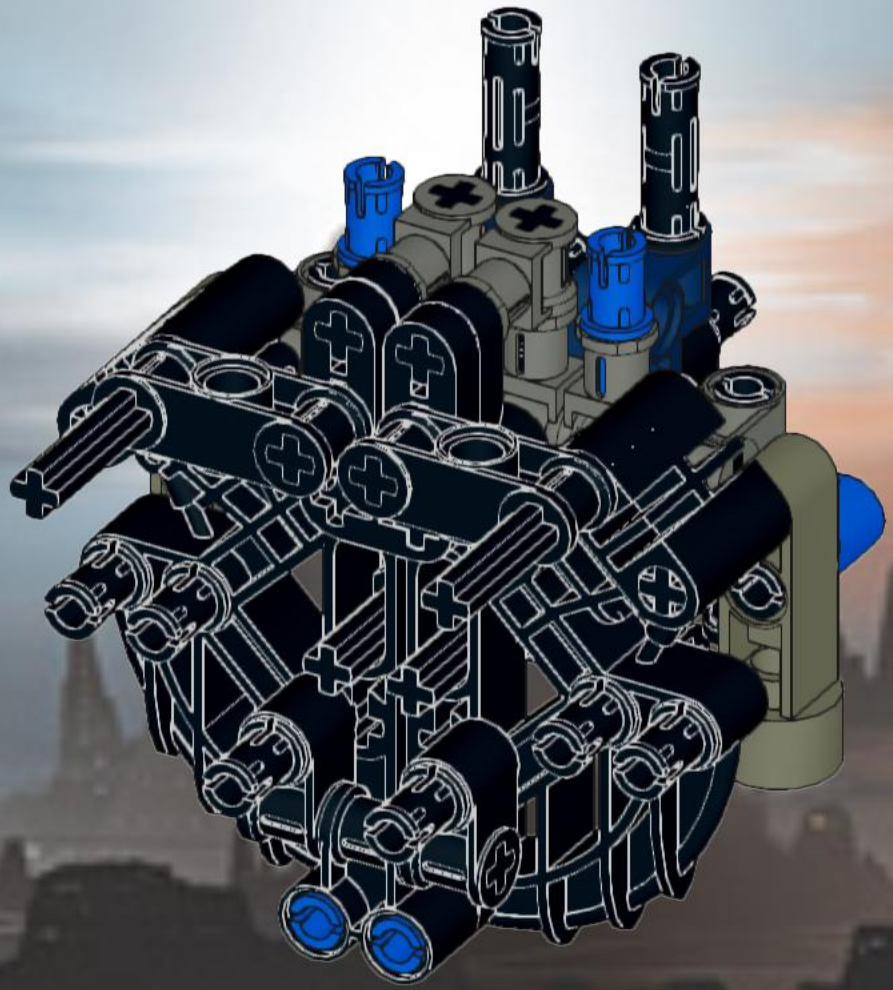

137

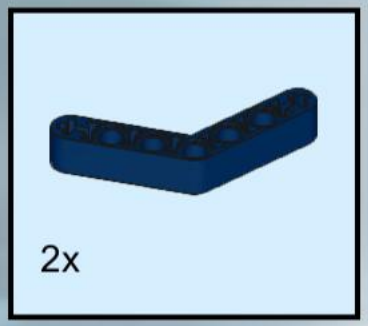

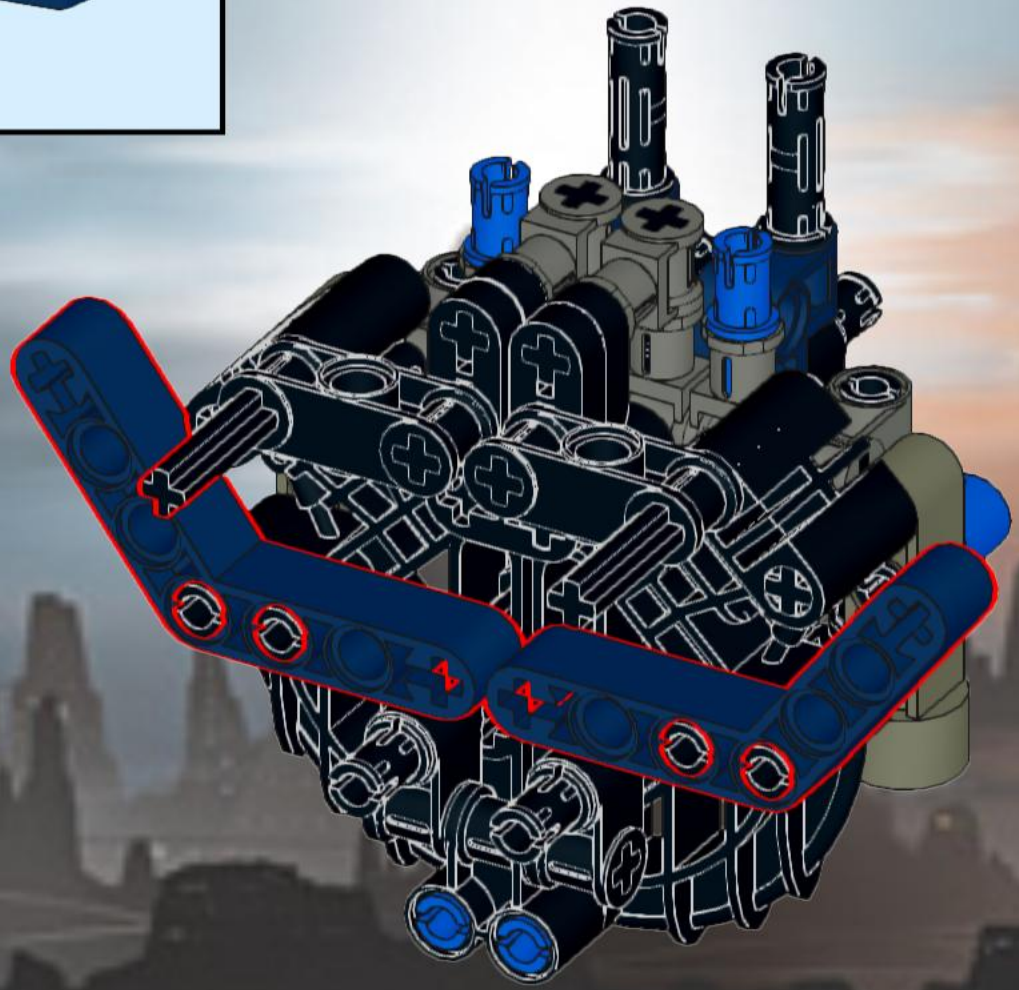

138

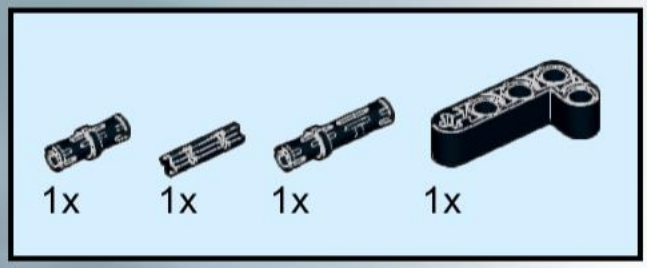

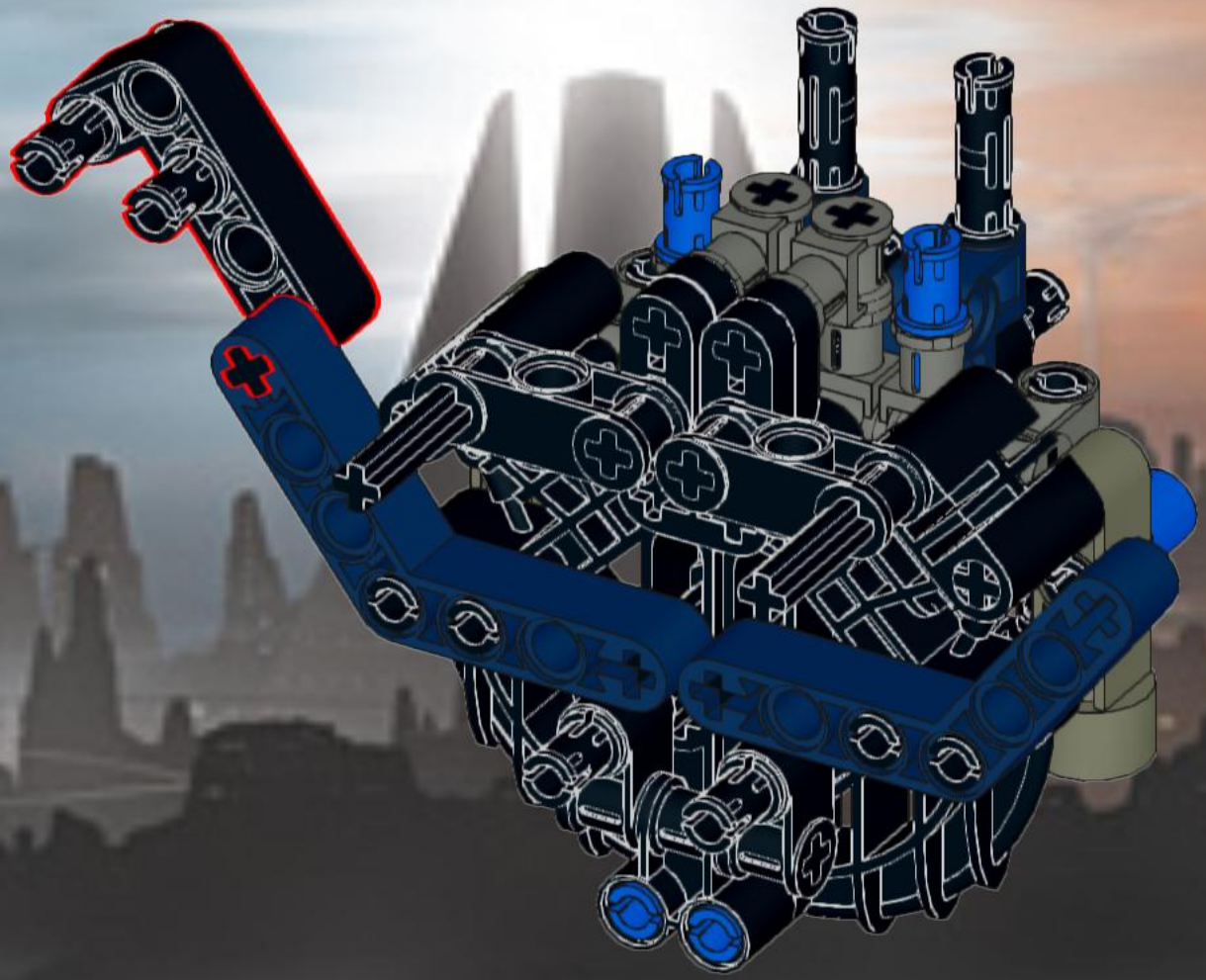

139

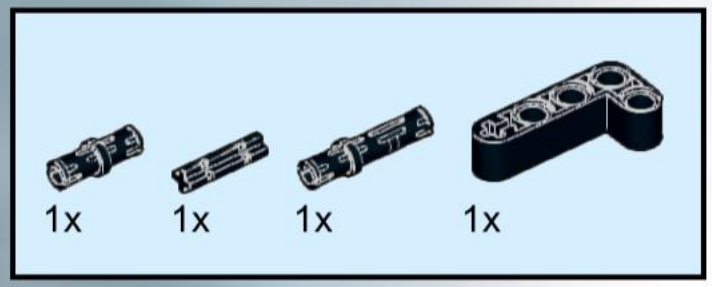

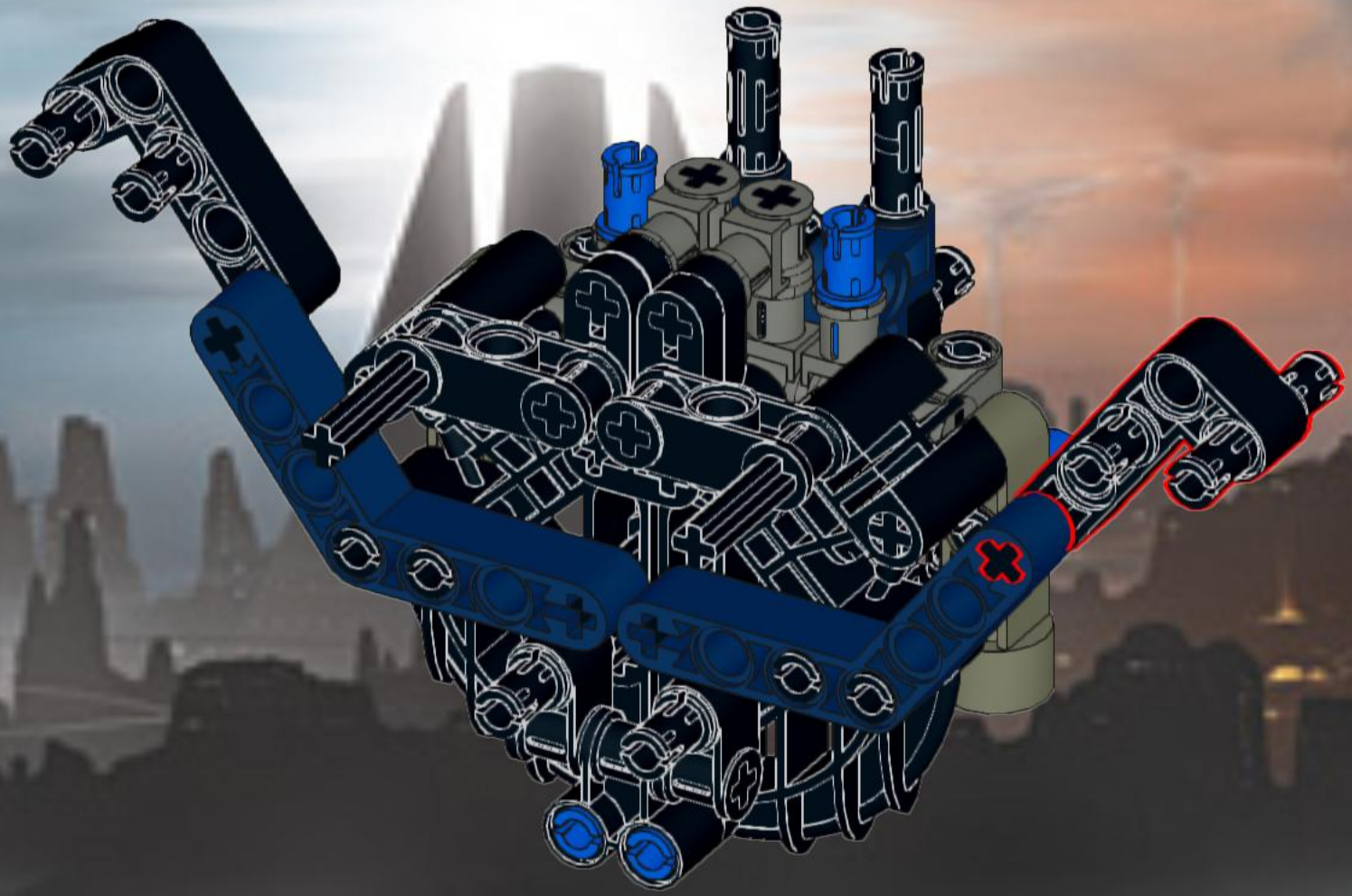

140

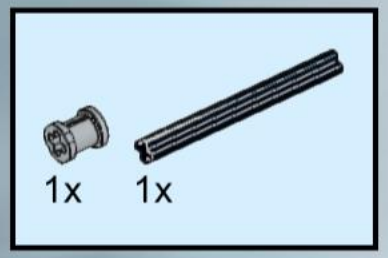

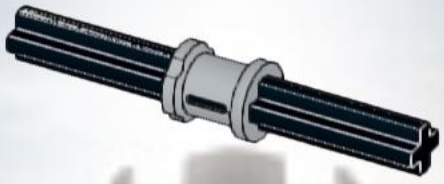

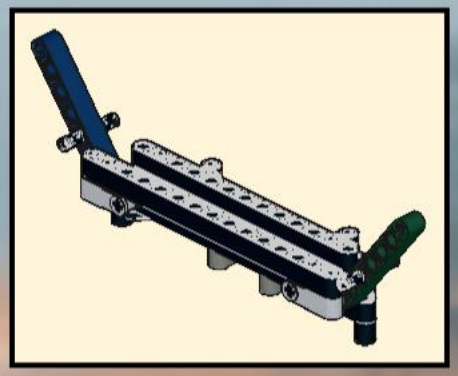

141

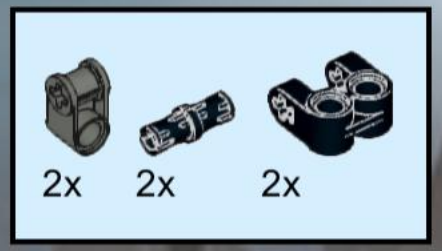

142

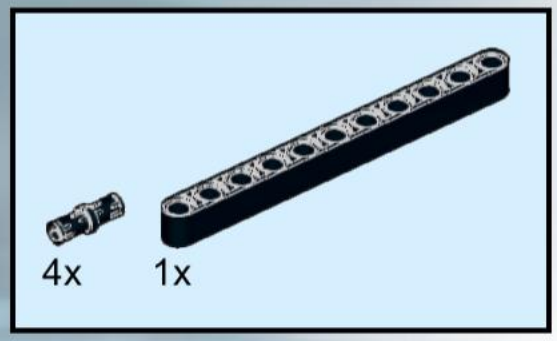

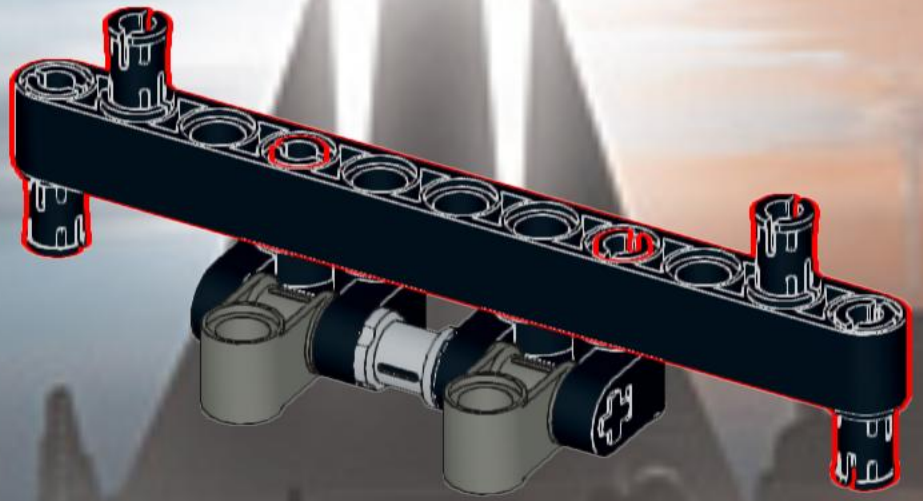

143

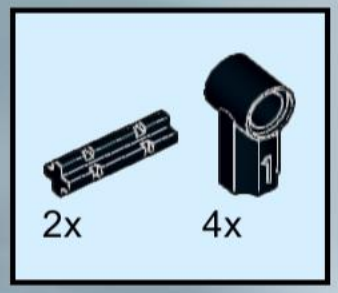

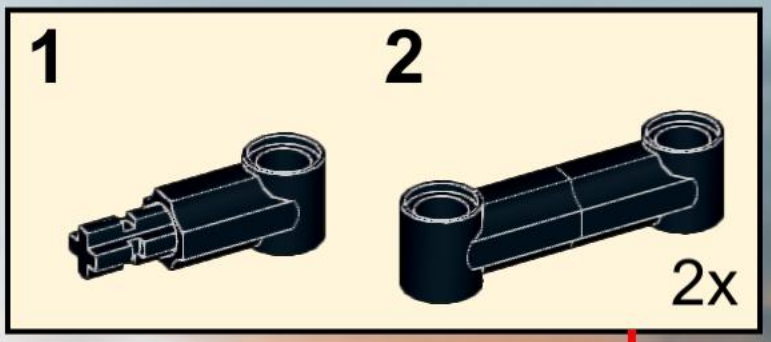

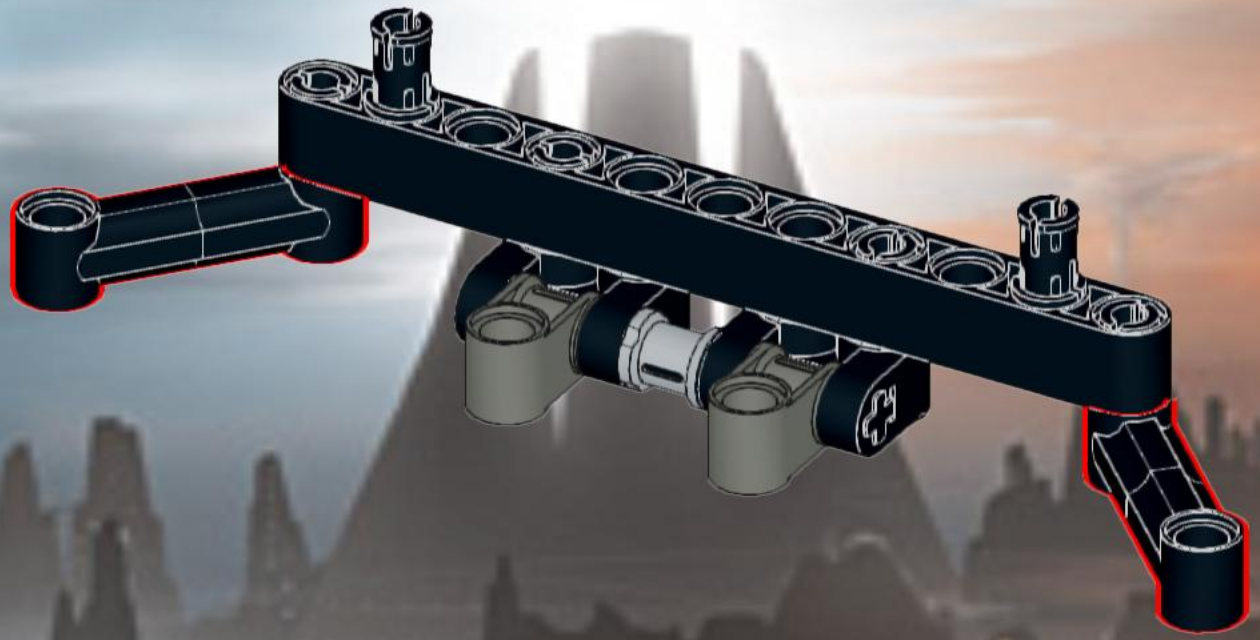

144

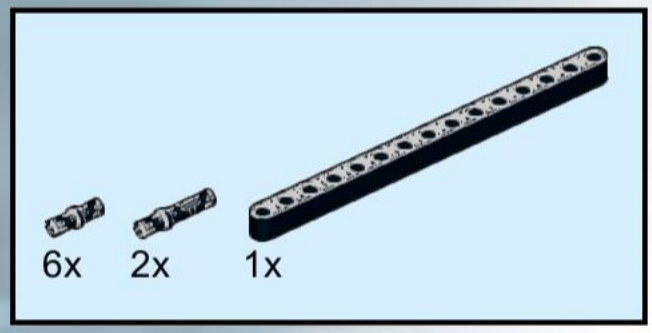

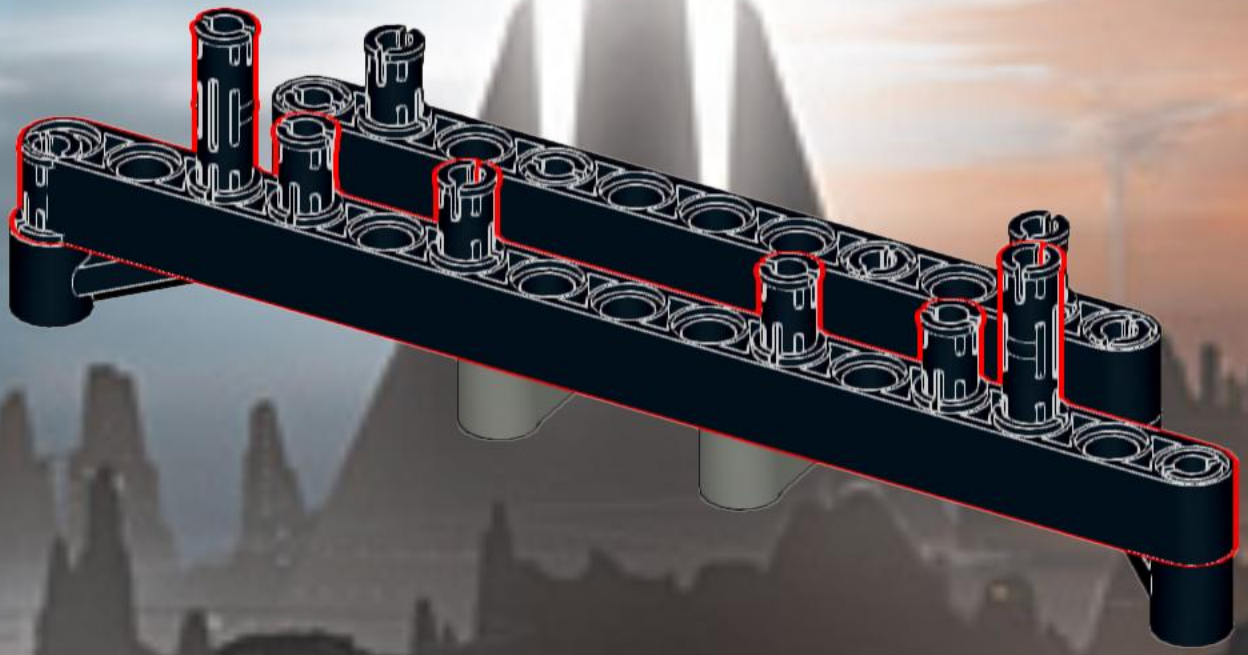

145

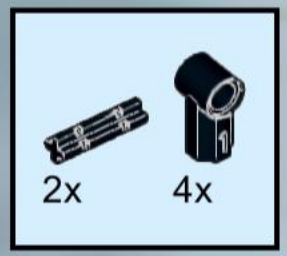

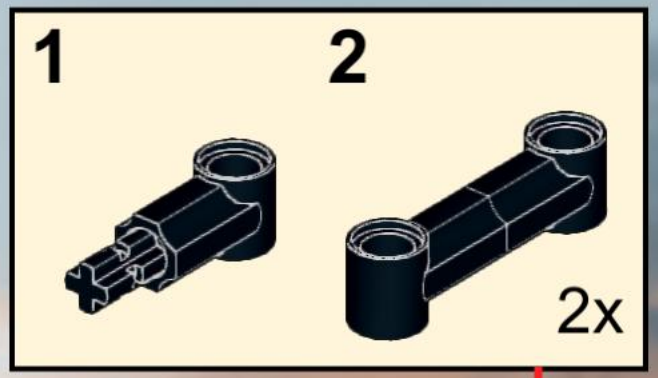

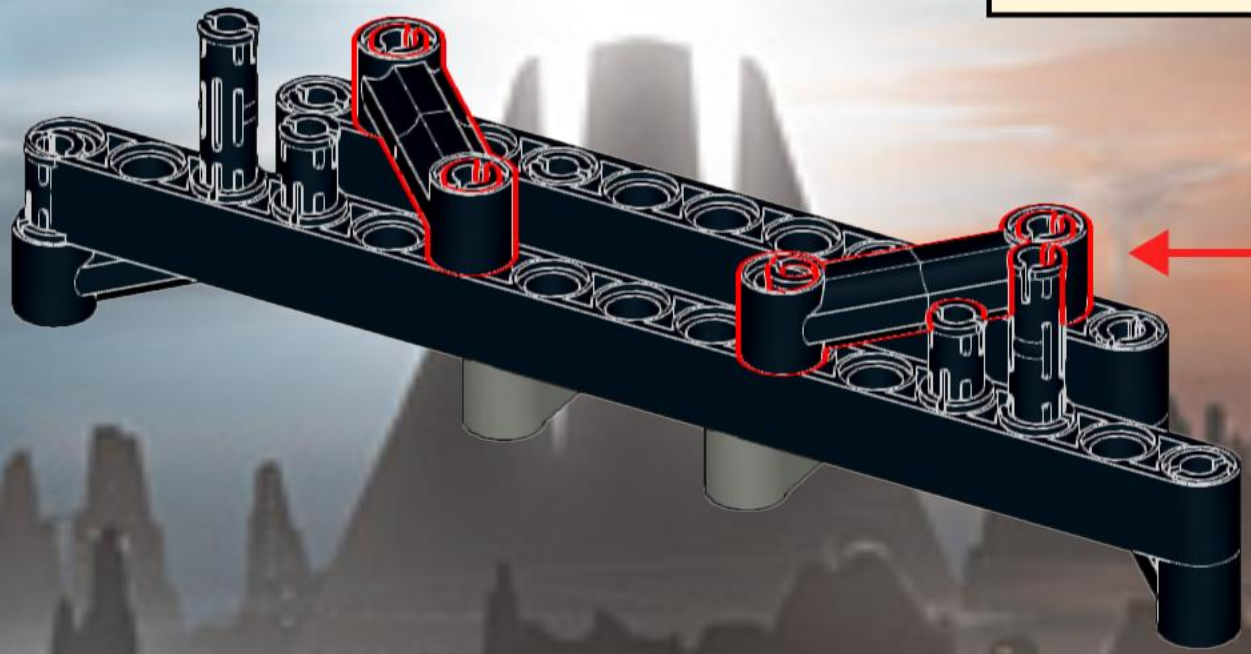

146

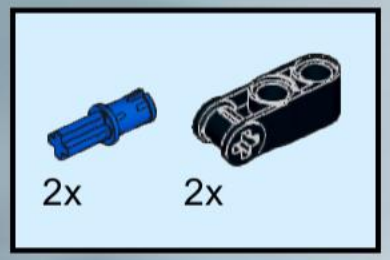

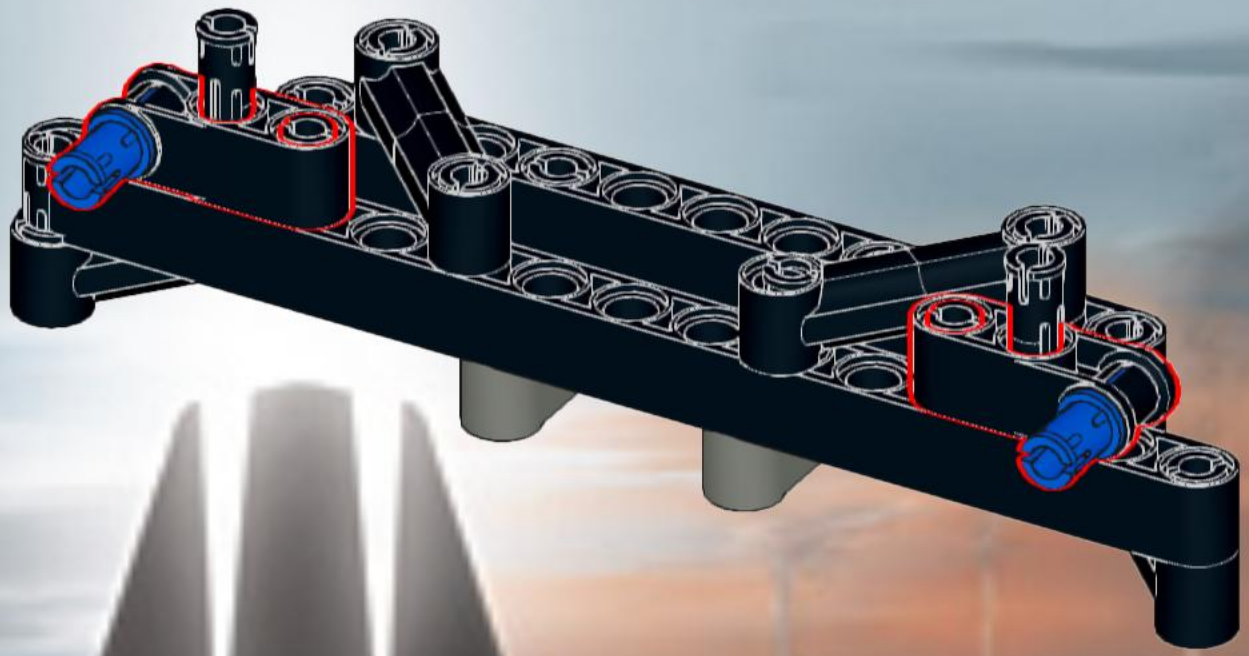

147

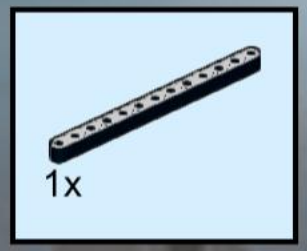

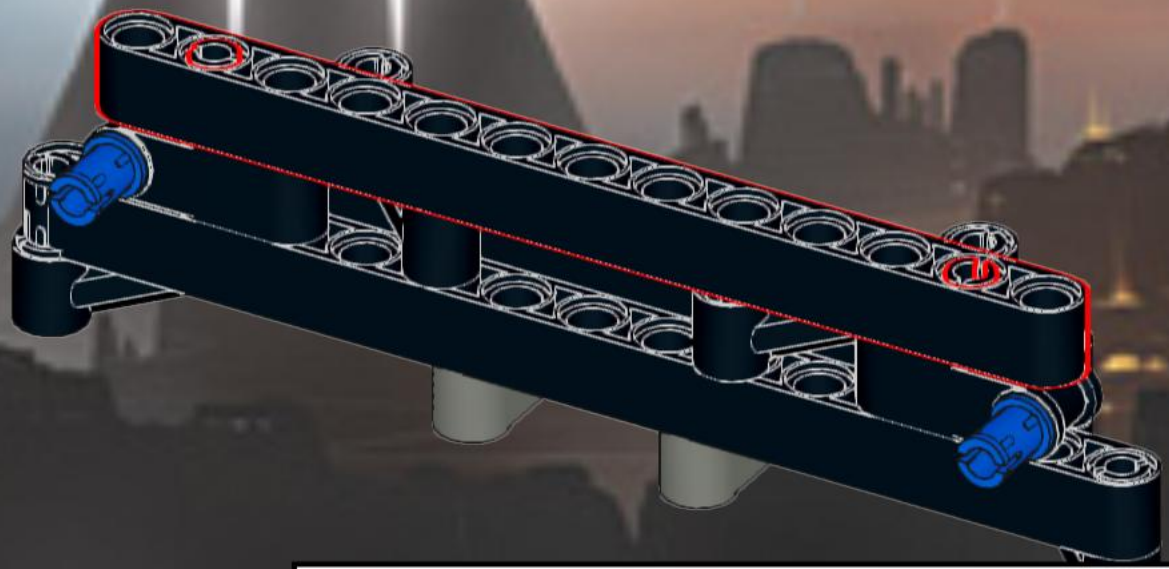

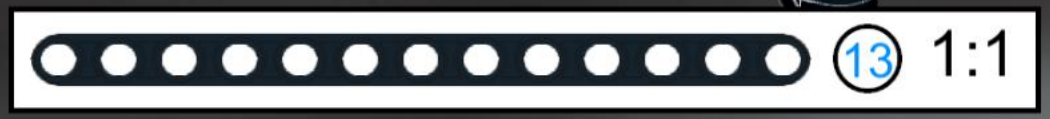

148

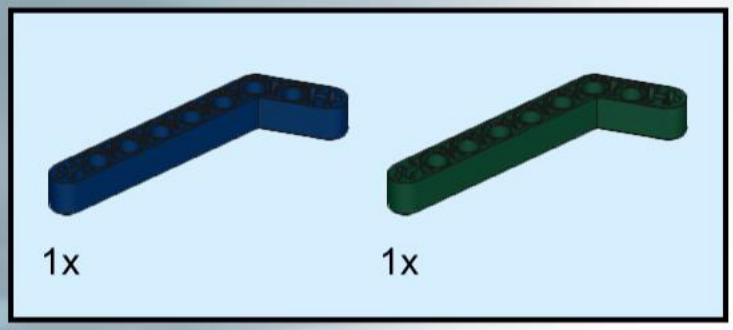

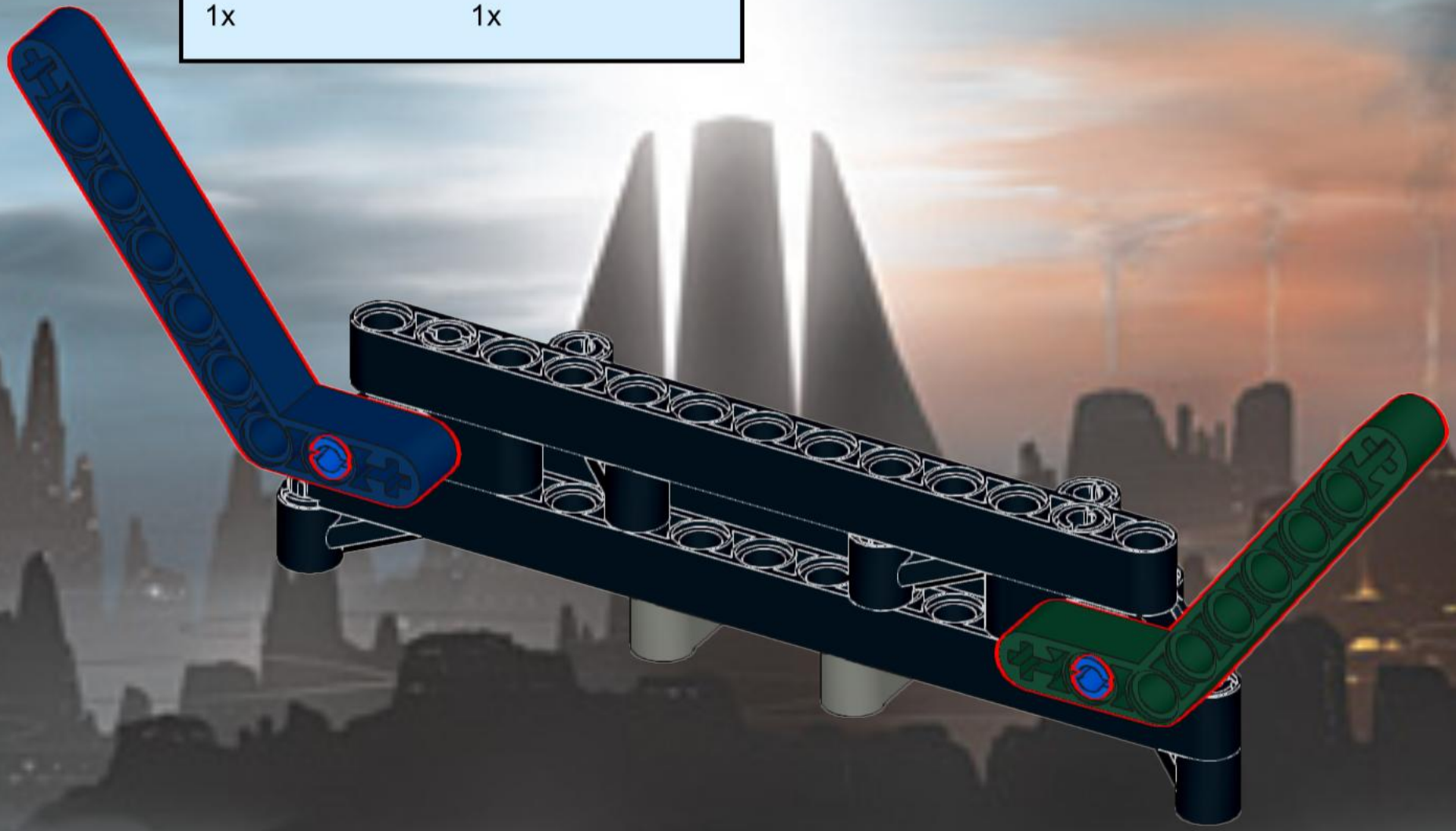

149

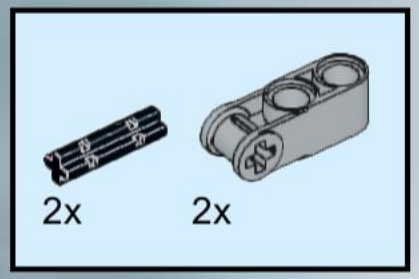

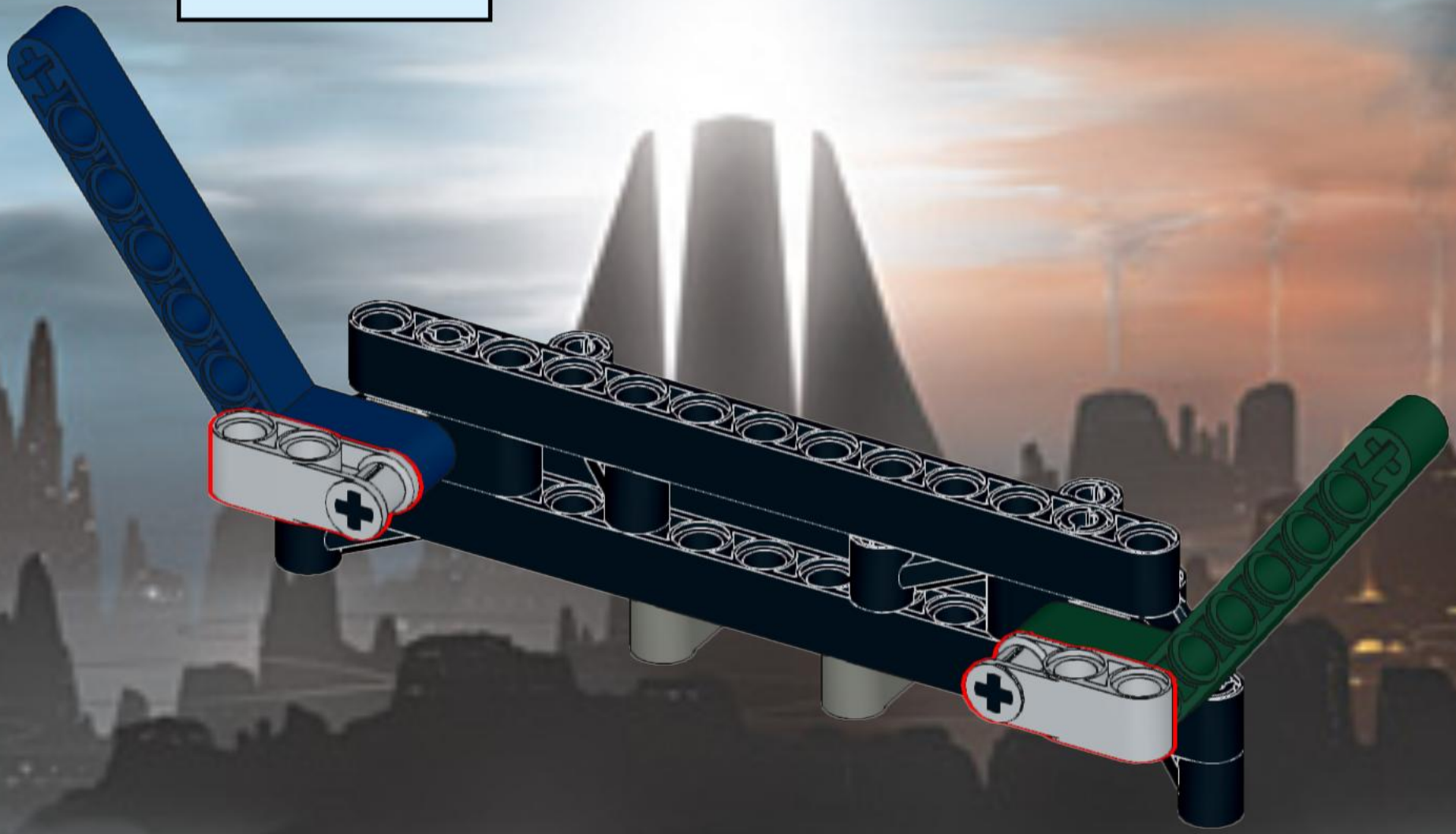

150

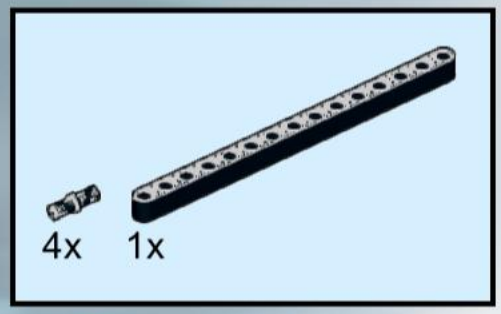

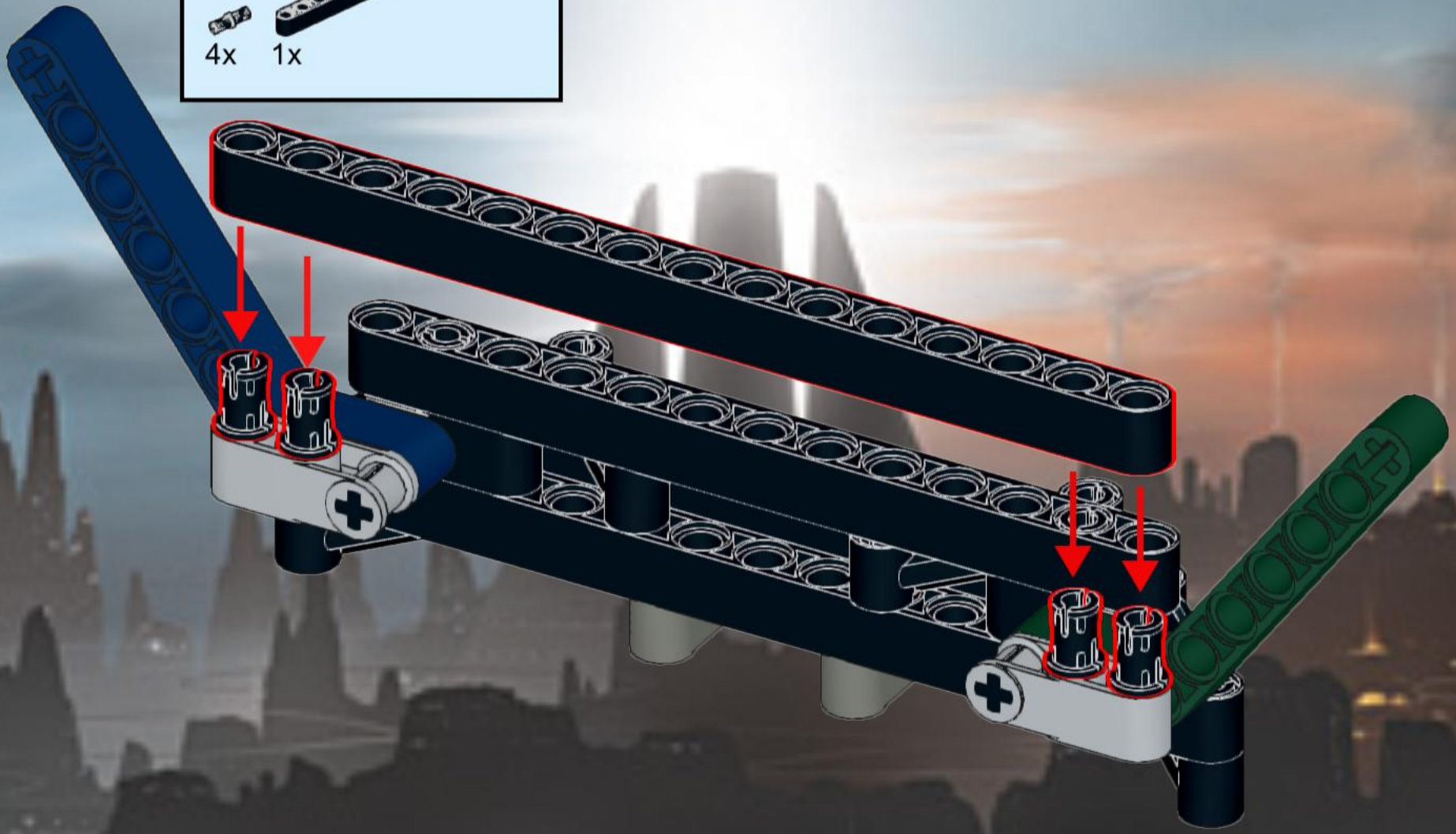

151

152

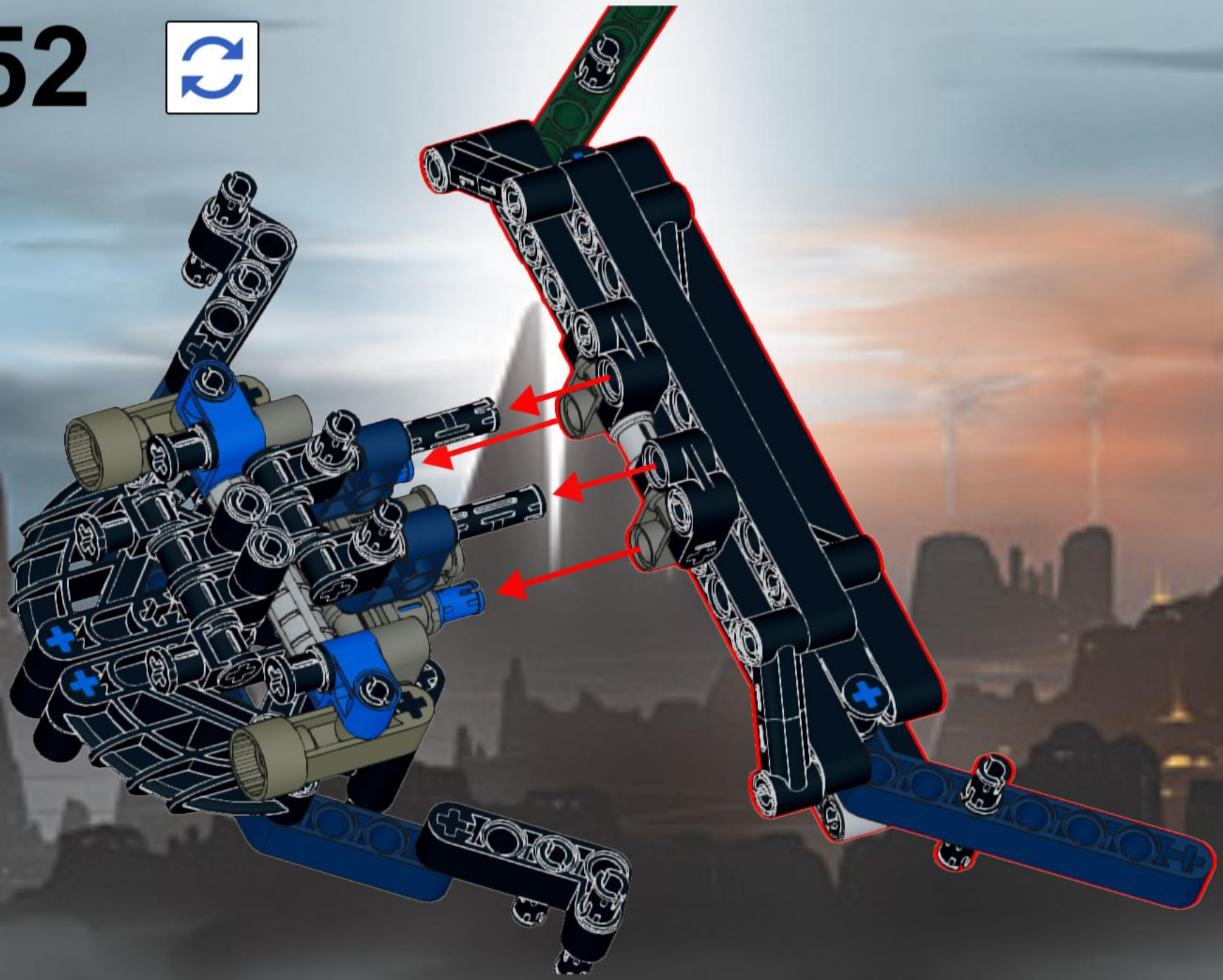

154

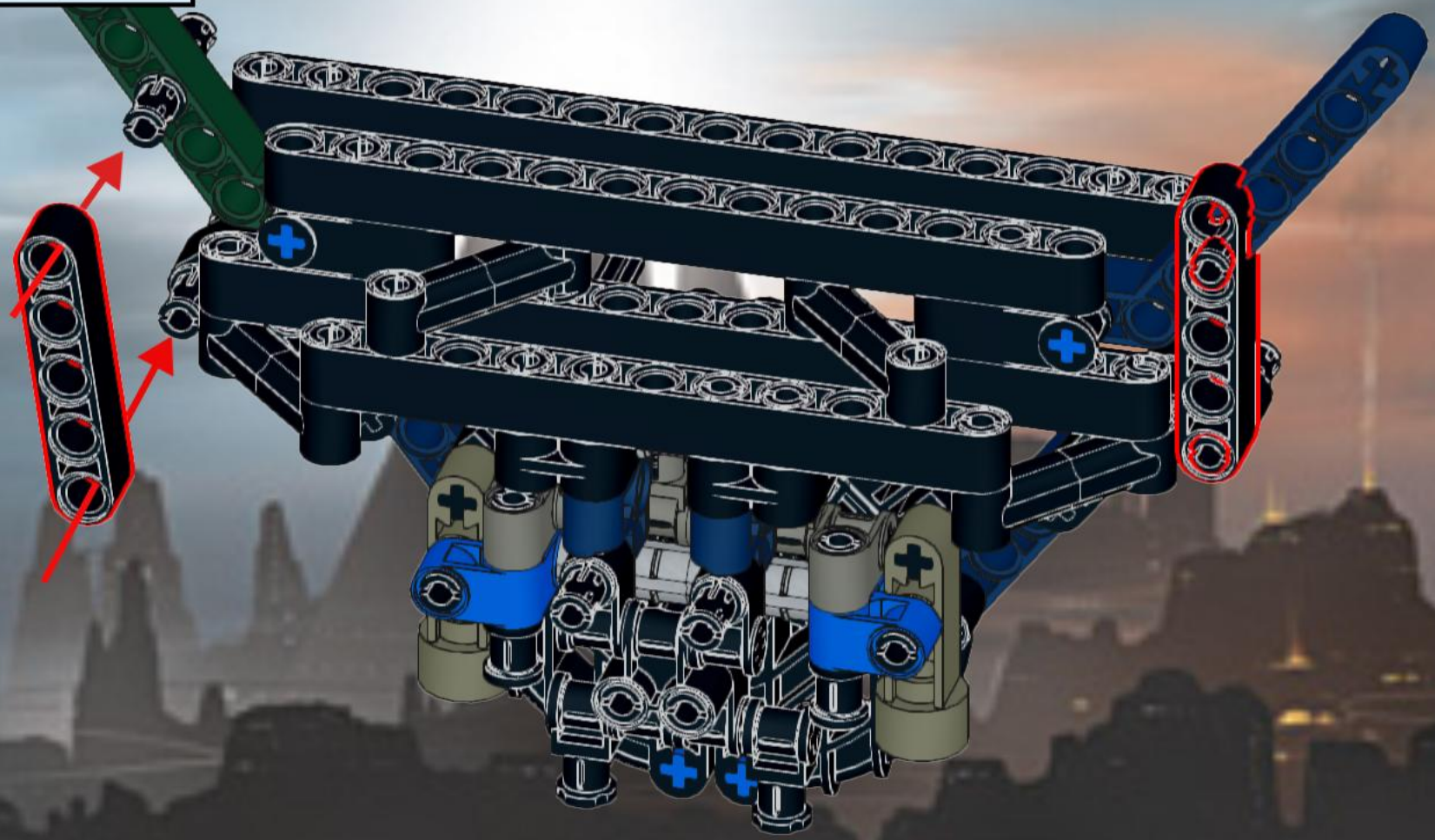

155

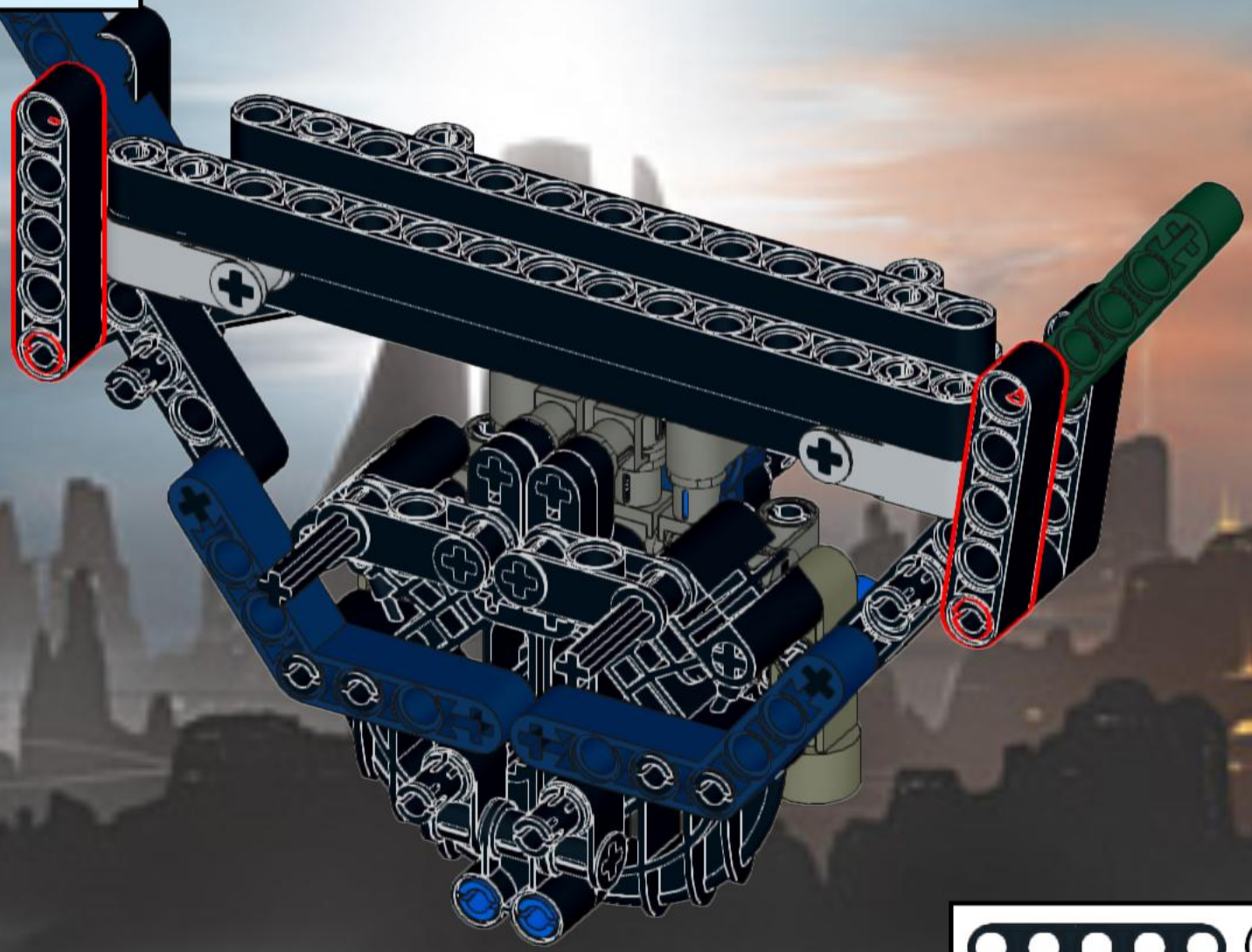

156

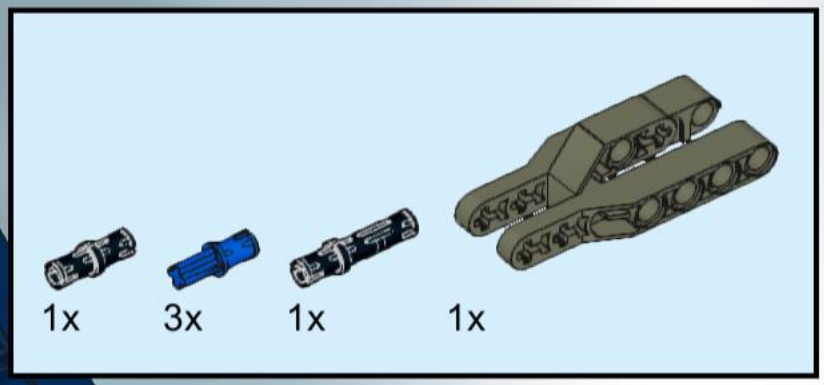

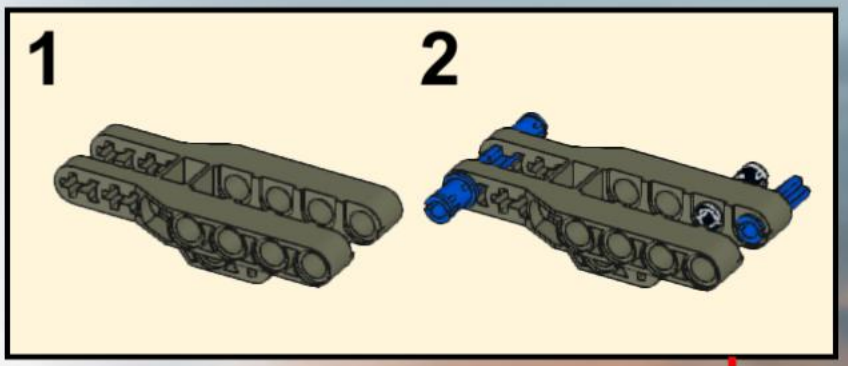

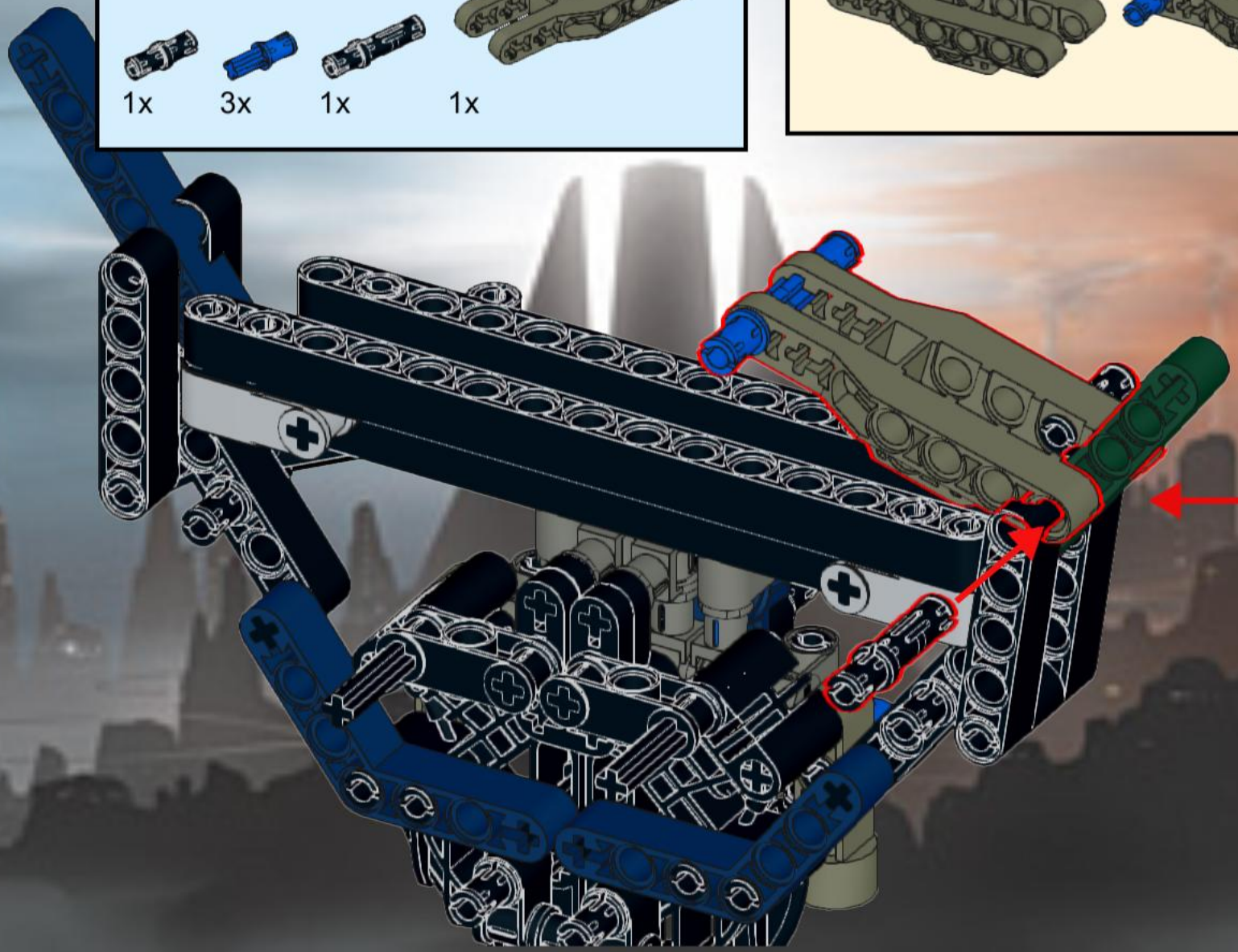

157

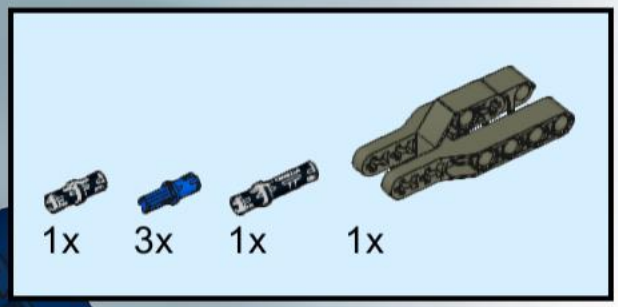

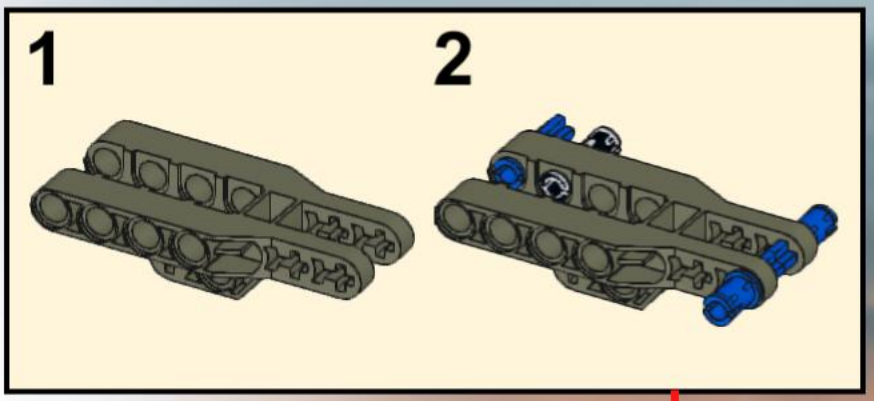

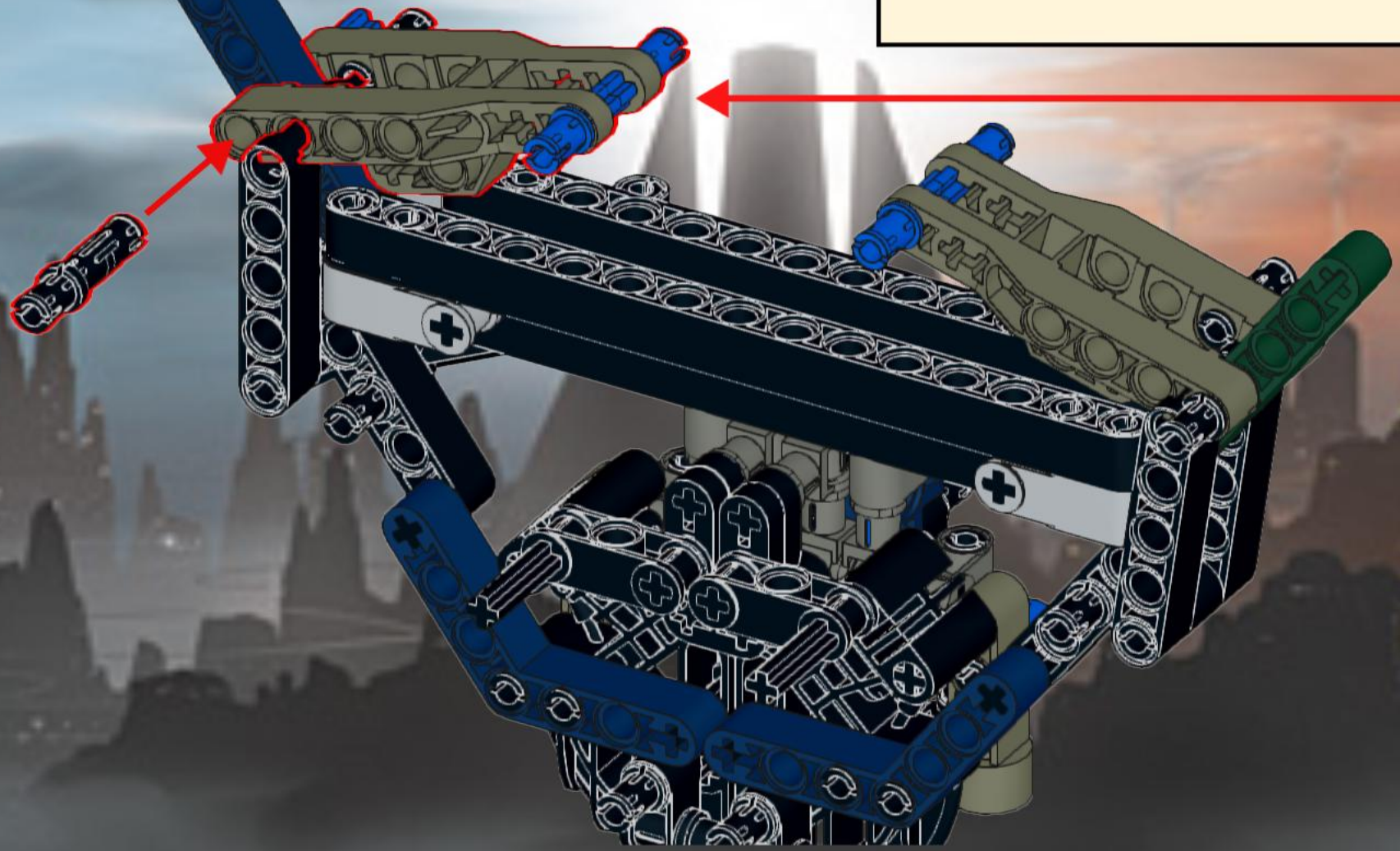

158

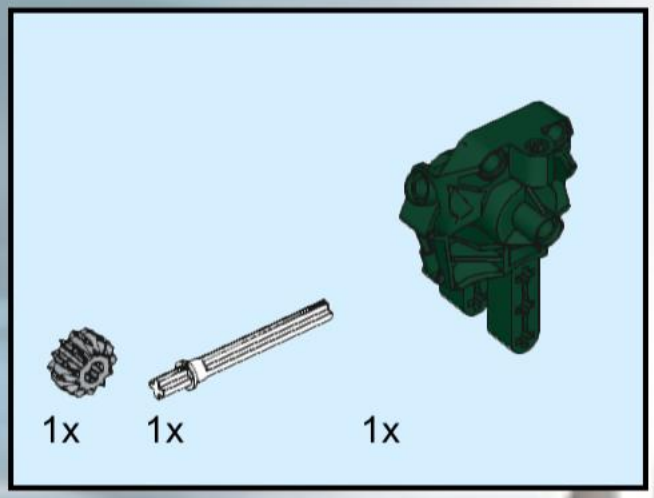

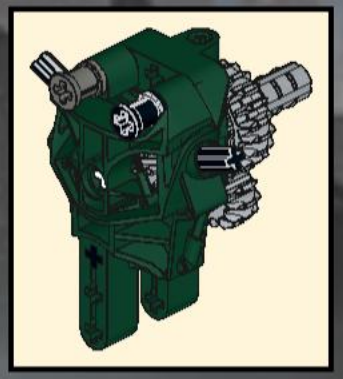

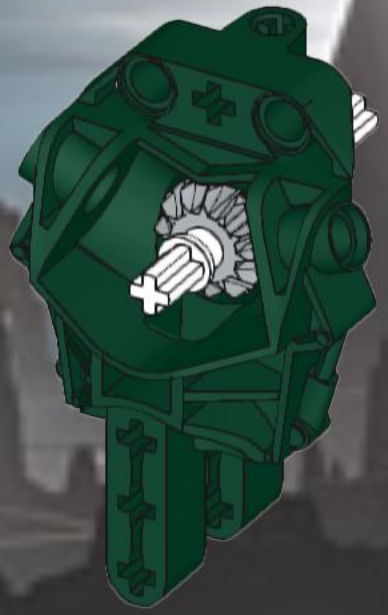

159

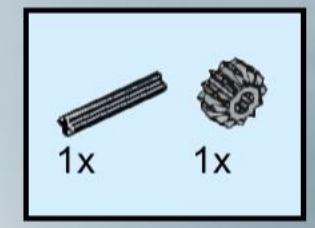

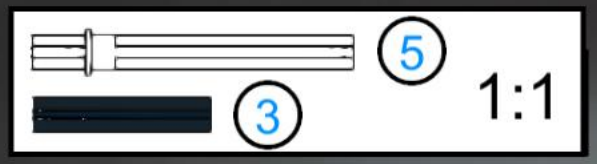

160

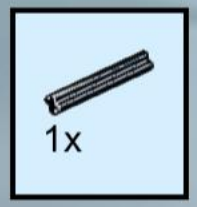

161

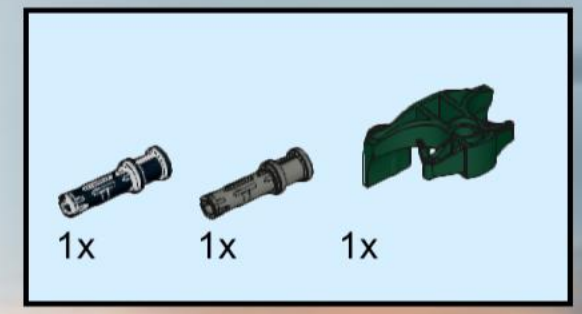

162

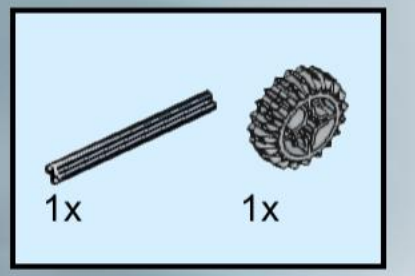

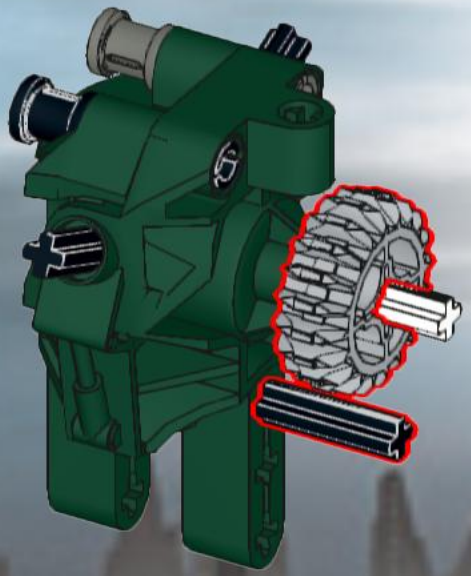

163

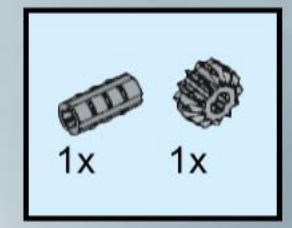

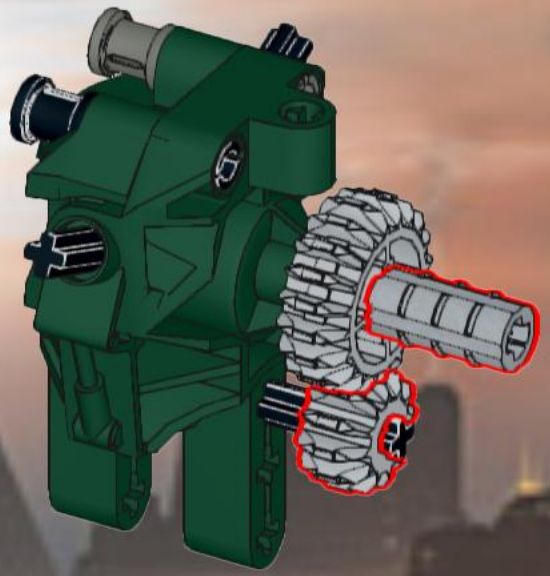

164

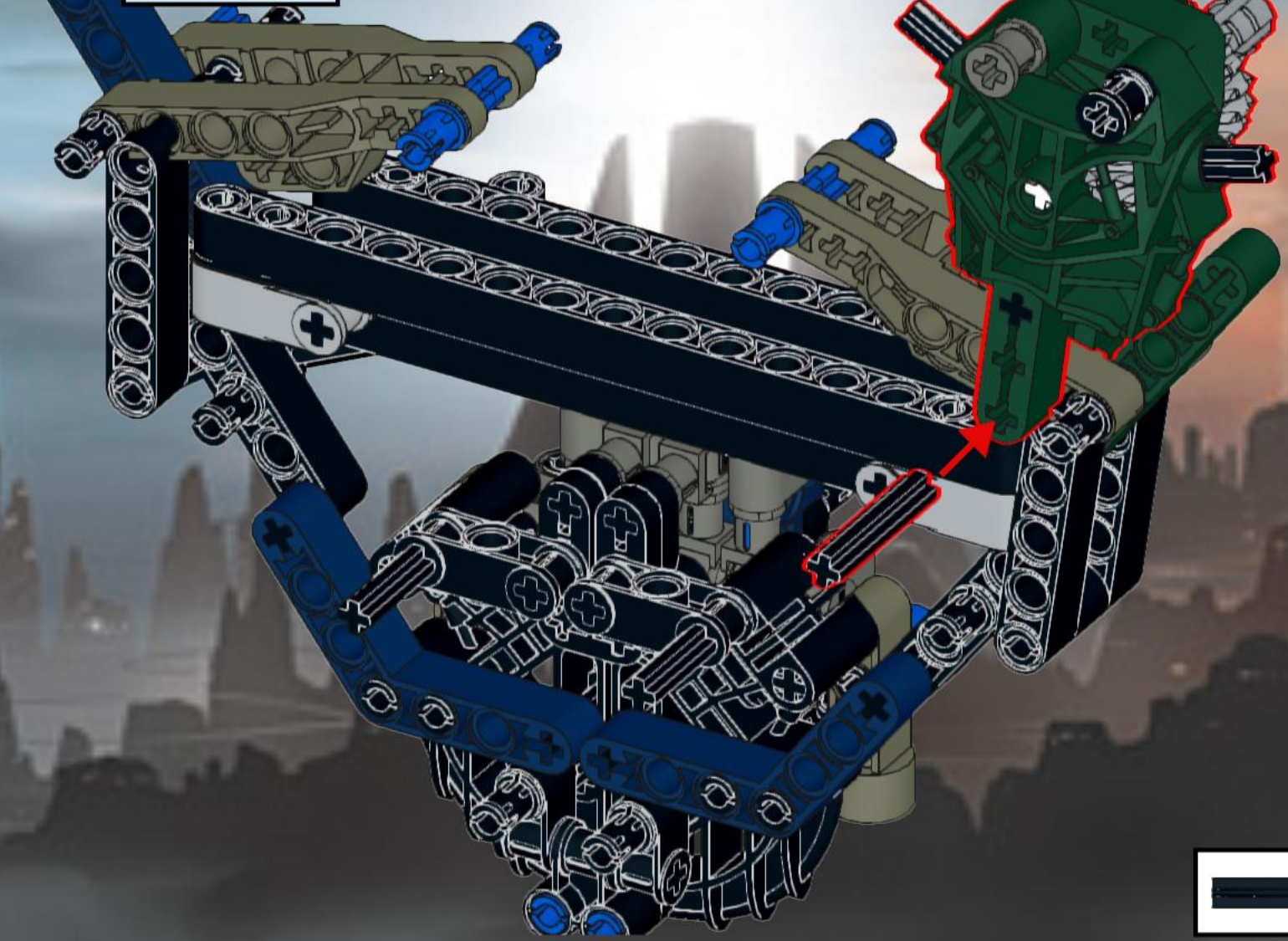

165

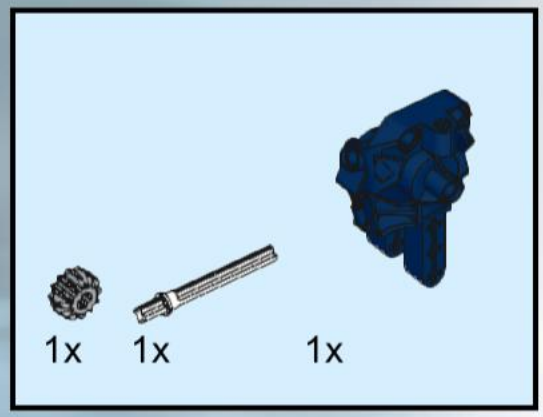

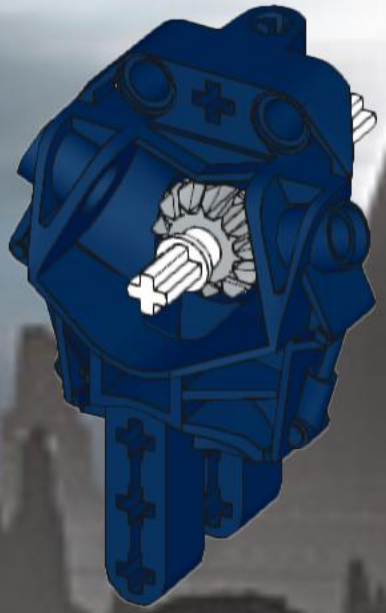

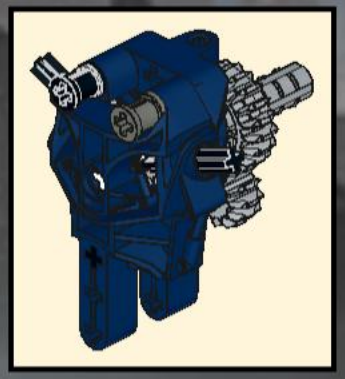

166

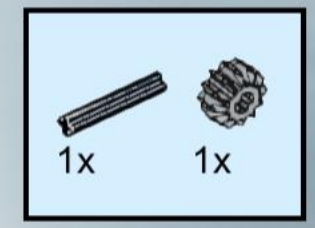

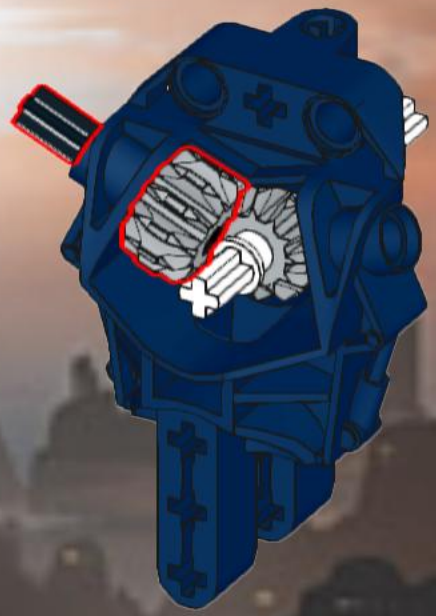

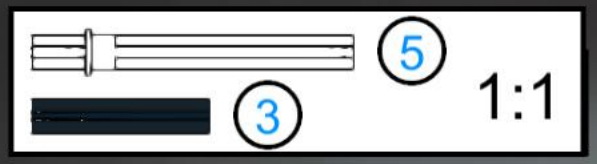

167

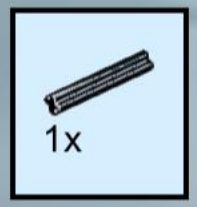

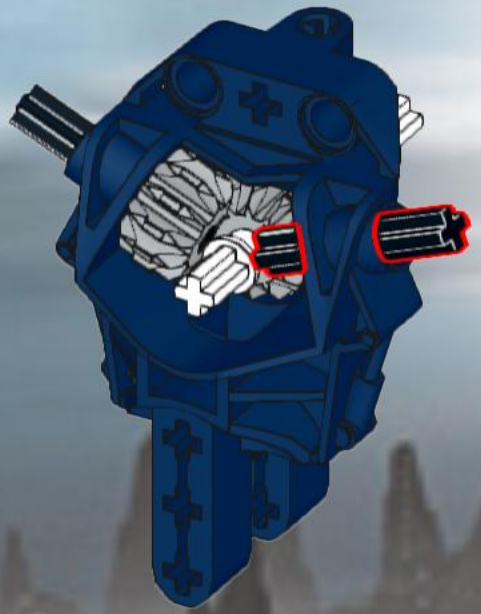

168

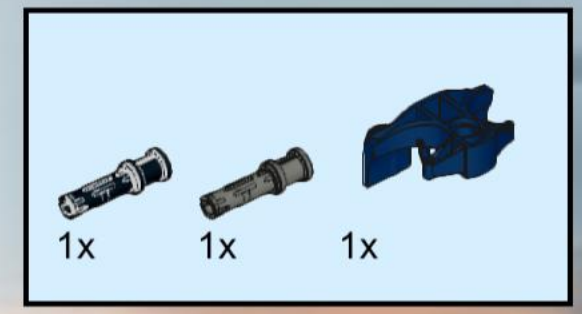

169

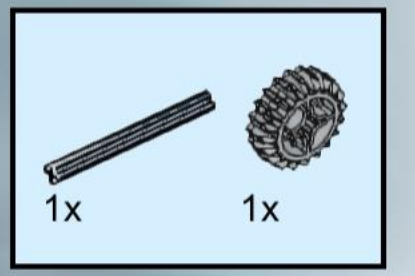

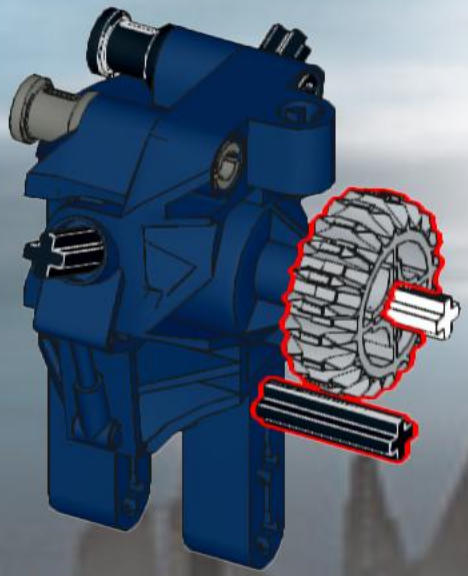

170

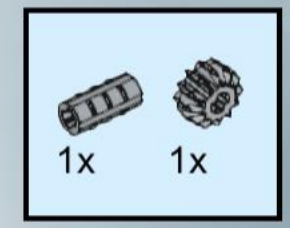

171

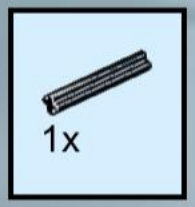

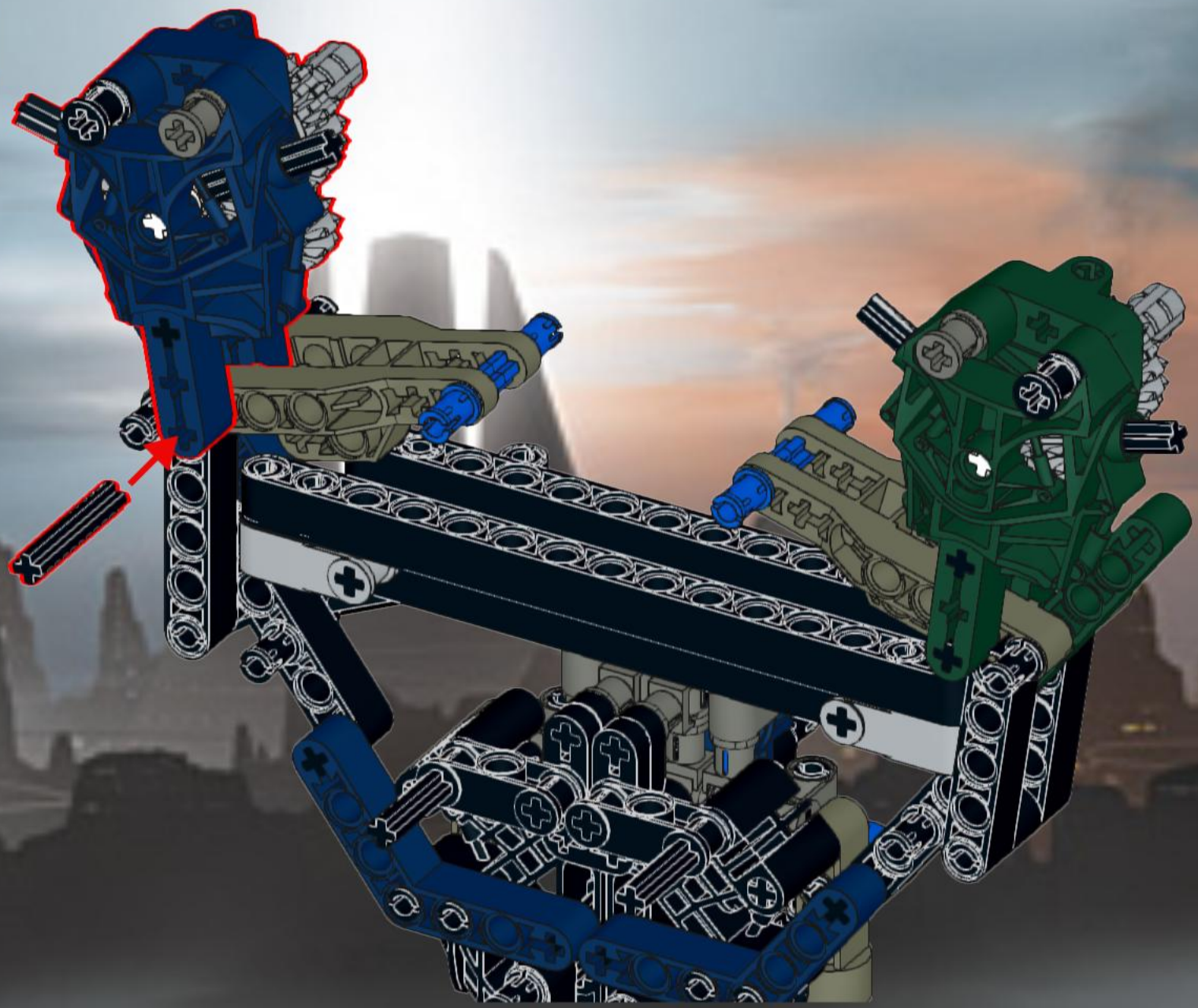

172

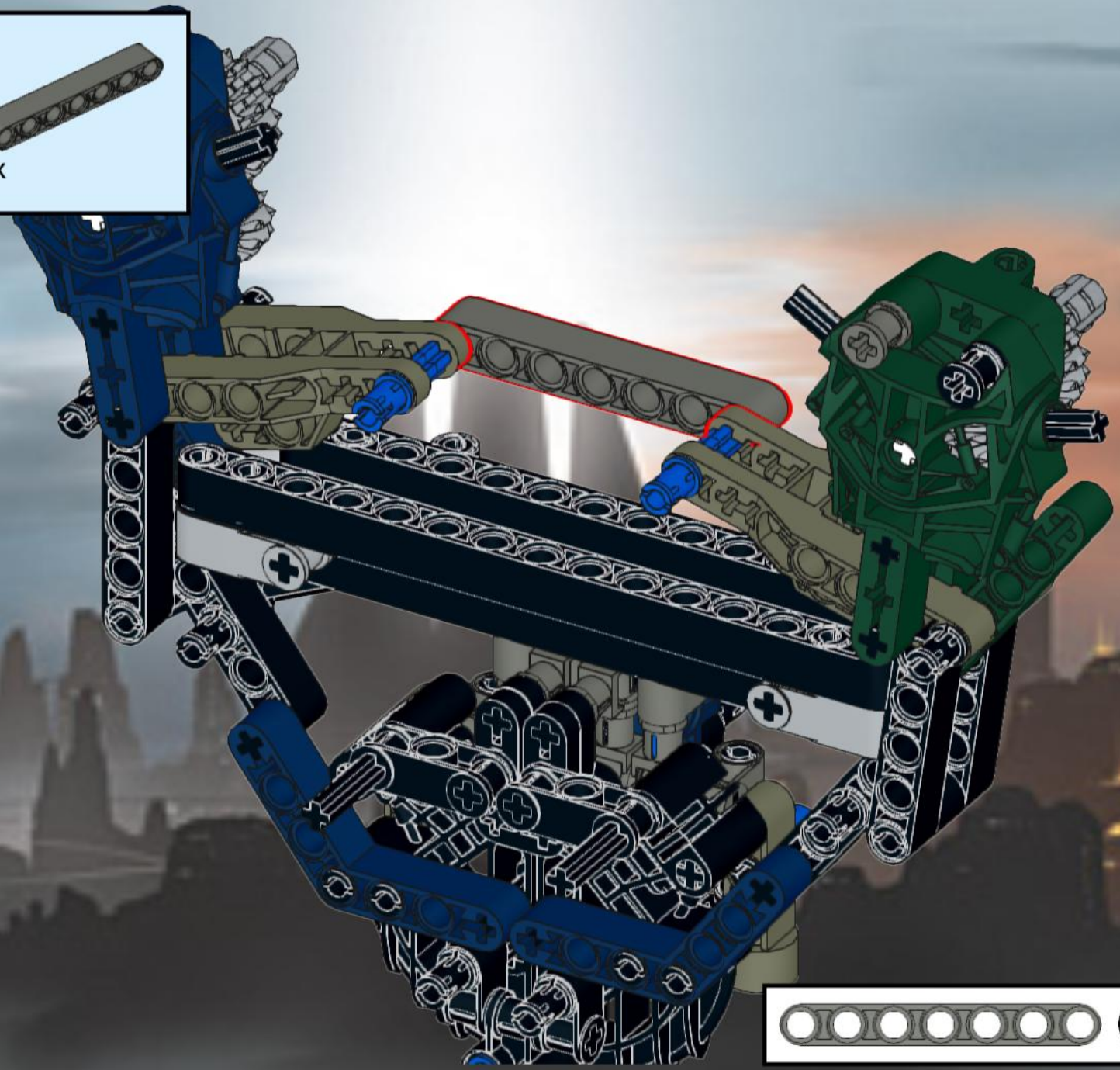

173

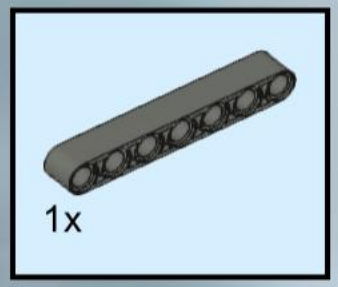

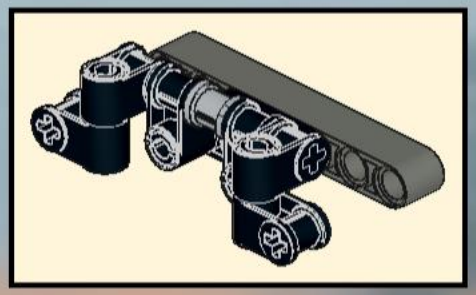

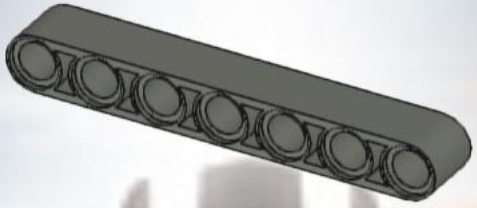

174

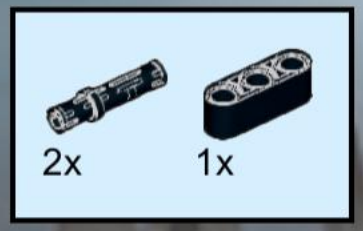

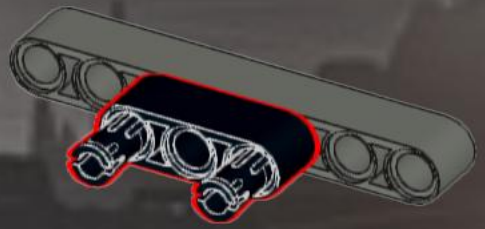

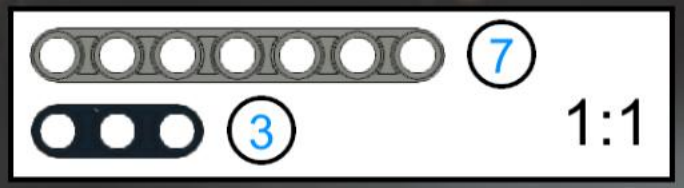

175

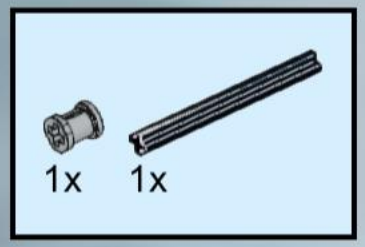

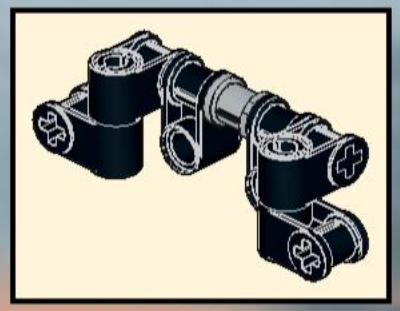

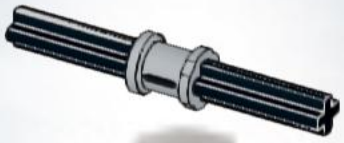

176

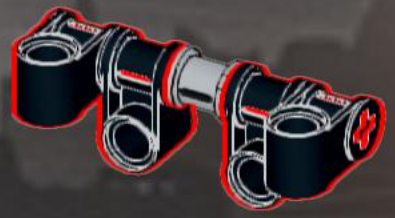

177

178

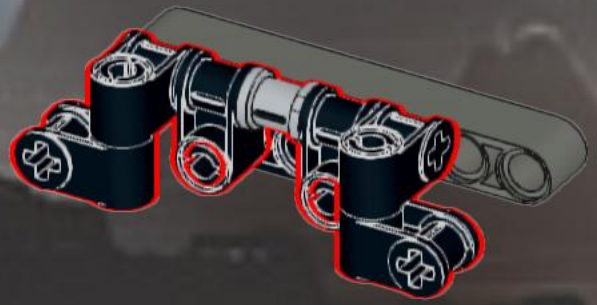

179

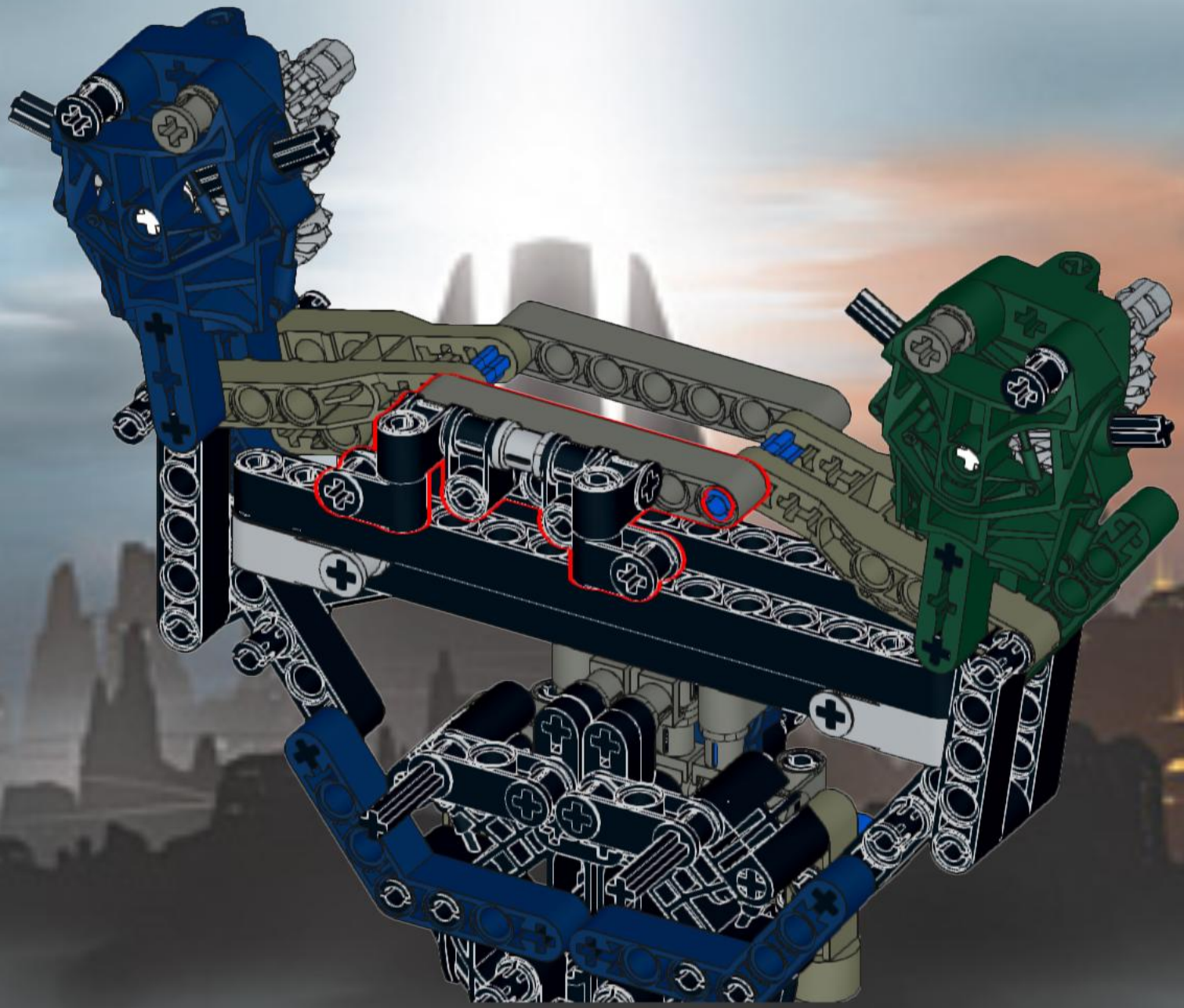

180

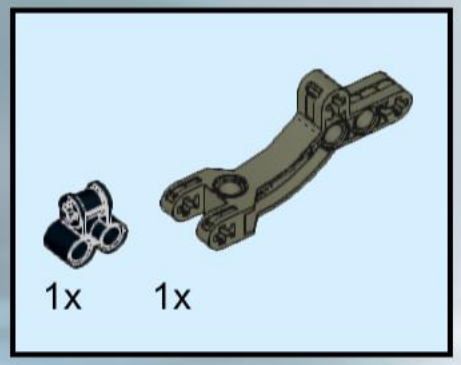

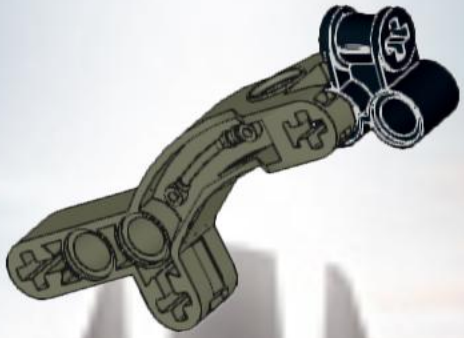

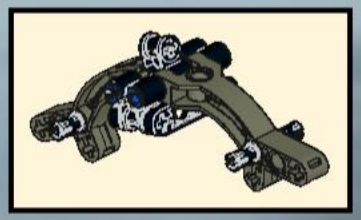

181

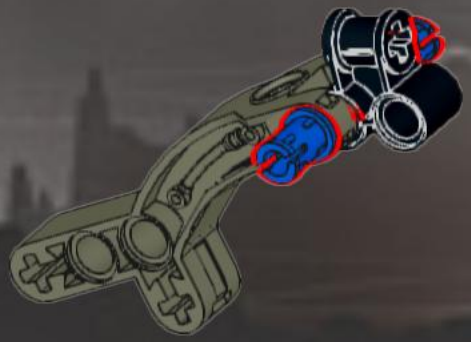

182

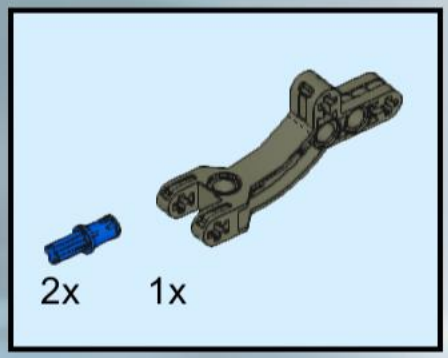

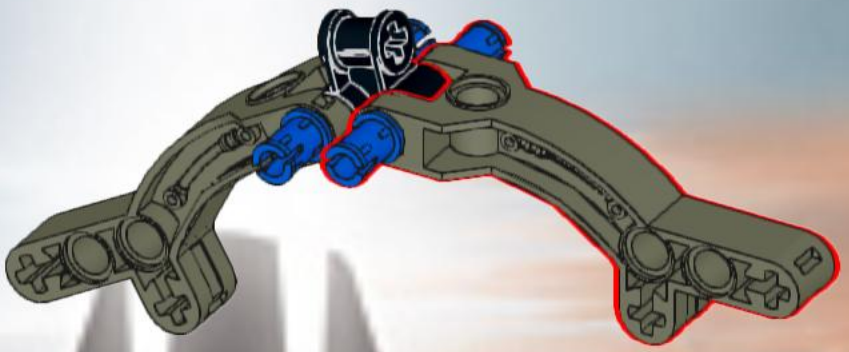

183

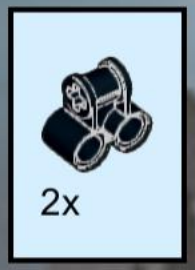

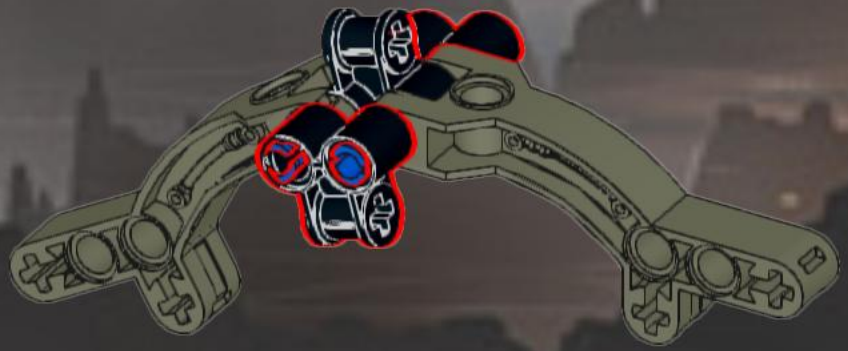

184

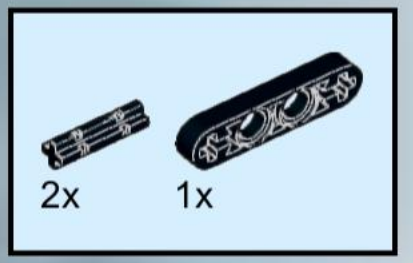

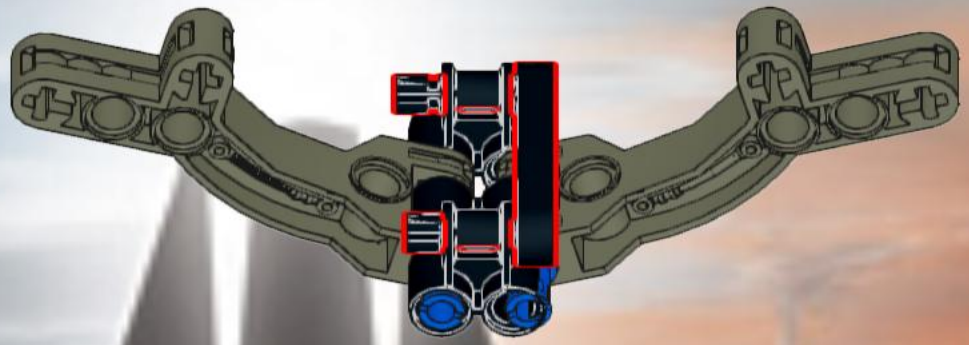

185

186

187

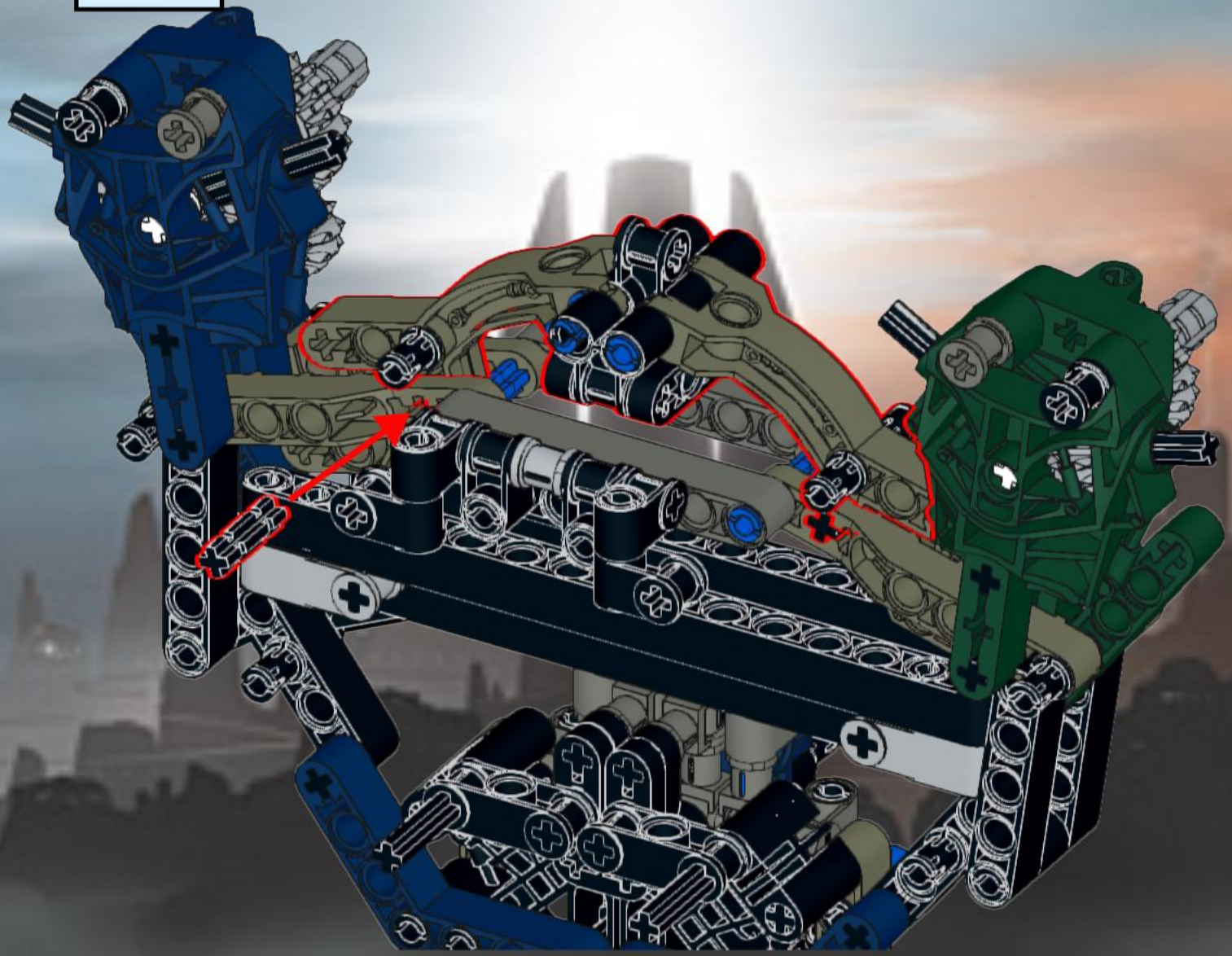

188

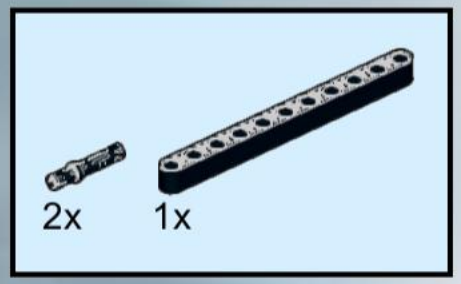

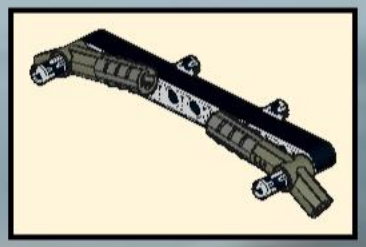

189

190

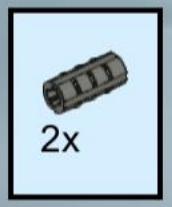

191

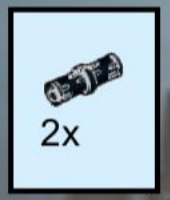

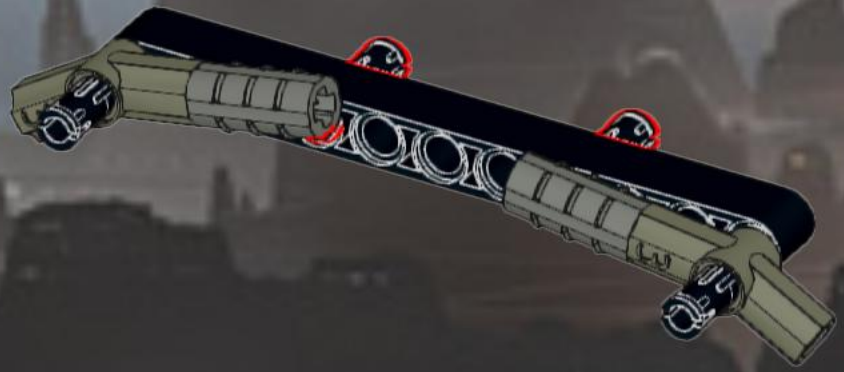

192

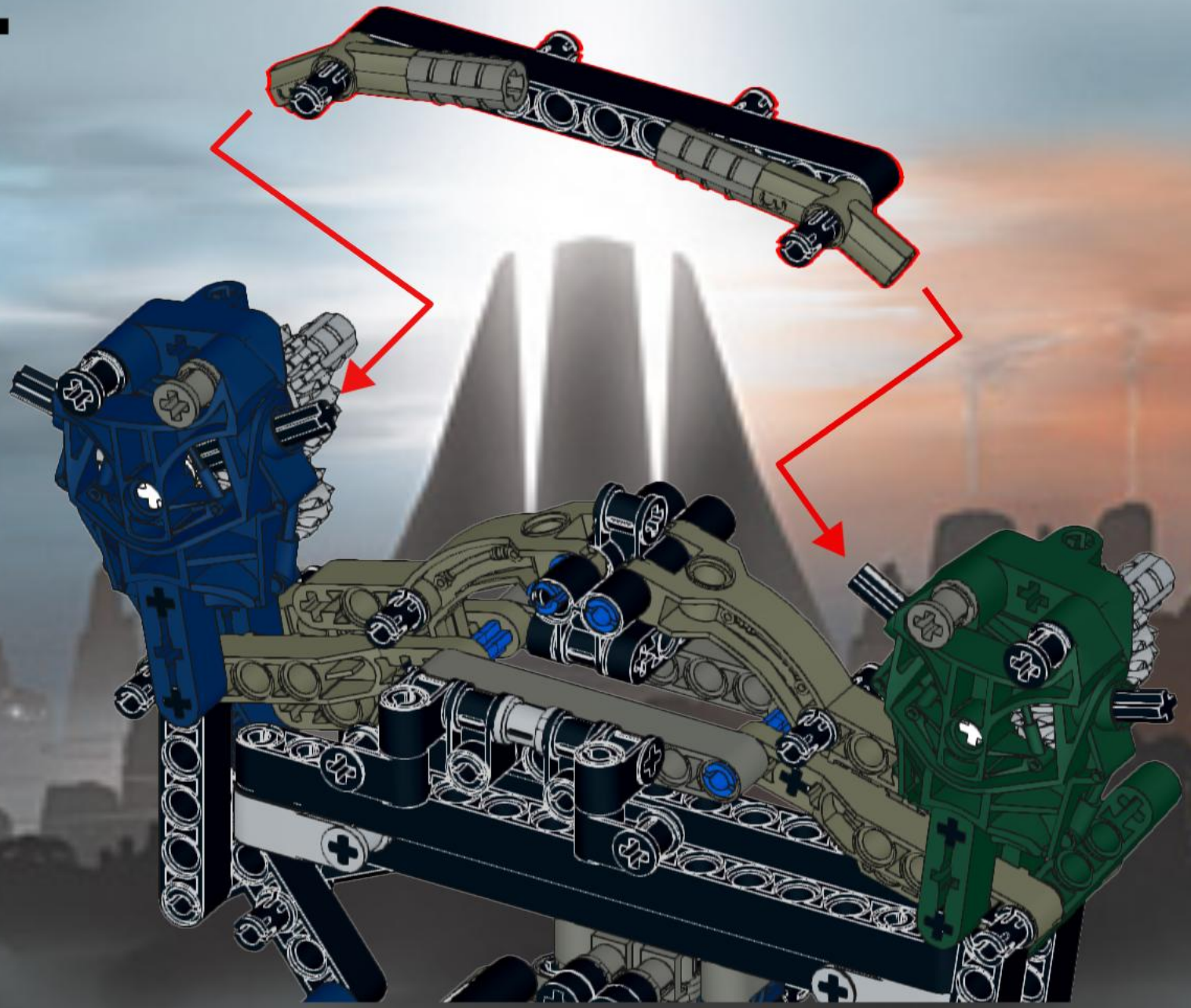

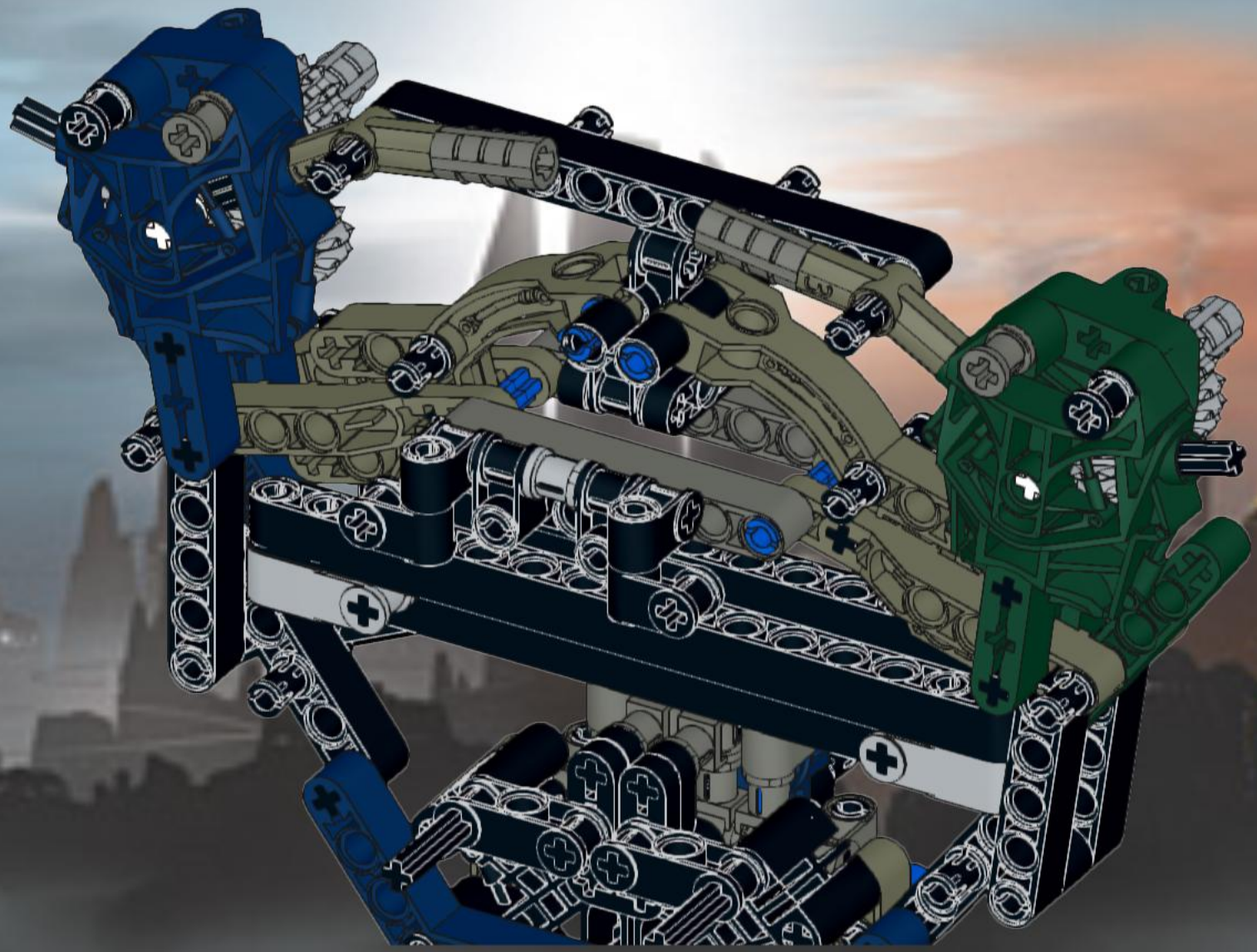

194

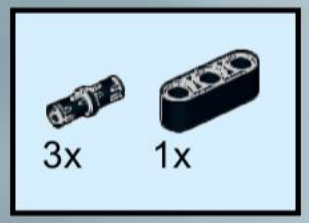

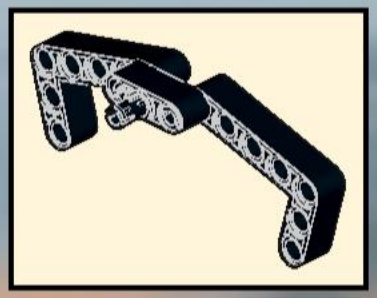

195

3 1:1

196

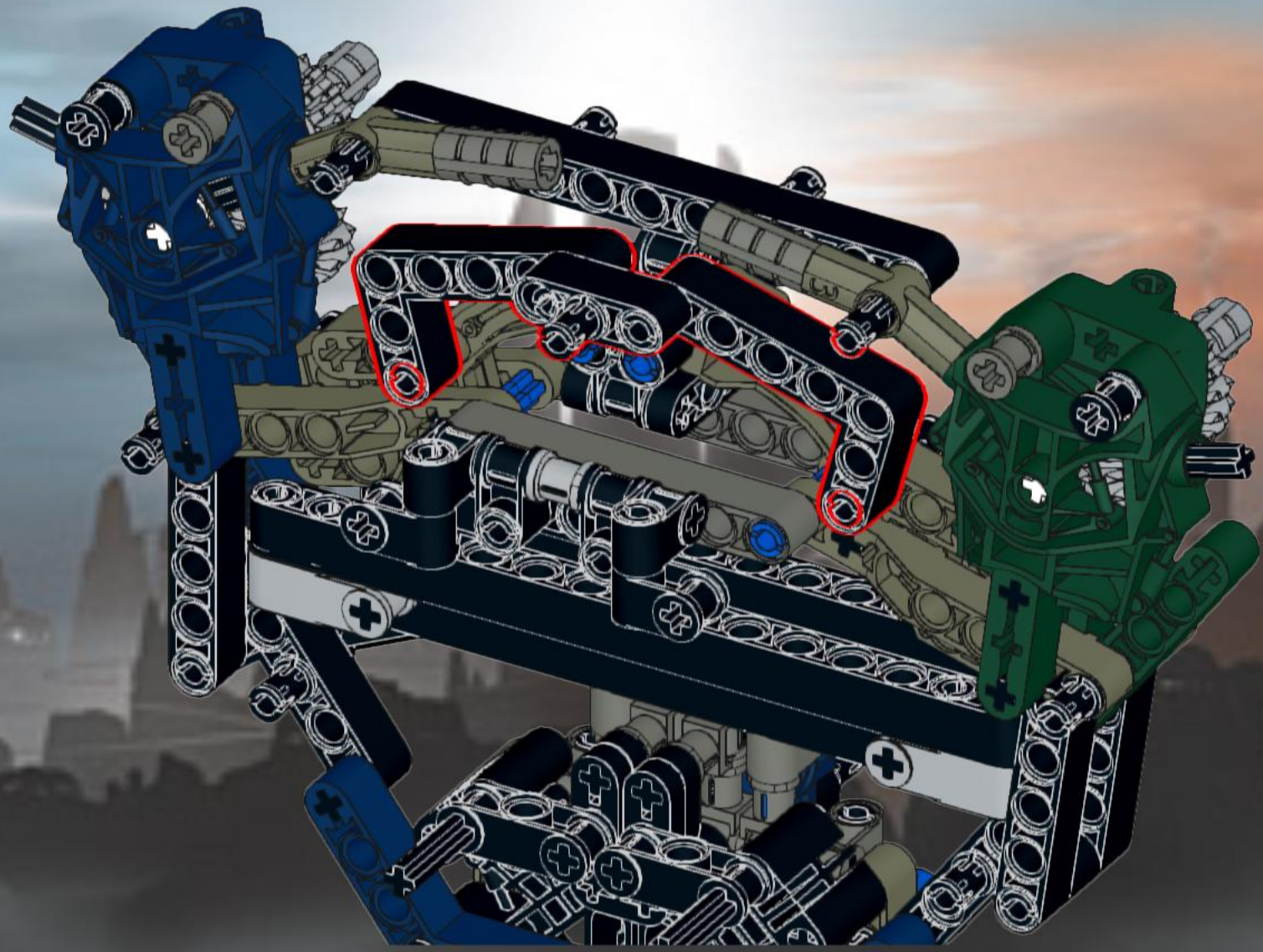

197

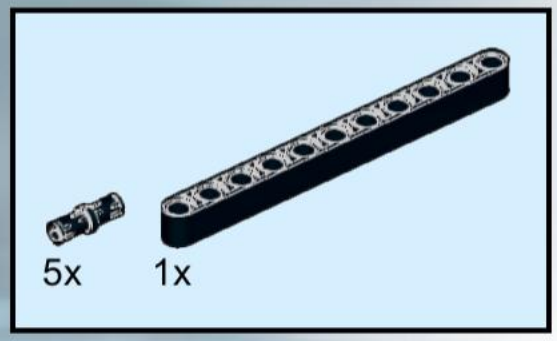

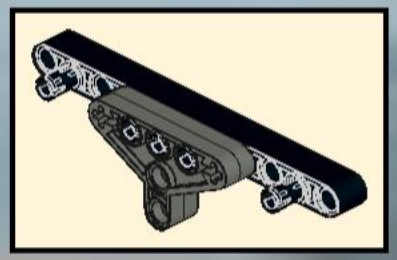

198

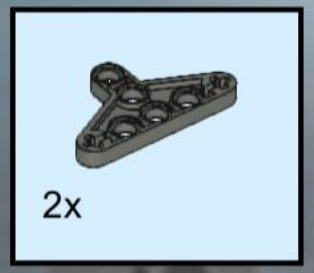

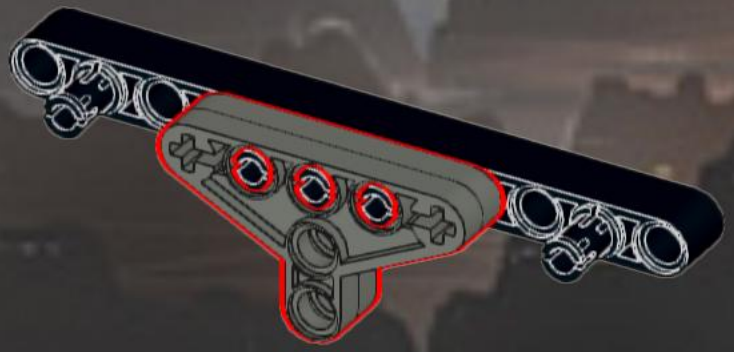

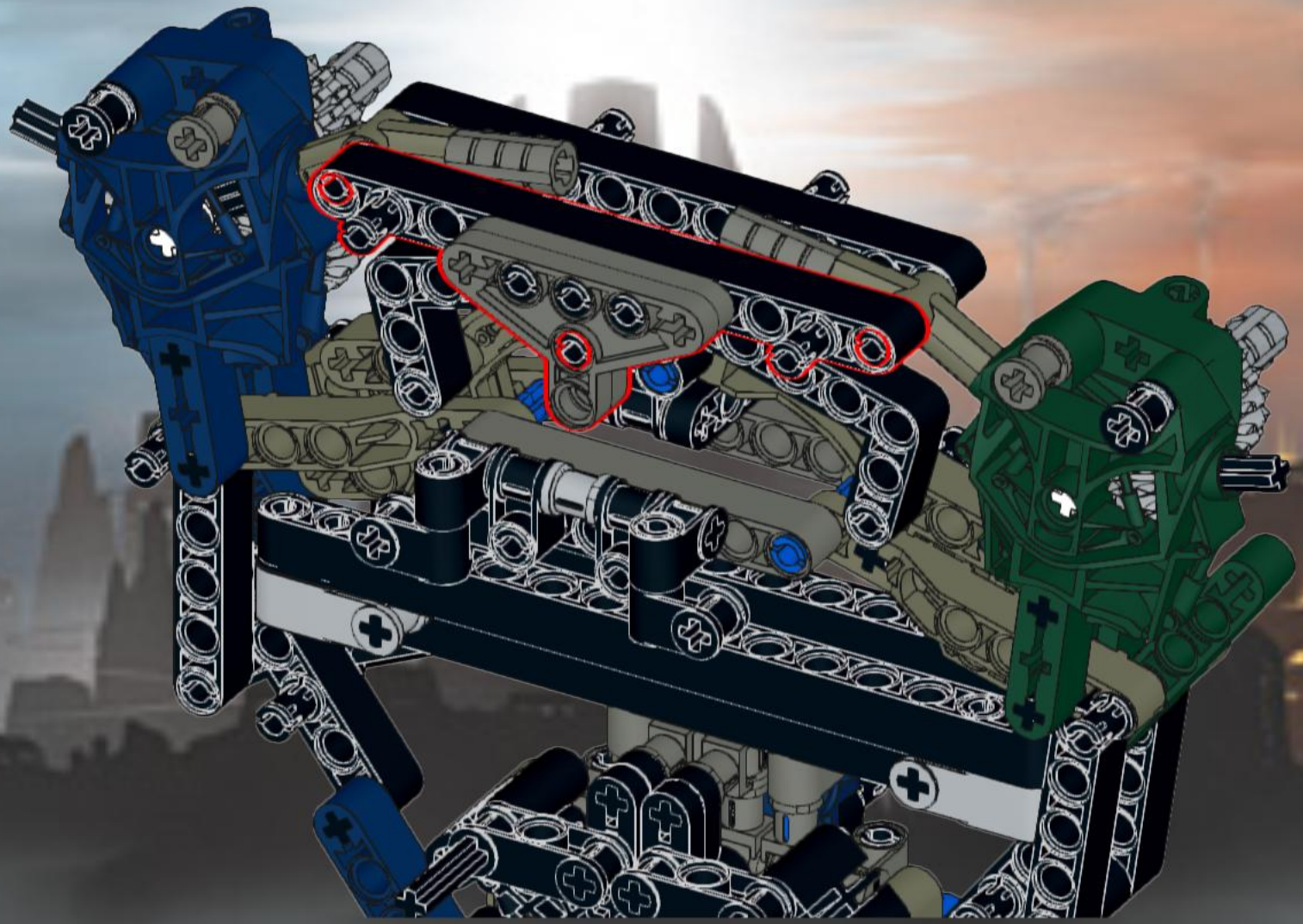

200

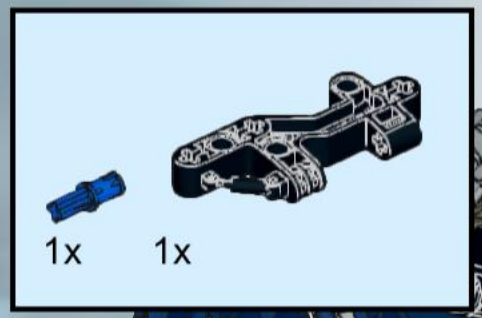

201

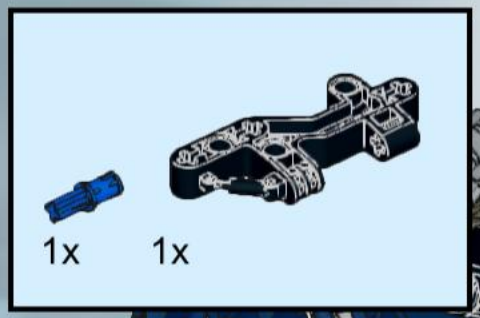

202

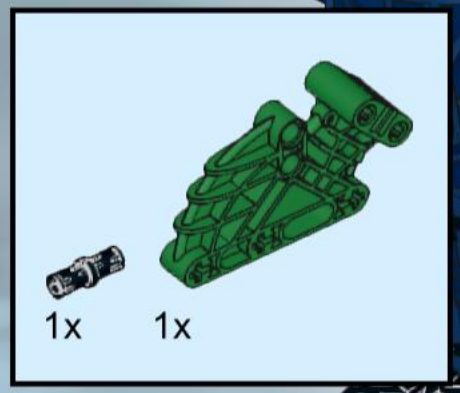

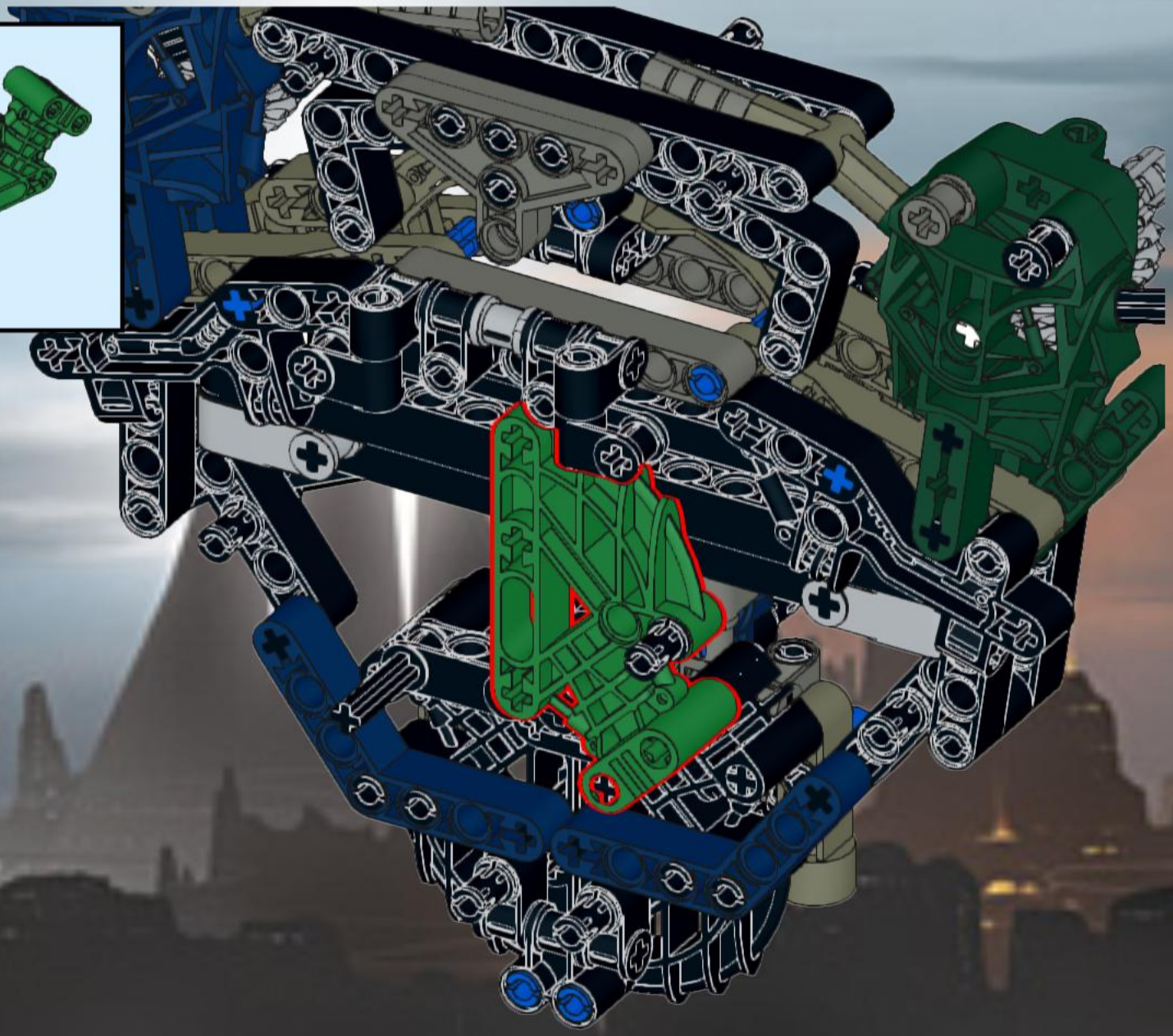

203

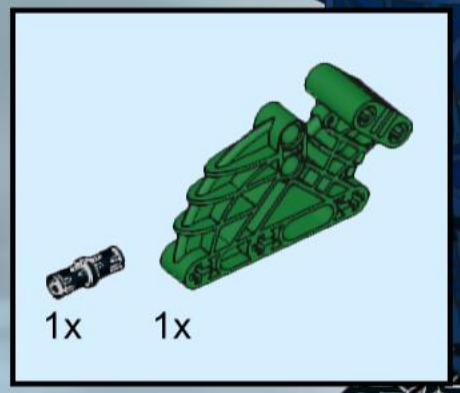

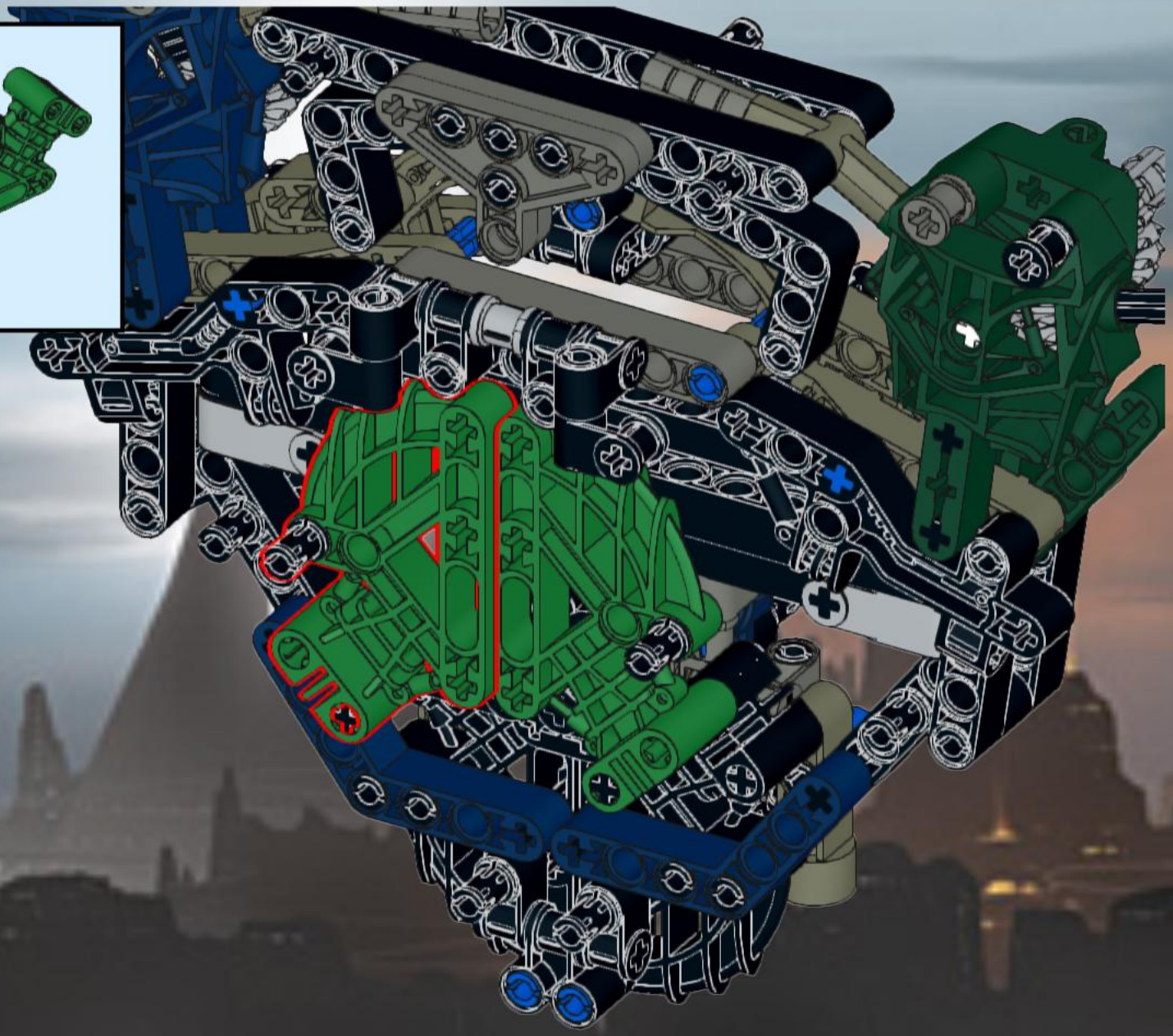

204

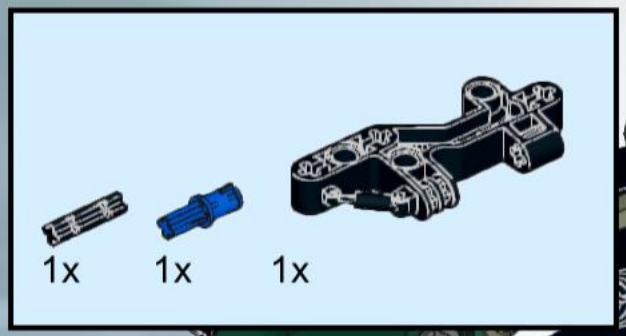

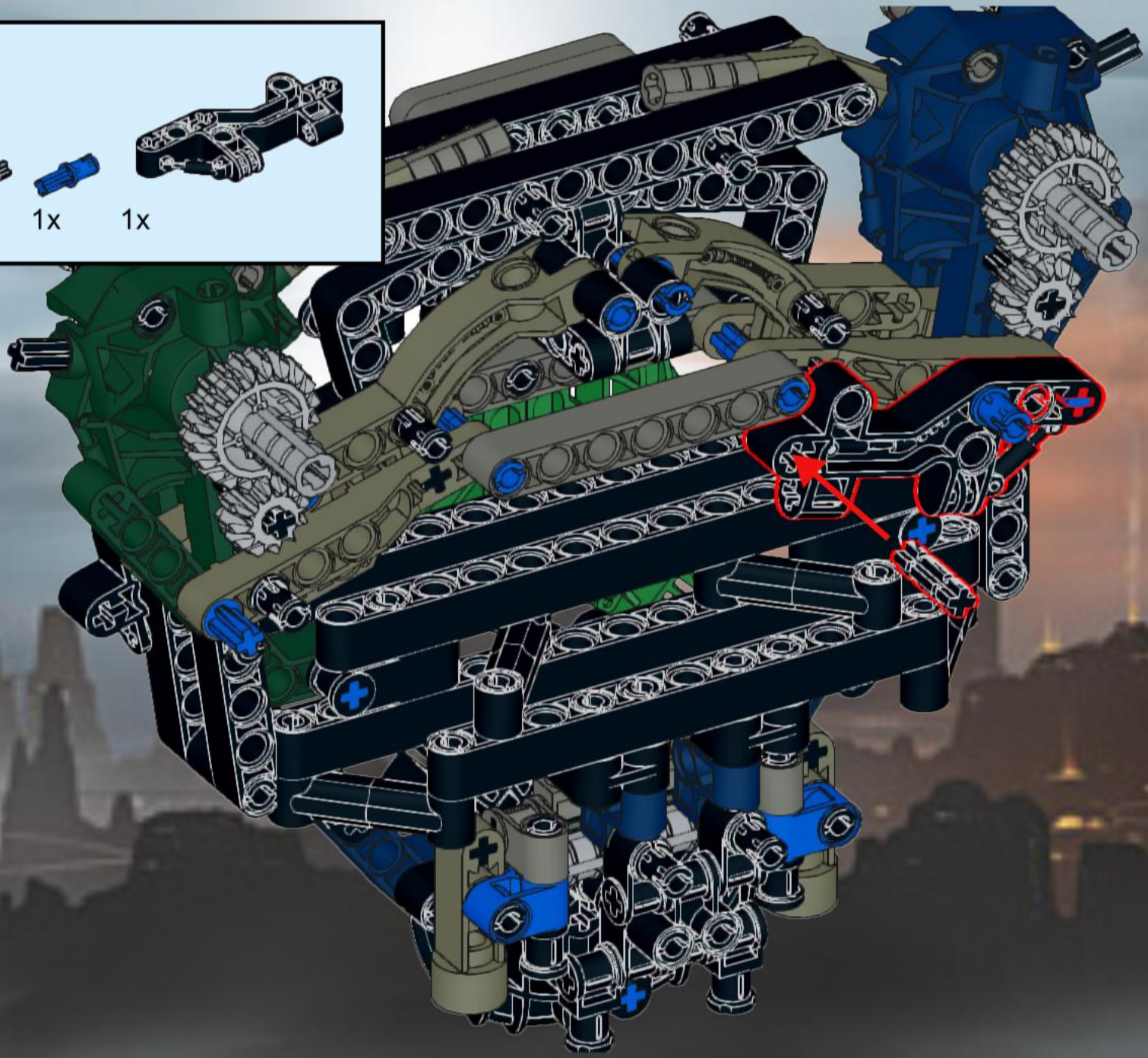

205

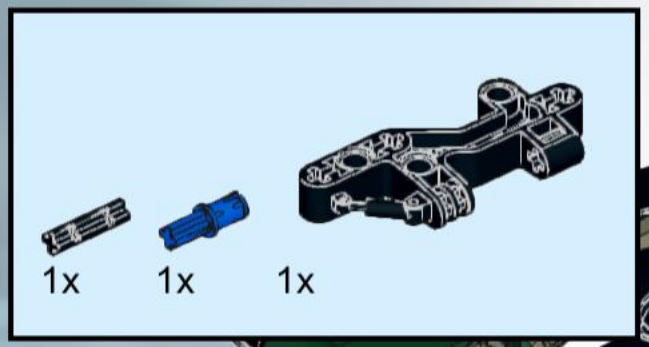

206

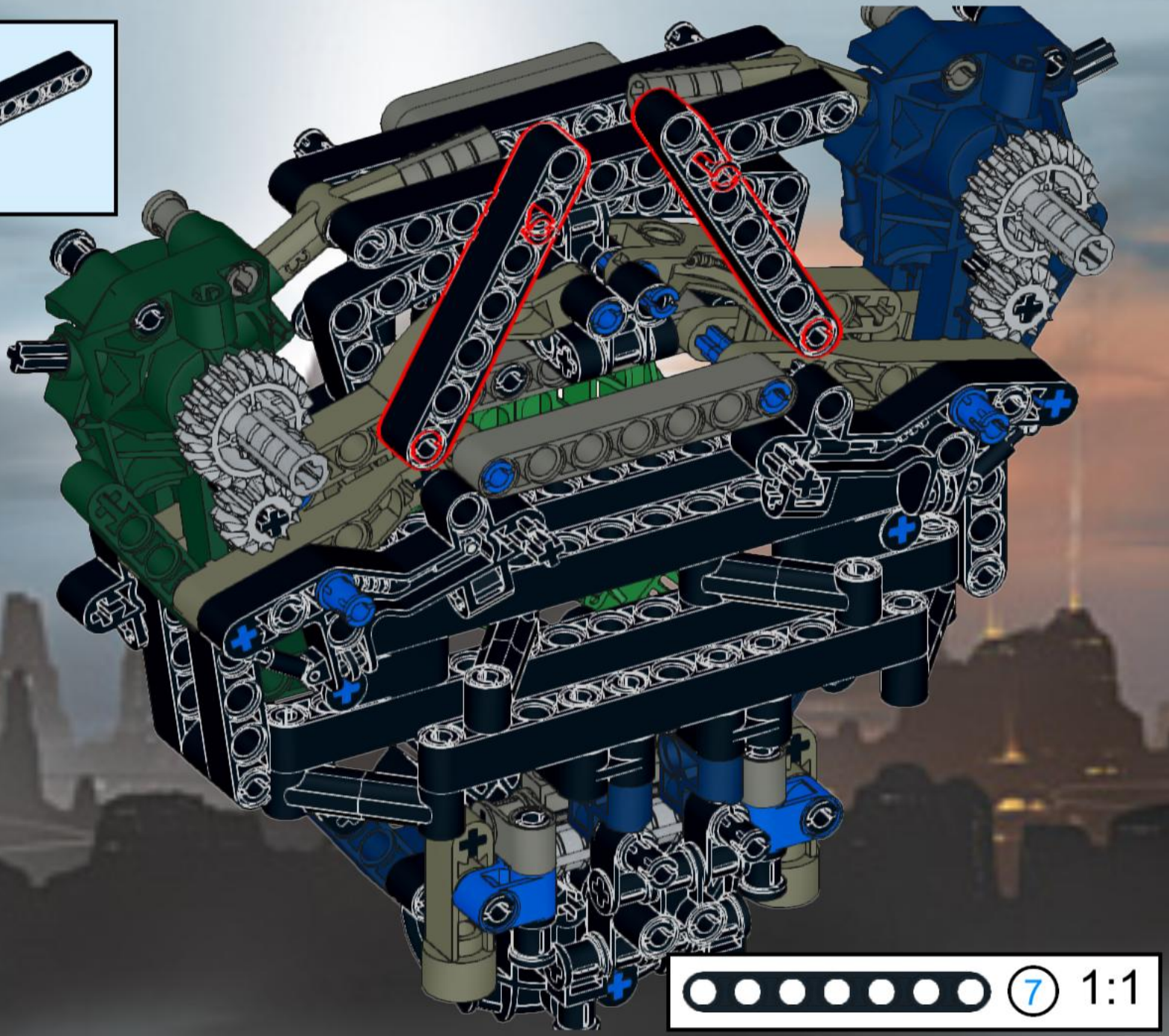

207

208

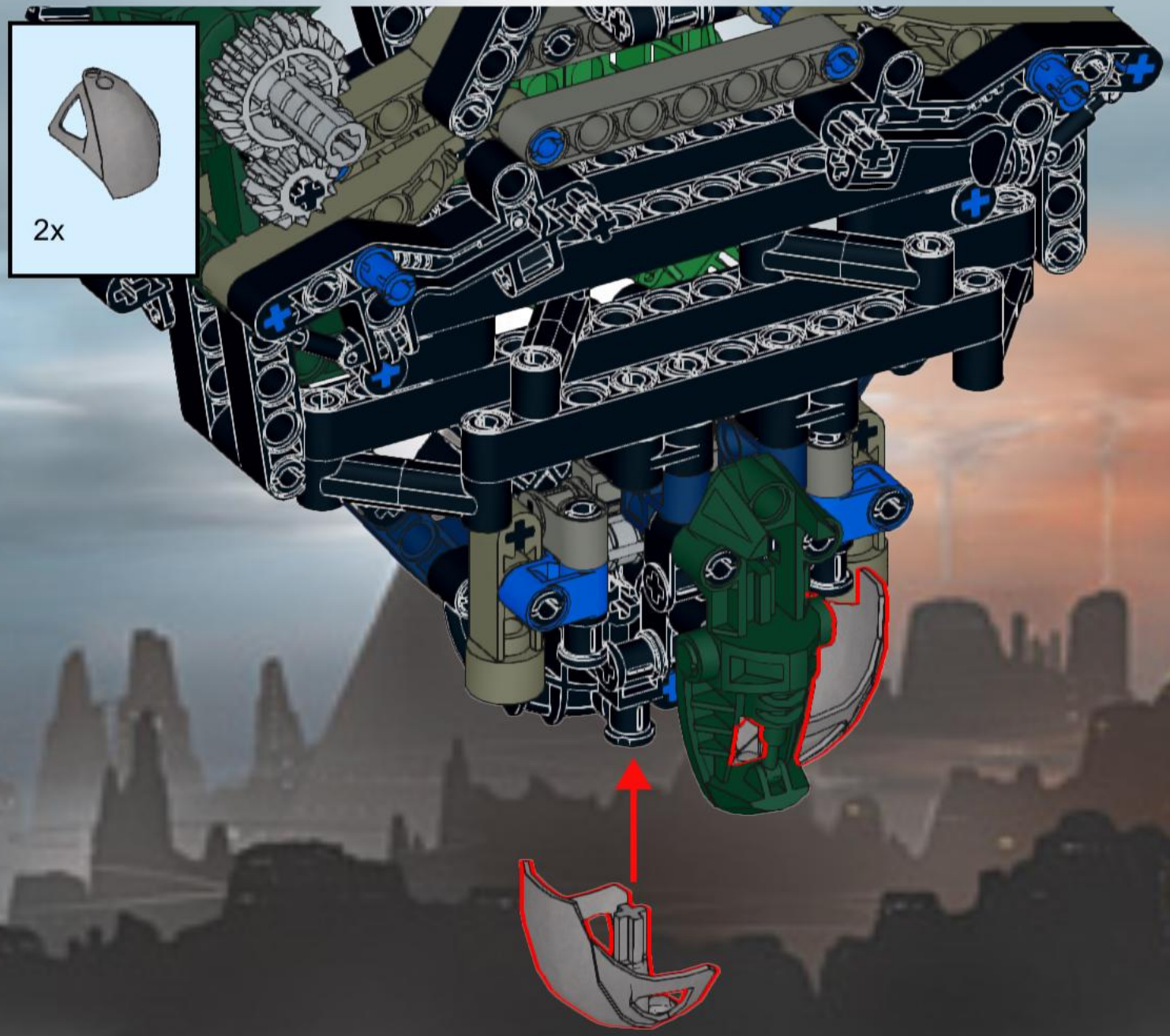

209

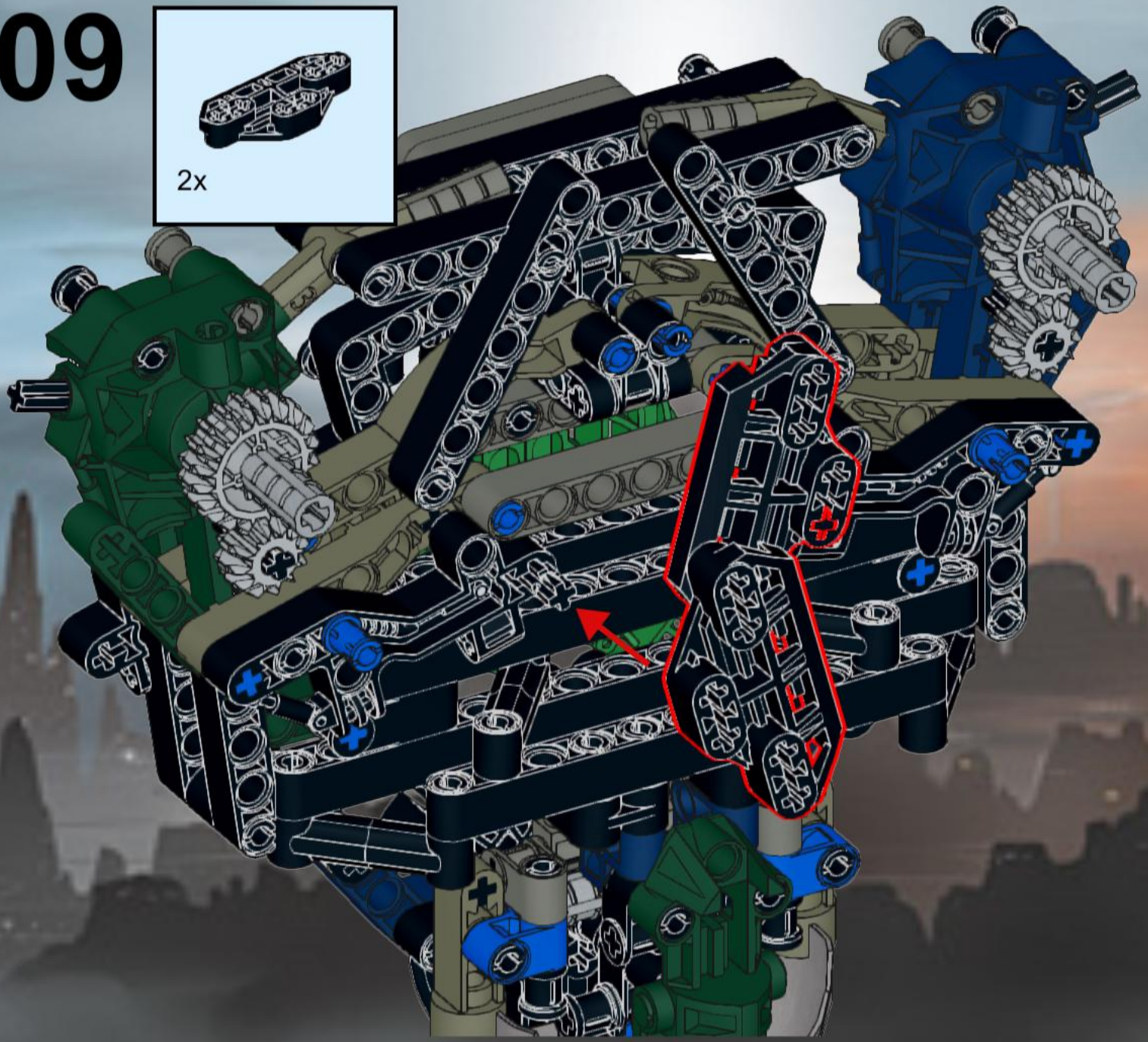

210

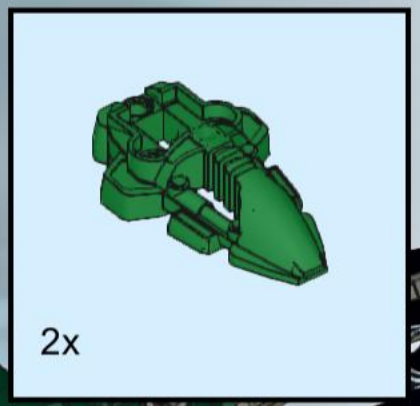

211

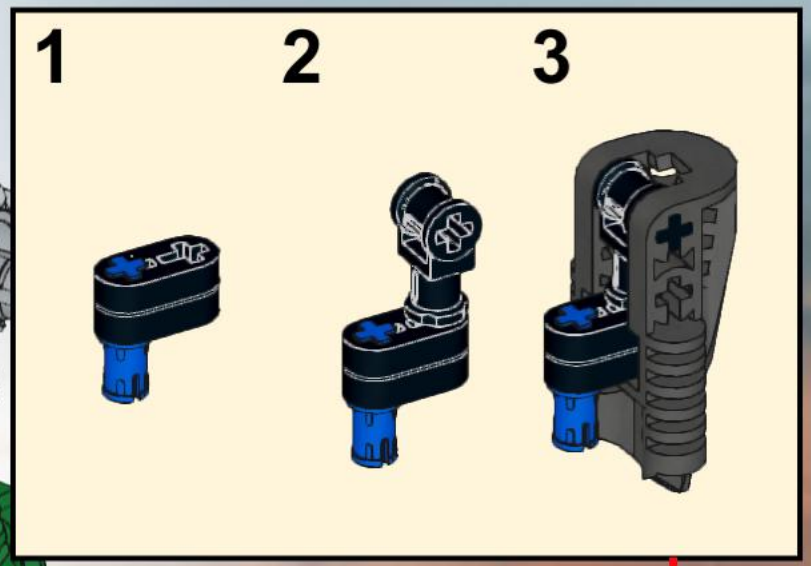

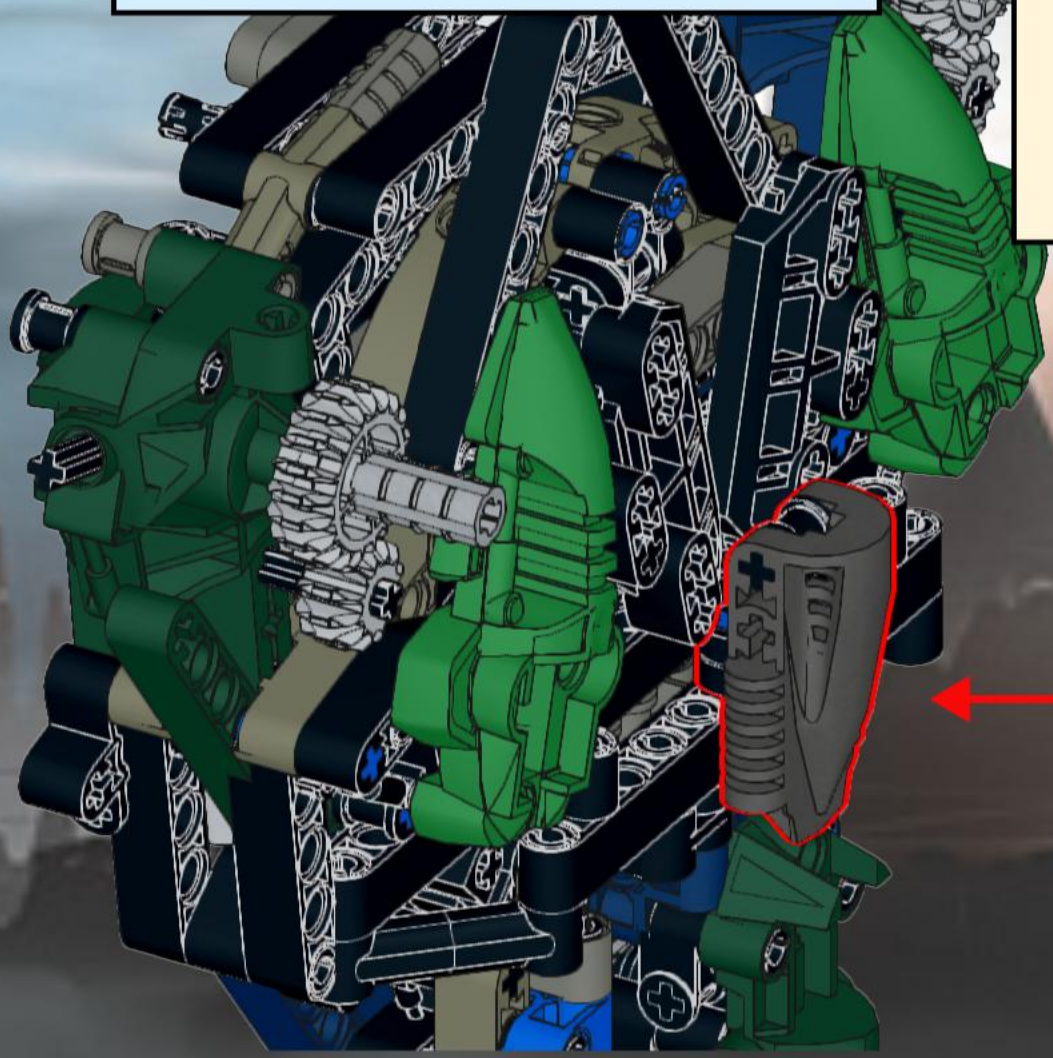

212

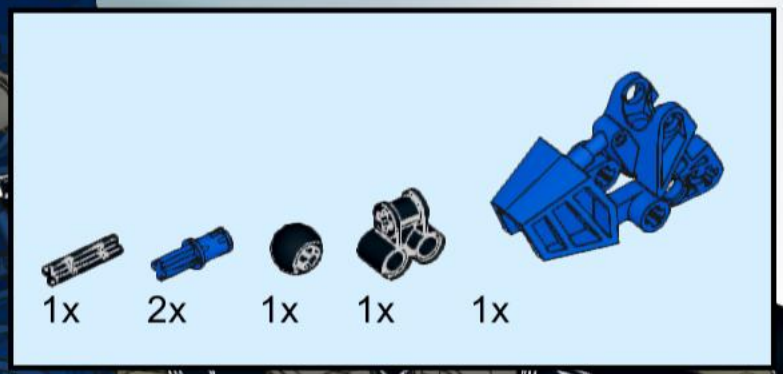

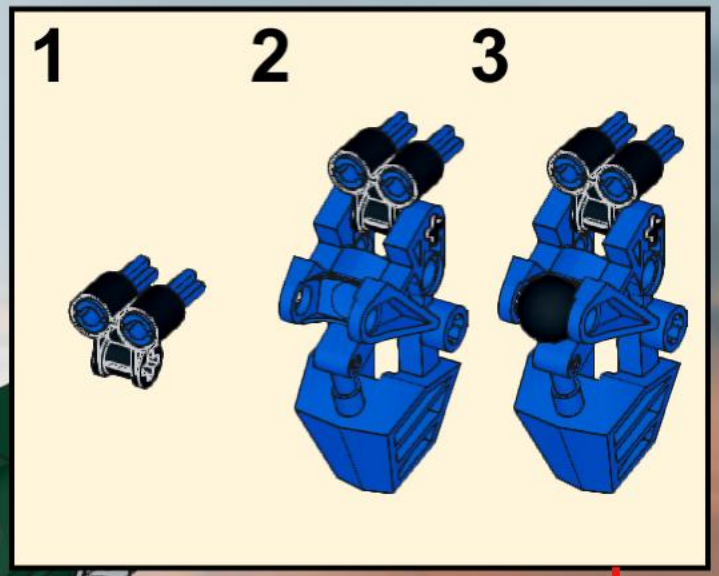

213

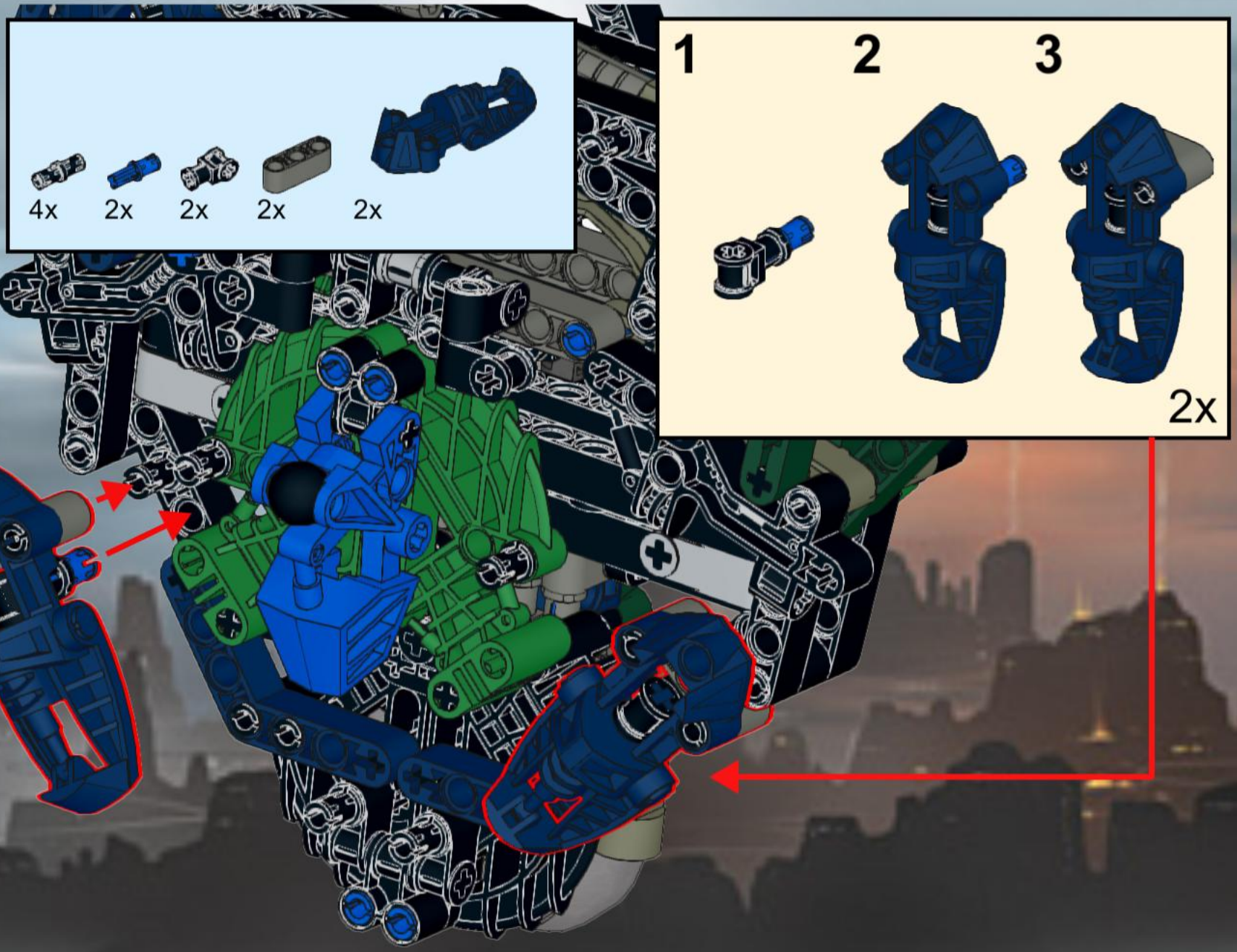

214

215

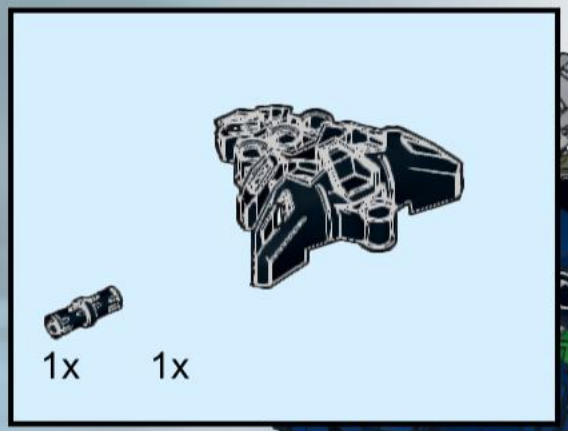

216

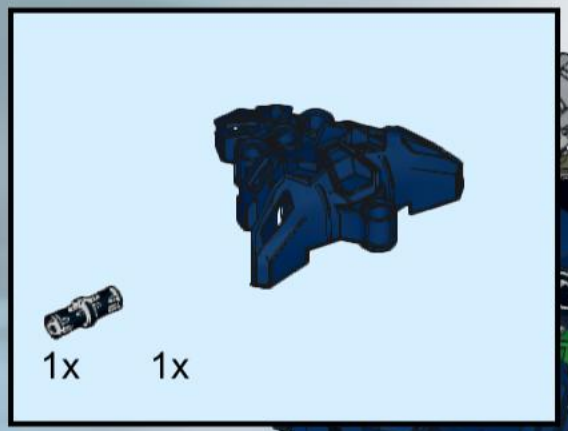

217

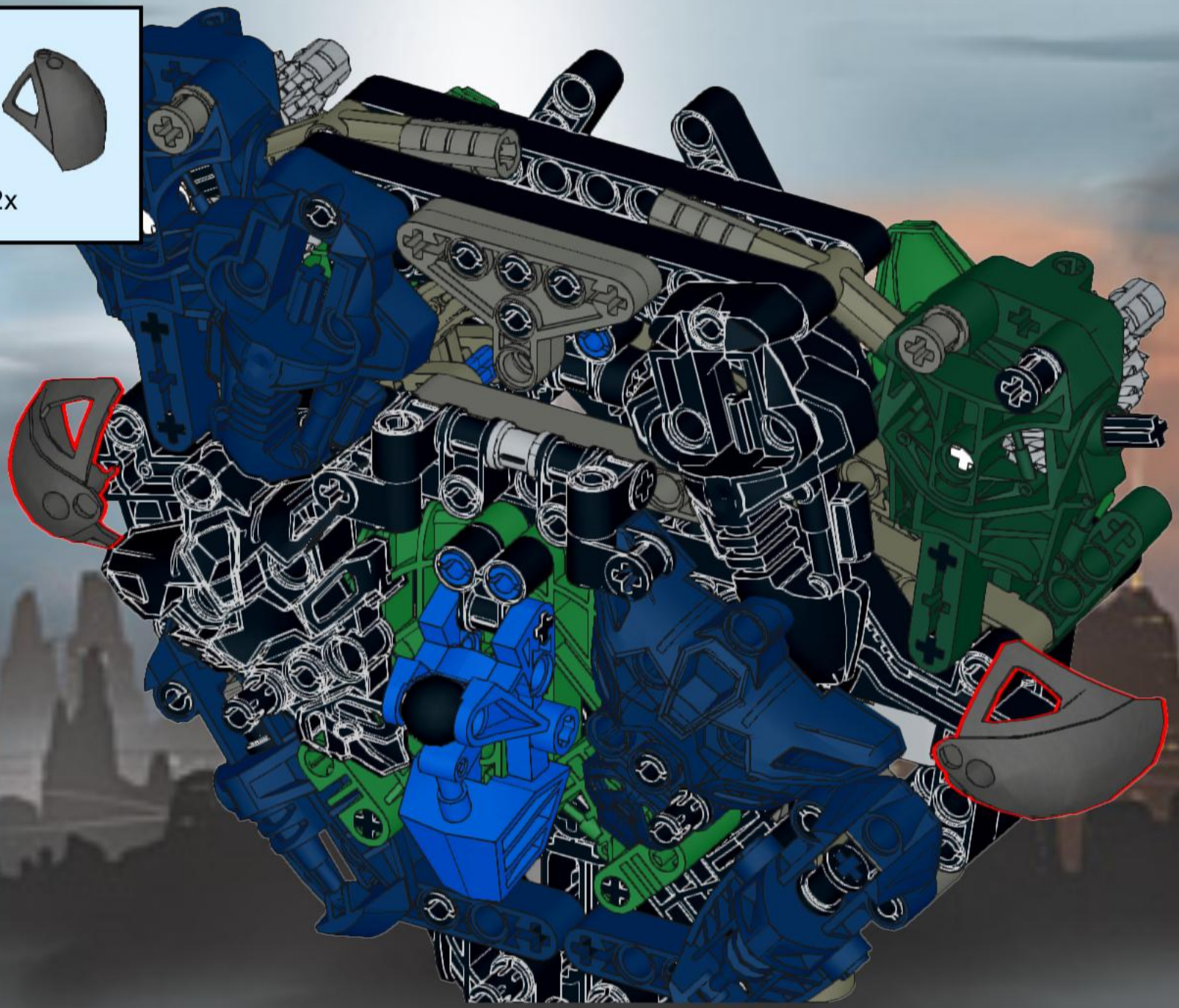

218

219

221

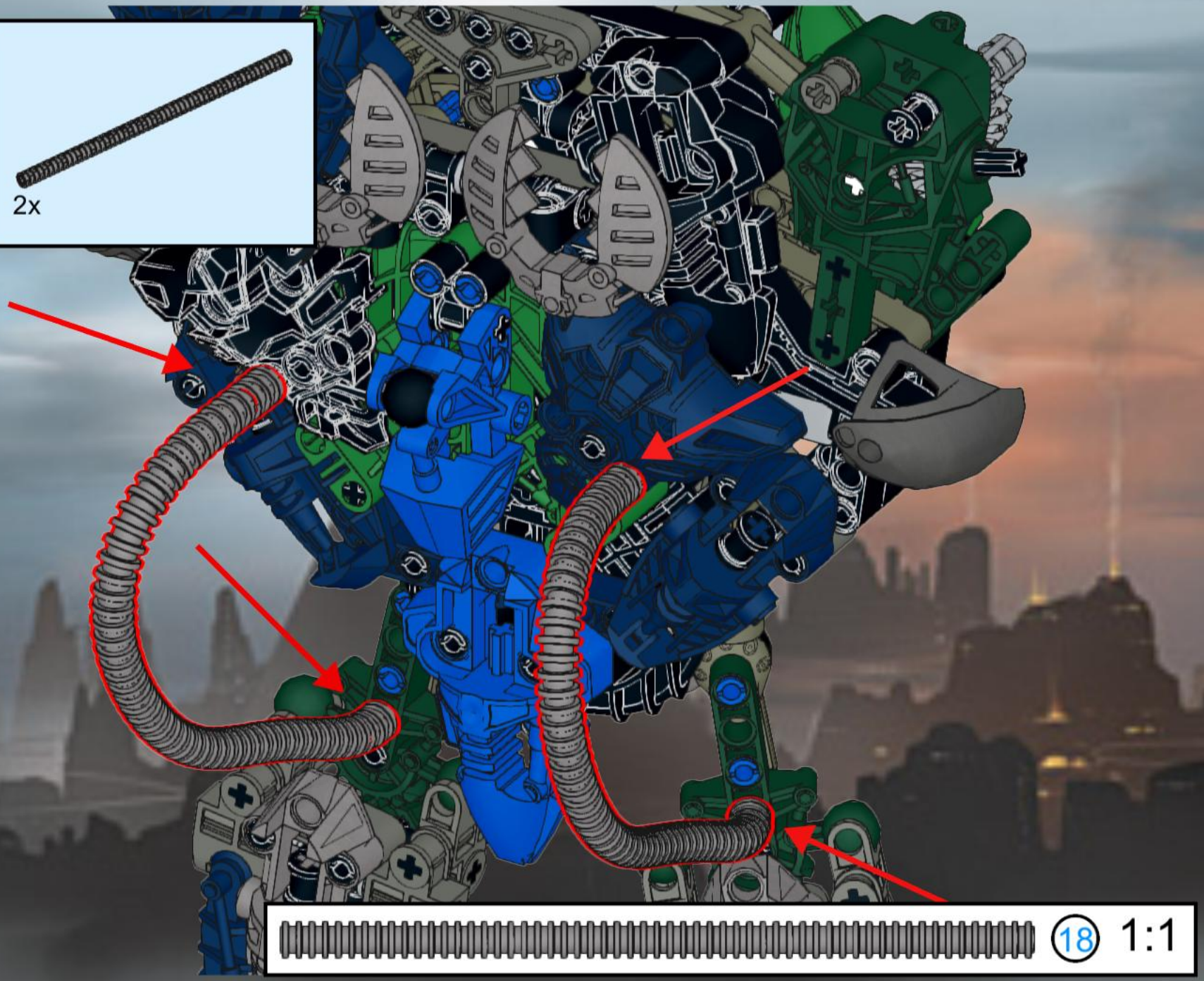

18 1:1

222

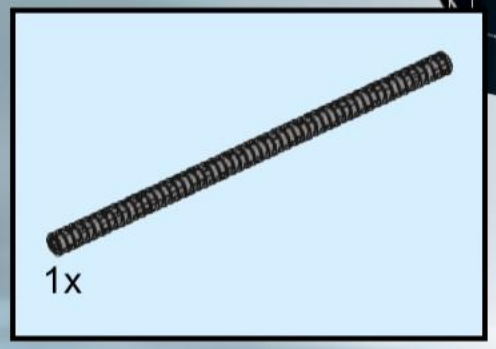

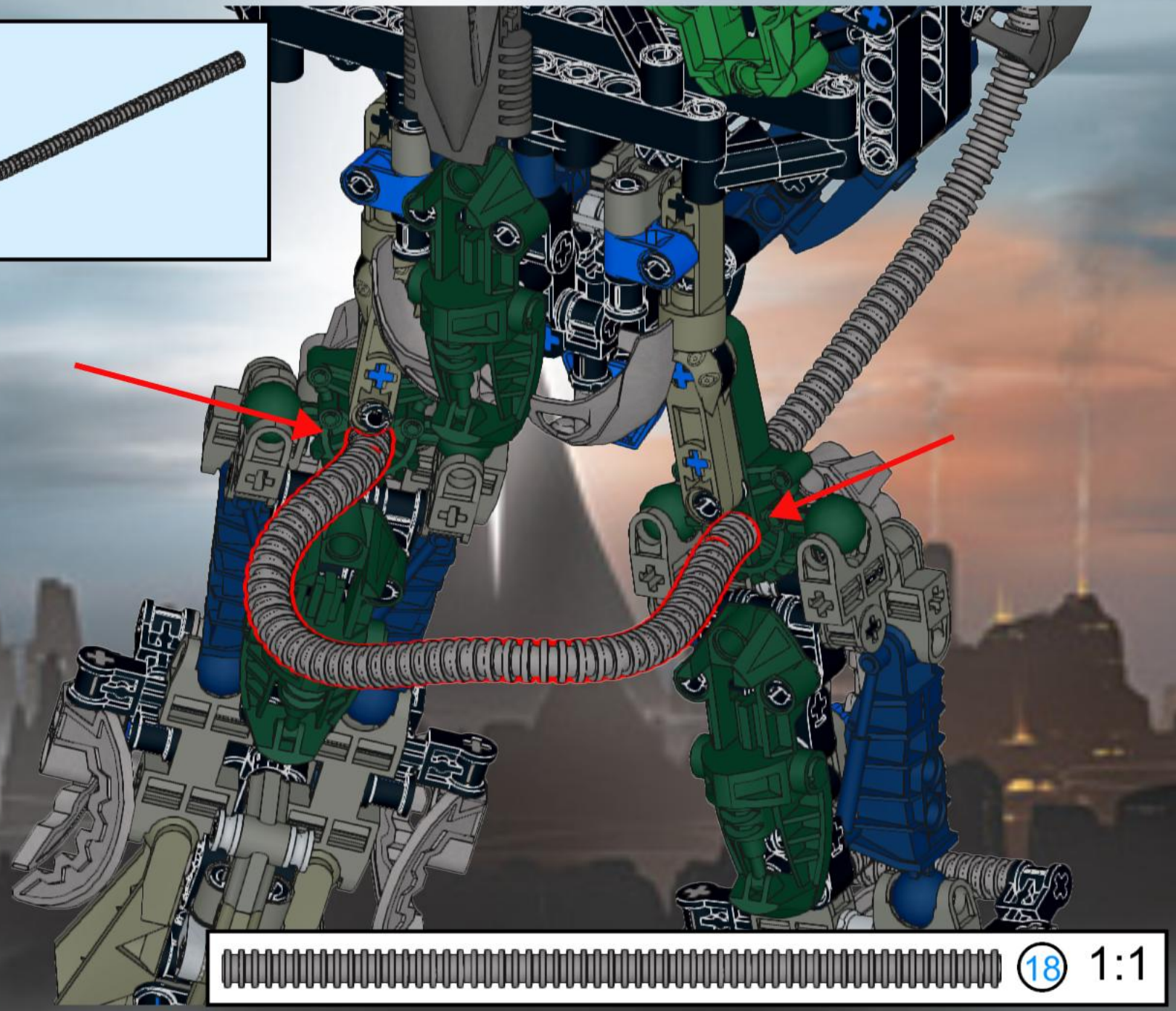

18 1:1

223

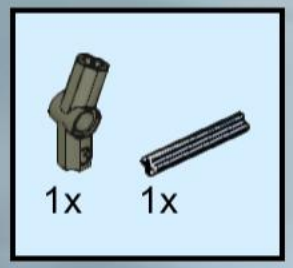

224

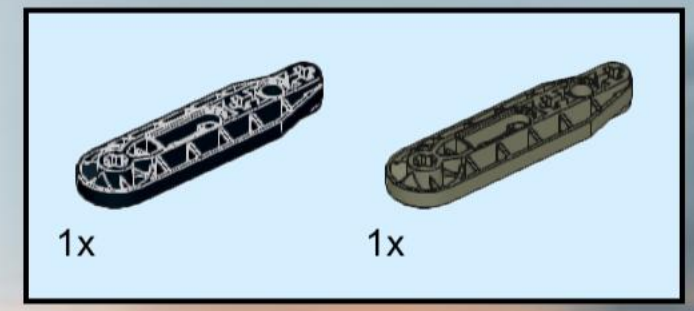

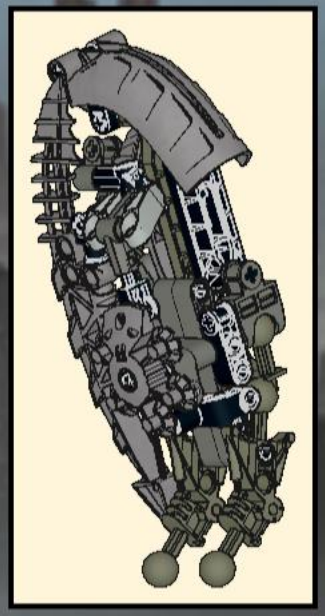

3 1:1

225

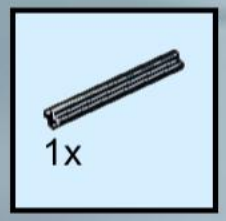

226

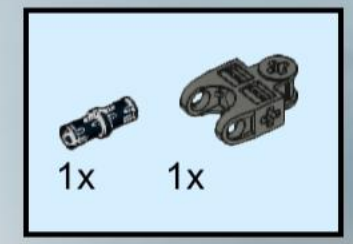

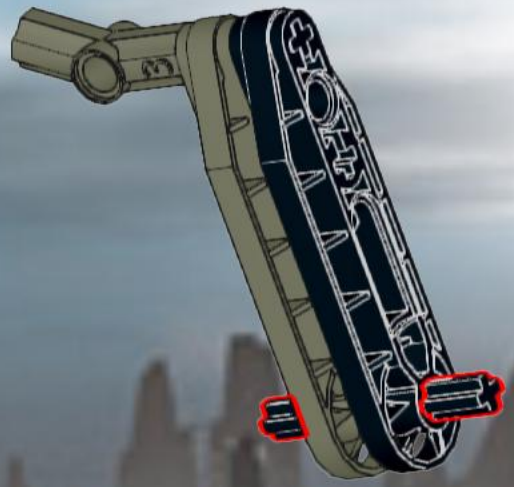

227

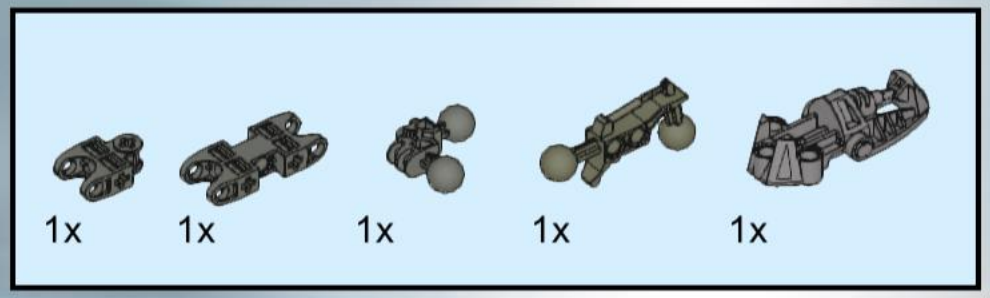

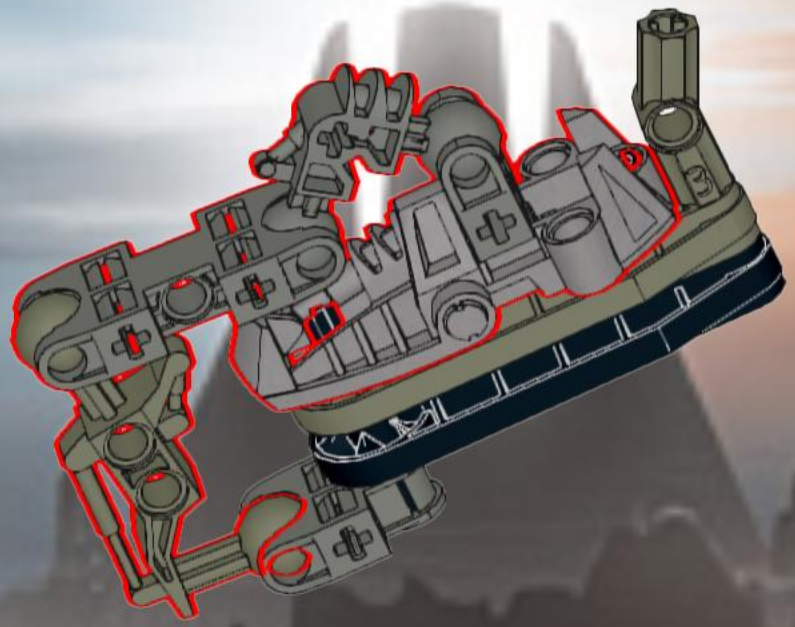

228

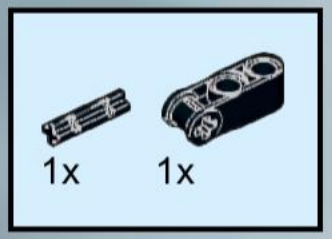

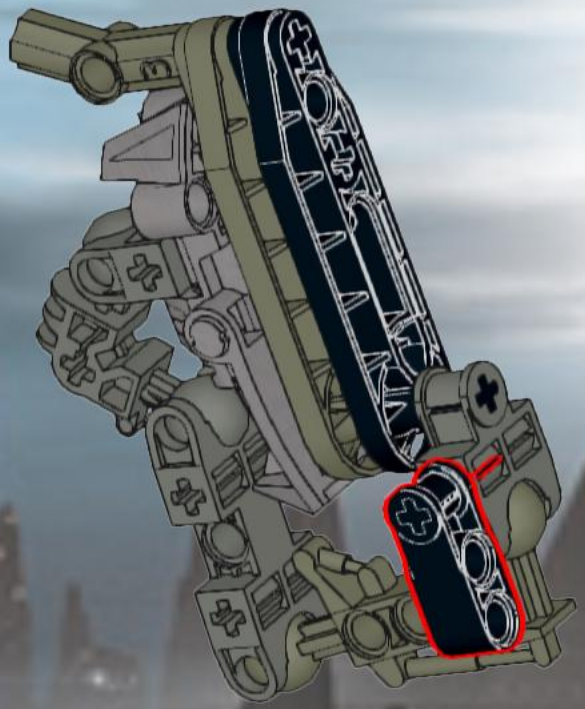

229

230

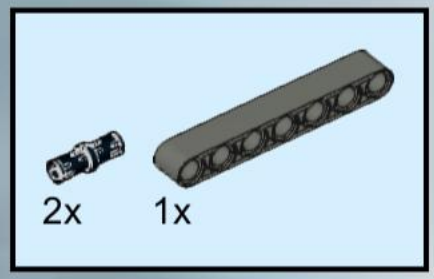

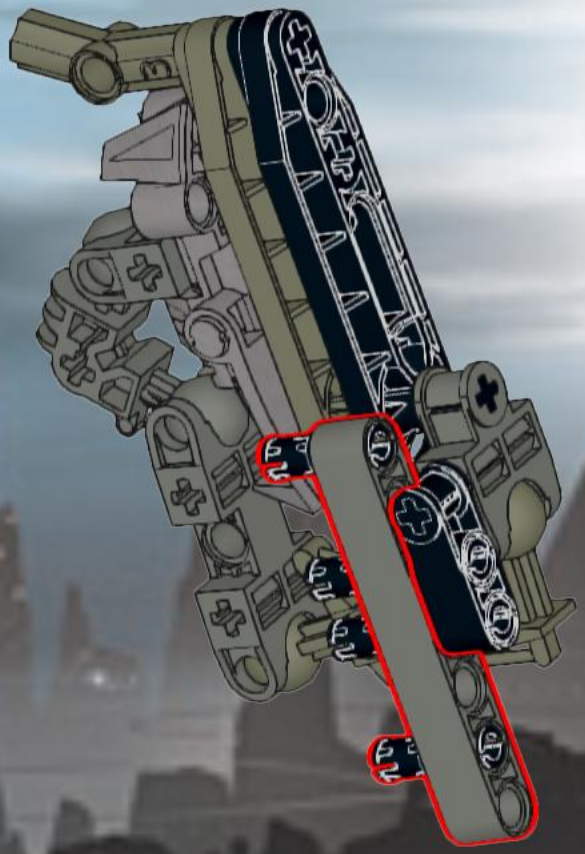

231

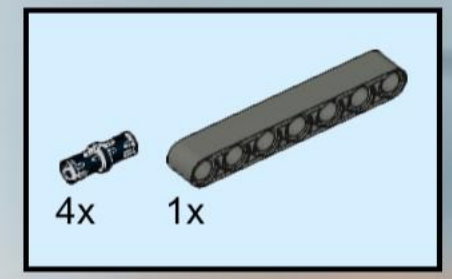

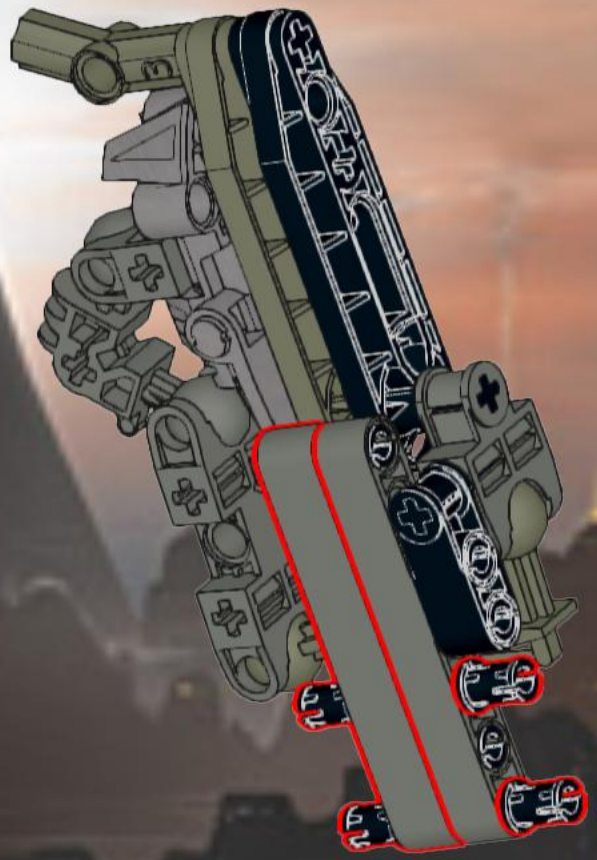

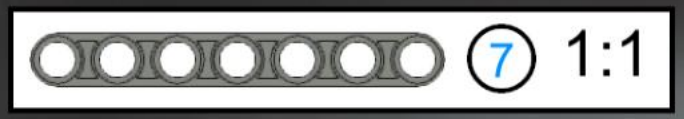

232

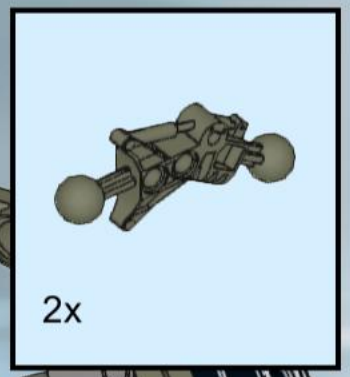

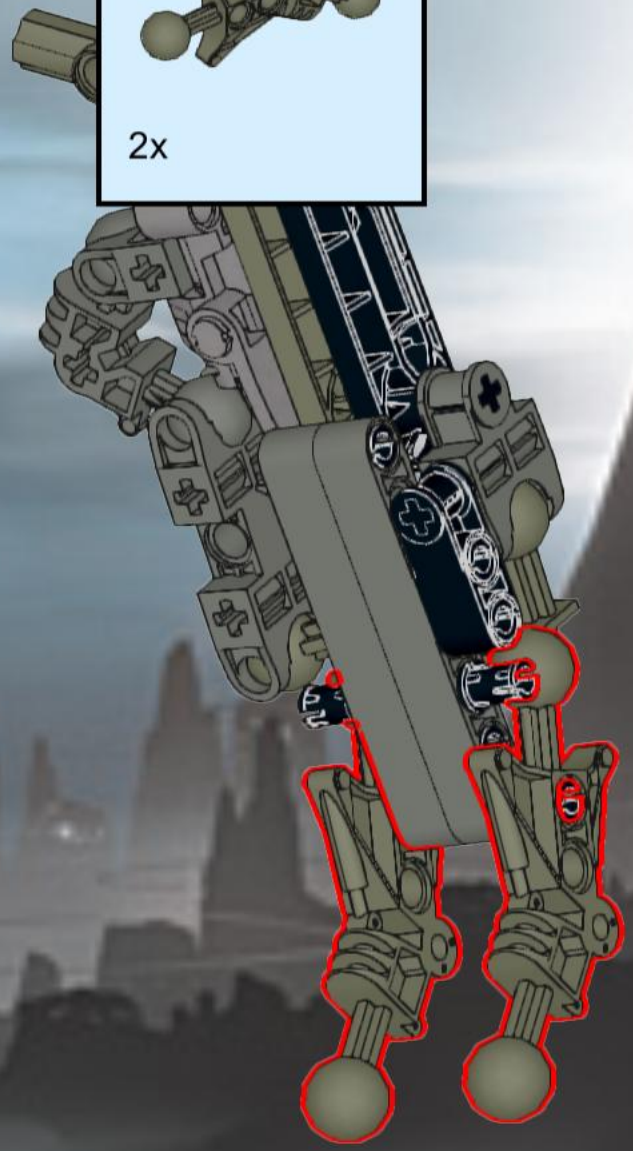

233

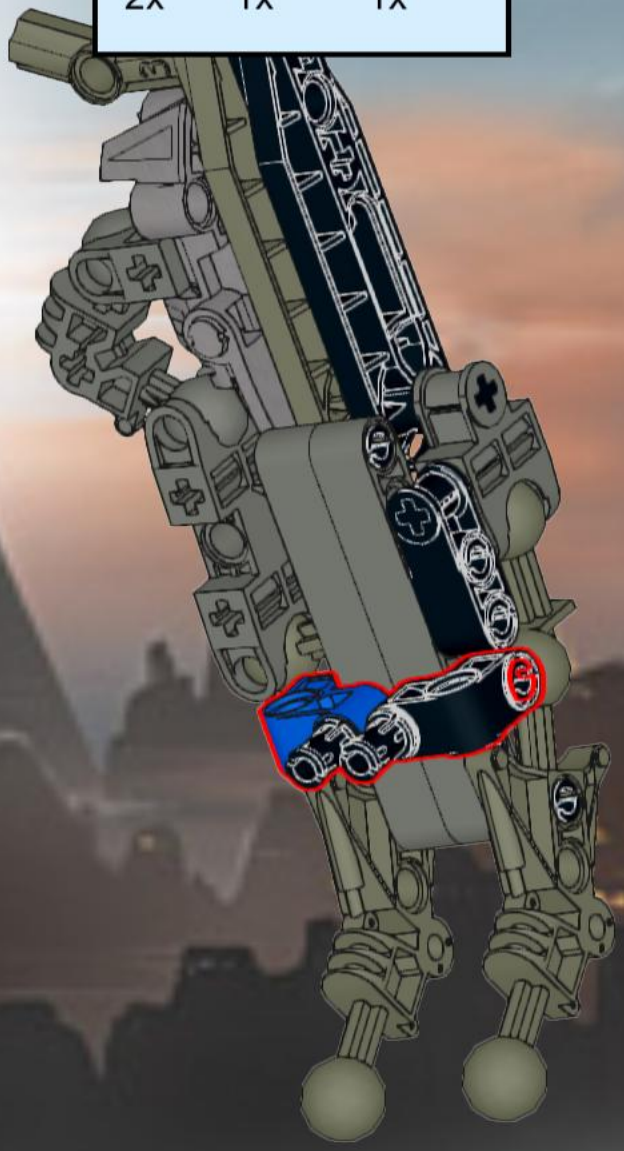

234

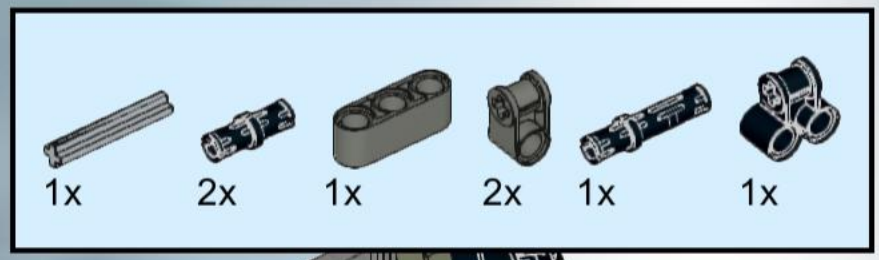

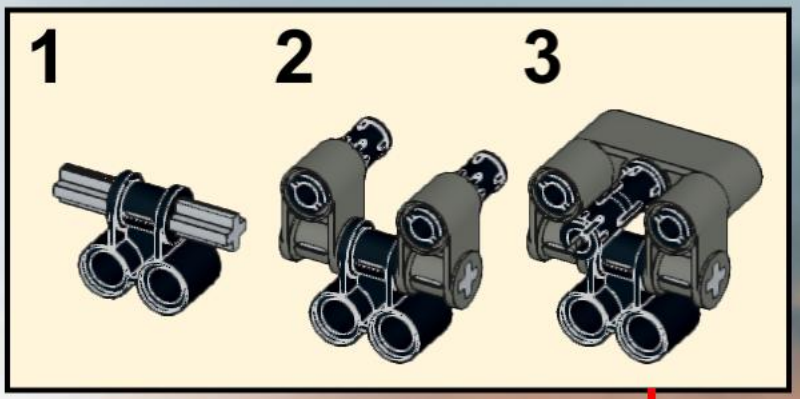

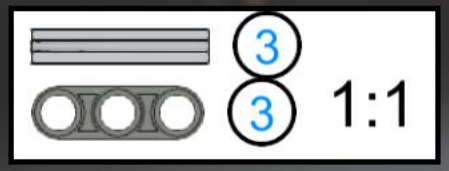

235

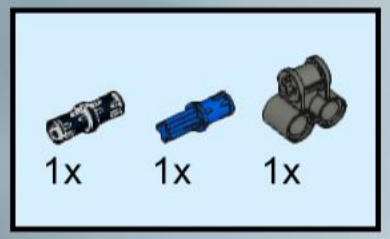

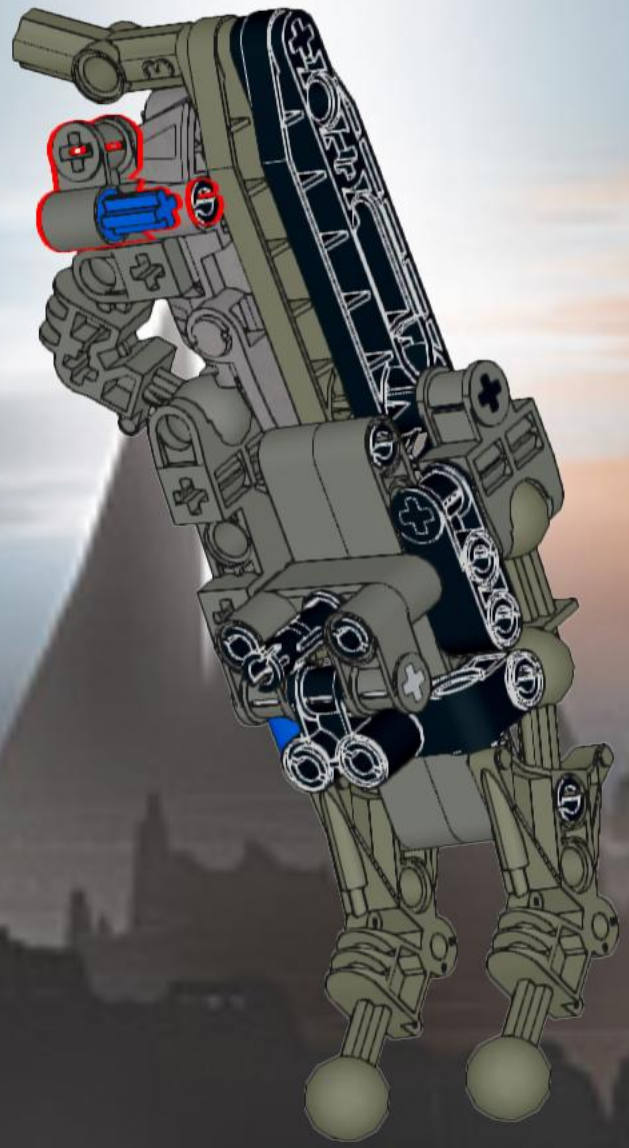

236

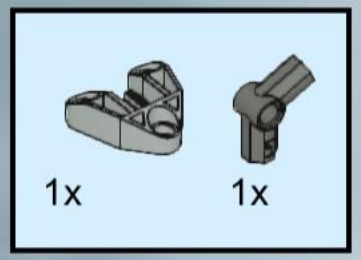

237

238

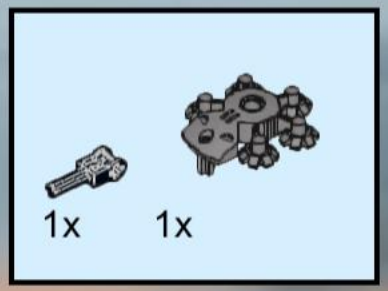

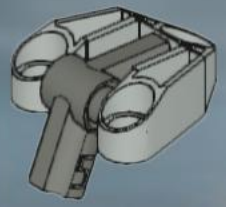

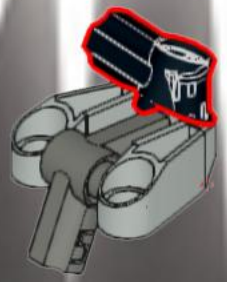

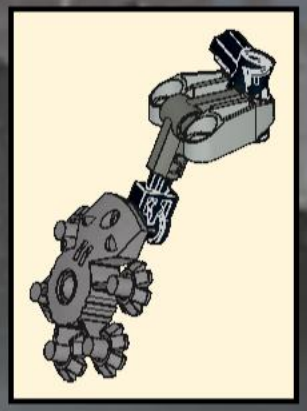

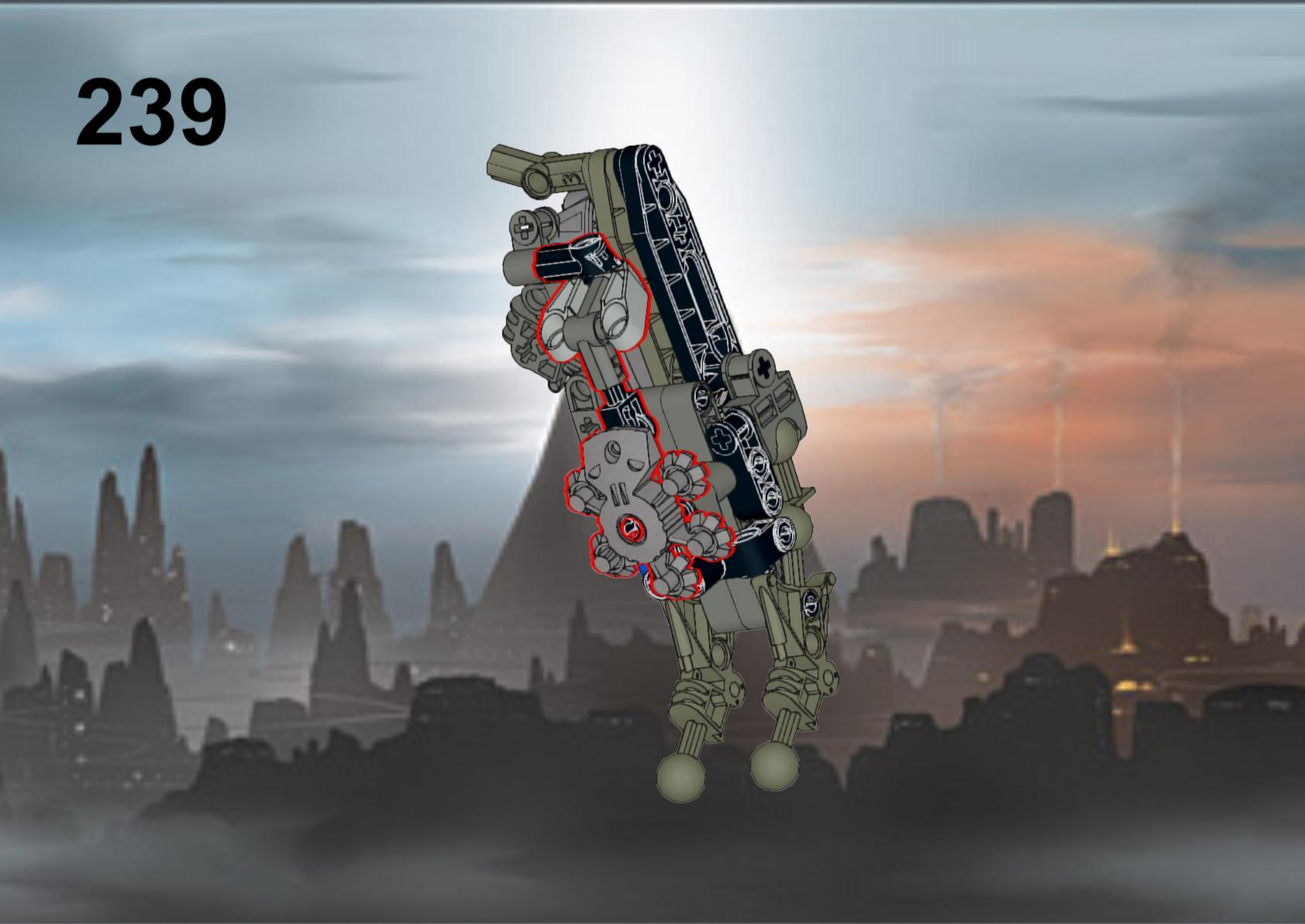

240

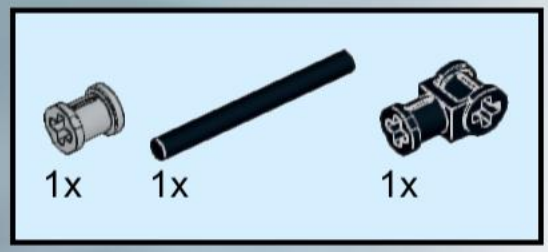

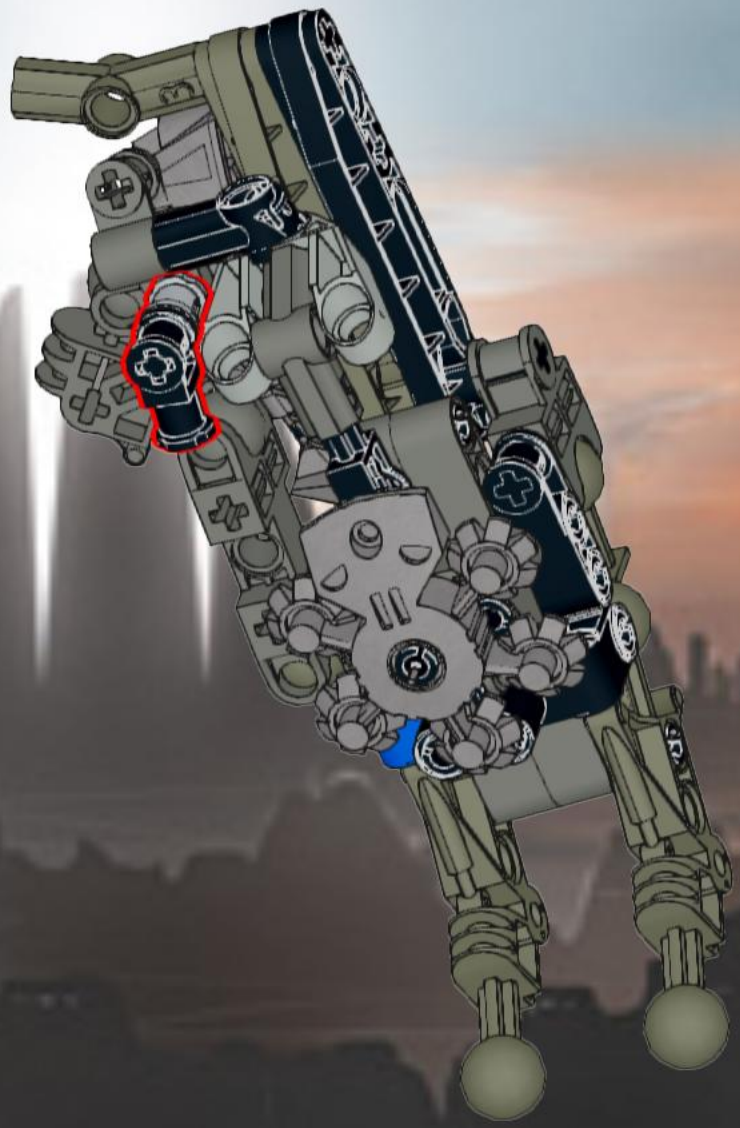

241

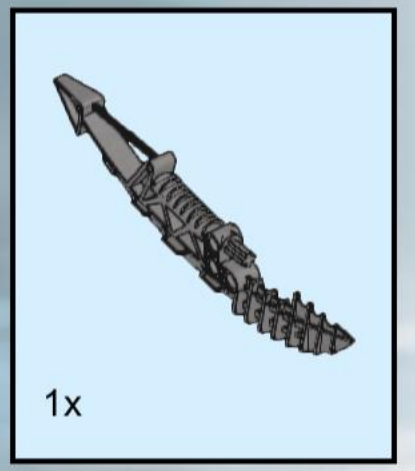

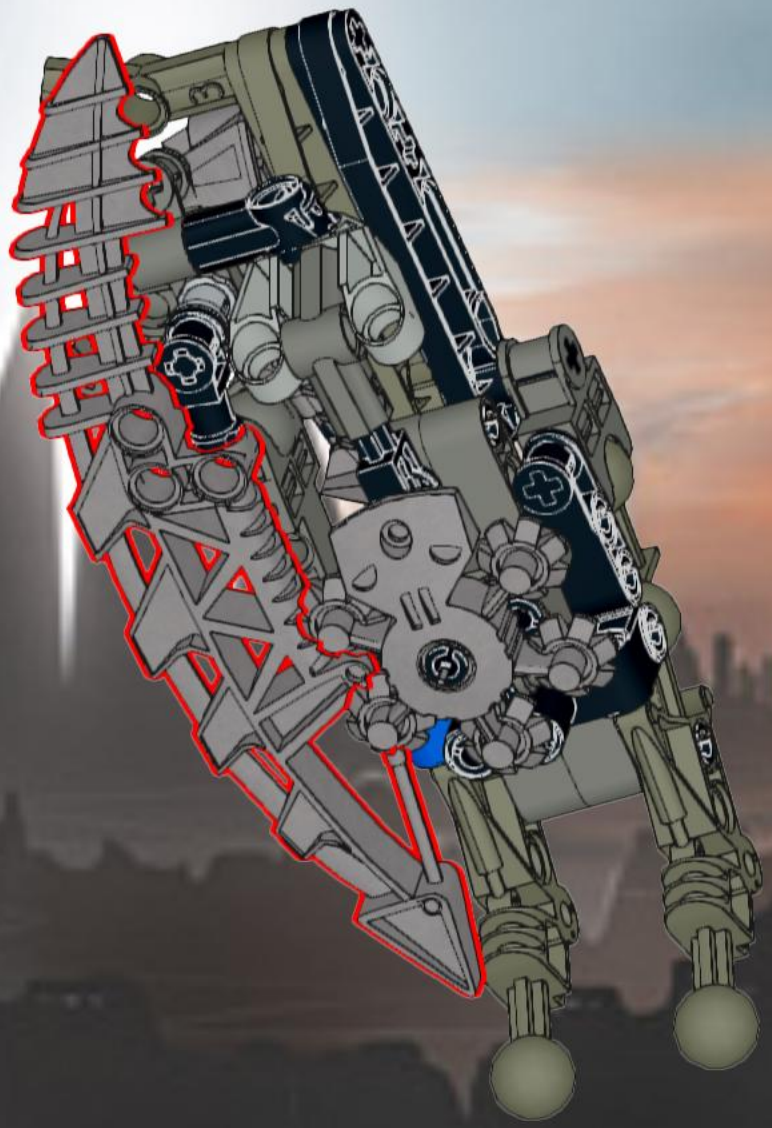

242

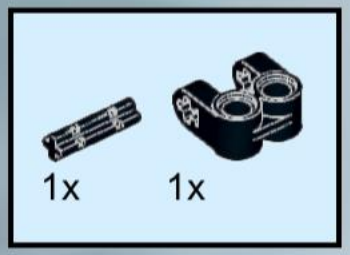

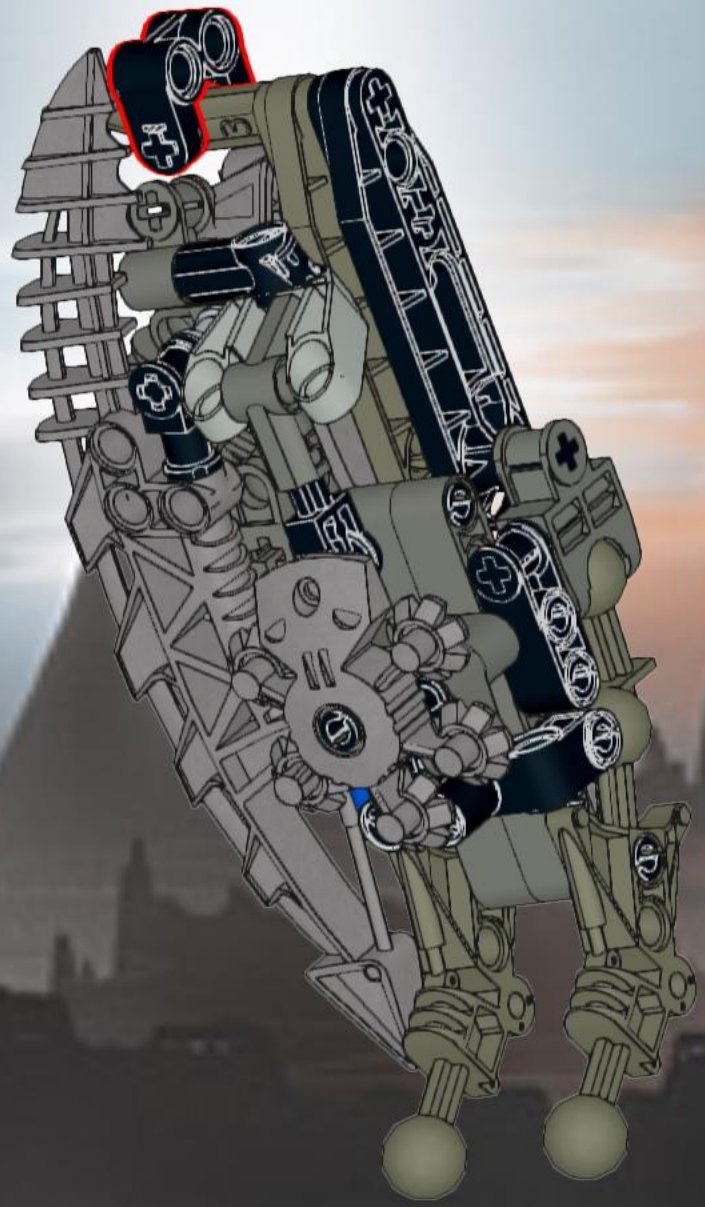

243

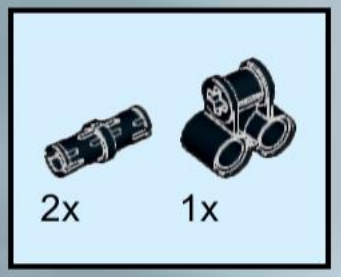

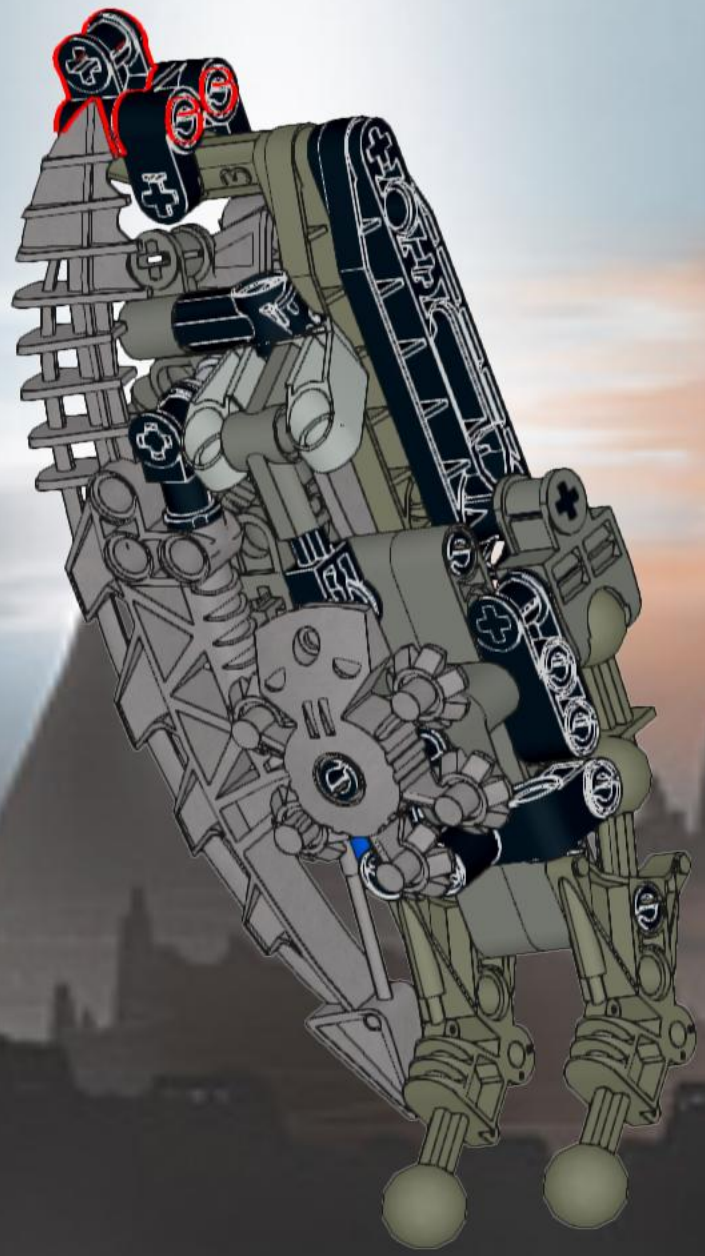

244

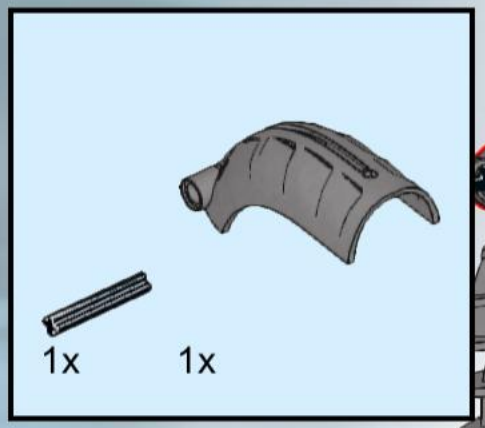

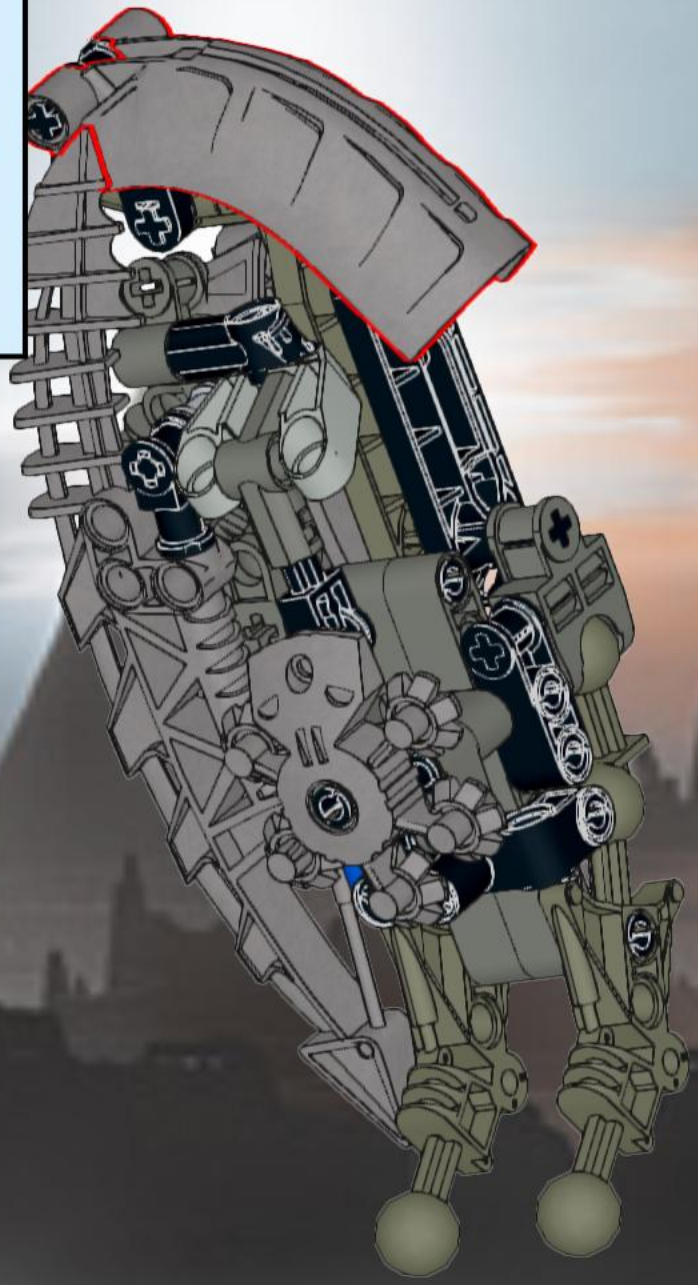

3 1:1

245

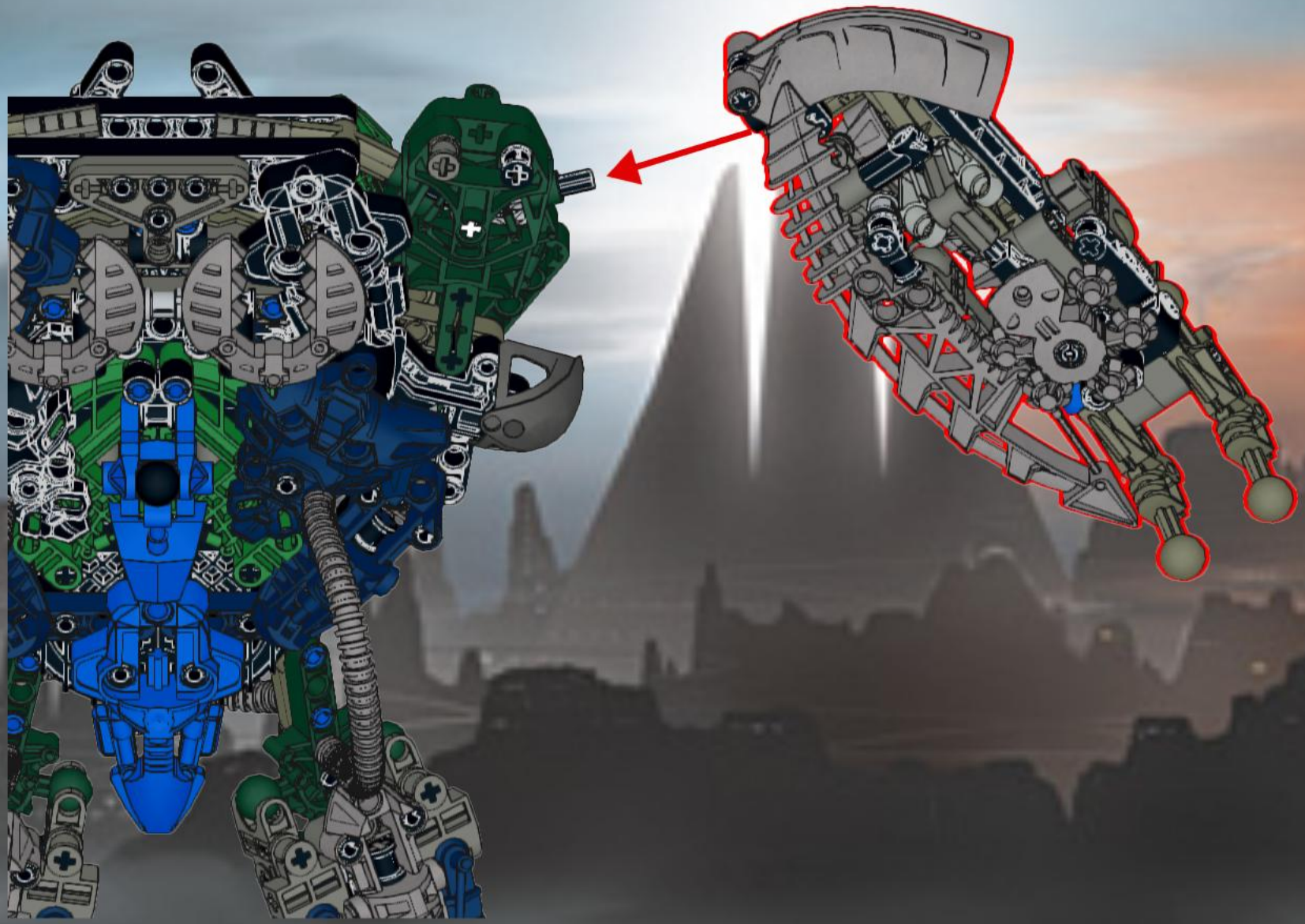

247

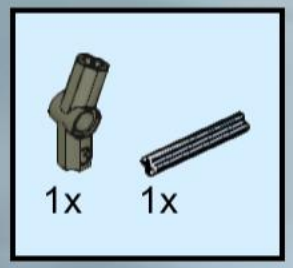

248

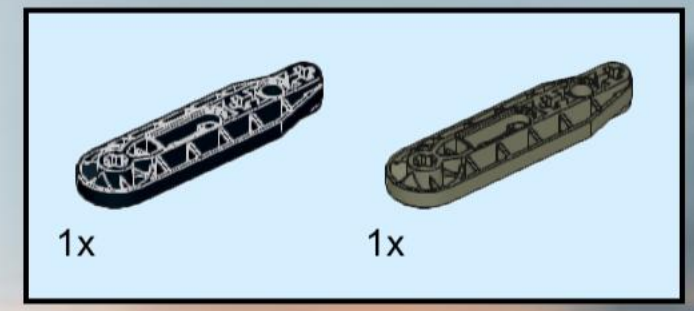

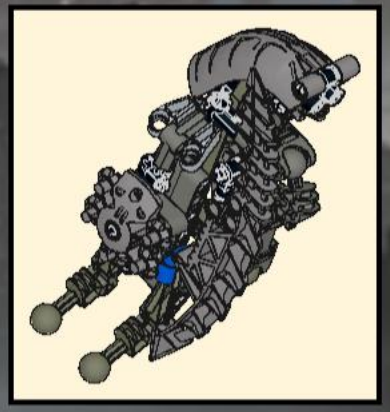

3 1:1

249

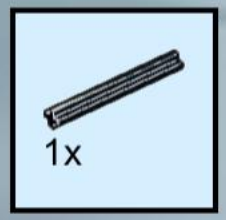

250

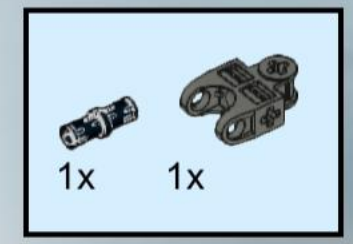

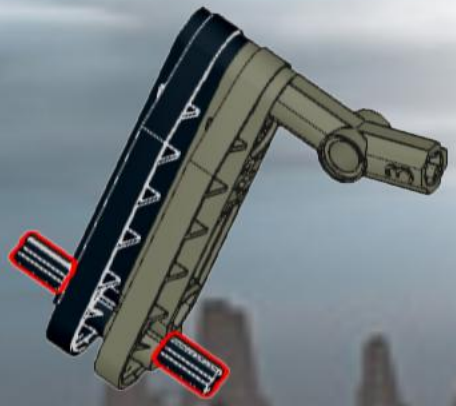

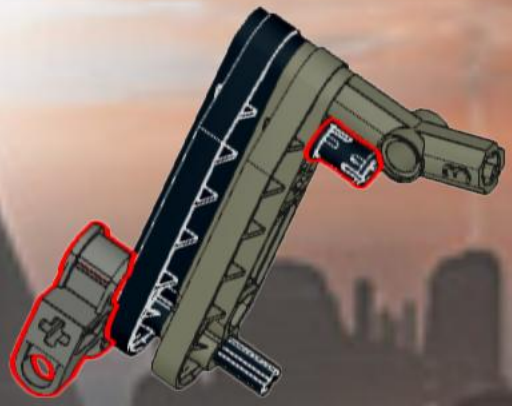

251

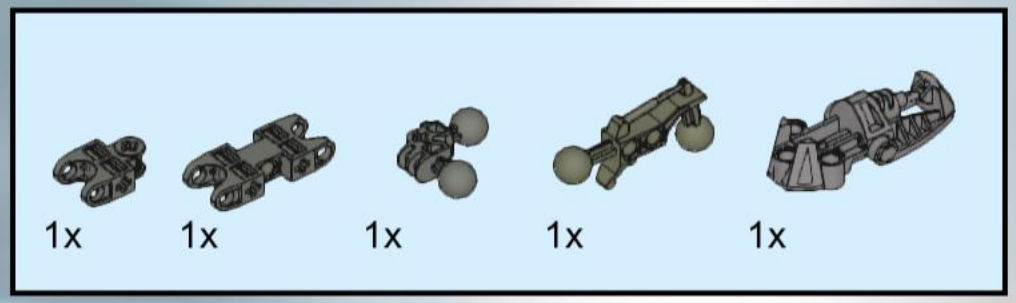

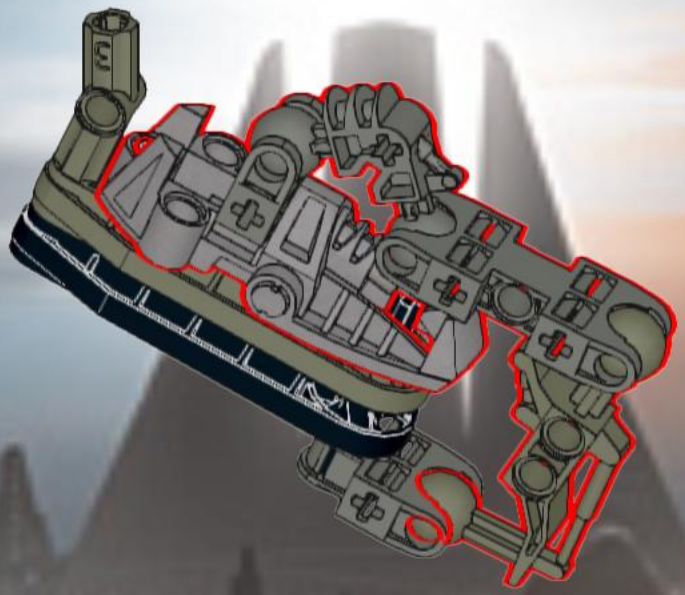

252

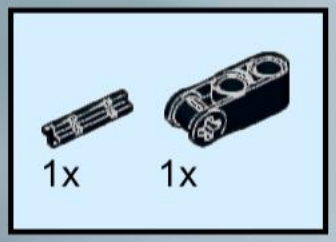

253

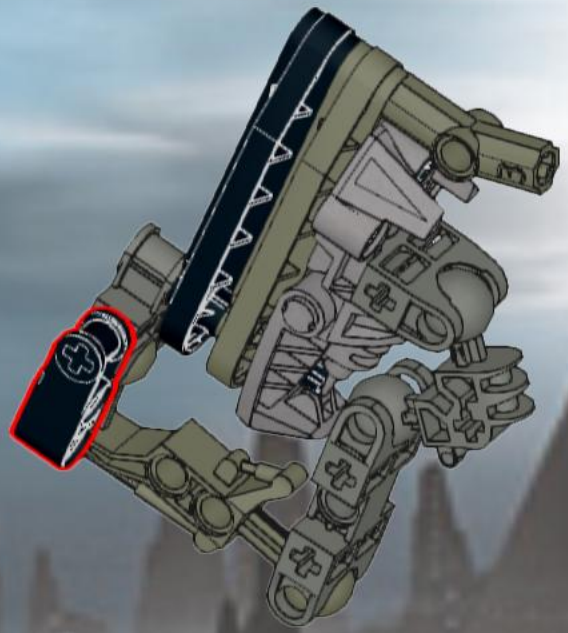

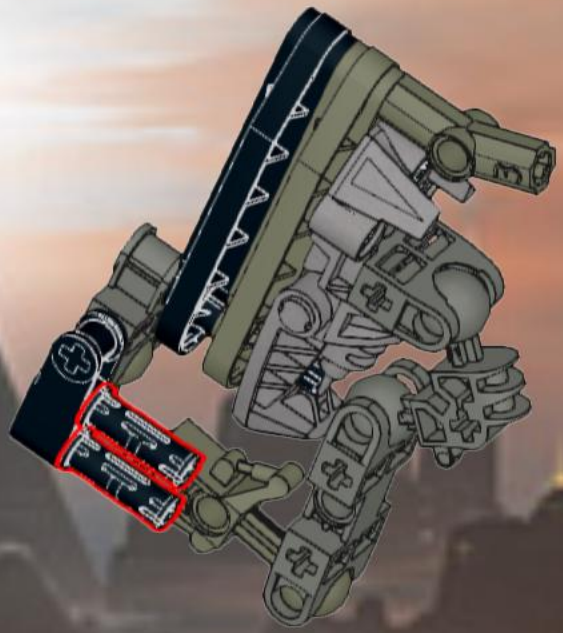

254

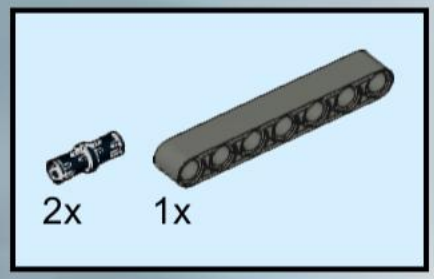

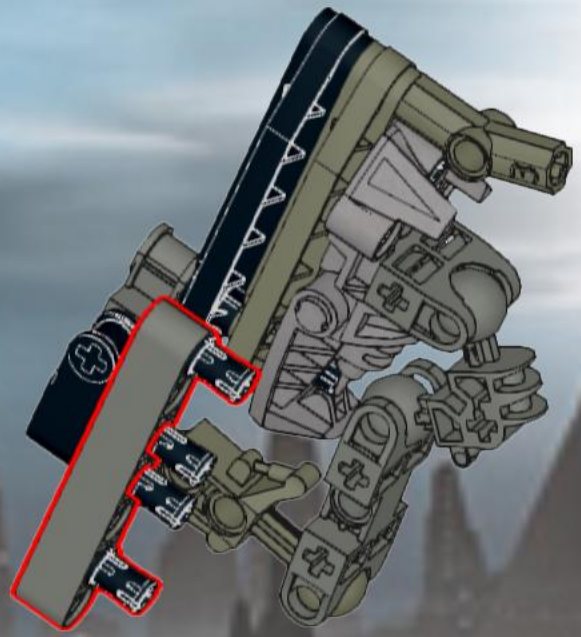

255

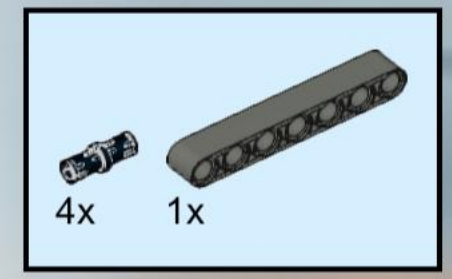

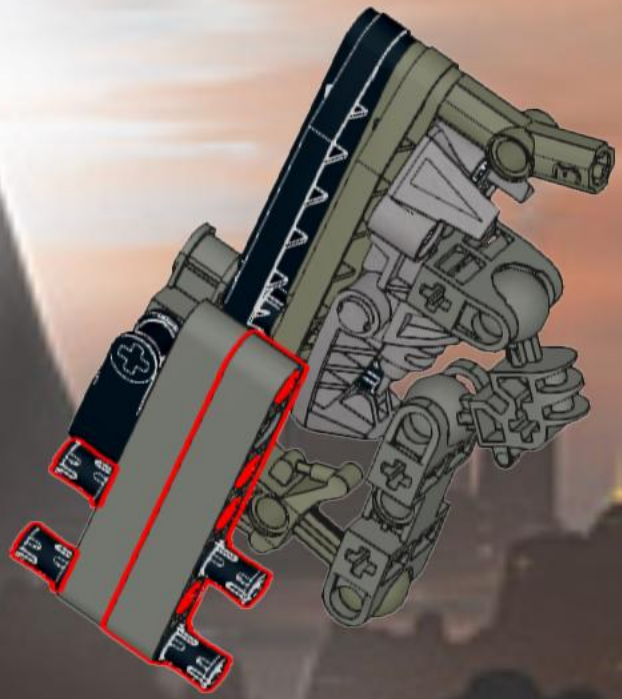

256

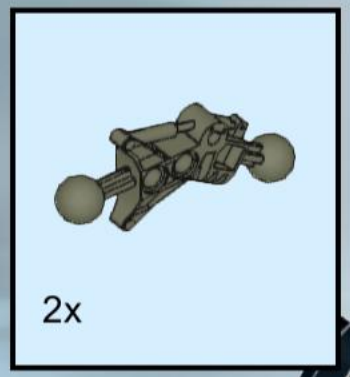

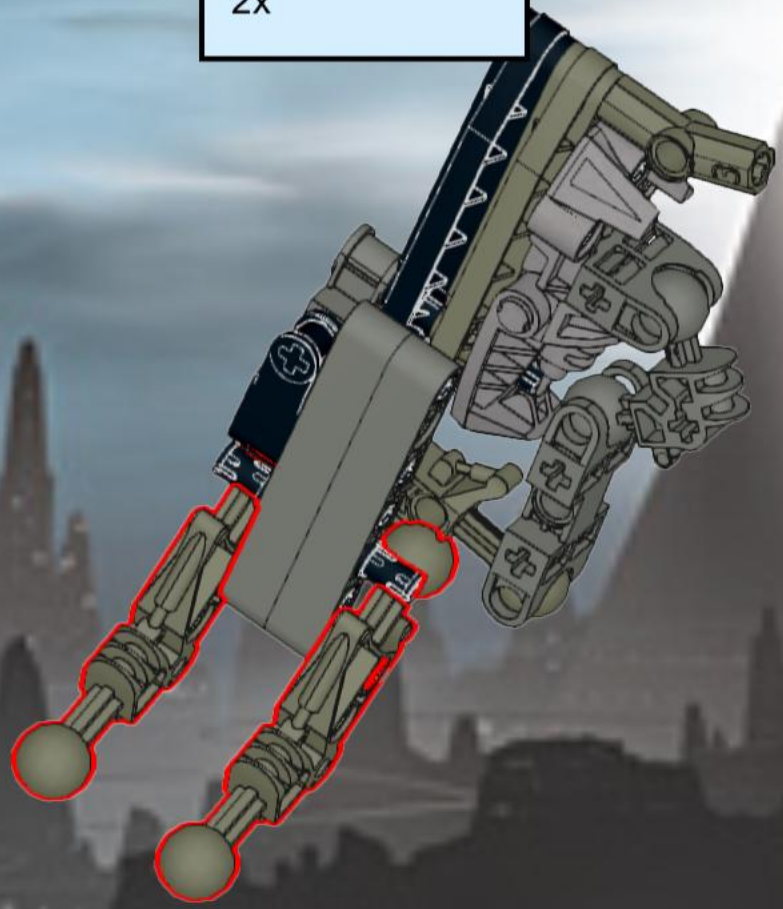

257

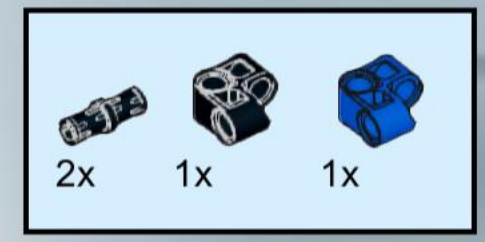

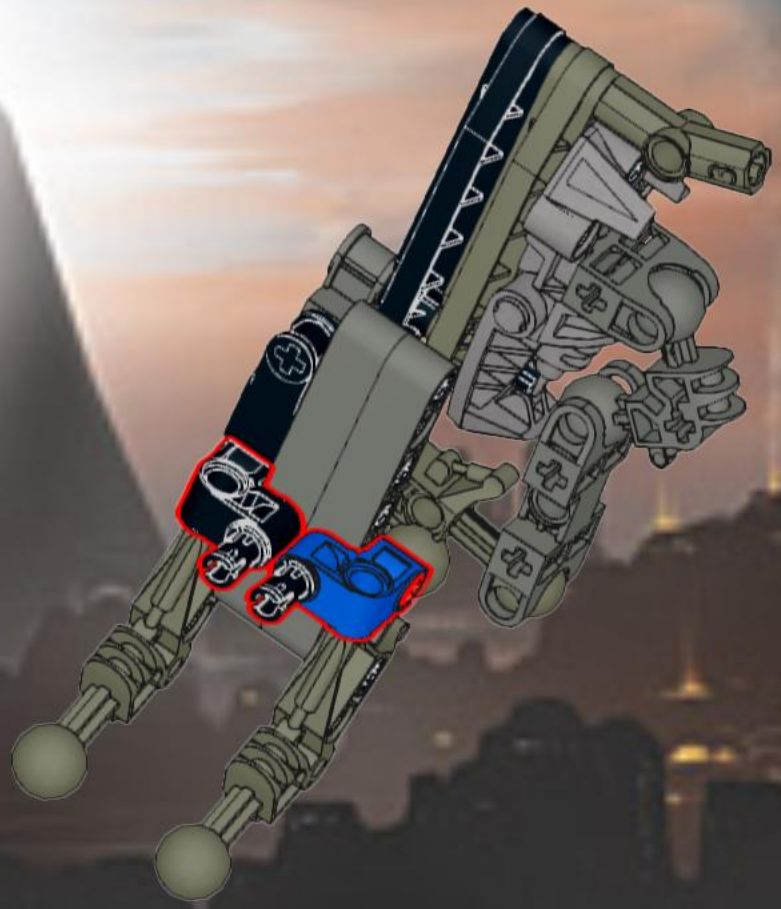

258

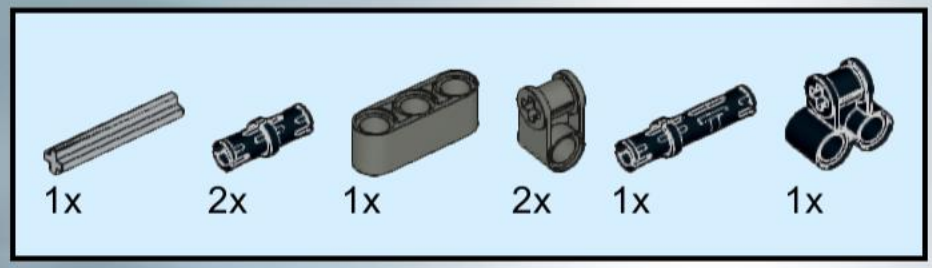

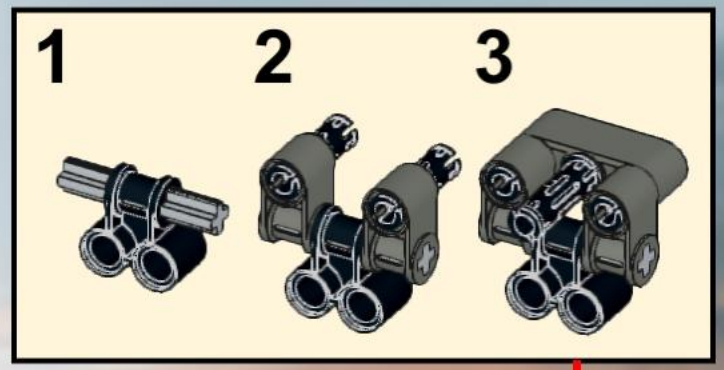

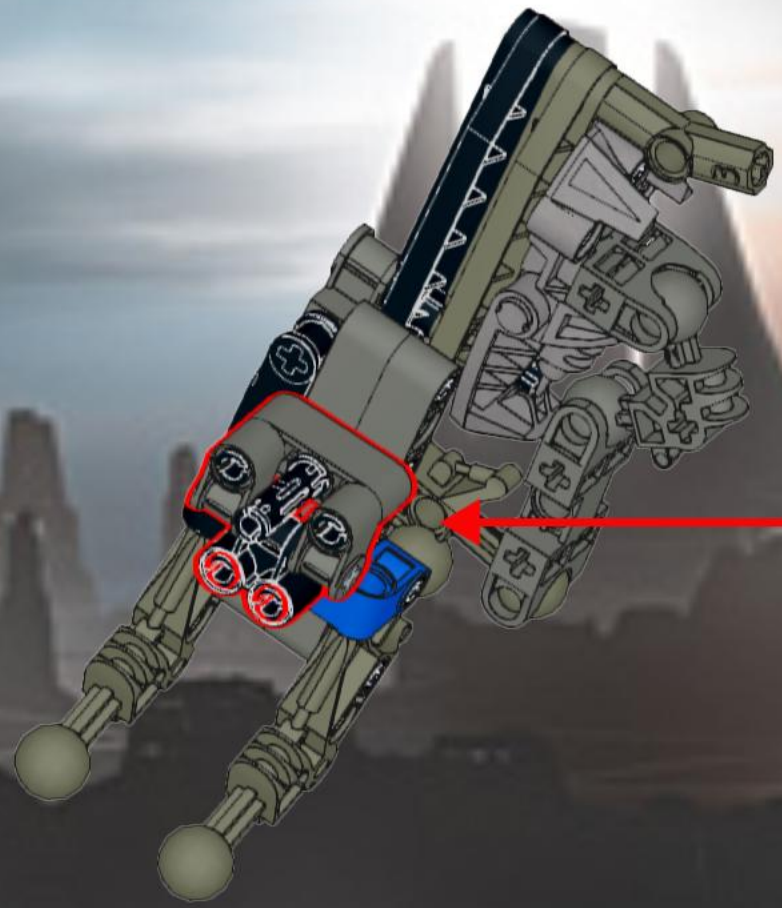

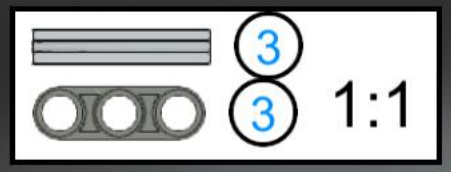

259

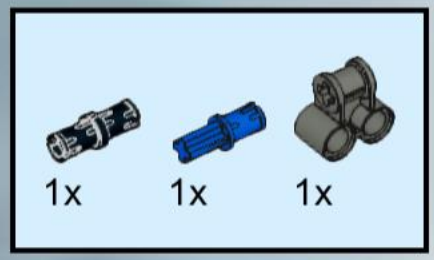

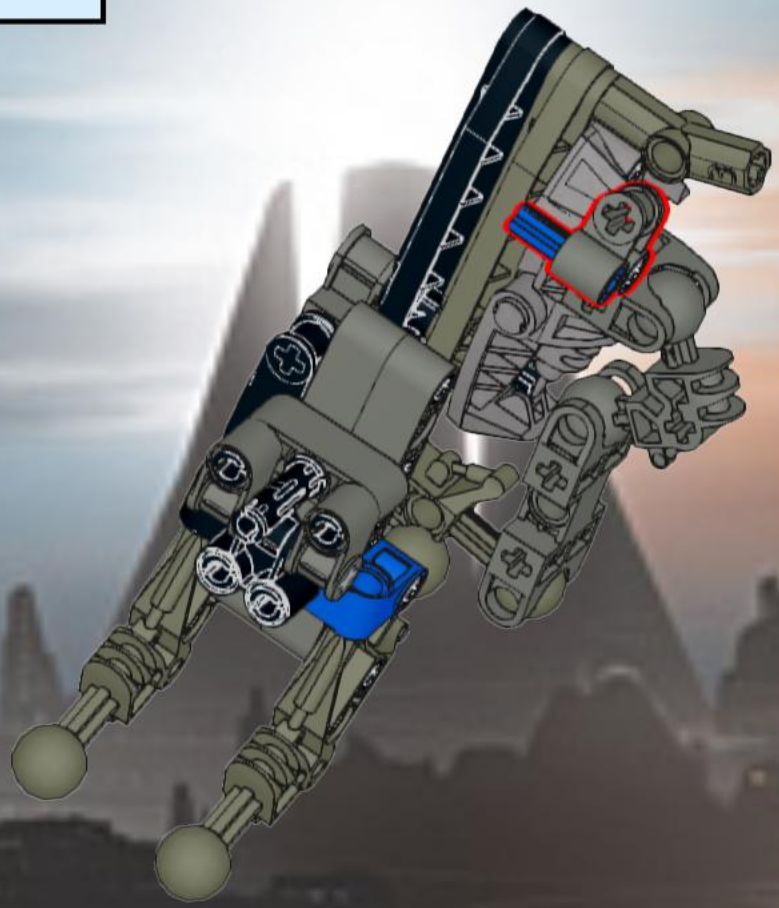

260

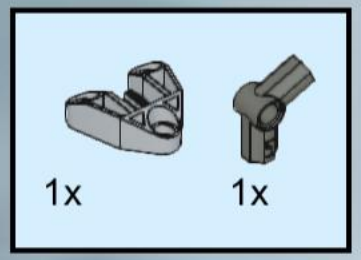

261

262

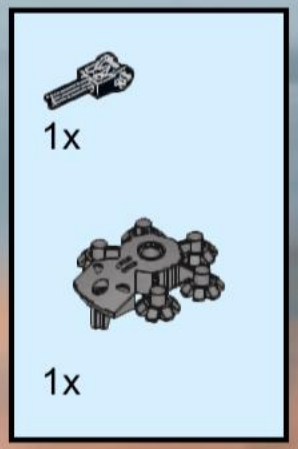

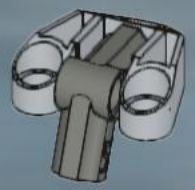

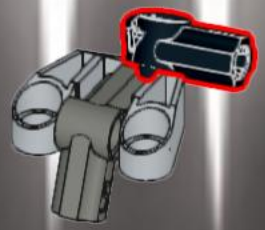

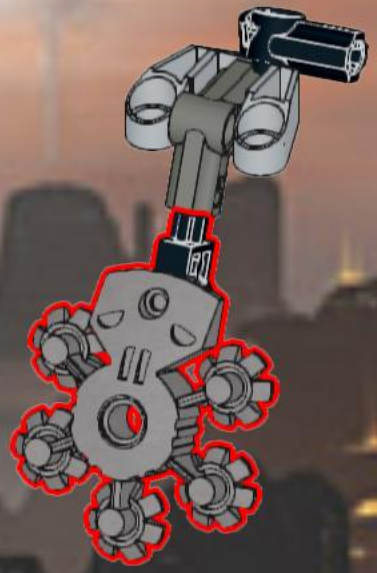

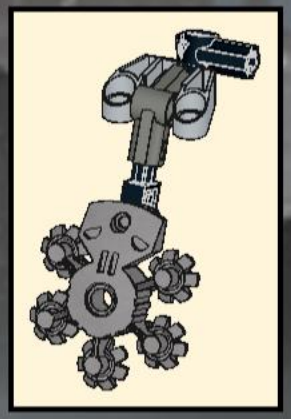

263

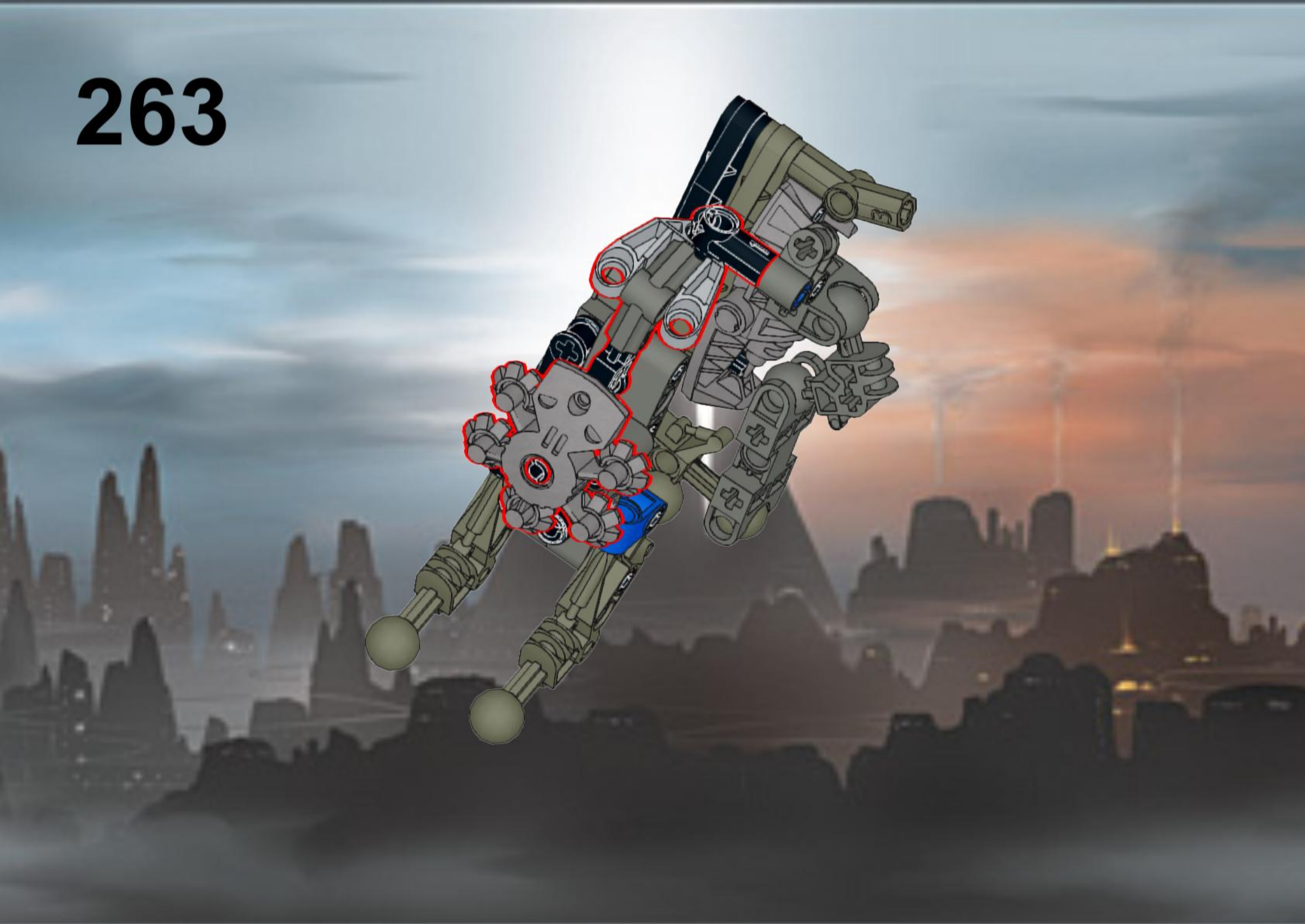

264

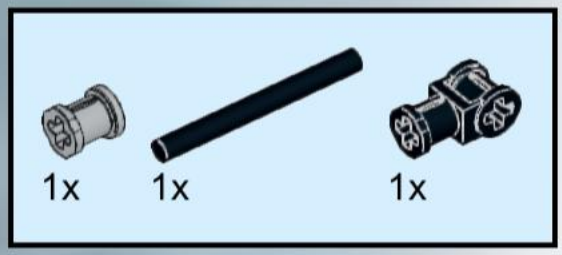

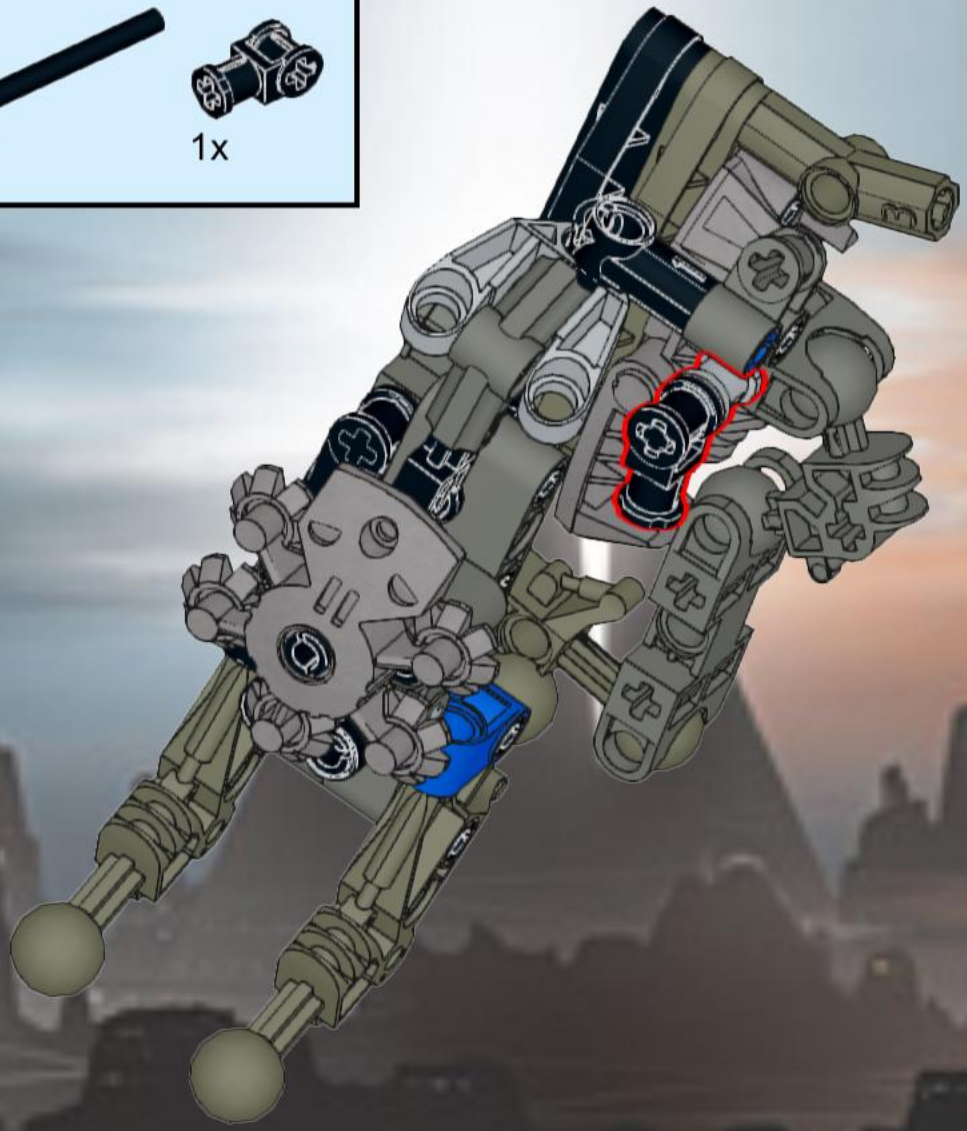

265

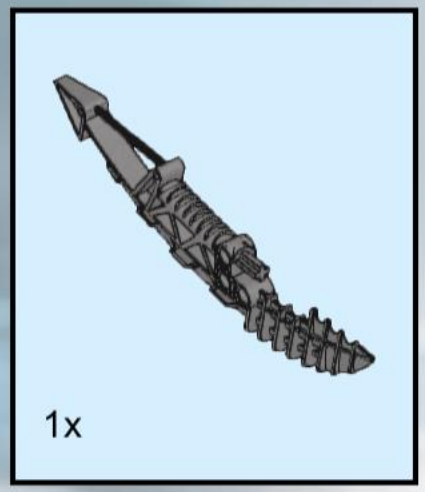

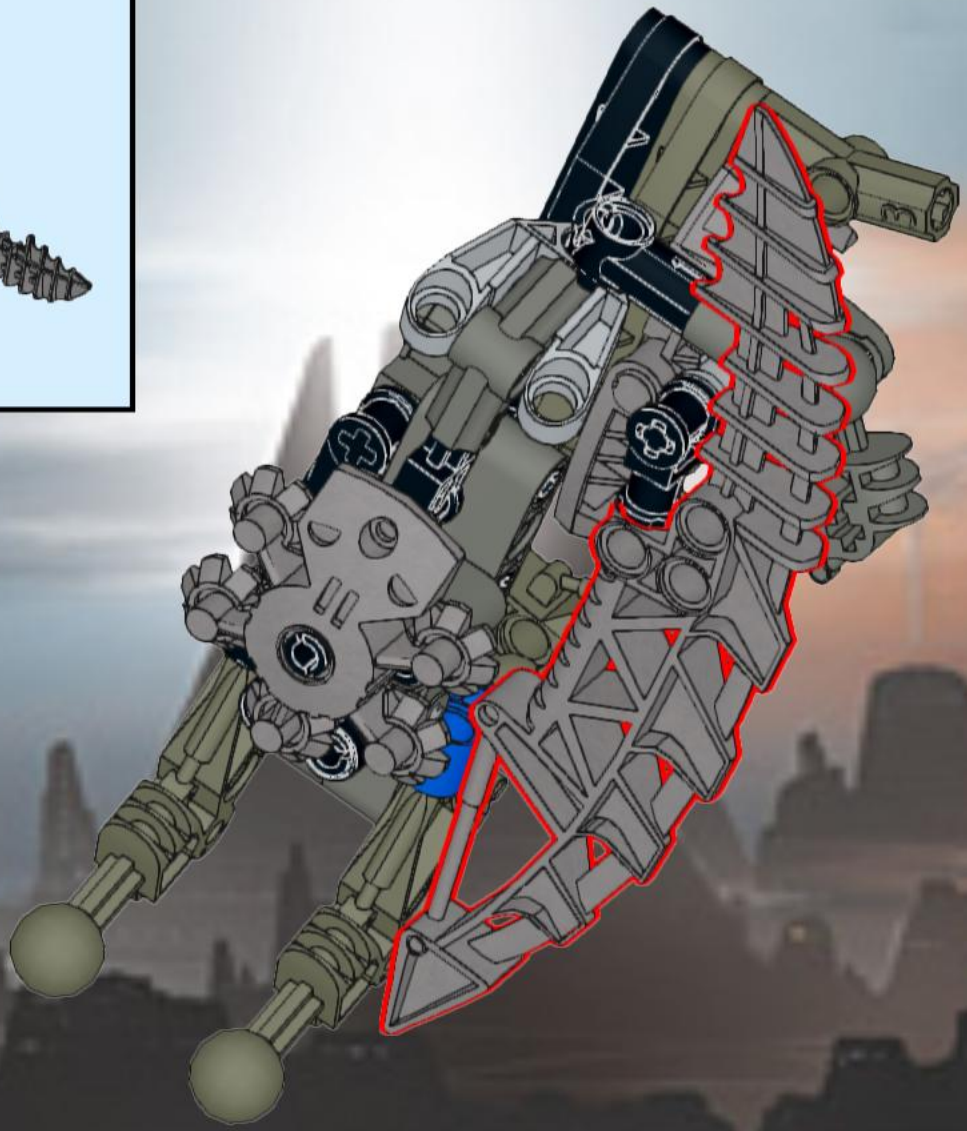

266

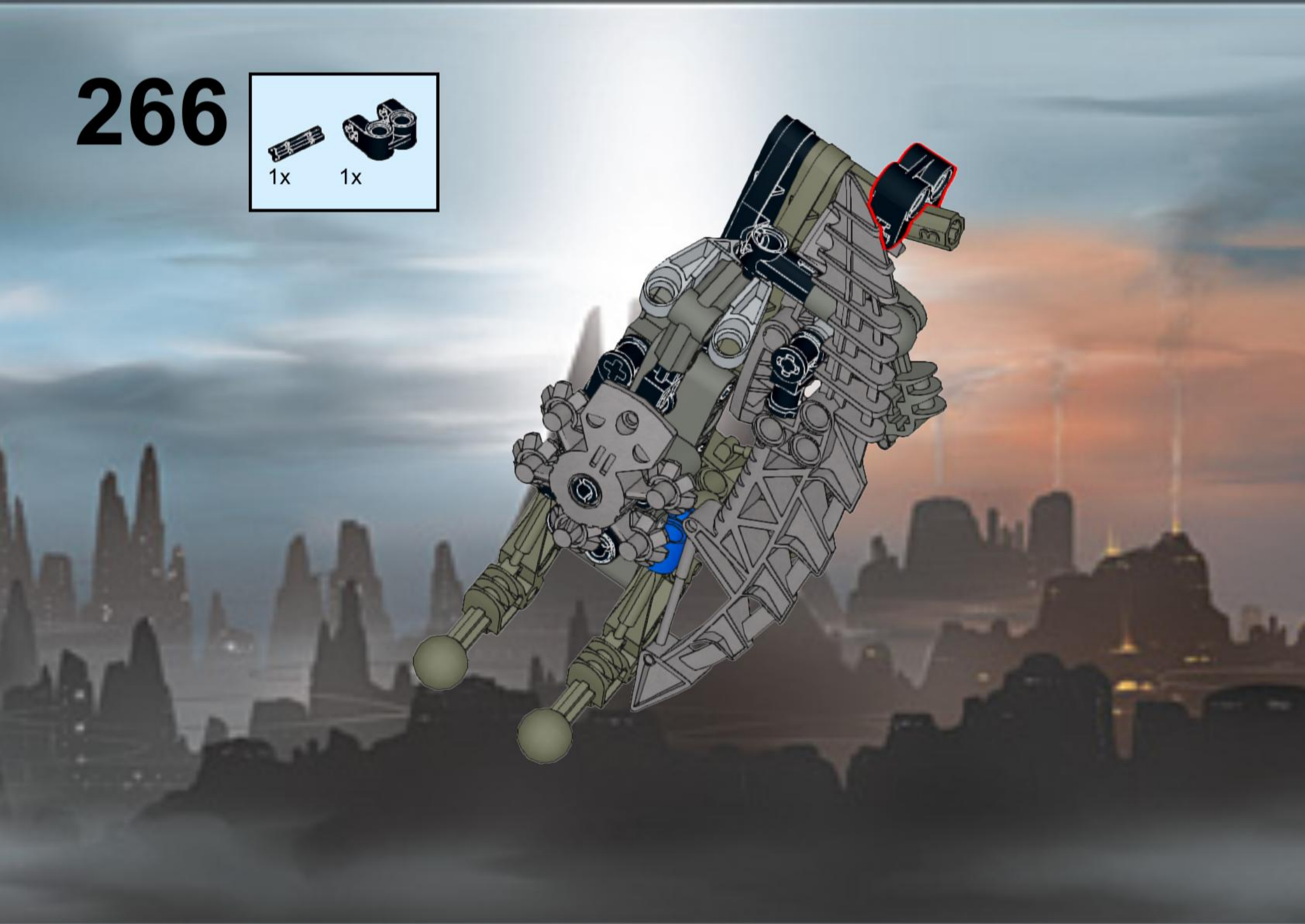

267

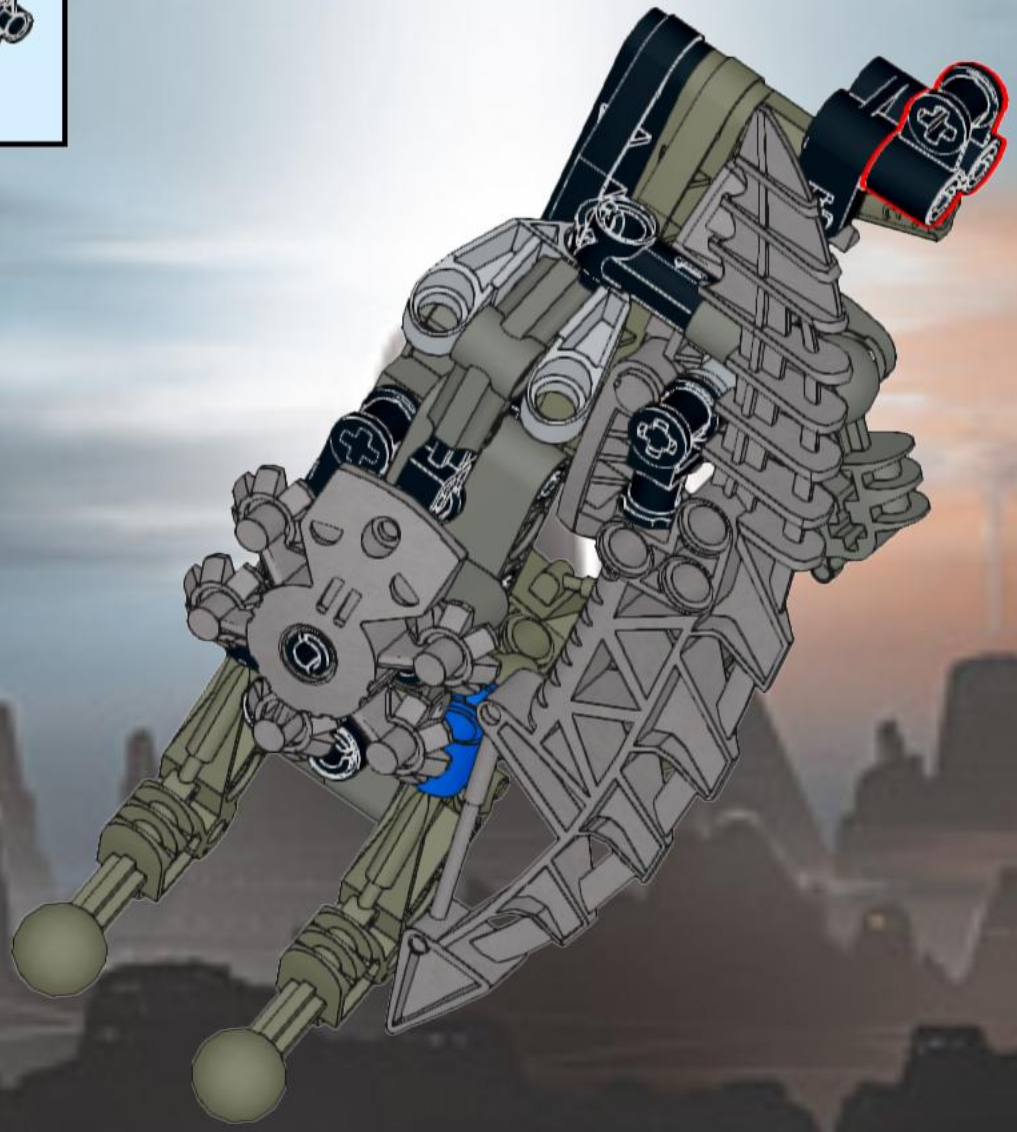

268

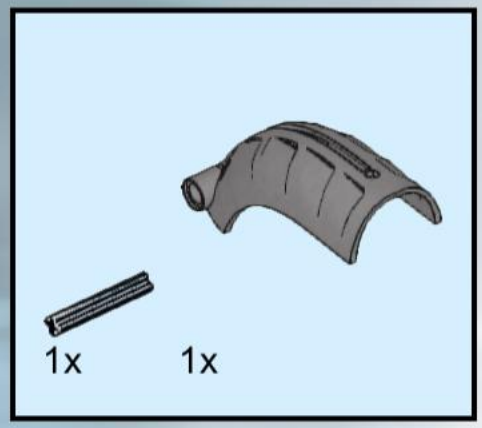

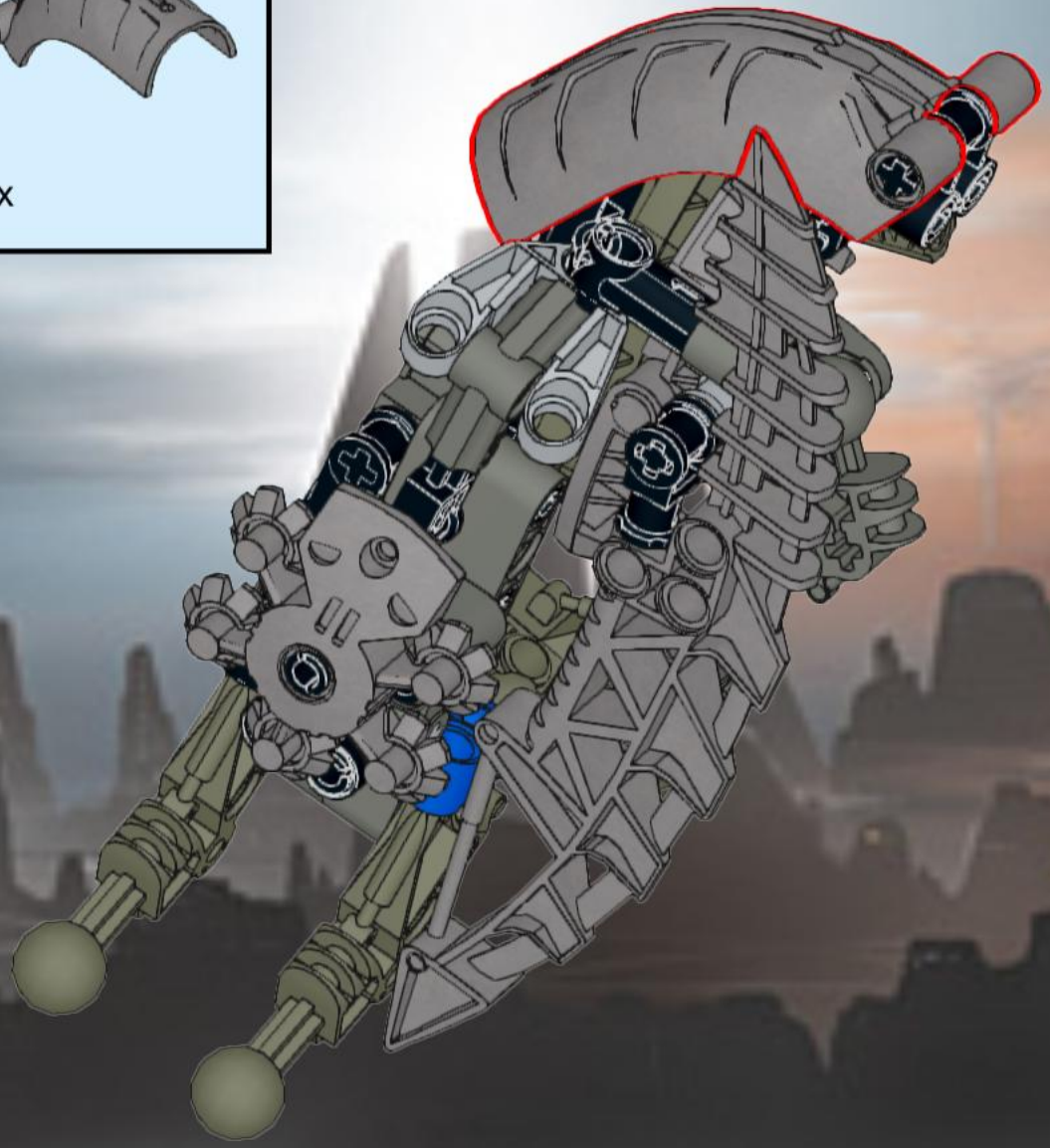

3 1:1

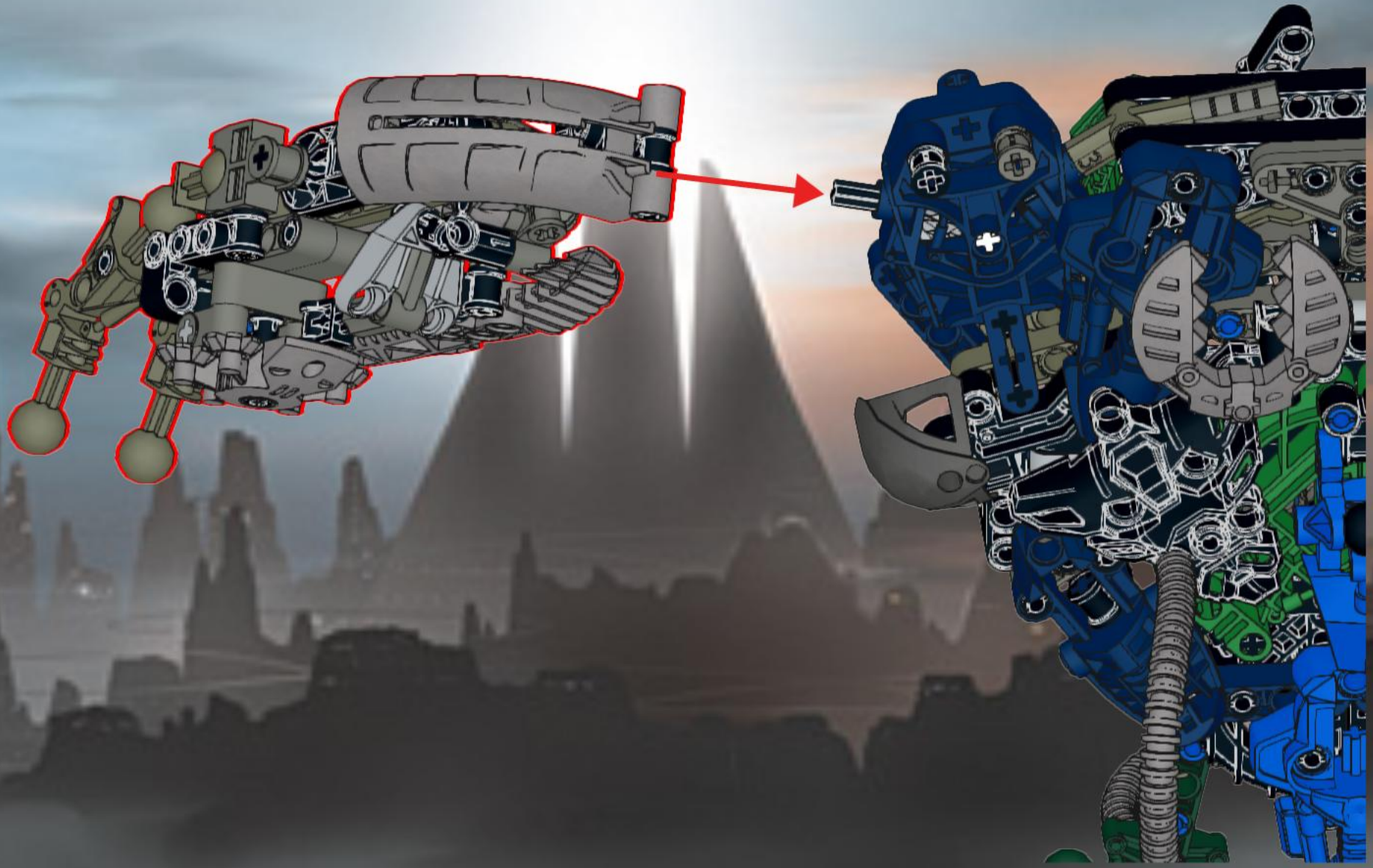

271

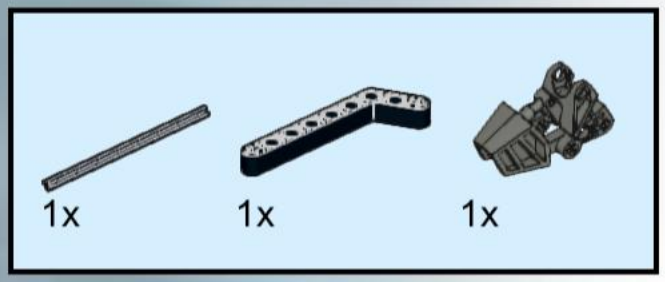

272

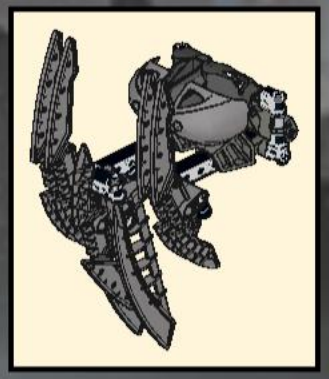

273

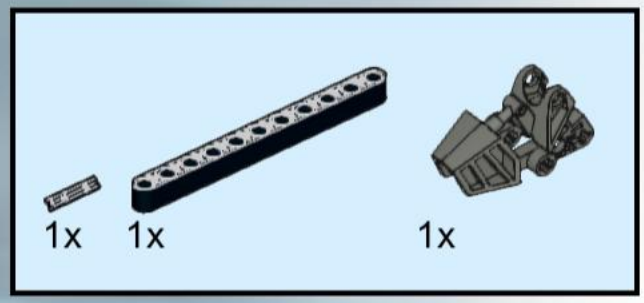

274

275

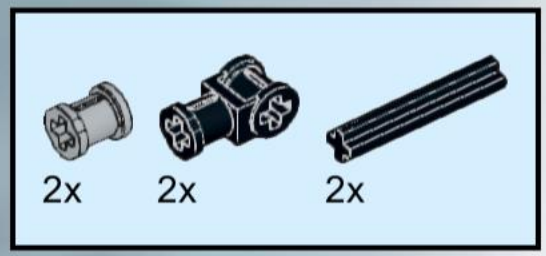

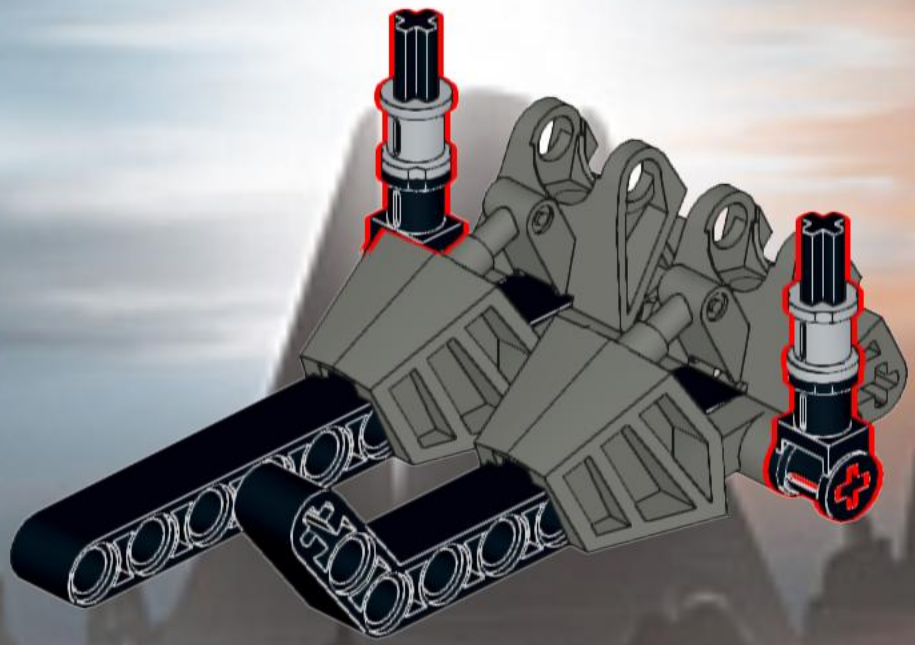

276

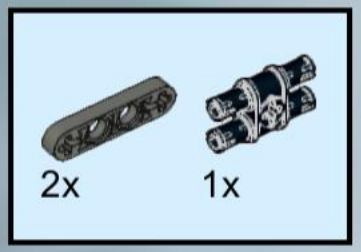

277

278

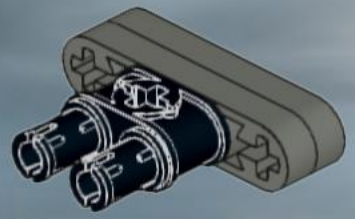

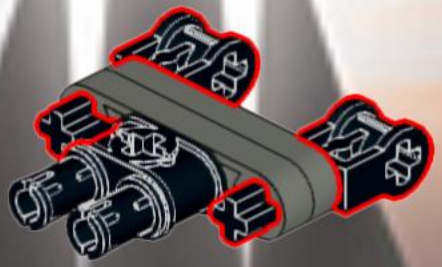

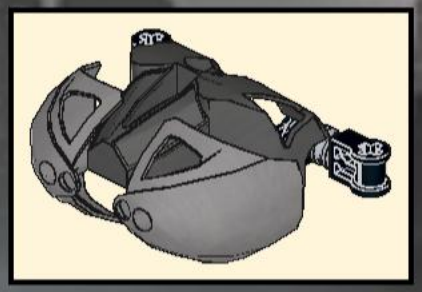

279

280

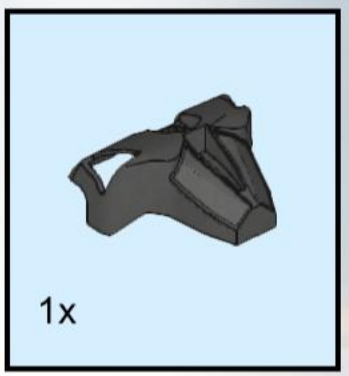

281

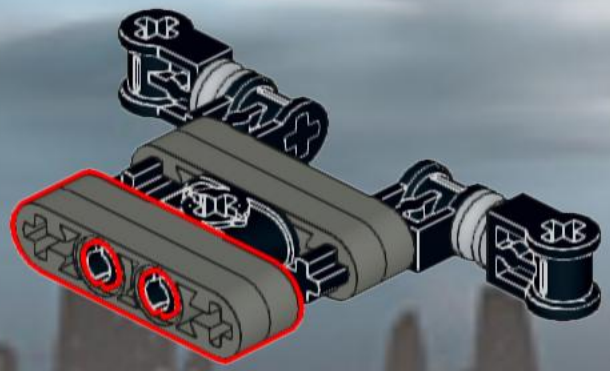

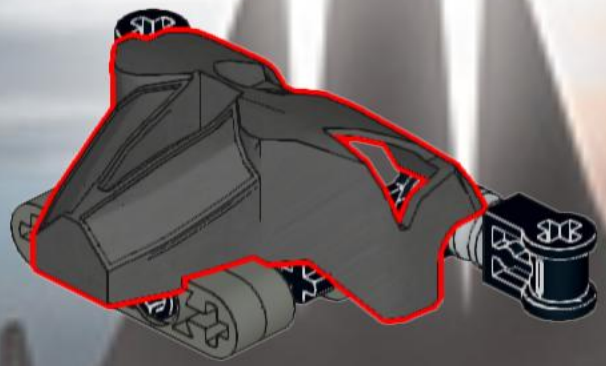

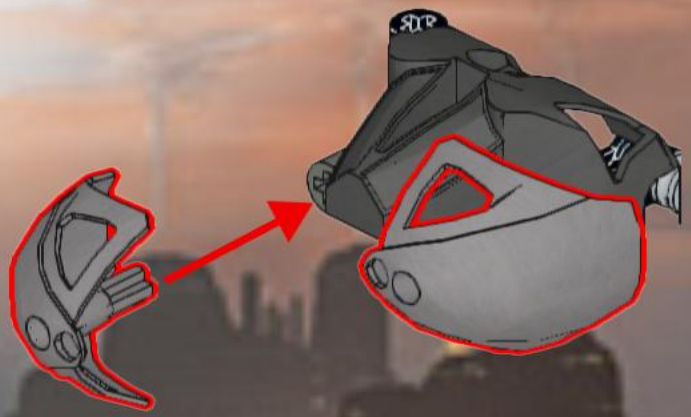

282

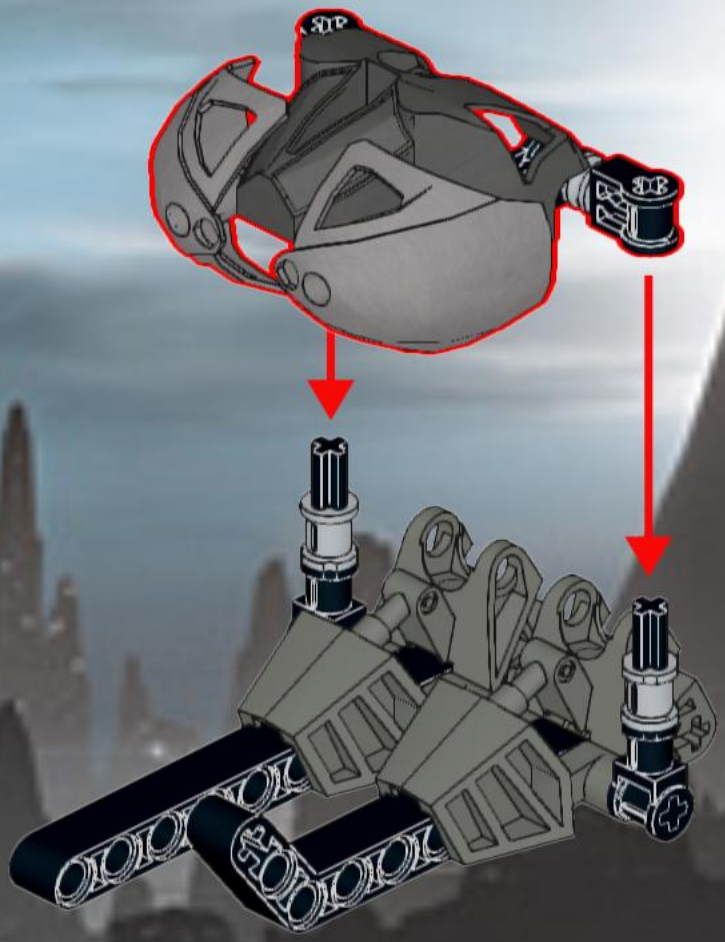

283

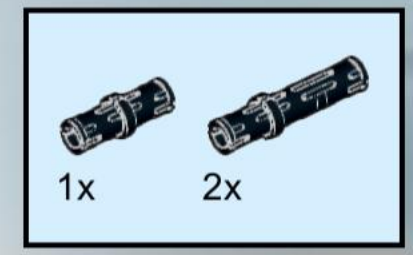

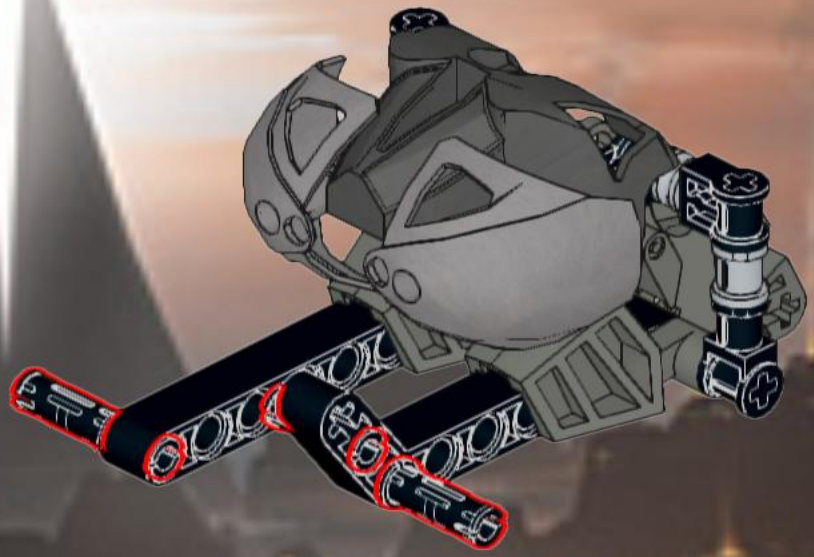

284

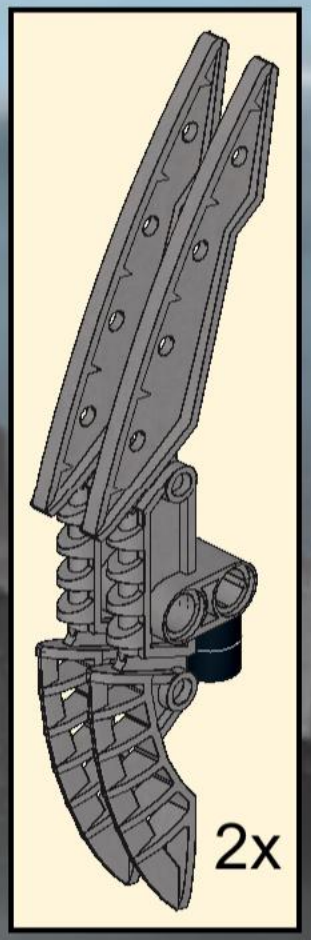

285

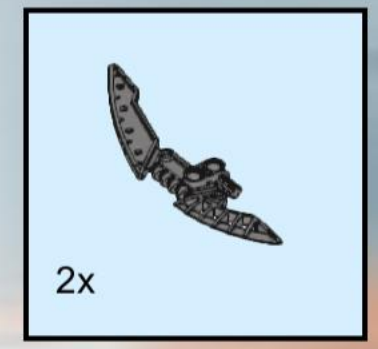

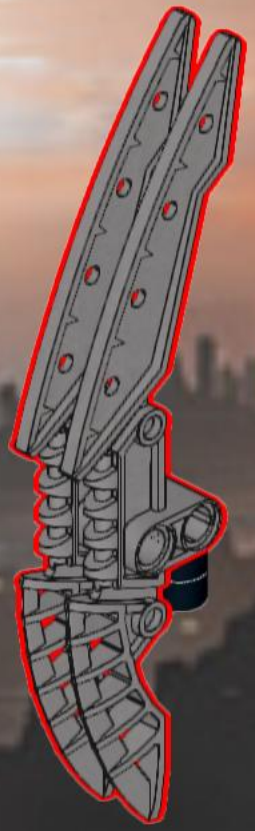

286

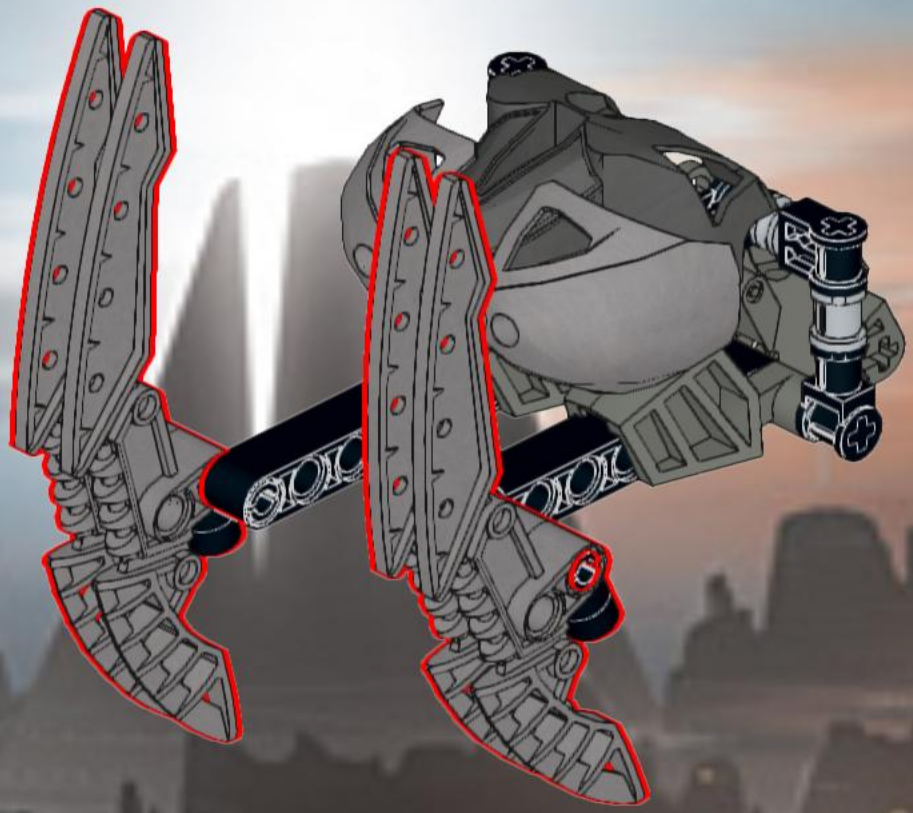

287

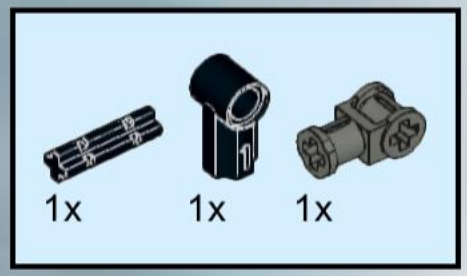

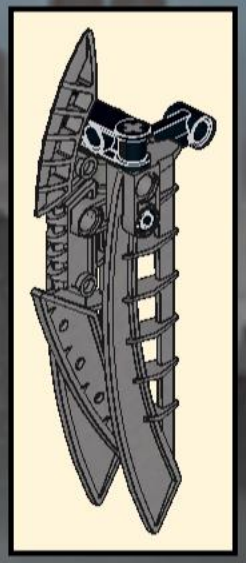

288

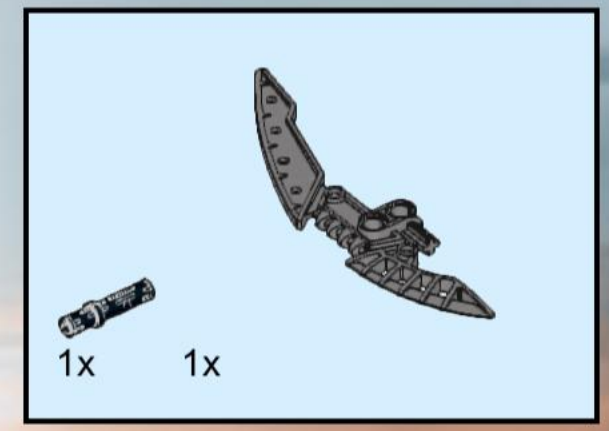

289

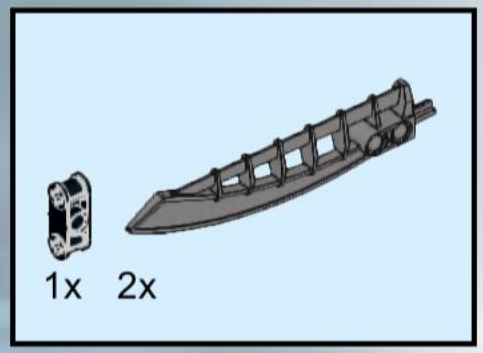

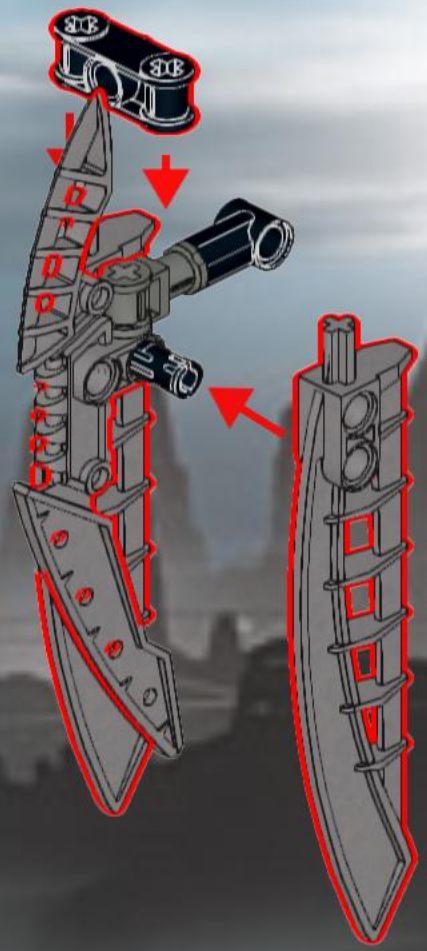

290

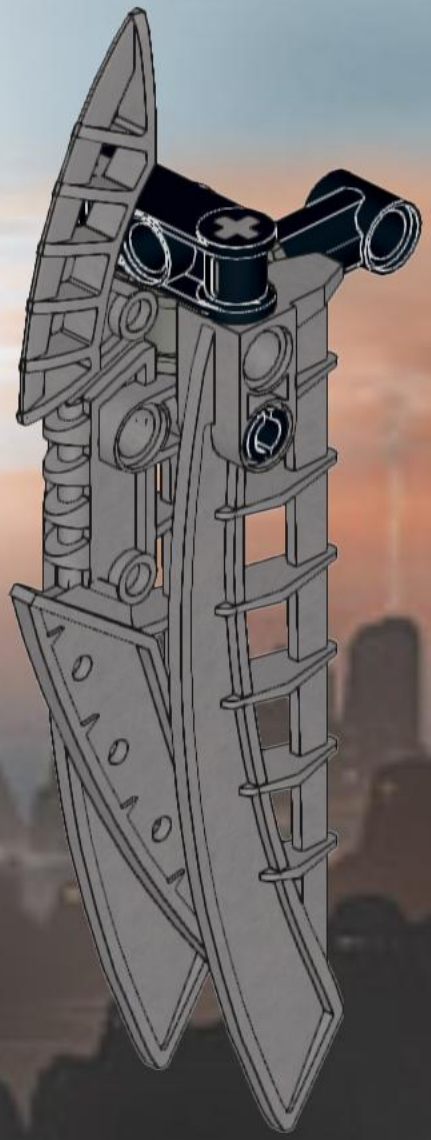

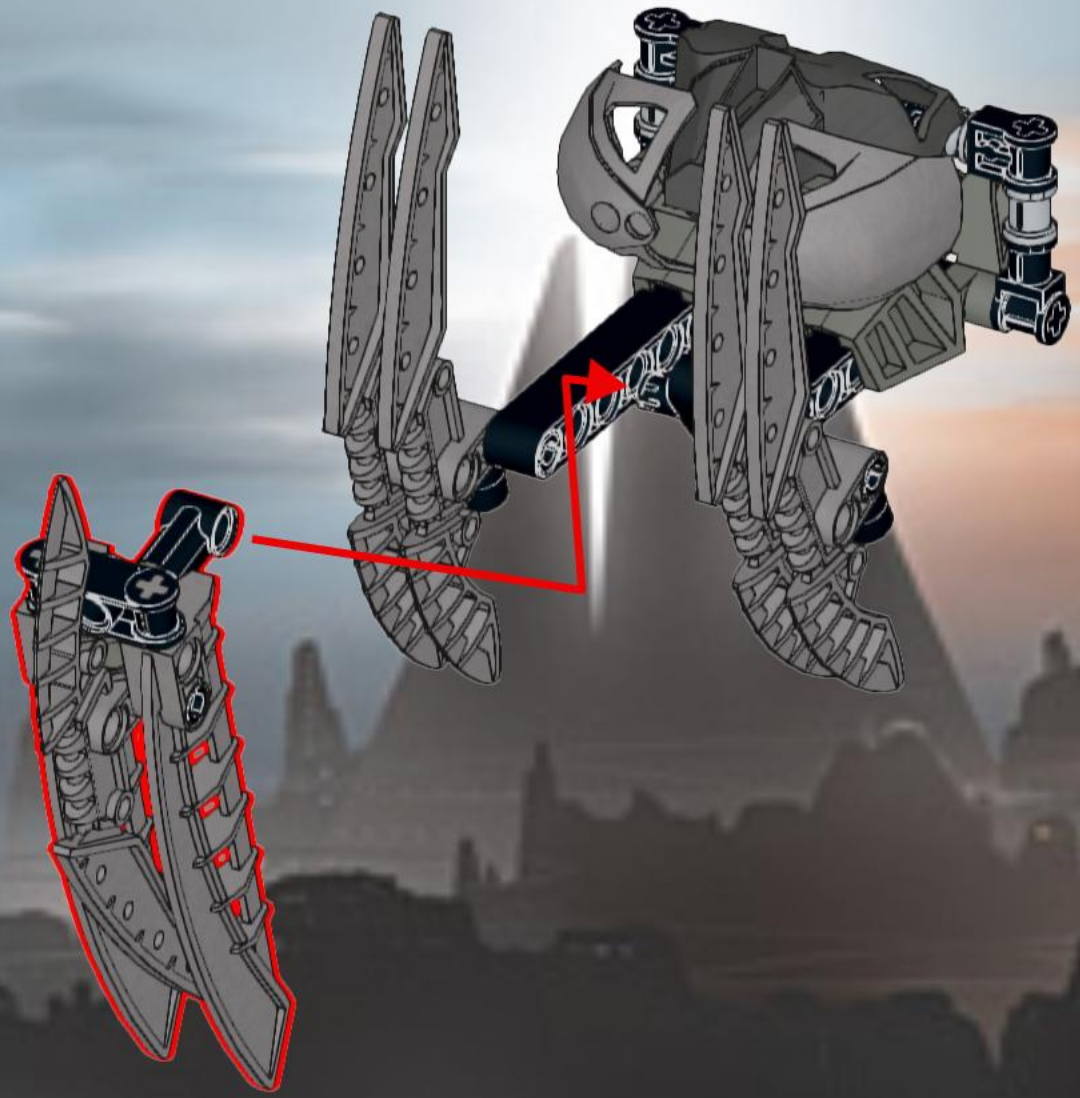

292

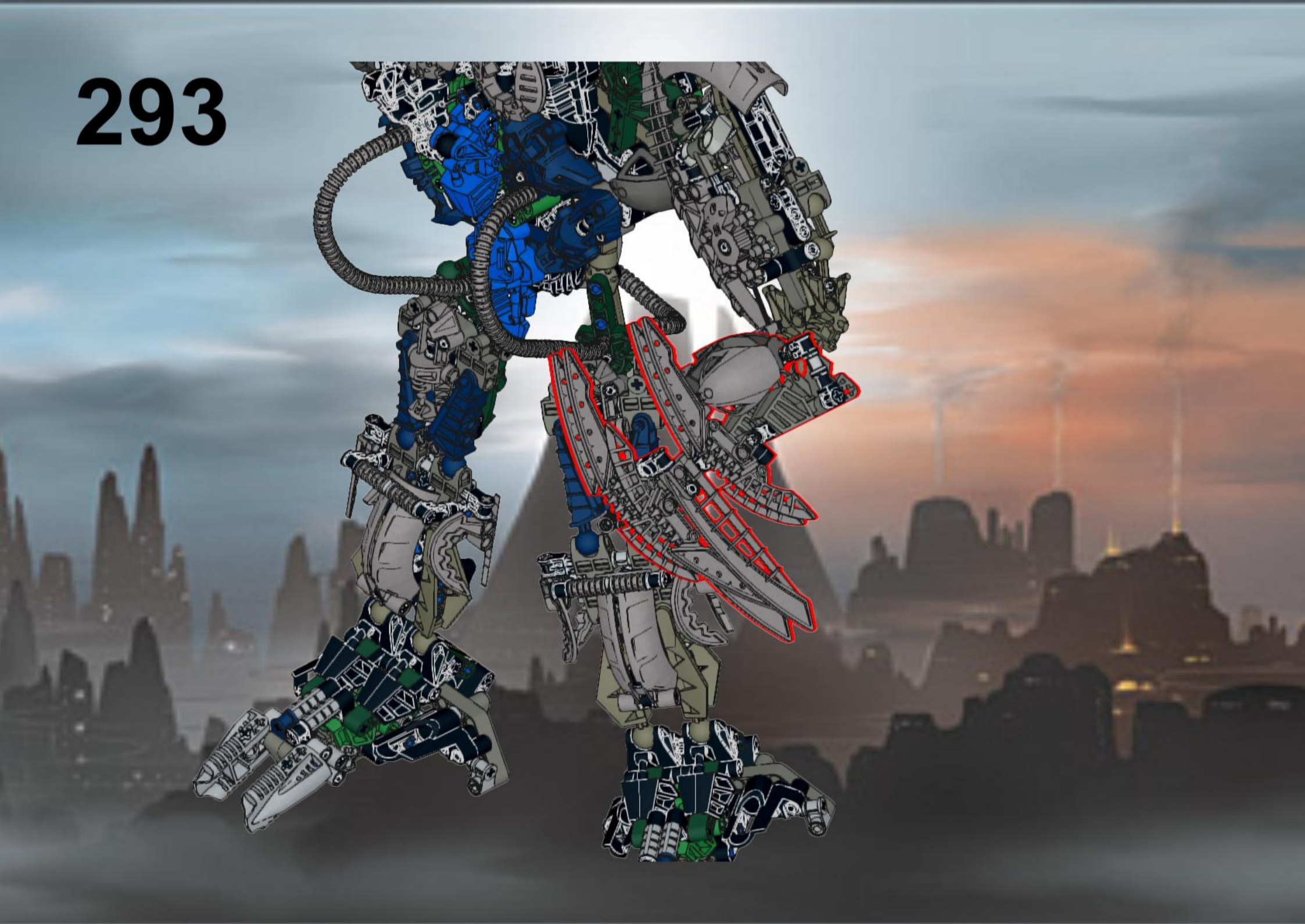

294

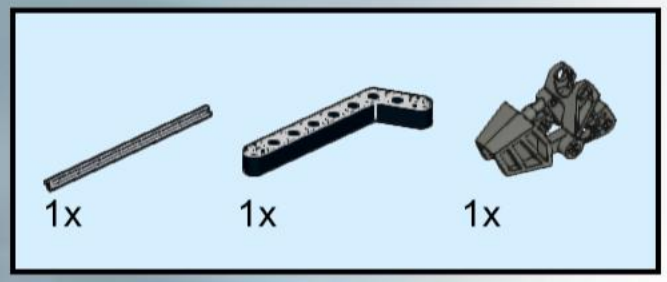

295

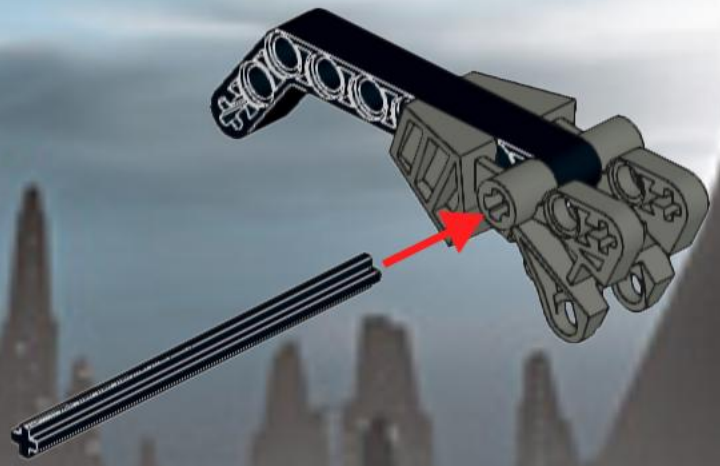

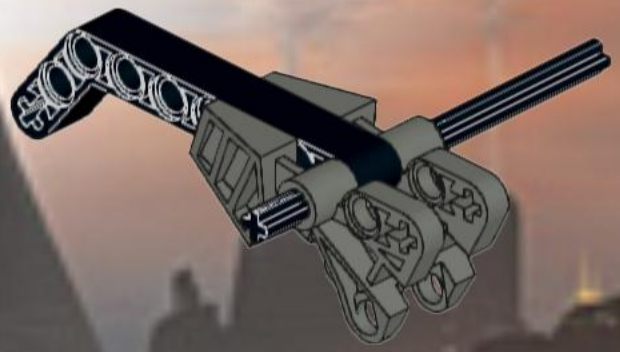

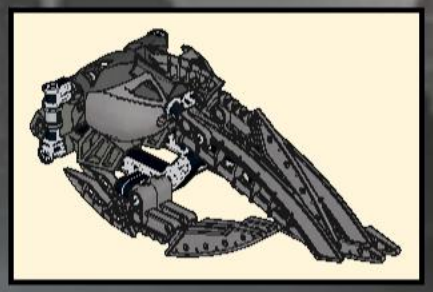

8 1:1

296

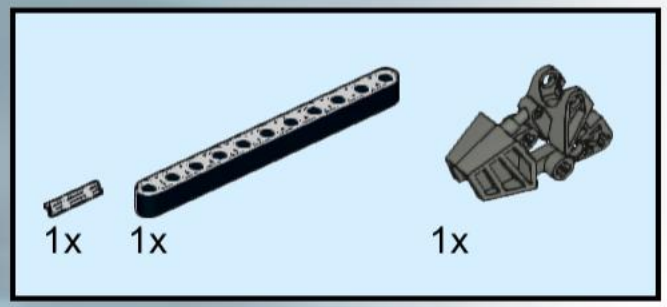

297

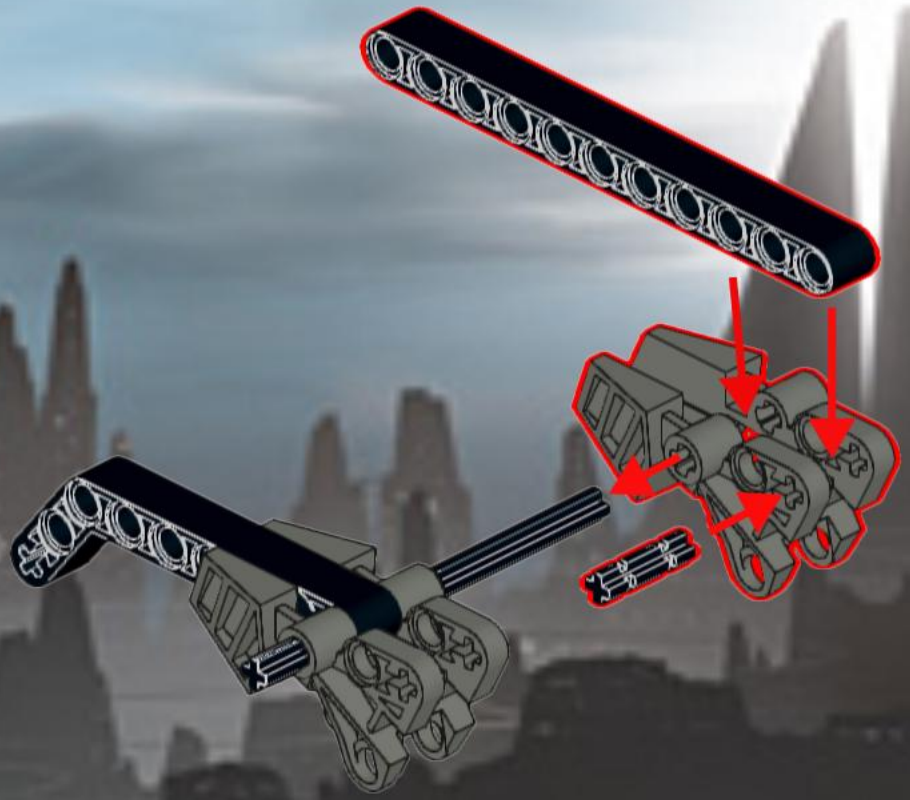

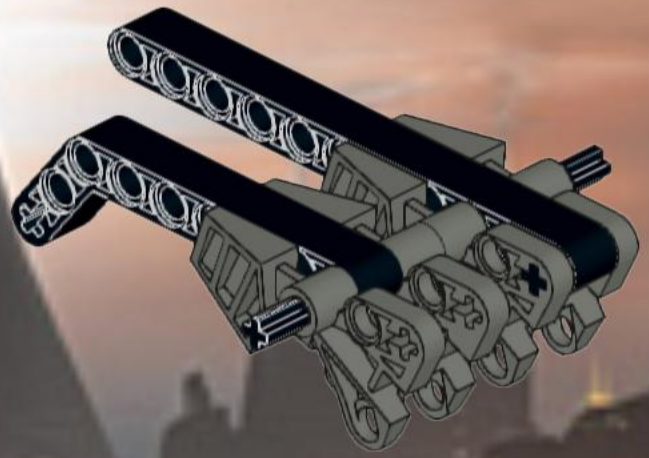

11 1:1

298

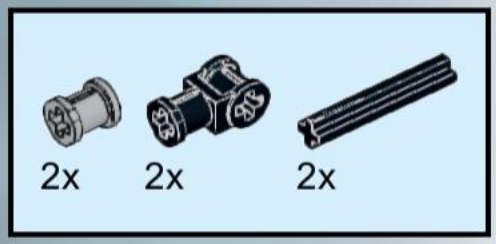

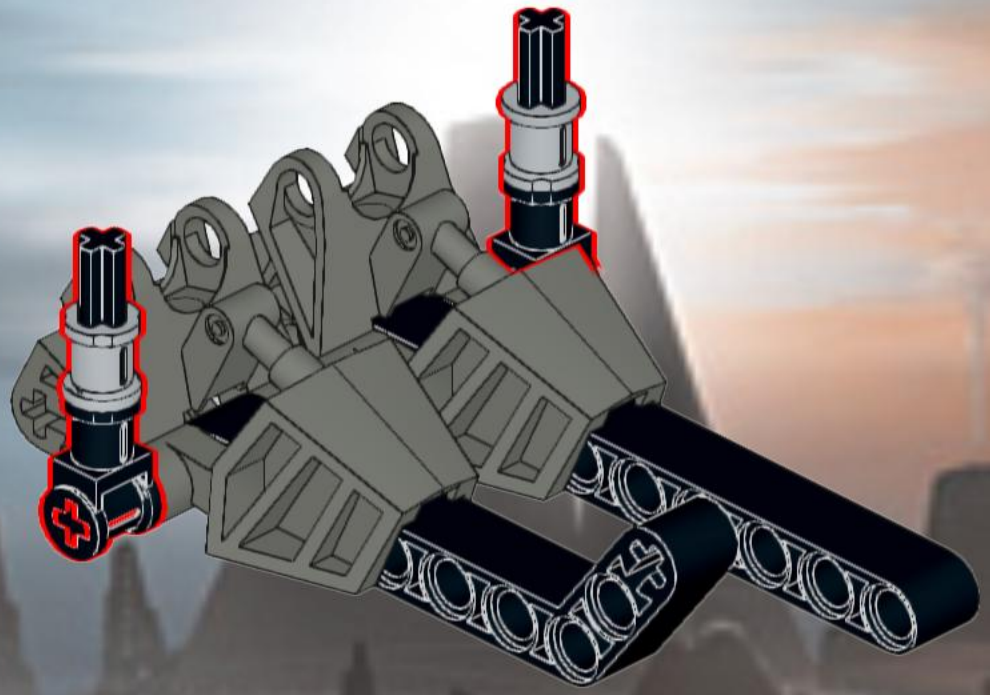

299

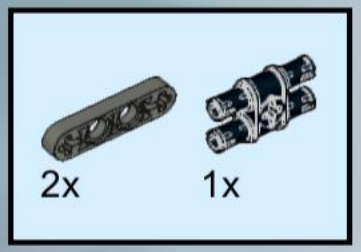

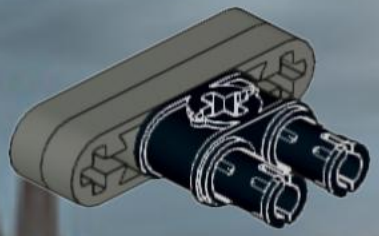

300

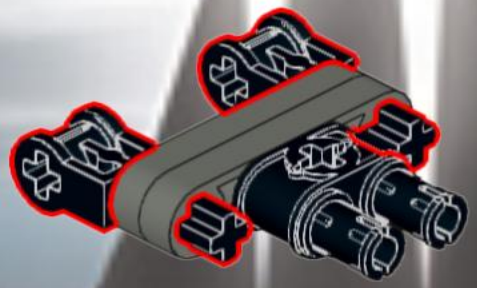

301

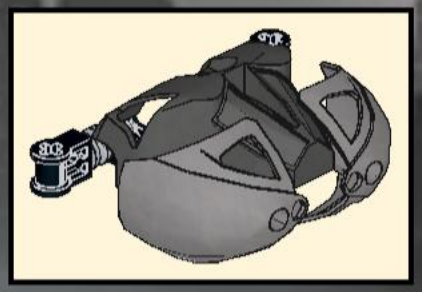

302

303

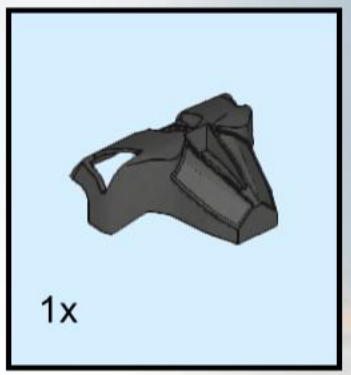

304

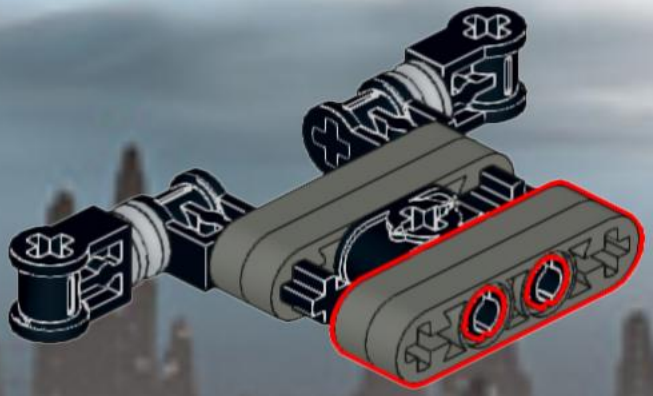

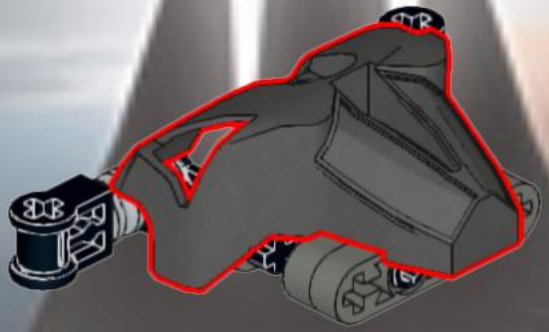

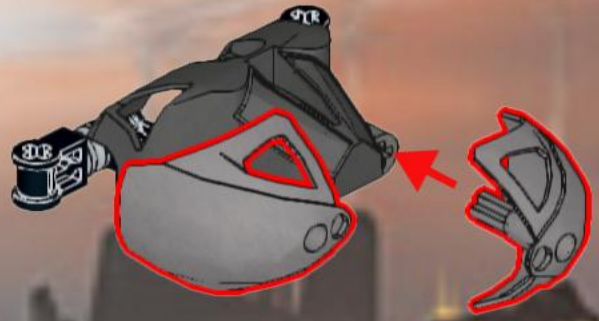

305

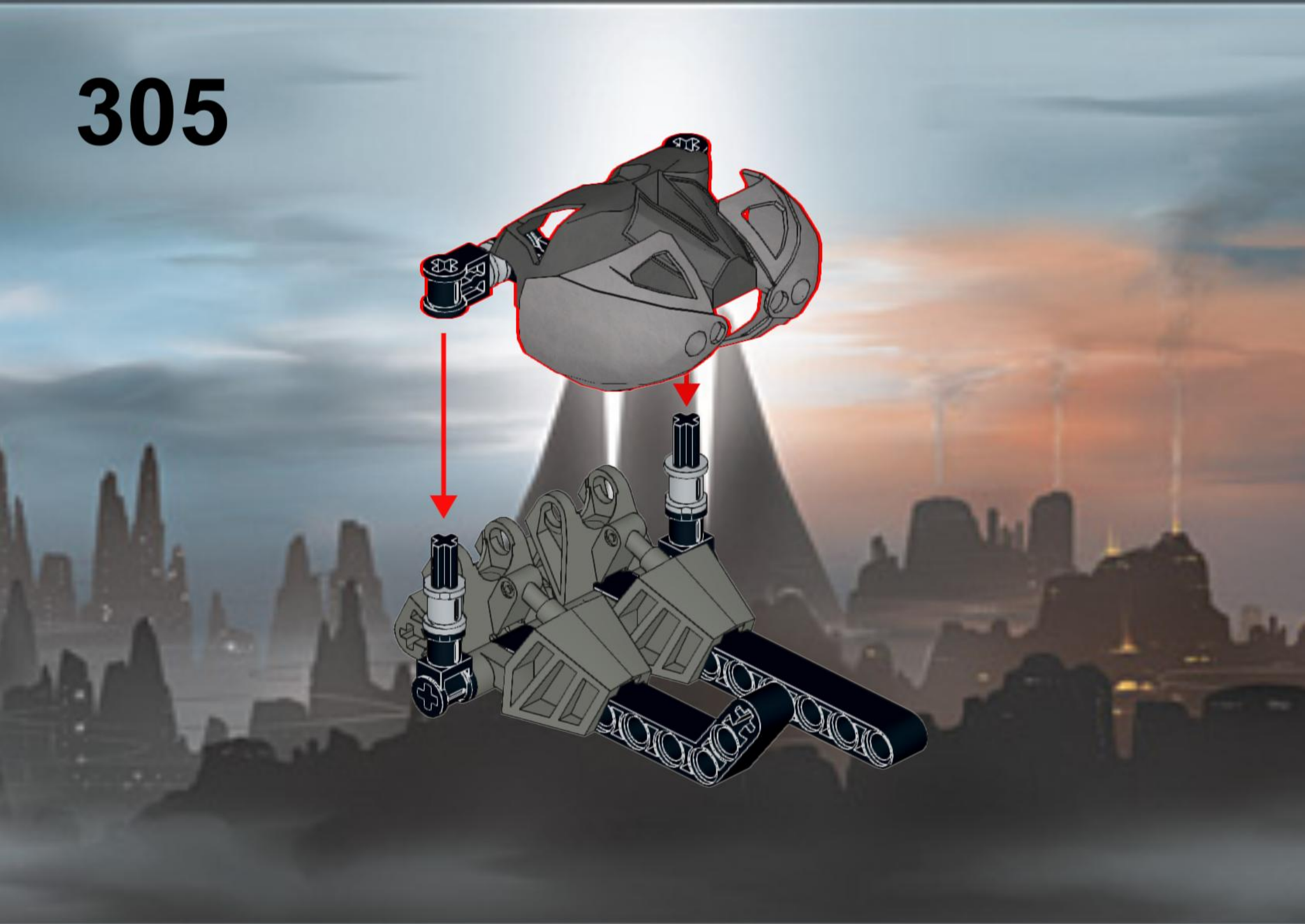

306

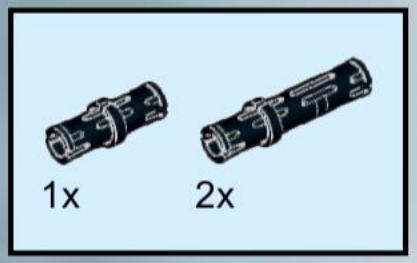

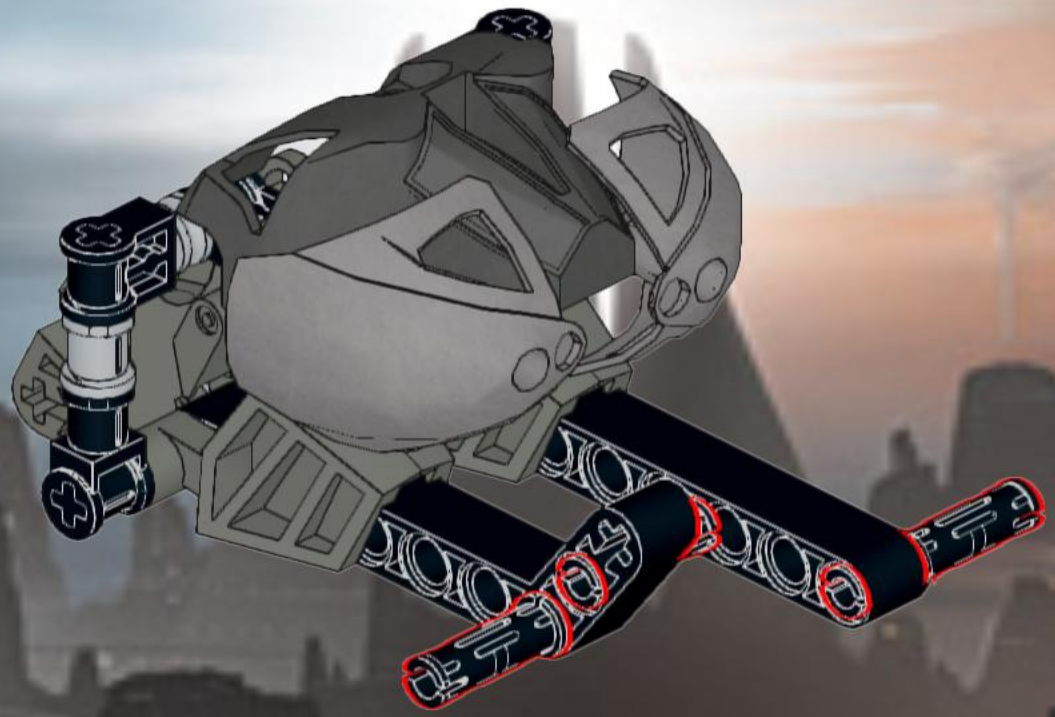

307

308

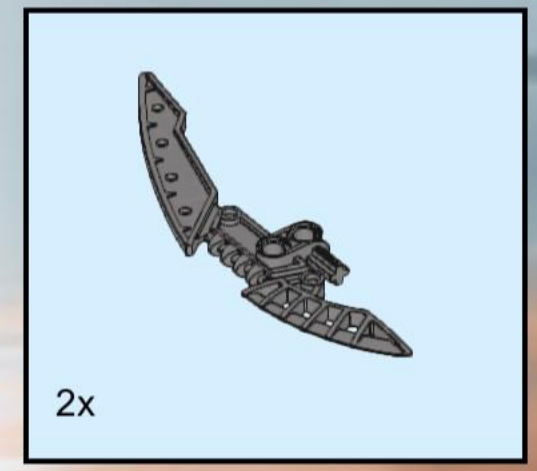

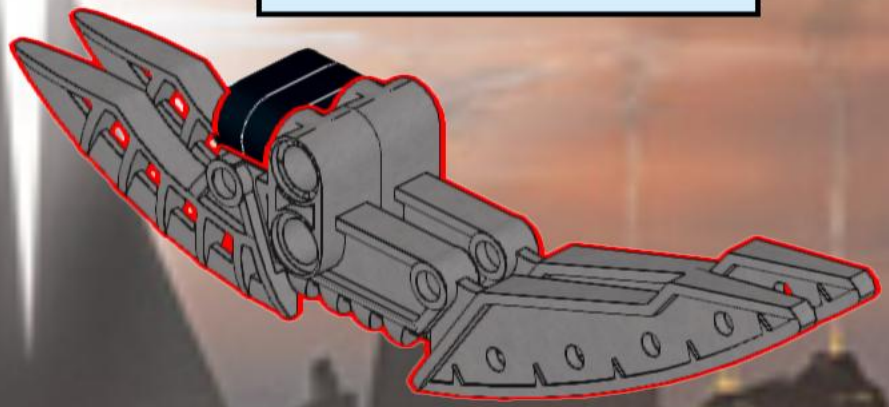

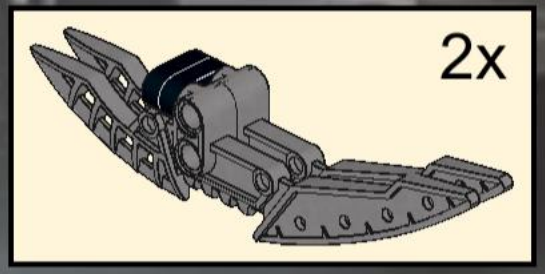

309

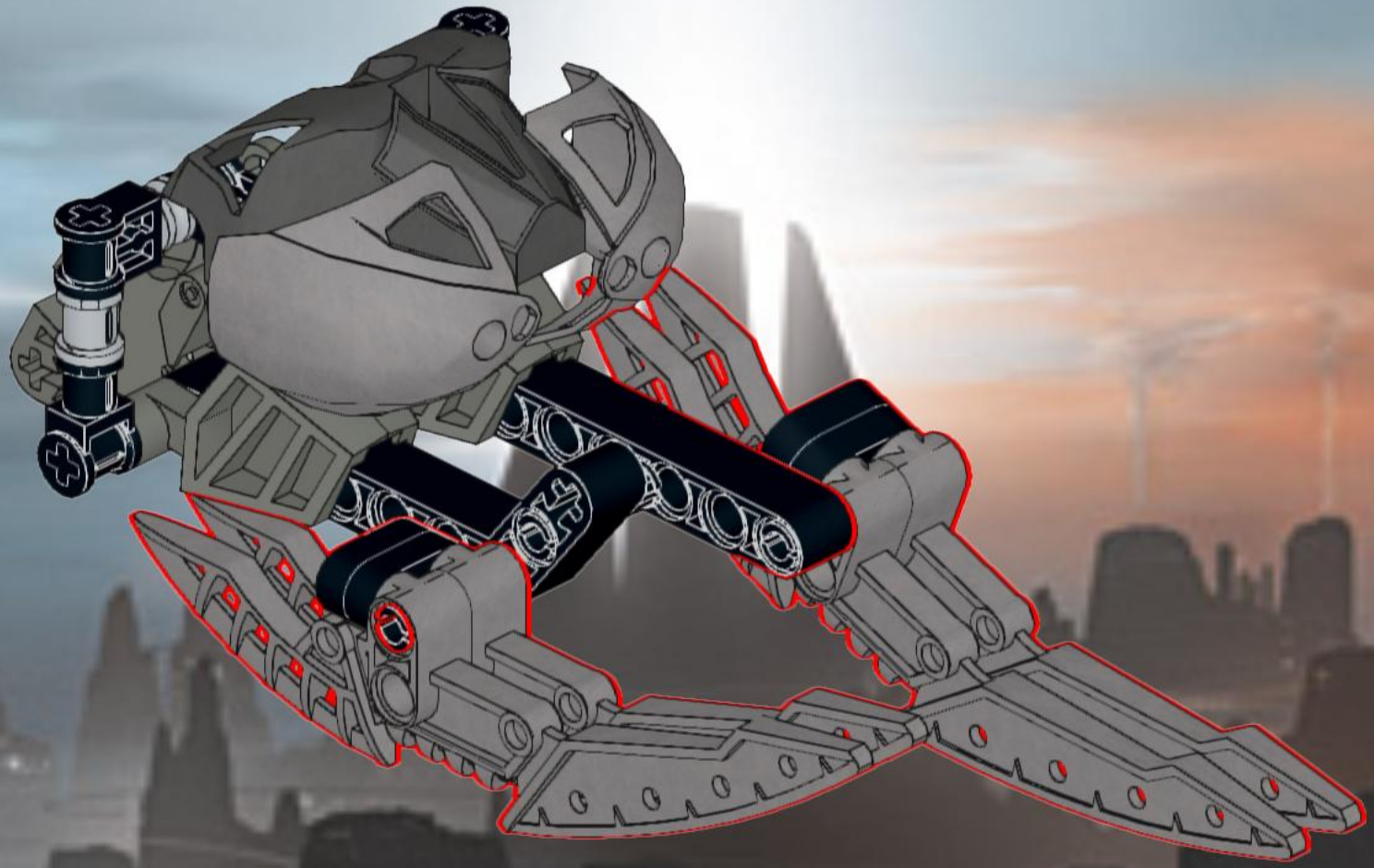

310

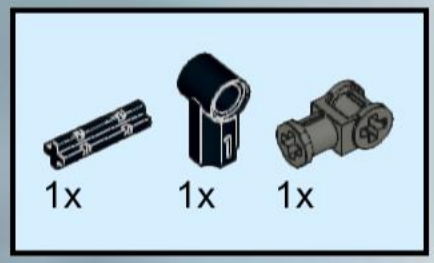

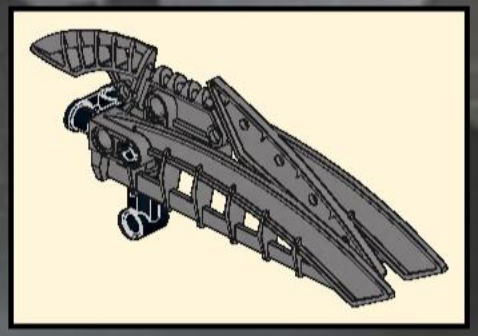

311

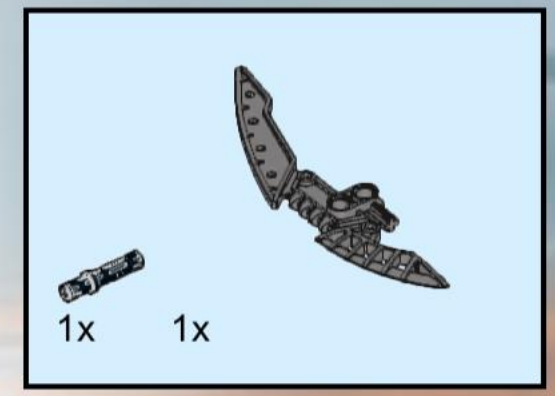

312

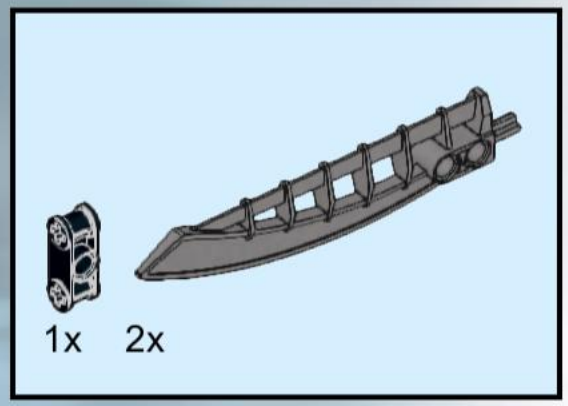

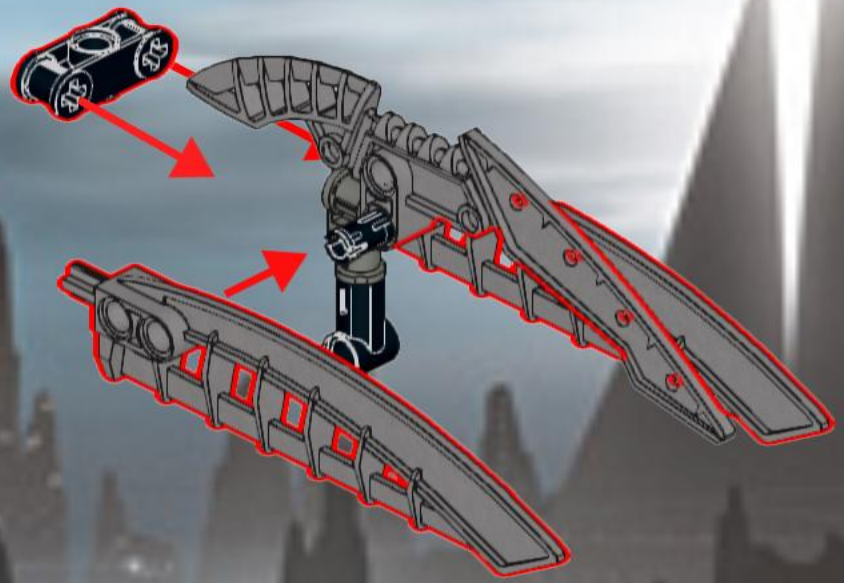

313

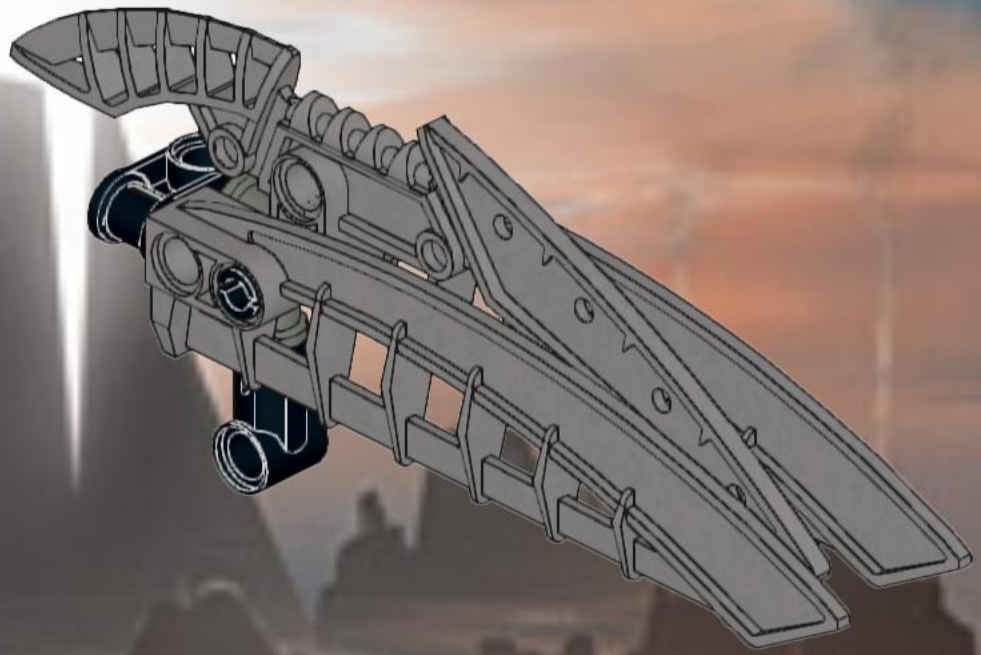

315

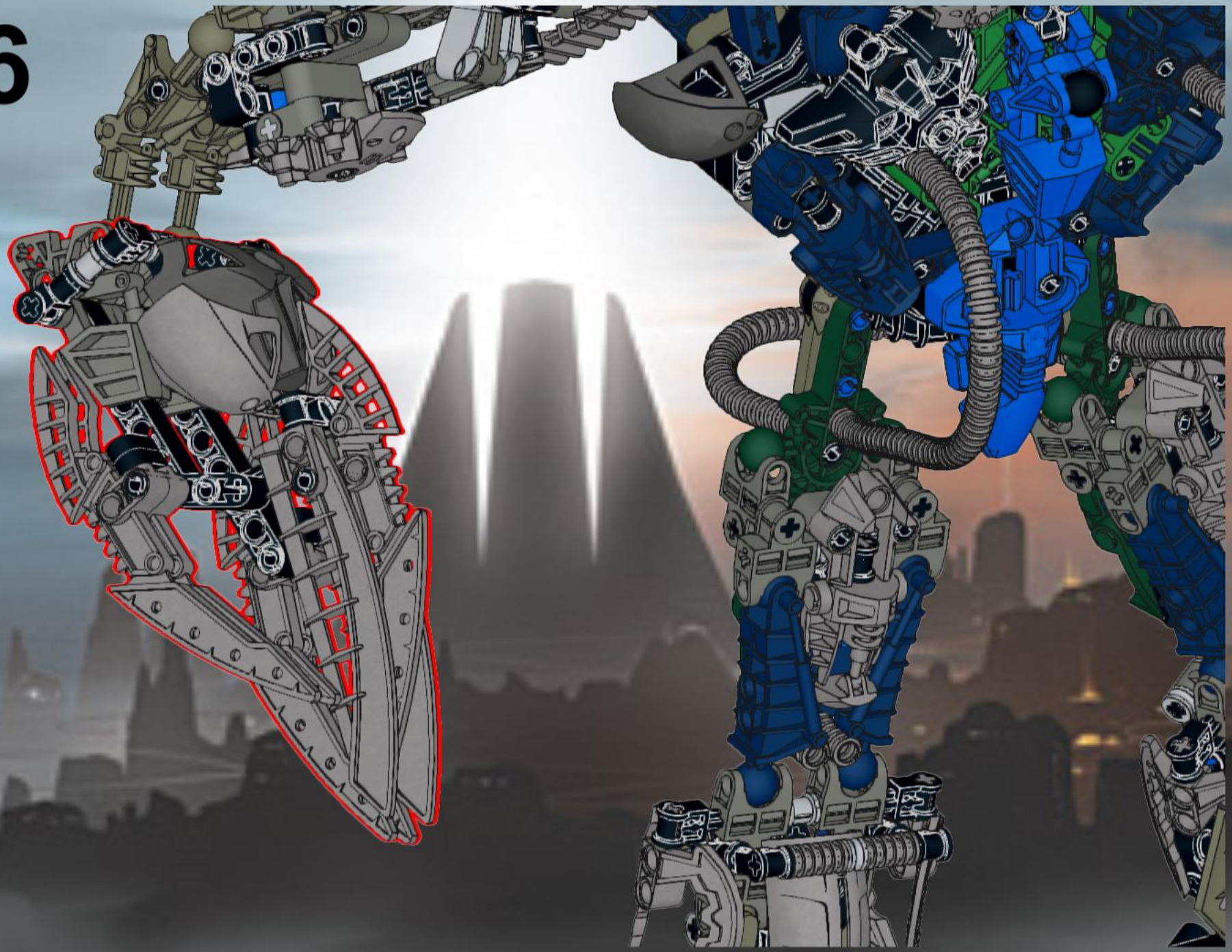

317

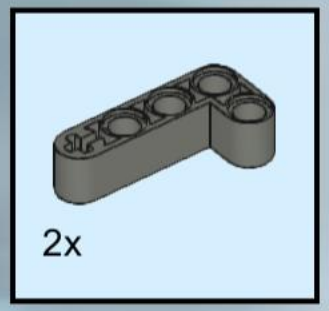

318

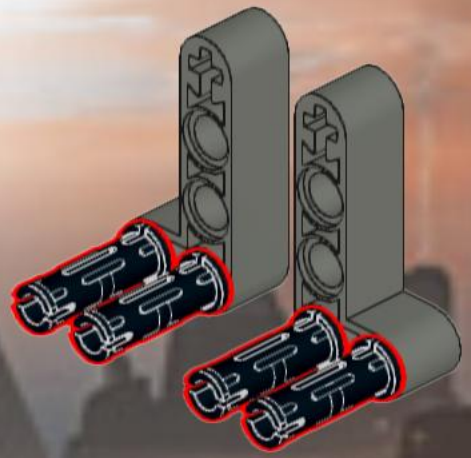

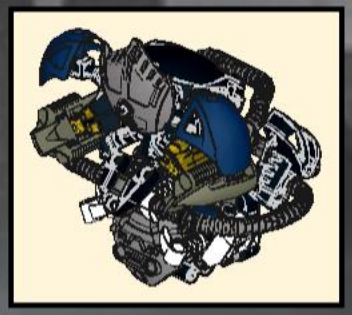

319

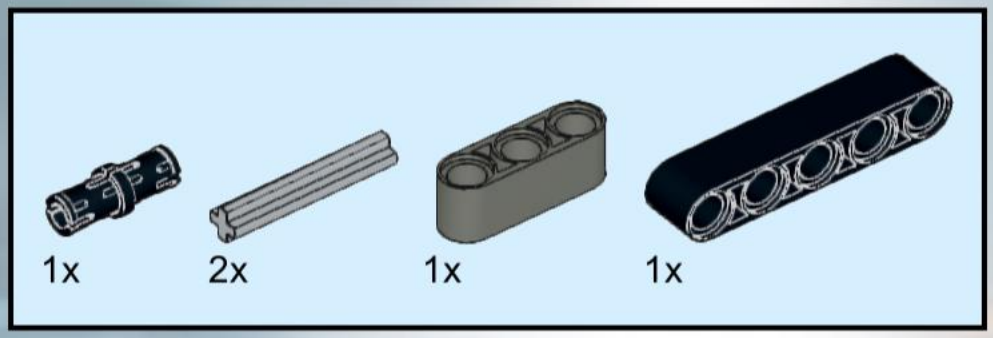

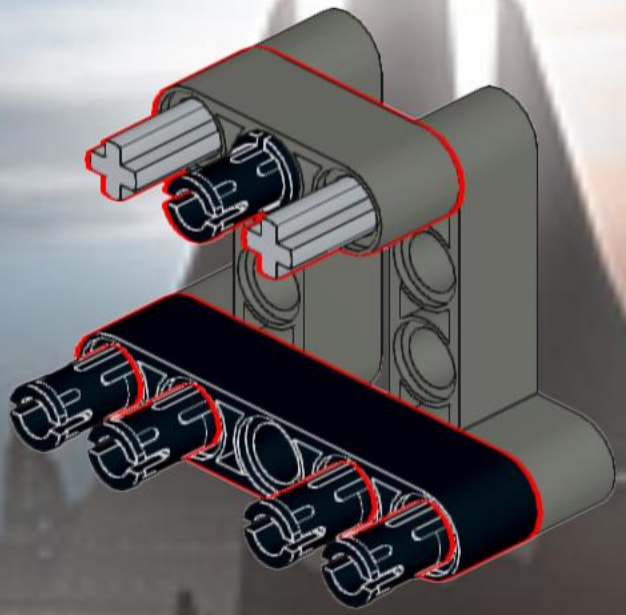

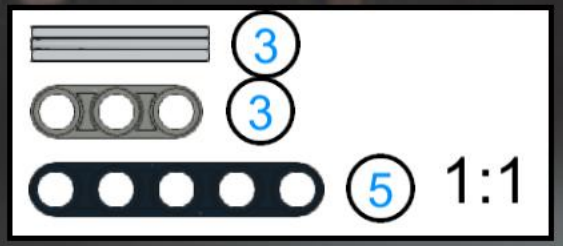

320

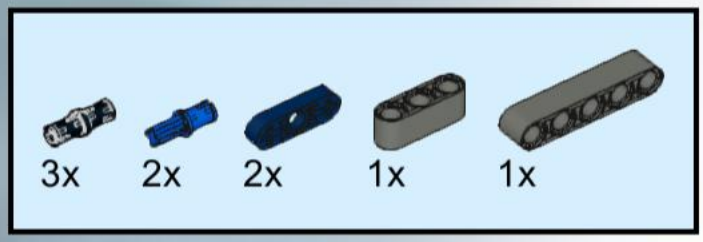

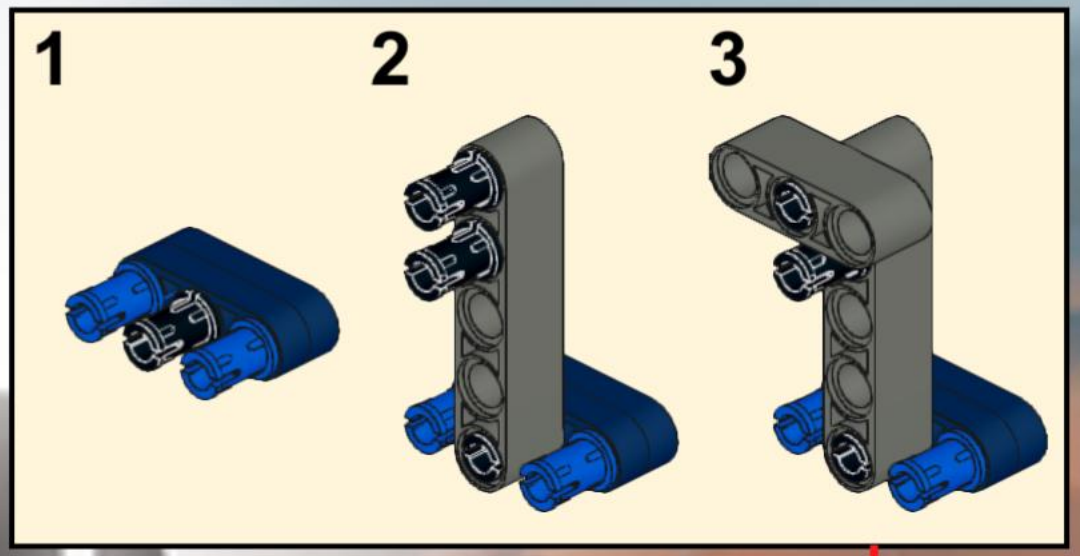

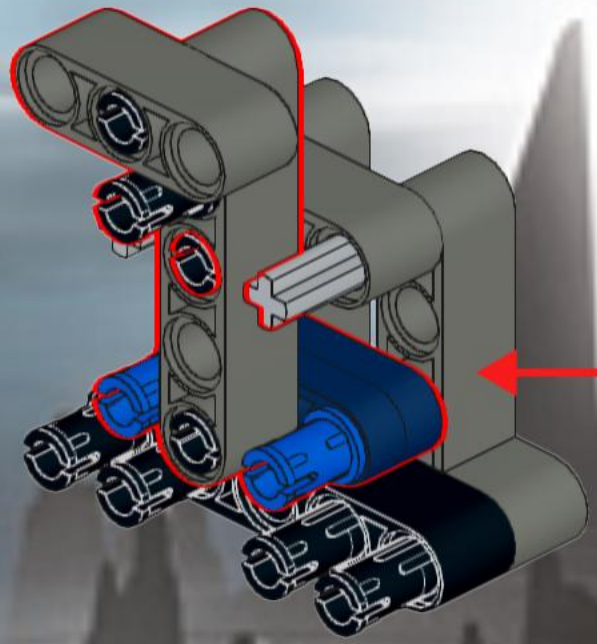

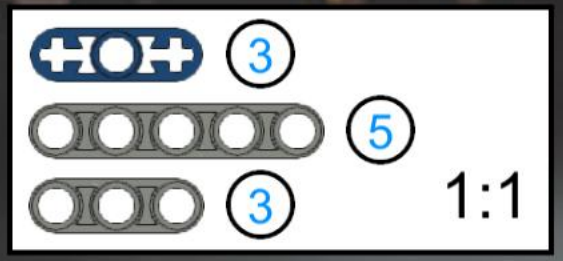

321

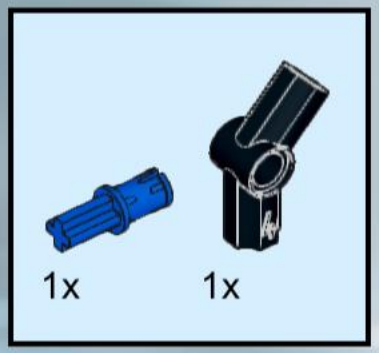

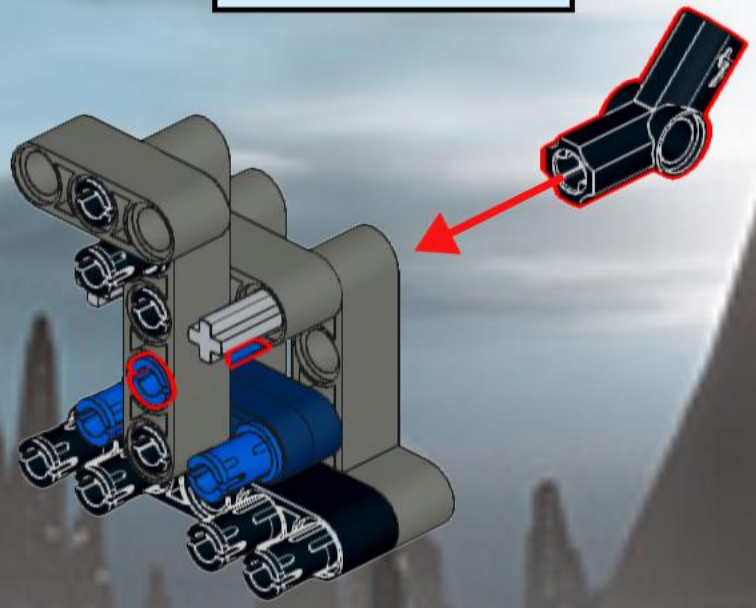

322

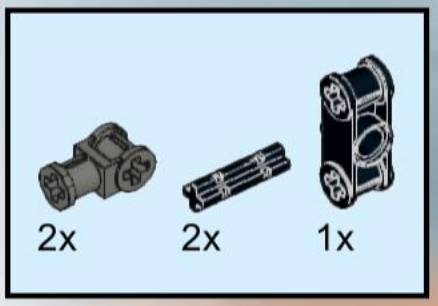

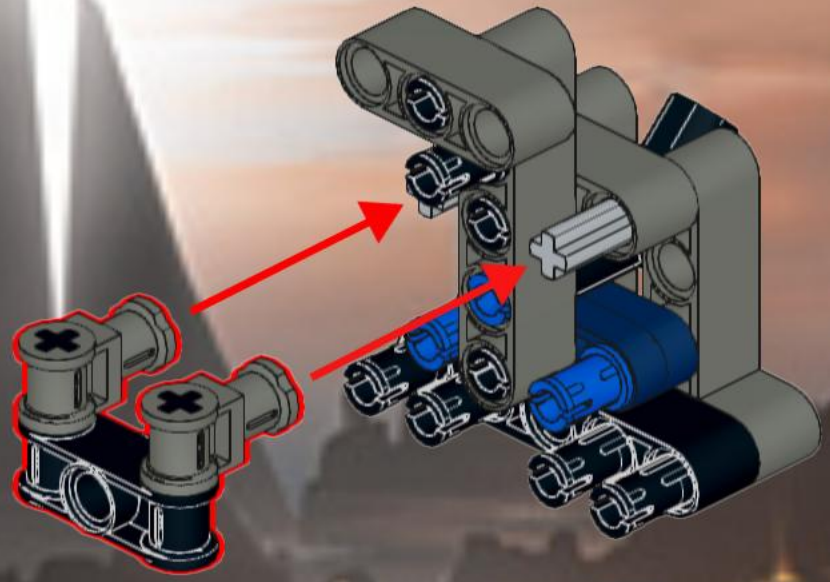

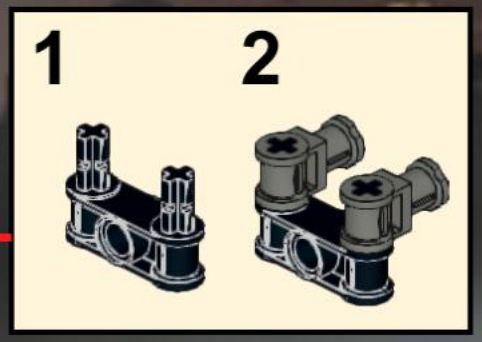

323

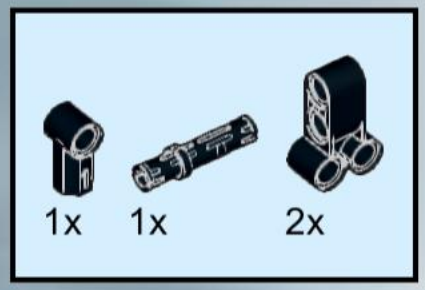

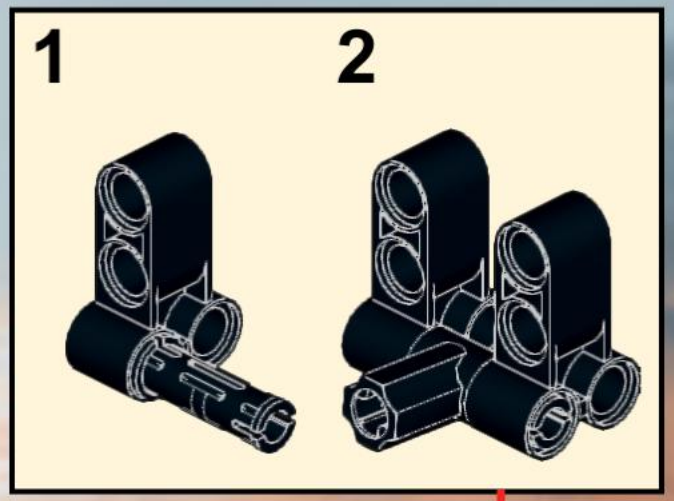

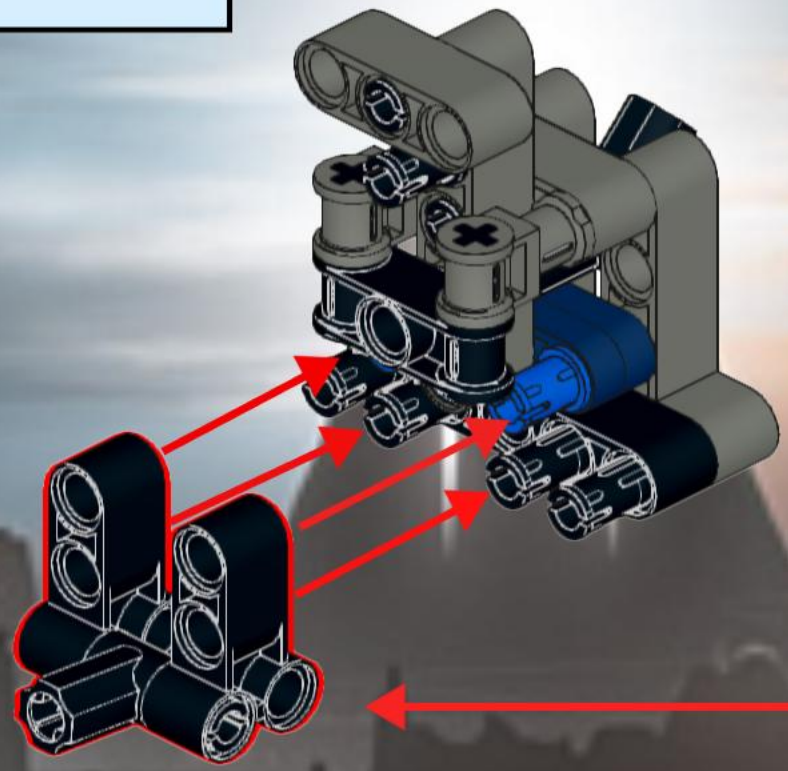

324

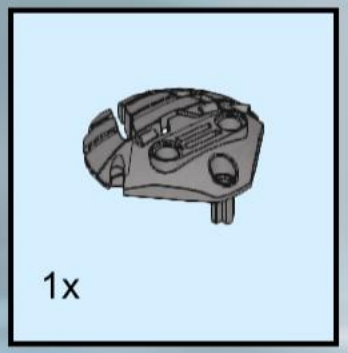

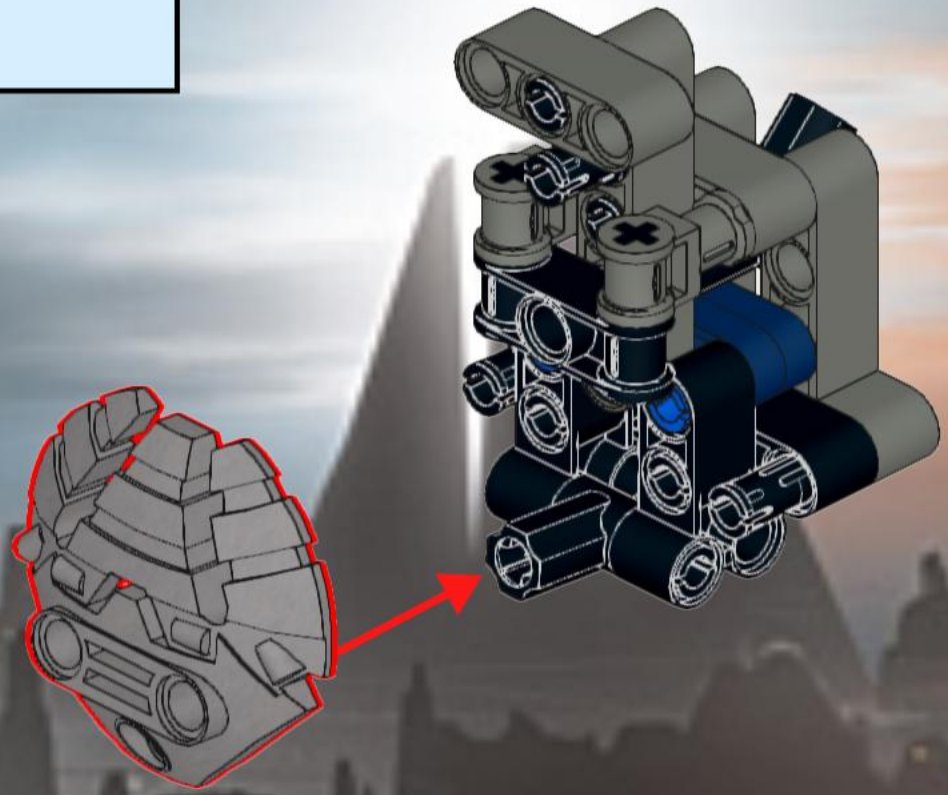

325

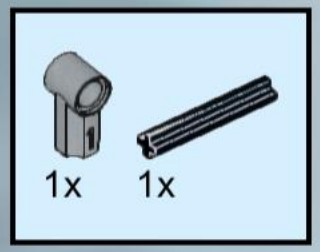

326

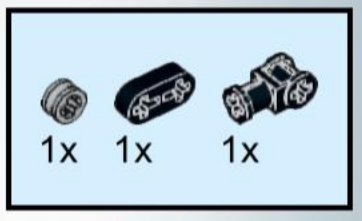

327

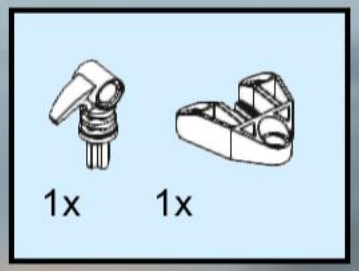

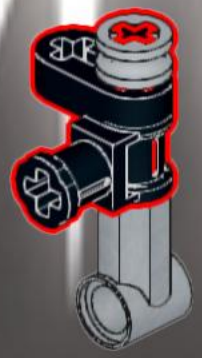

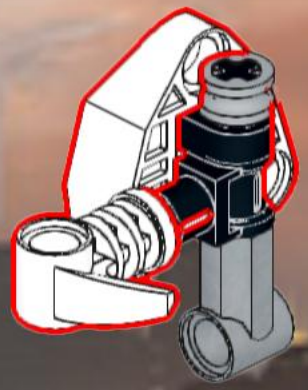

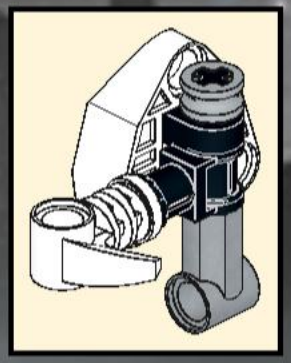

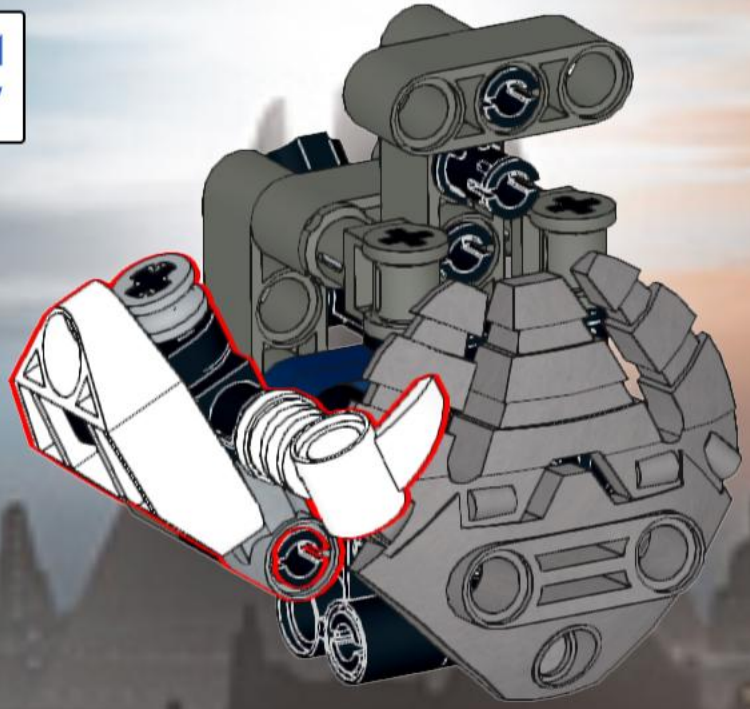

329

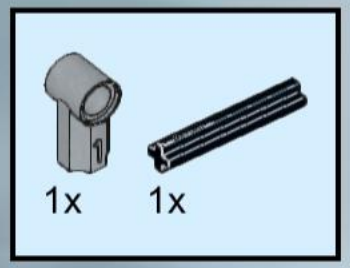

330

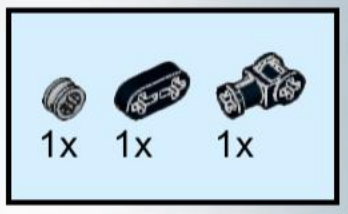

331

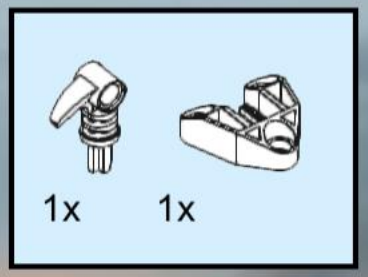

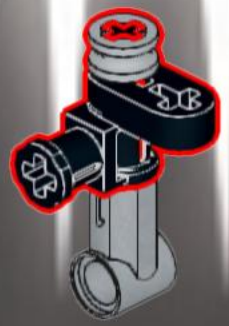

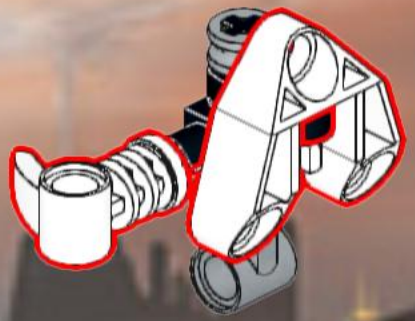

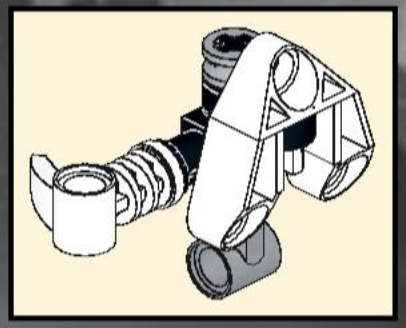

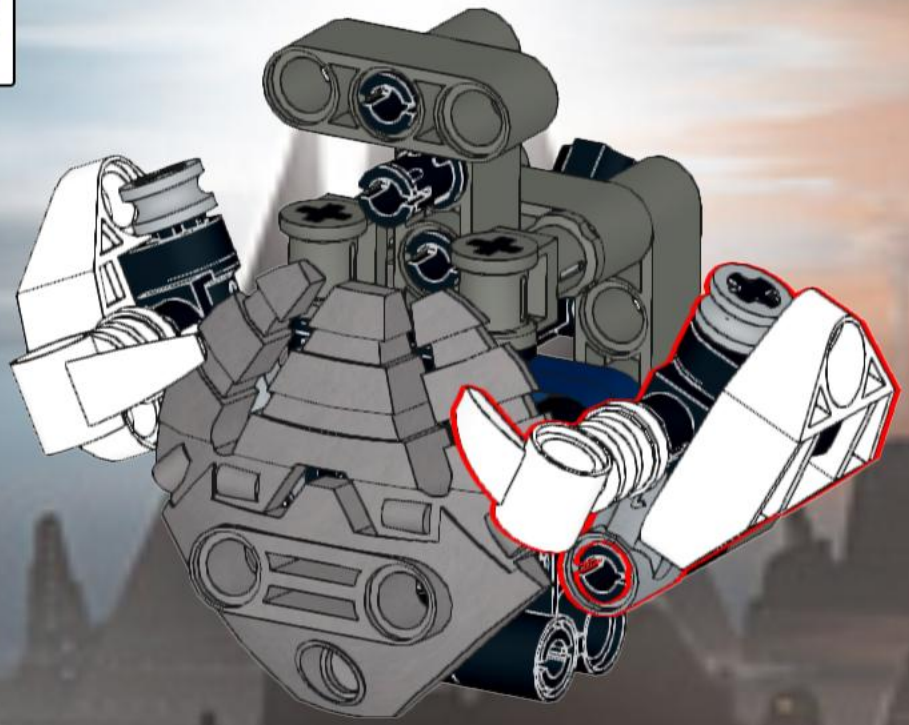

333

334

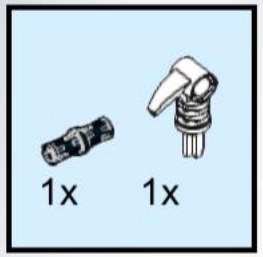

335

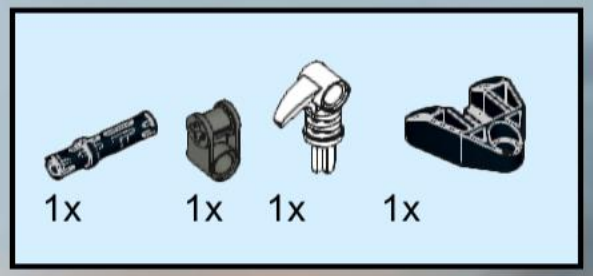

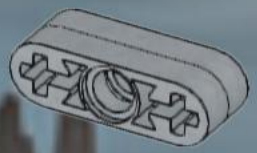

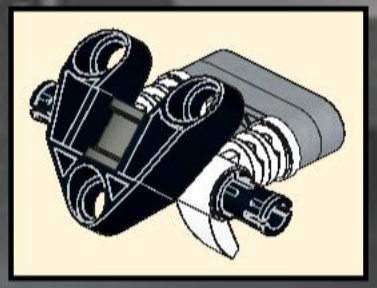

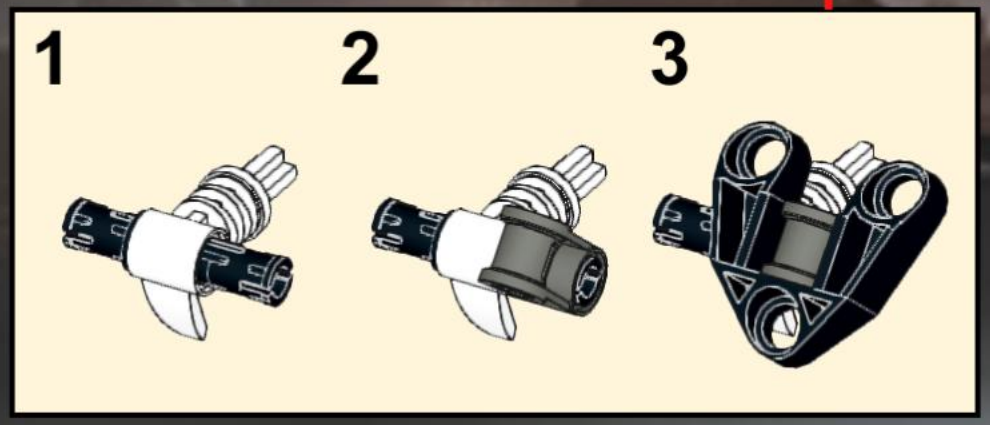

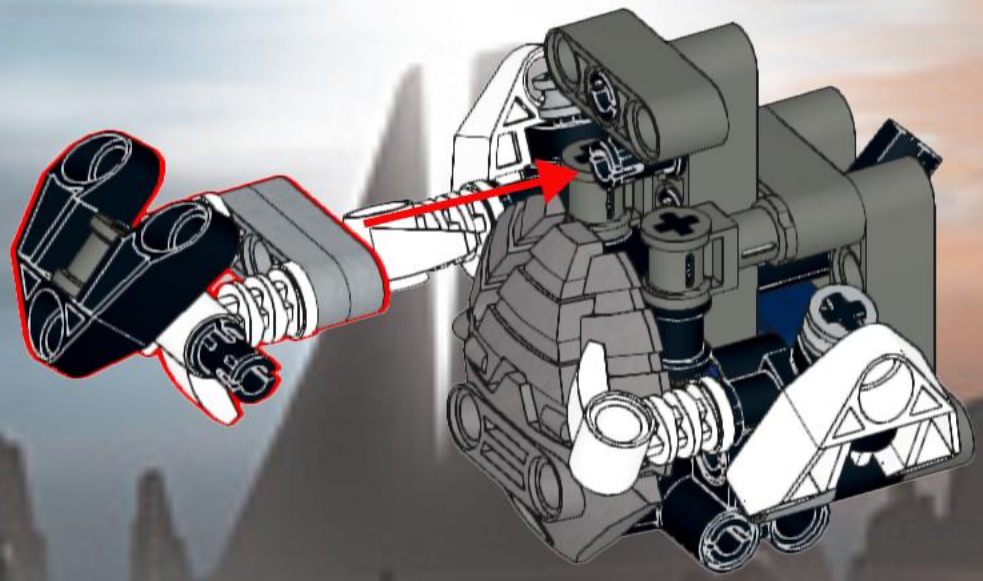

337

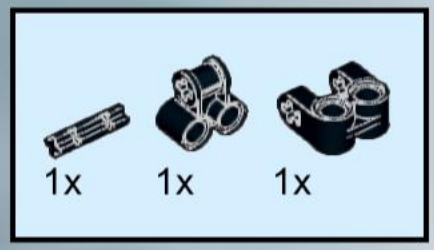

338

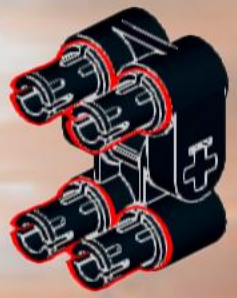

339

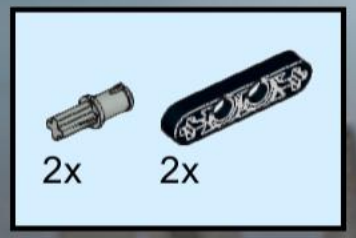

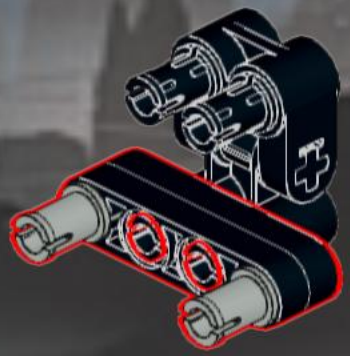

340

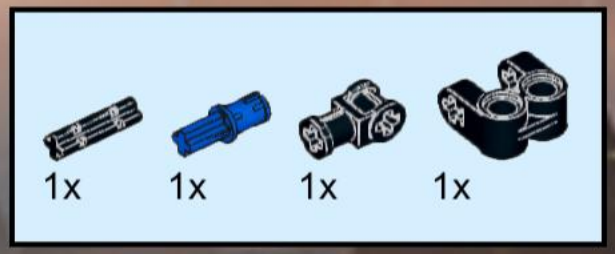

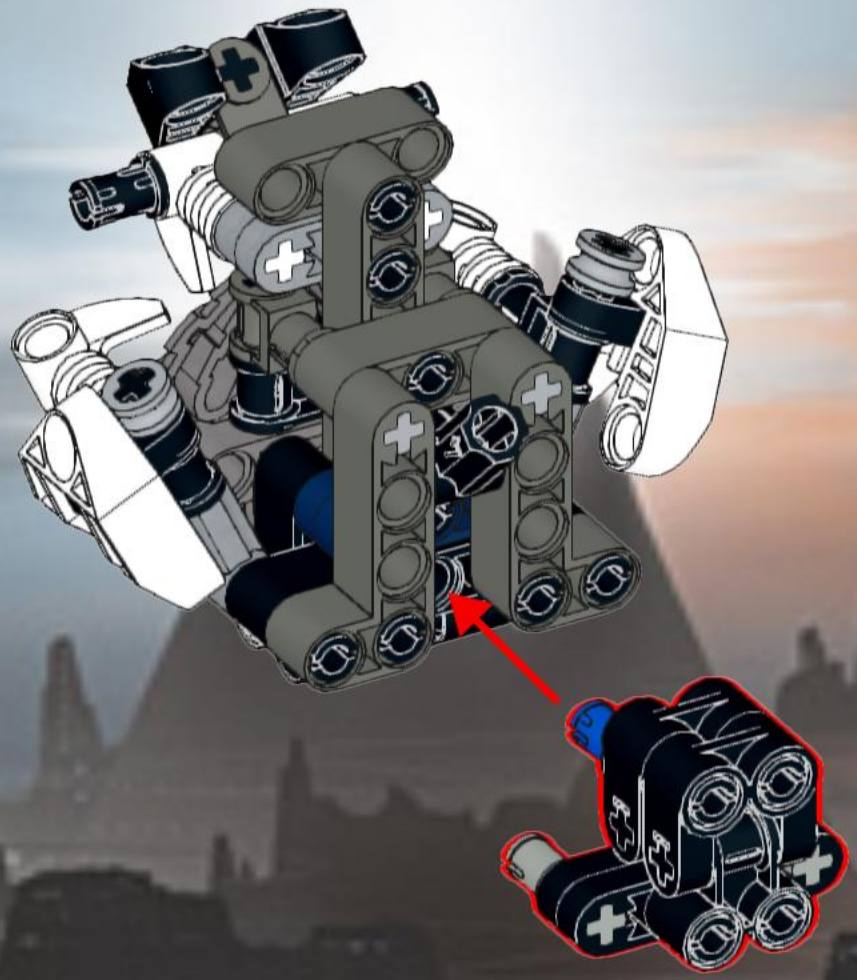

342

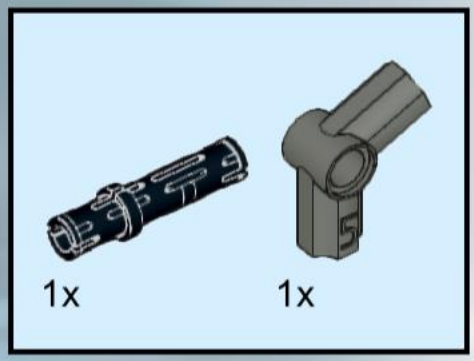

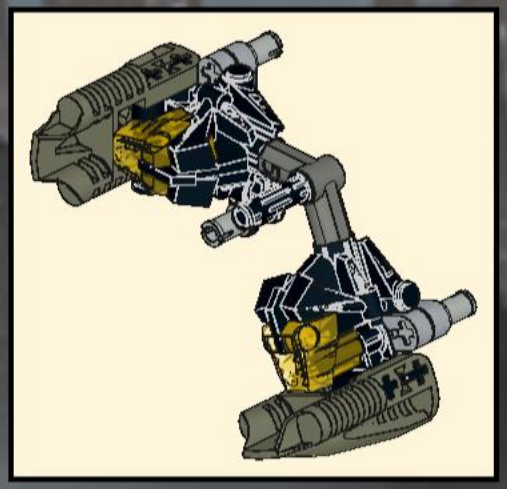

343

344

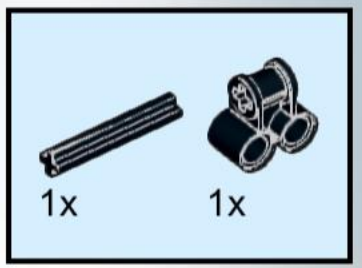

345

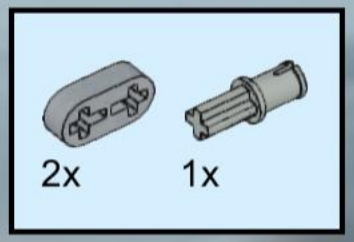

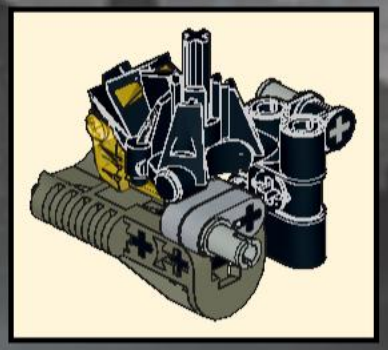

346

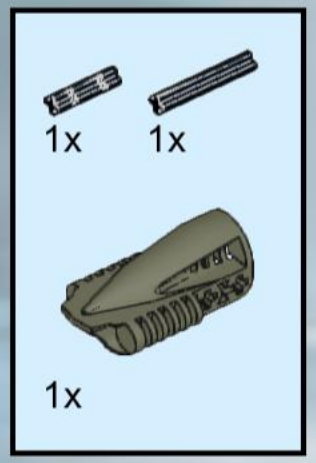

347

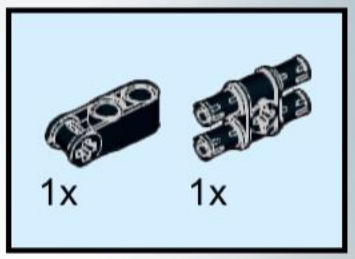

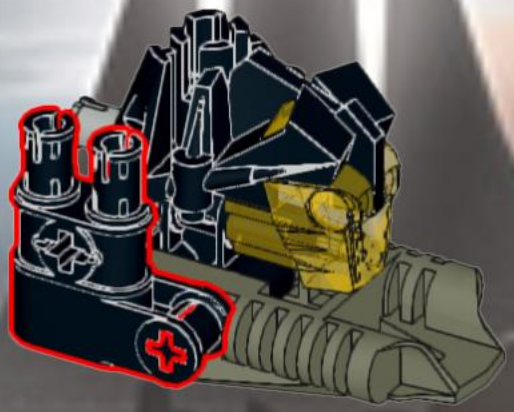

348

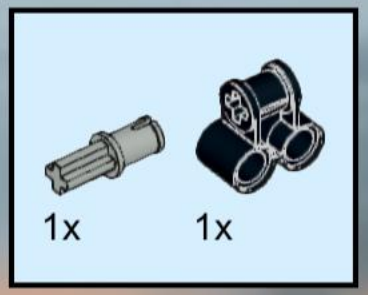

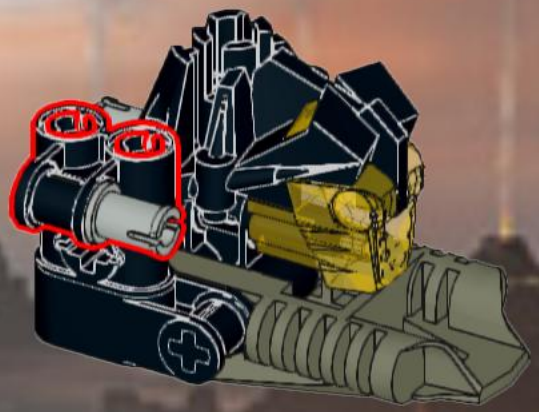

349

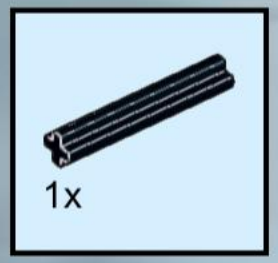

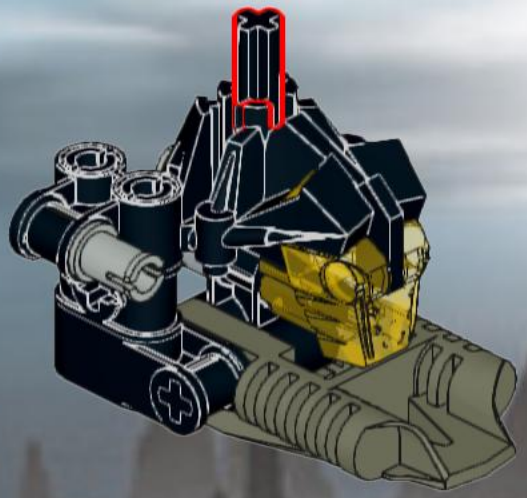

350

351

352

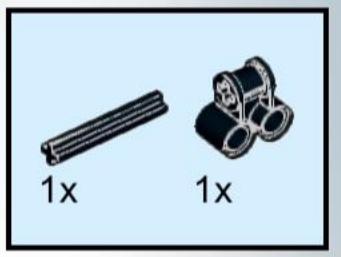

353

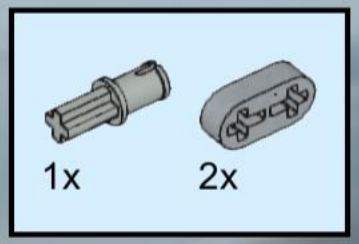

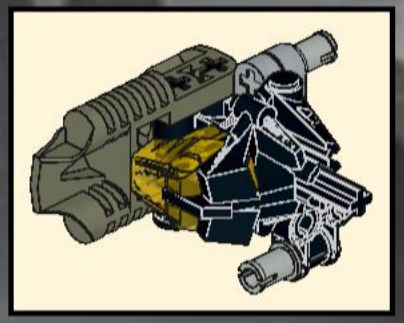

354

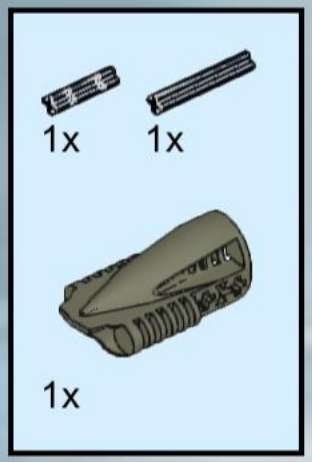

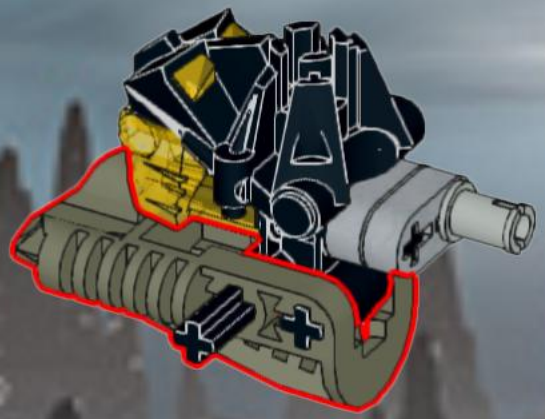

355

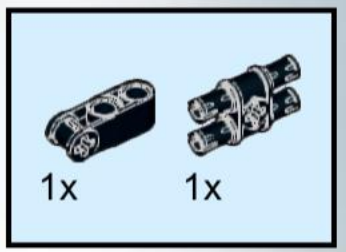

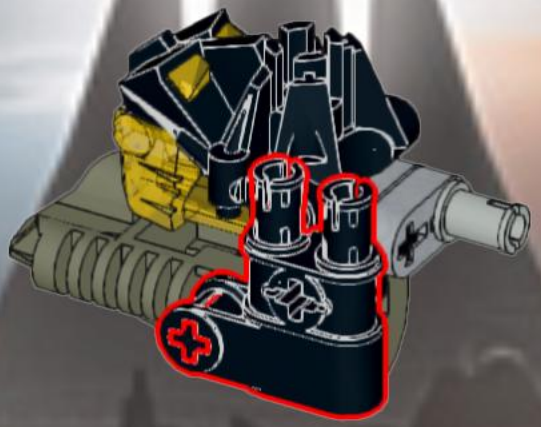

356

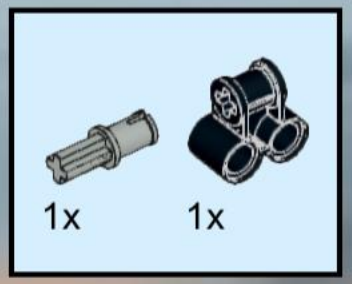

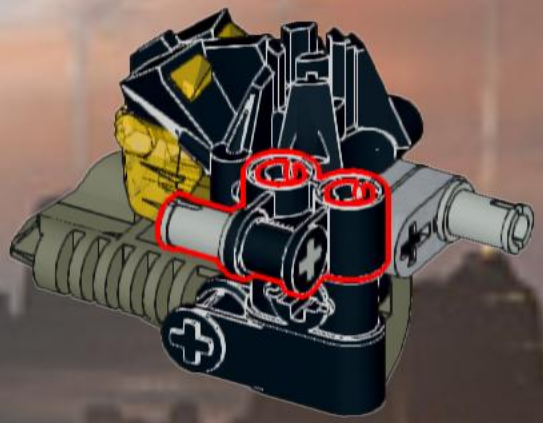

357

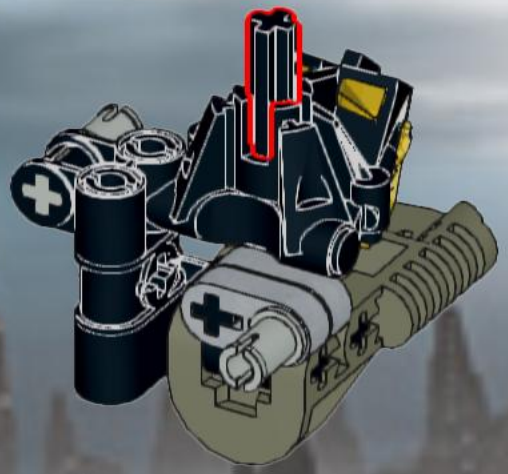

358

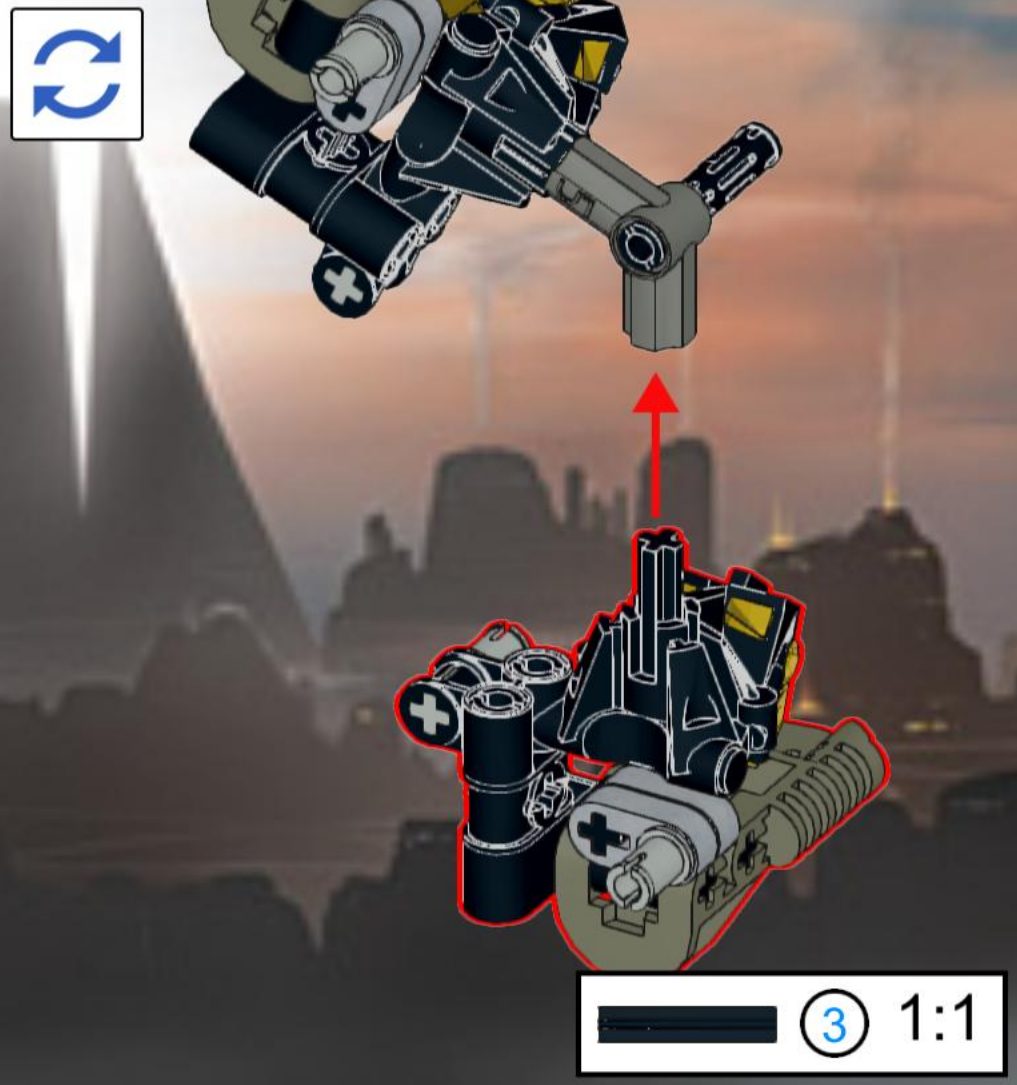

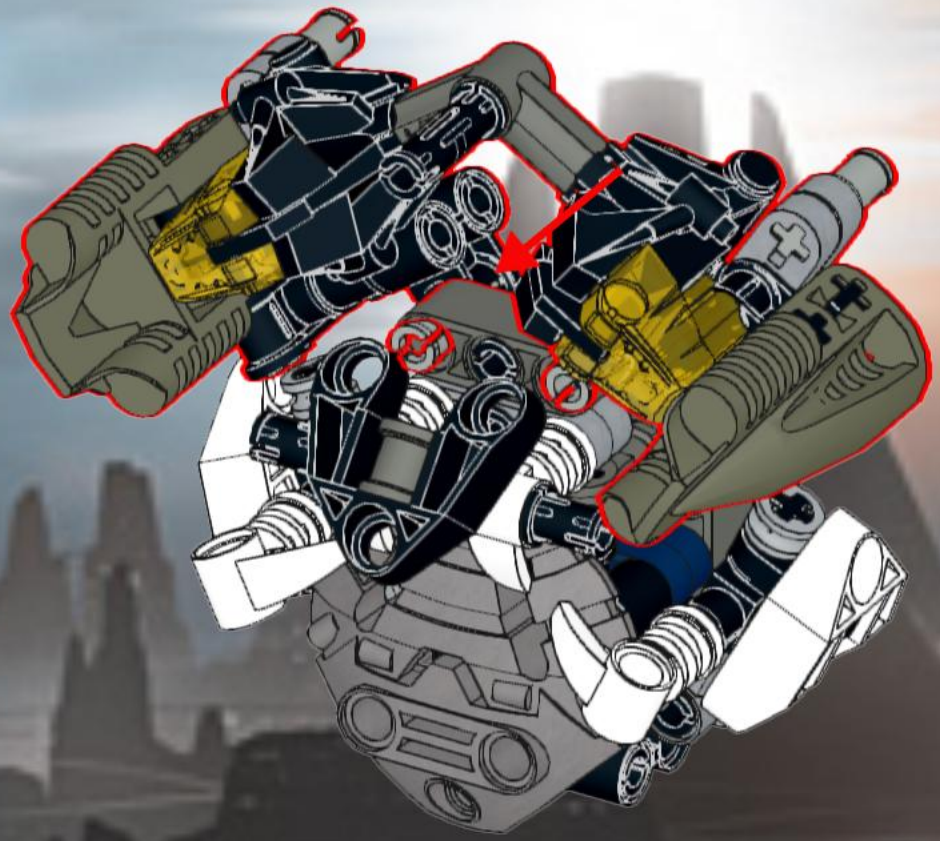

360

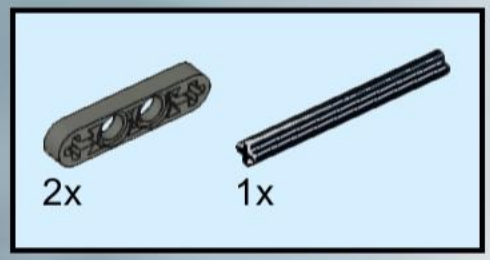

361

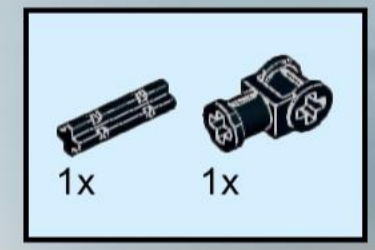

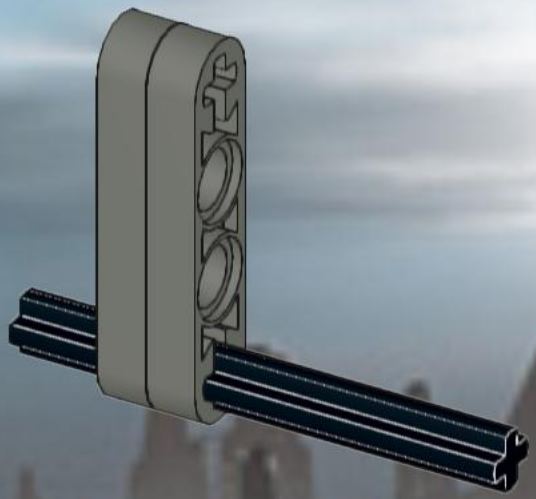

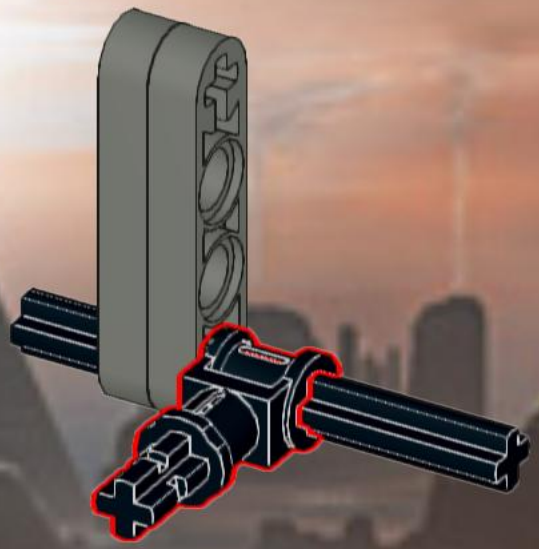

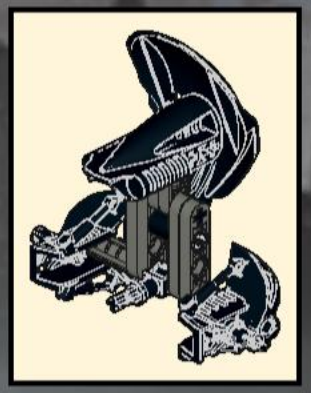

362

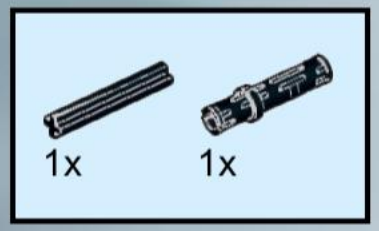

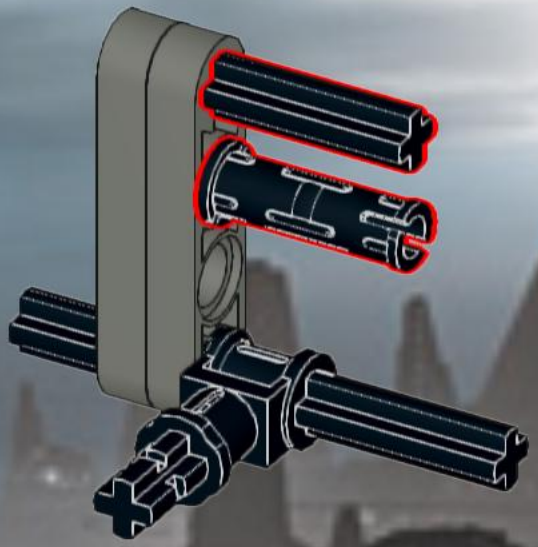

363

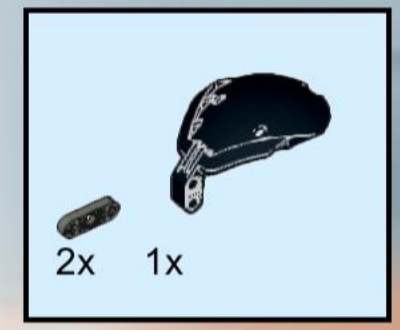

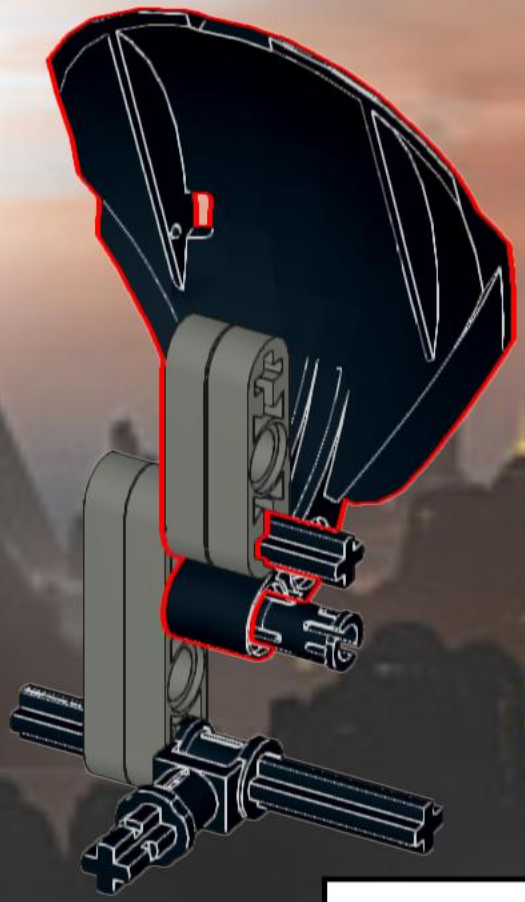

364

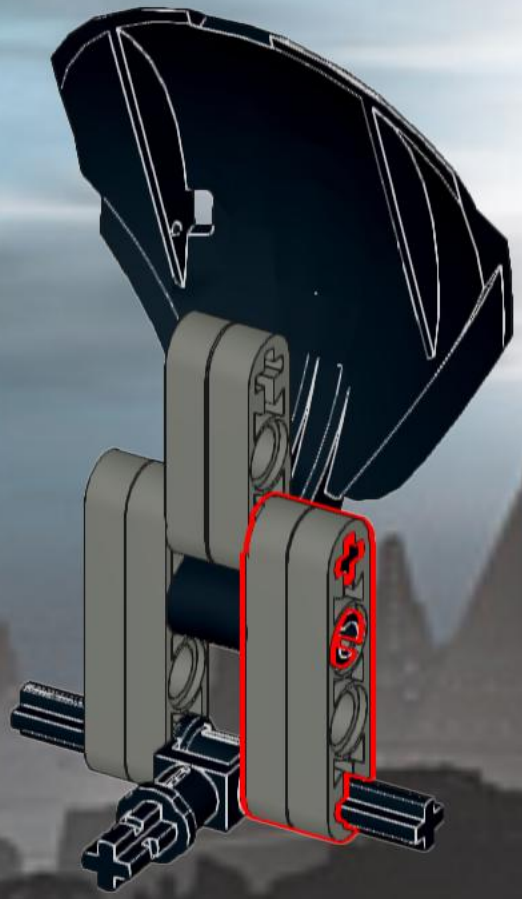

365

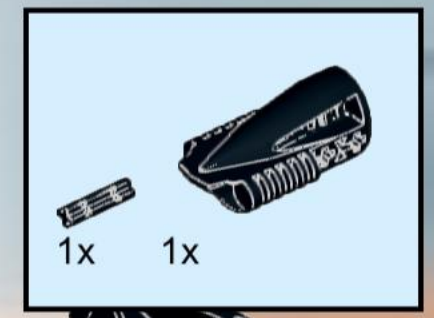

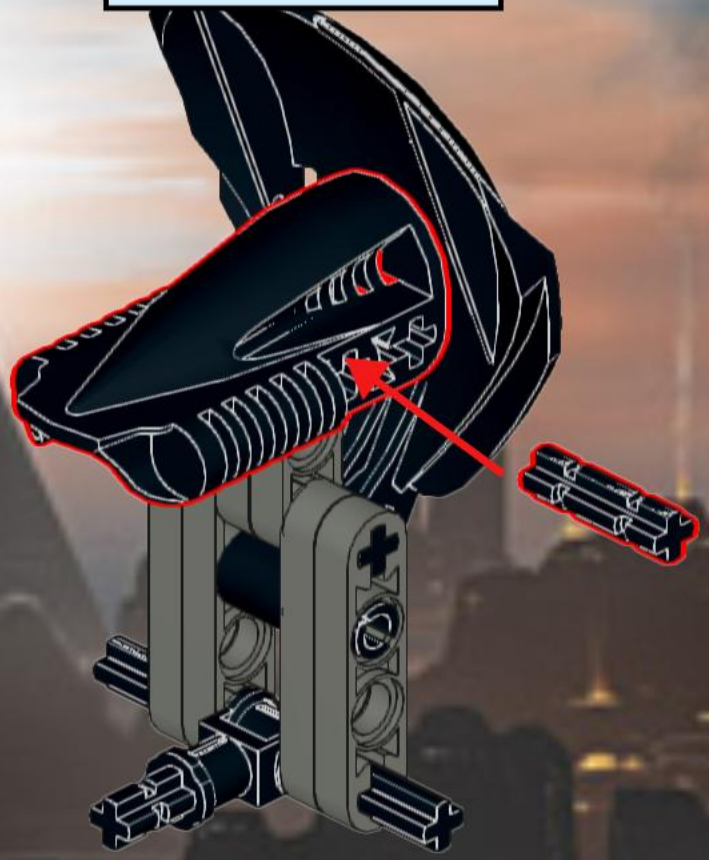

366

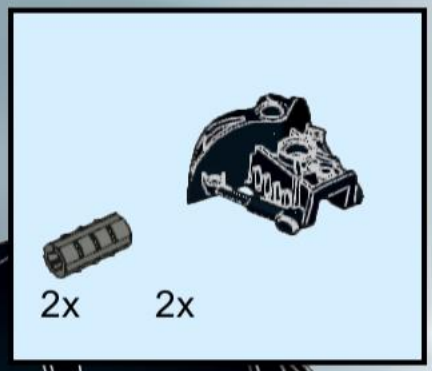

367

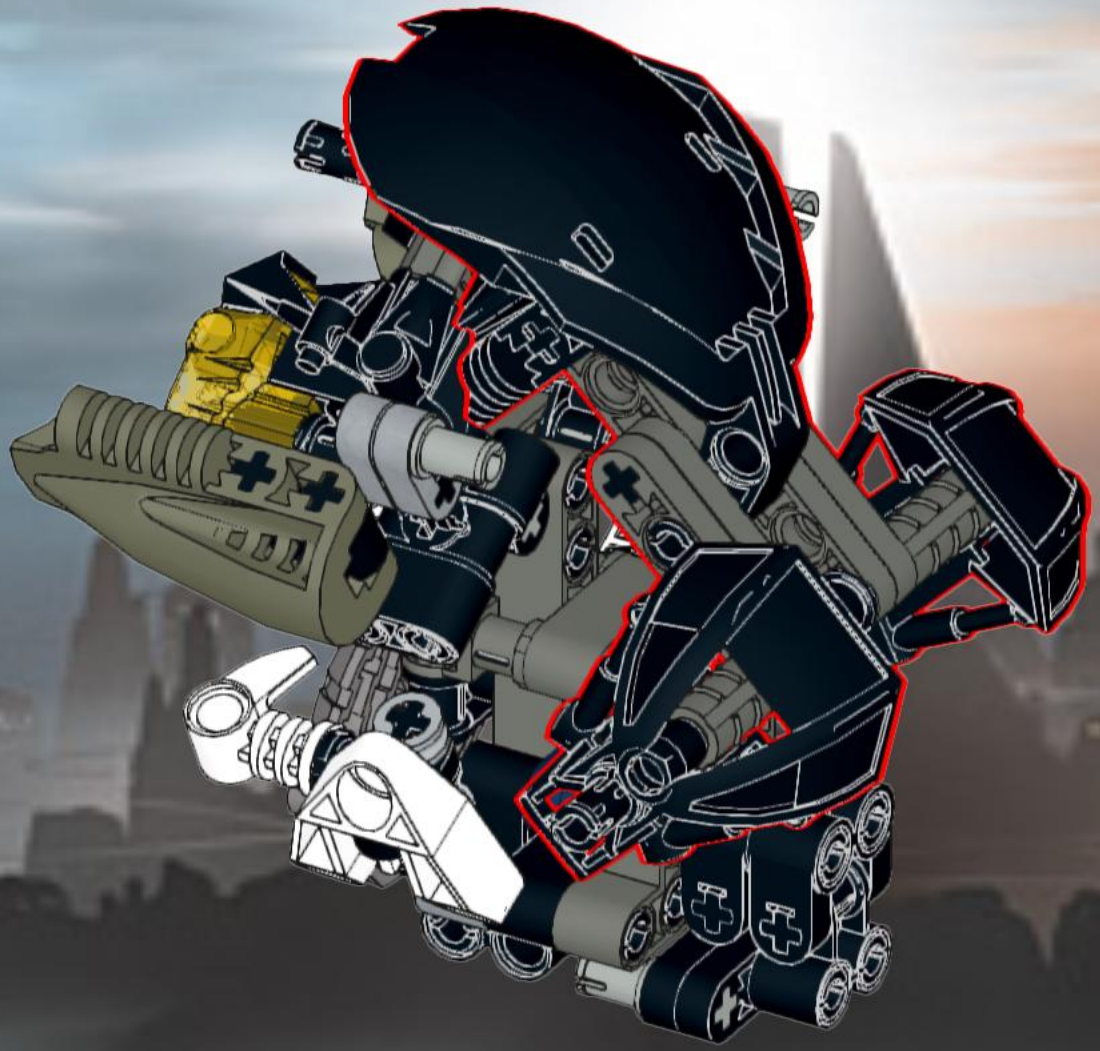

369

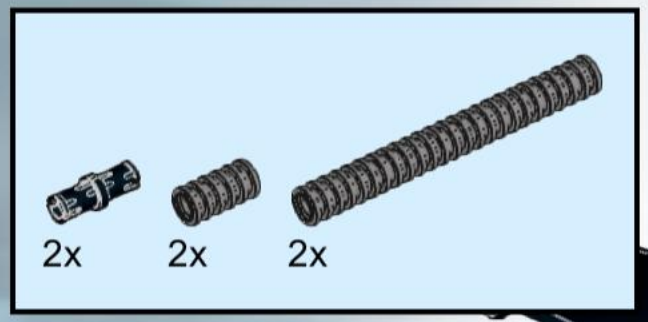

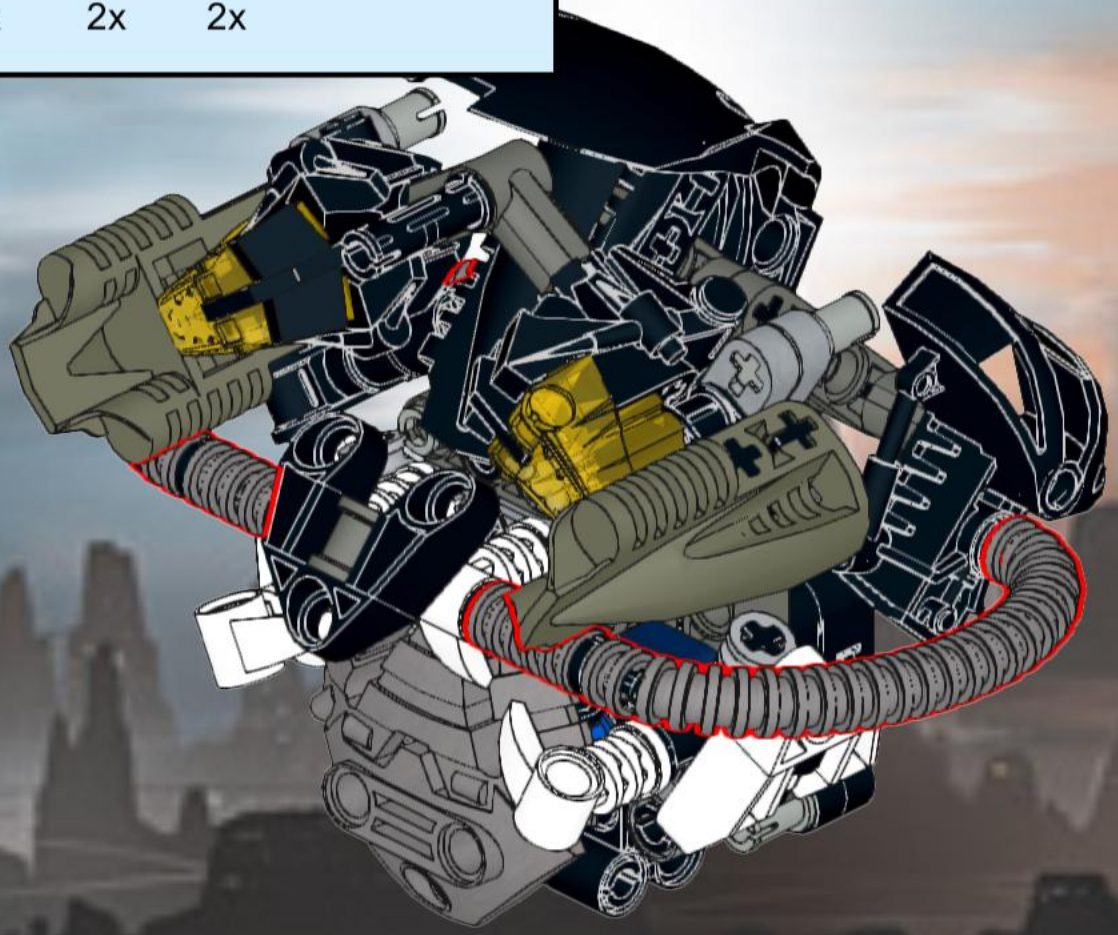

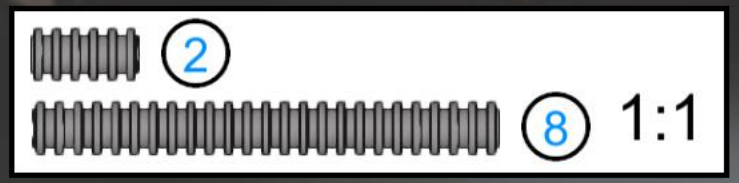

370

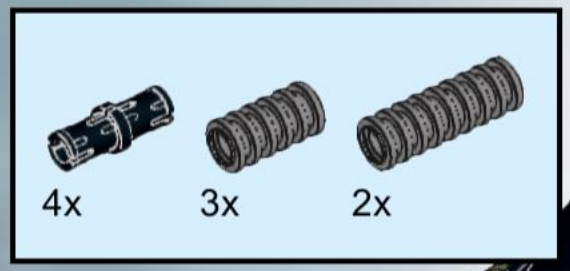

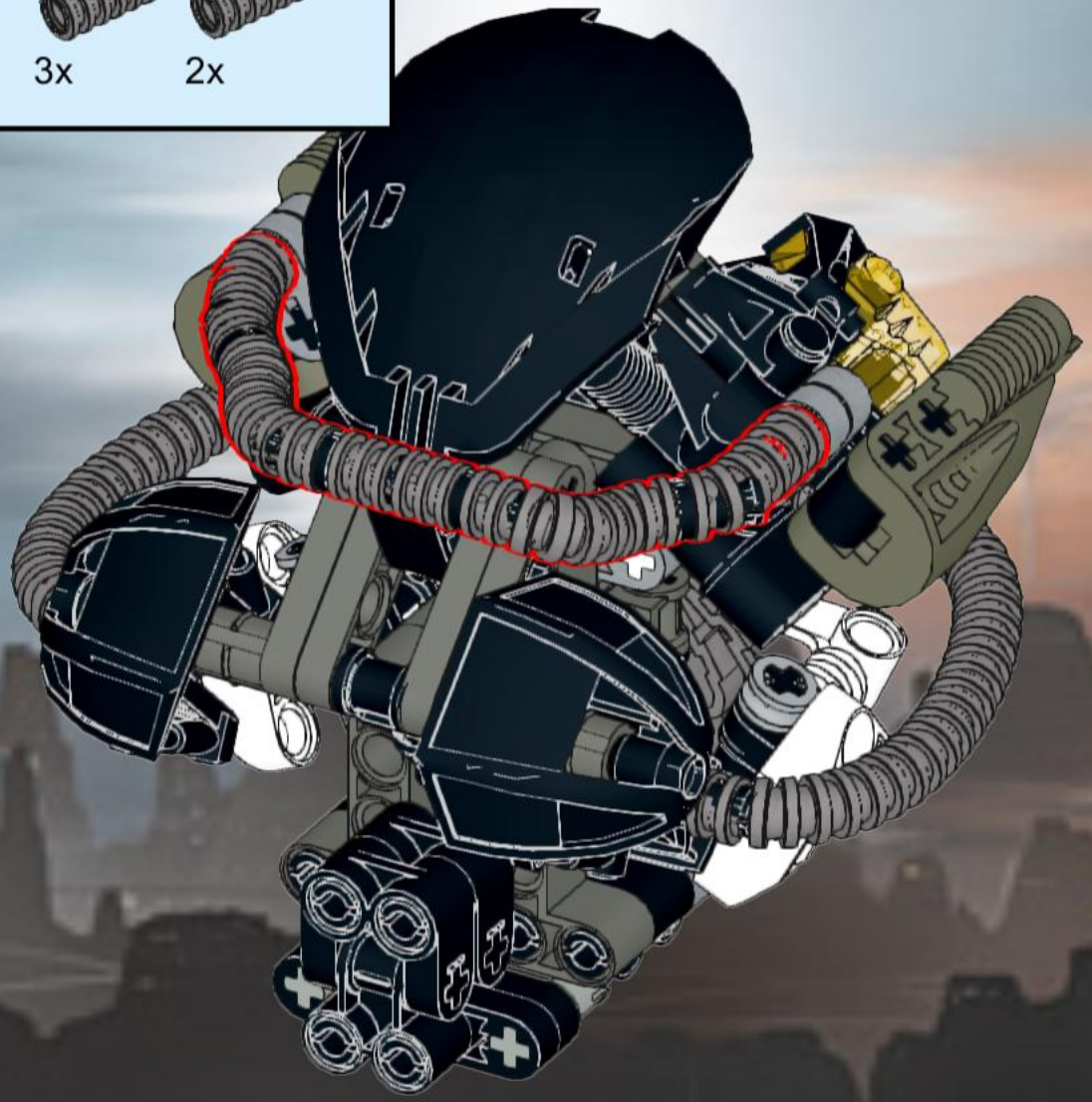

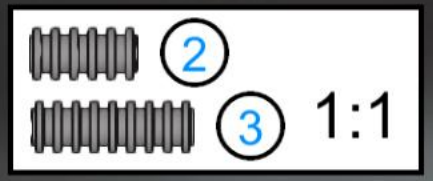

371

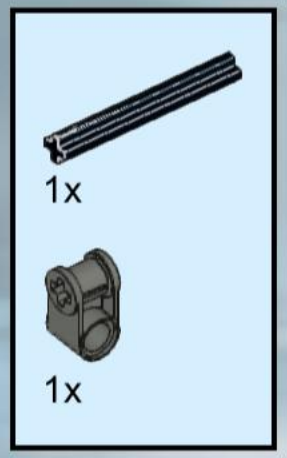

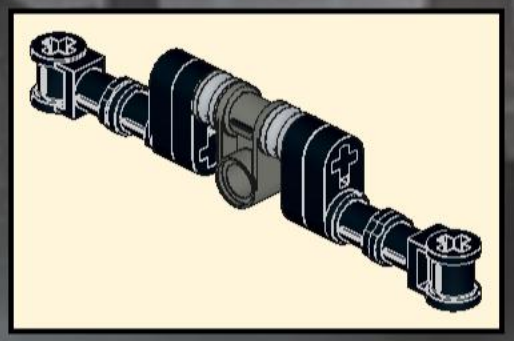

372

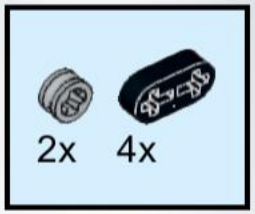

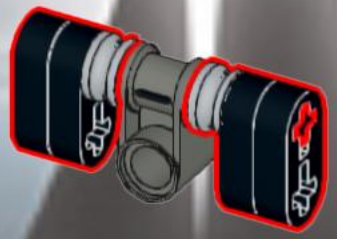

373

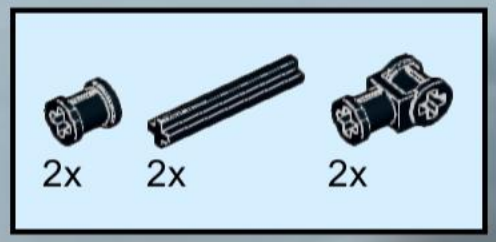

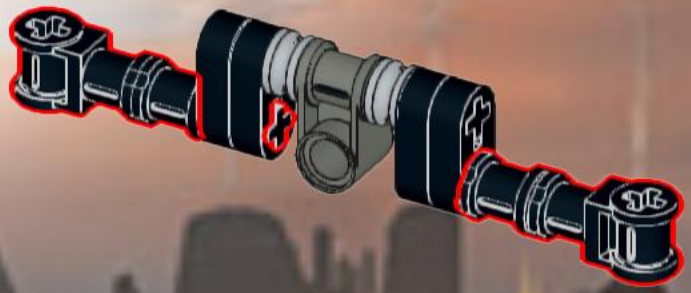

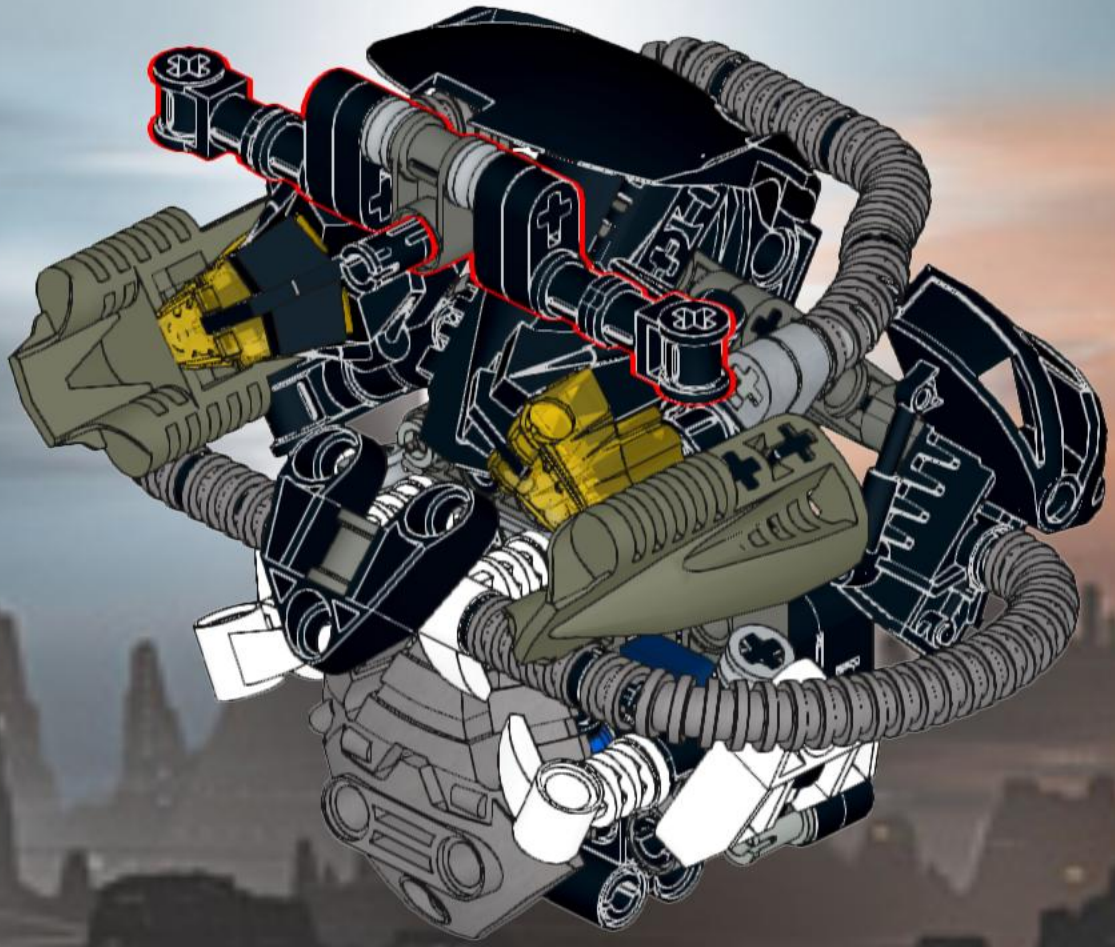

375

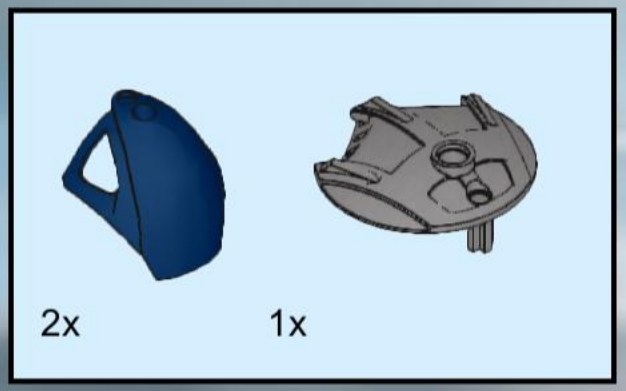

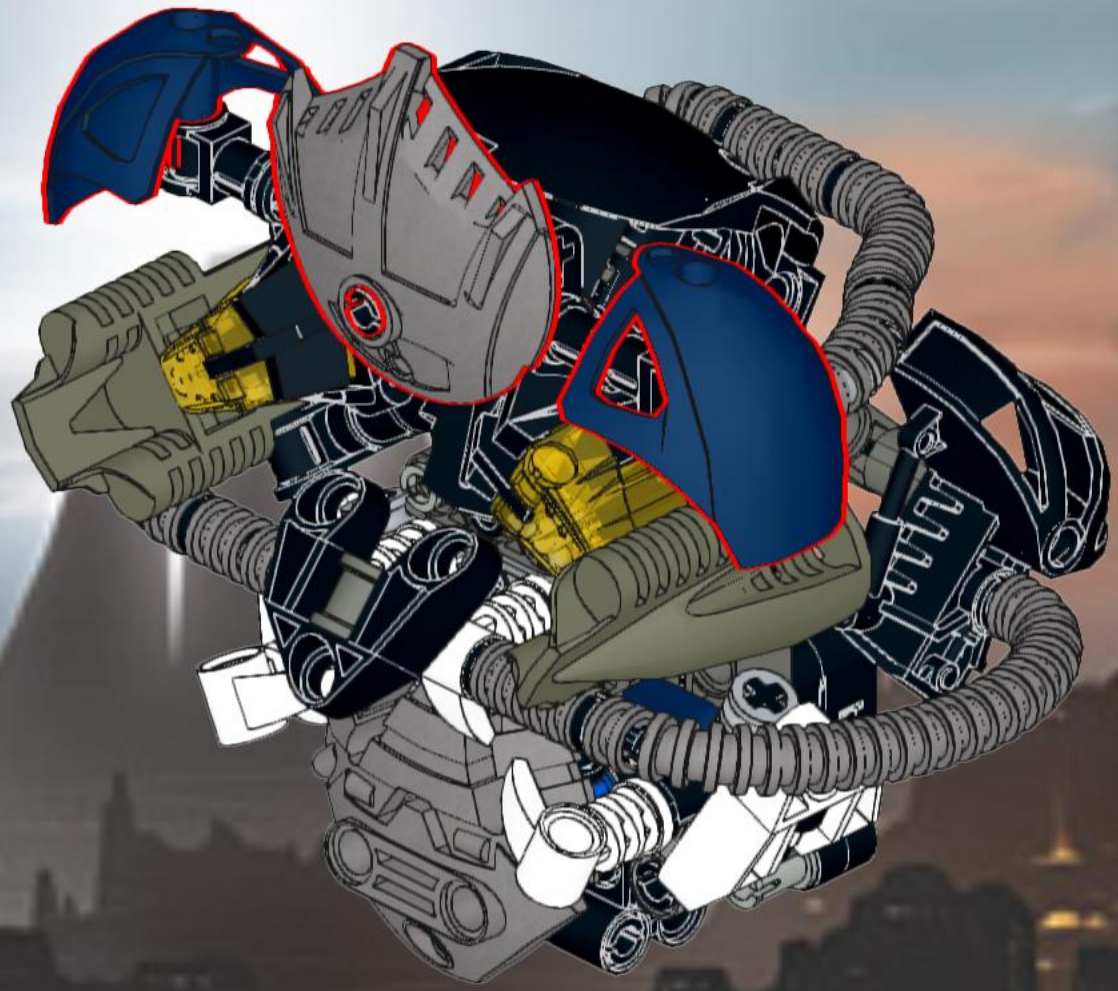

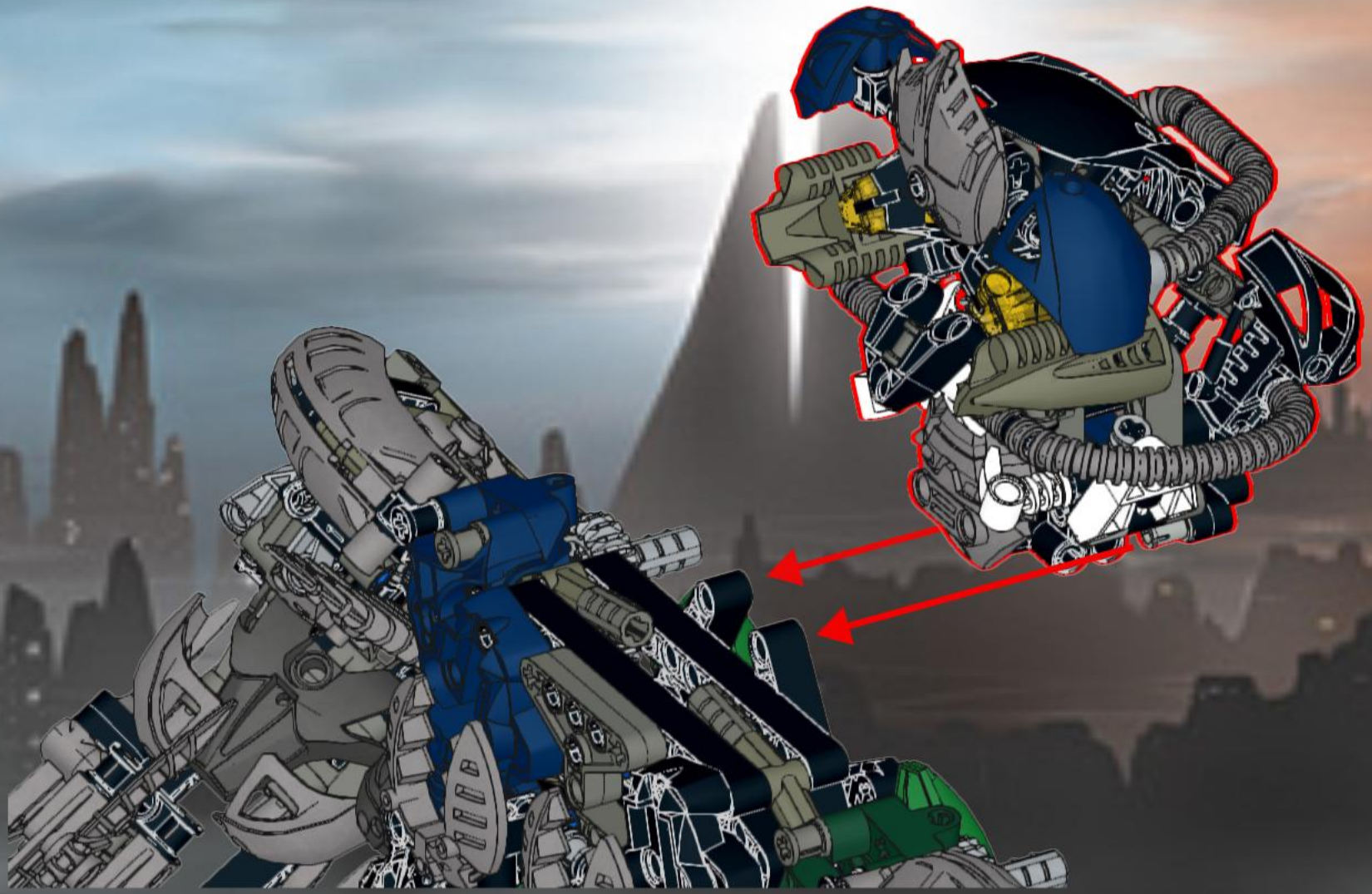

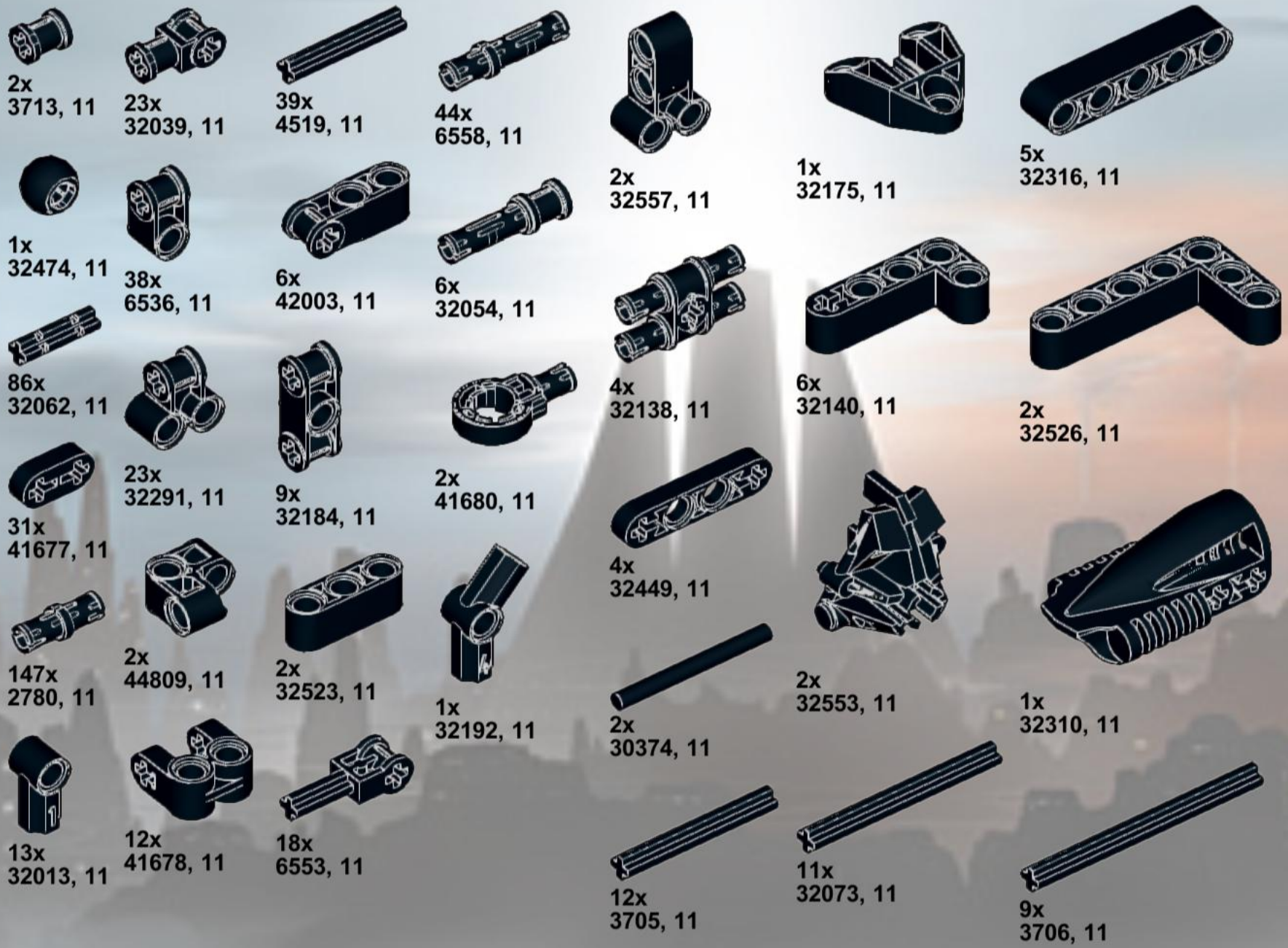
2x
3713, 11
23x
32039, 11
39x
4519, 11
44x
6558, 11
2x
32557, 11
1x
32175, 11
5x
32316, 11
1x
32474, 11
38x
6536, 11
6x
42003, 11
6x
32054, 11
86x
32062, 11
23x
32291, 11
9x
32184, 11
2x
41680, 11
4x
32138, 11
6x
32140, 11
2x
32526, 11
31x
41677, 11
4x
32449, 11
147x
2780, 11
2x
44809, 11
2x
32523, 11
1x
32192, 11
2x
30374, 11
2x
32553, 11
1x
32310, 11
13x
32013, 11
12x
41678, 11
18x
6553, 11
12x
3705, 11
11x
32073, 11
9x
3706, 11

2x
32527, 11

2x
32524, 11

2x
3707, 11

1x
41671, 11

1x
41239, 11

2x
32528, 11

4x
32475, 11

2x
41665, 11

1x
47295, 11

2x
32278, 11

2x
47310, 11

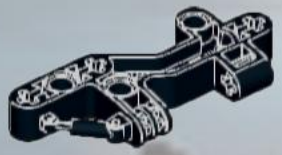

4x
41672, 11

6x
32271, 11

6x
32016, 10

2x
32307, 11

2x
32177, 11

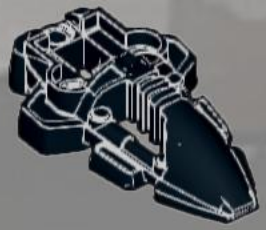

1x
44138, 11

5x
32525, 11

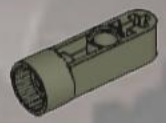

2x
41681, 10

4x
41679, 10

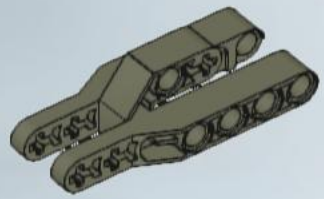

2x
32308, 10

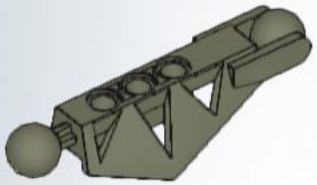

4x
45749, 10

8x
32291, 85

12x
32449, 85

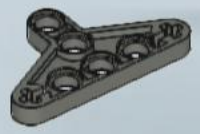

2x
2905, 85

2x
32310, 10

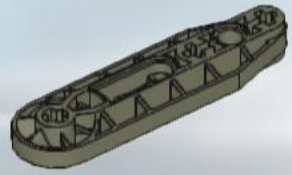

2x
32177, 10

4x
32002, 85

6x
6632, 85

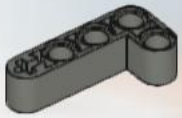

2x
32140, 85

4x
32348, 85

8x
32523, 85

1x
32316, 85

12x
32039, 85

2x
32173, 10

4x
32482, 10

2x
32054, 85

6x
32524, 85

16x
6536, 85

5x
32015, 85

2x
47300, 85

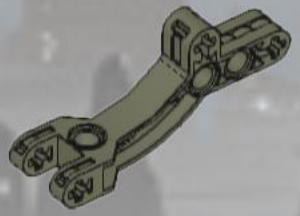

2x
44136, 10

2x
32013, 85

12x
32174, 85

6x
47296, 85

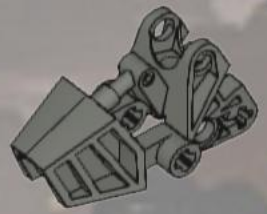

4x
32475, 85

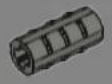

8x
6538b, 85

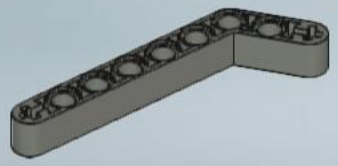

4x
32271, 85

10x
3749, 9

1x
32175, 9

26x
4265c, 86

10x
3713, 86

4x
6536, 86

6x
32270, 86

6x
4519, 86

6x
42003, 86

2x
32269, 86

1x
32175, 86

4x
42074, 1

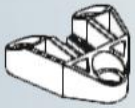

2x
32175, 1

2x
32209, 1

1x
49423, 80

3x
47298, 80

2x
47306, 80

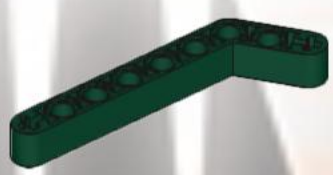

5x
32271, 80

1x
47305, 80

2x
32475, 6

2x
41665, 6

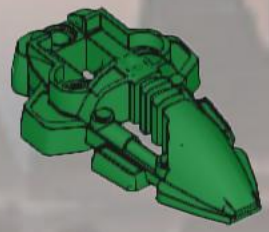

2x
44138, 6

2x
6536, 63

2x
44809, 63

2x
6632, 63

1x
49423, 63

2x
x345, 63

2x
32348, 63

2x
47298, 63

1x
47305, 63

1x
32475, 7

1x
32310, 77

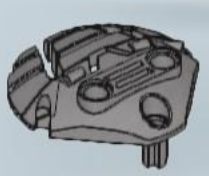

1x
41662, 95

4x
47297, 63

1x
47295, 63

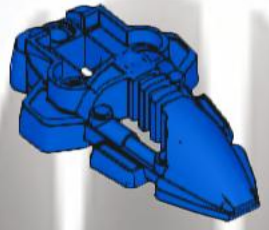

1x
44138, 7

2x
43558, 77

2x
44938, 95

1x
32271, 63

89x
43093, 7

4x
44809, 7

2x
32554, 121

2x
x345, 77

13x
78c02, 95

2x
78c03, 95

6x
x345, 95

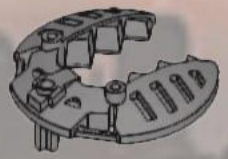

2x
44936, 95

1x
44138, 63

1x
41664a, 95

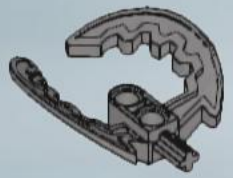

4x
44036, 95

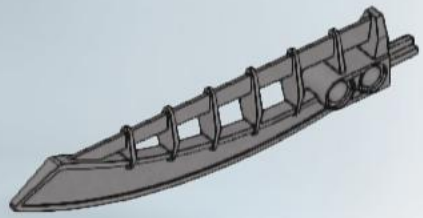

4x
44033, 95

2x
47337, 95

2x
32291, 66

2x
41678, 66

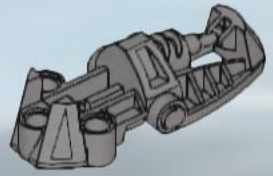

4x
47298, 95

10x
44813, 95

2x
6632, 66

4x
41677, 66

4x
32310, 66

2x
78c08, 95

2x
32013, 66

3x
78c18, 95

8x
6538b, 66

4x
44140, 95

4x
6536, 66