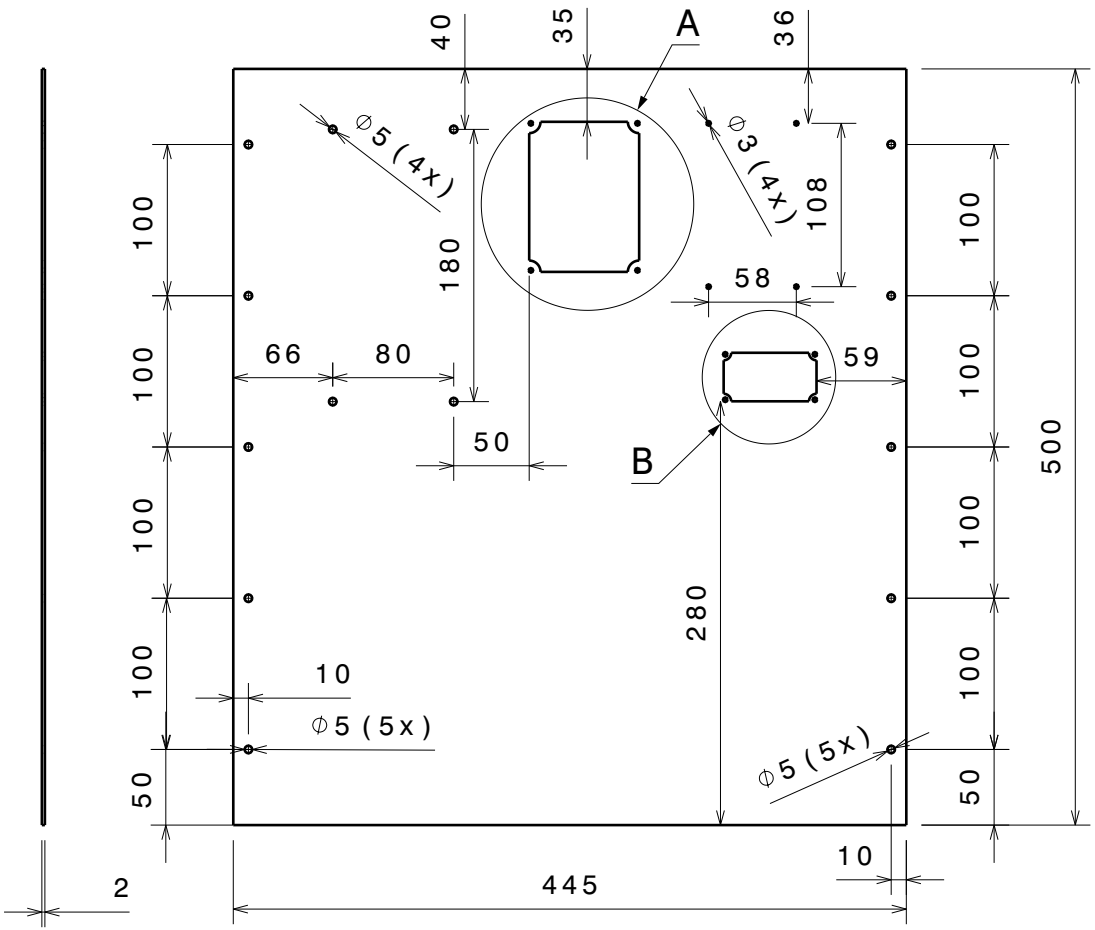

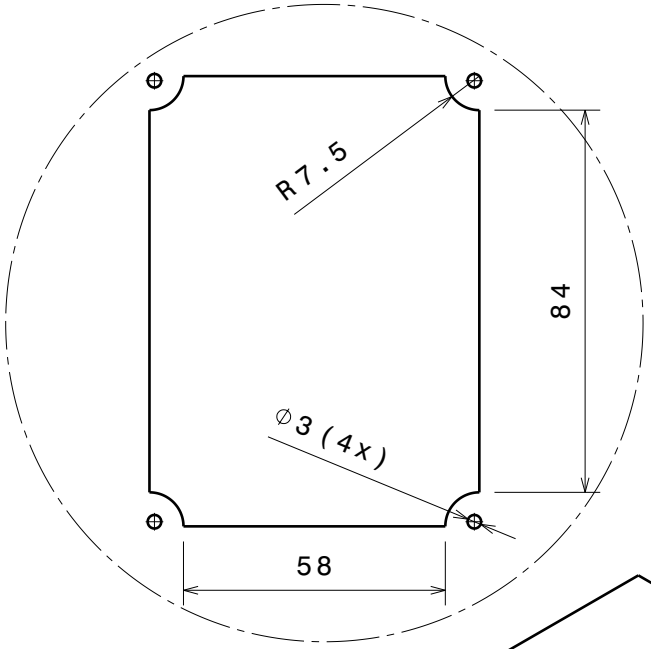

Detalhe A
Escala 3:5

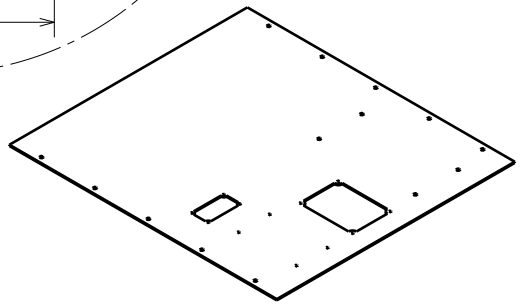

Vista Isométrica
Escala 1:10

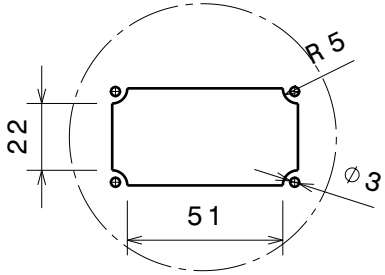

Detalhe B
Escala 2:5

Desenhado por: Marcos Paulo Data: 18/11/2020	PI2 - Pillwatcher		
Revisado por: Fabrício Data: 28/11/2020			
Folha: A4	Material: Polipropileno Homopolímero		
Escala: 1:5	Massa (kg): 0,60	Nome da peça: Centro de alimentação	Unidade: mm

I	_
H	_
G	_
F	_
E	_
D	_
C	_
B	_
A	_