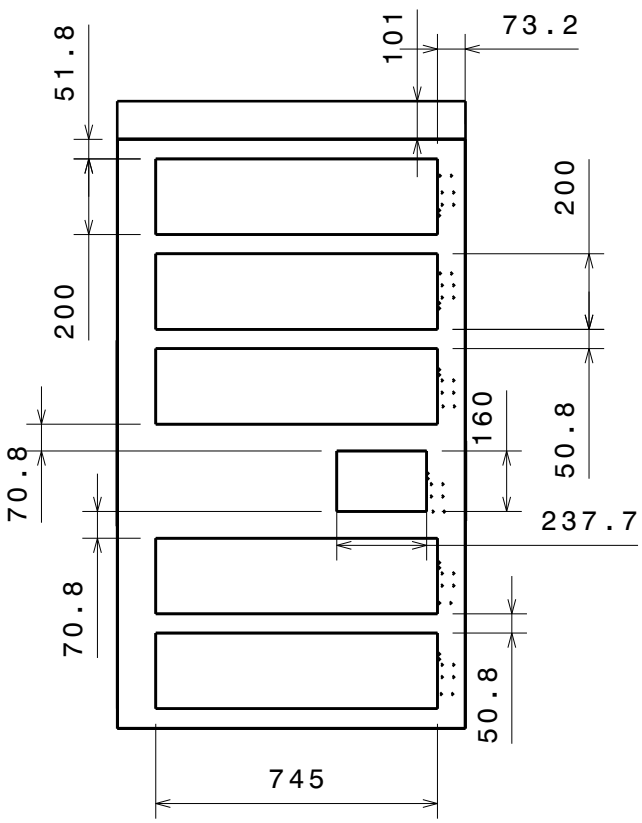

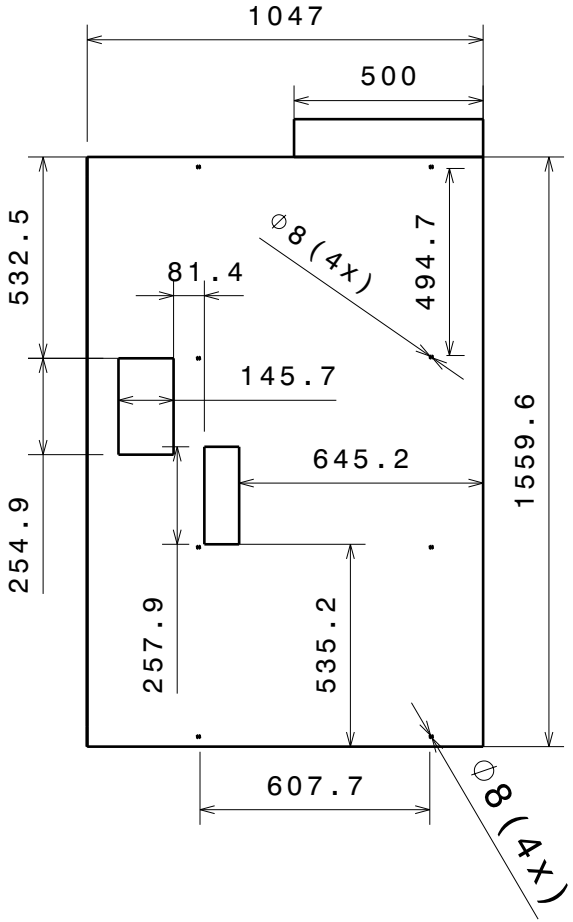

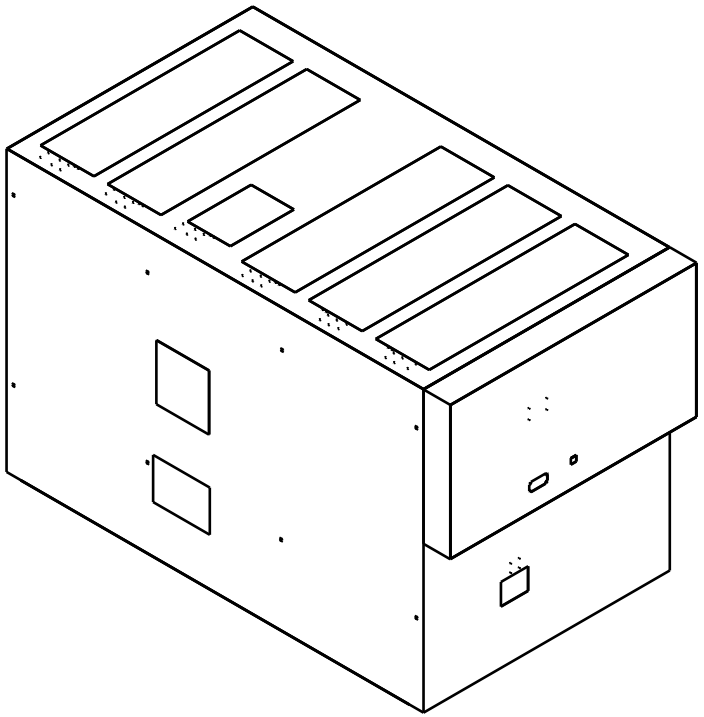

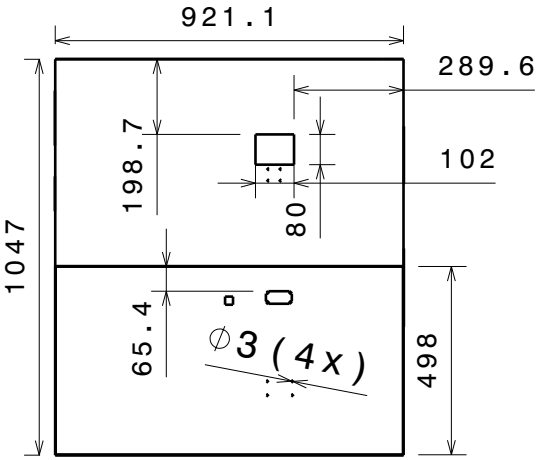

Desenhado por: Marcos Paulo Data: 06/11/2020	PI2 - Pillwatcher		
Revisado por: Fabrício Data: 06/11/2020			
Folha: A4	Material: Alumínio		
Escala: 1:20	Massa (kg): 27,61	Nome da peça: Chapas de proteção da carcaça	Unidade: mm

I	_
H	_
G	_
F	_
E	_
D	_
C	_
B	_
A	_