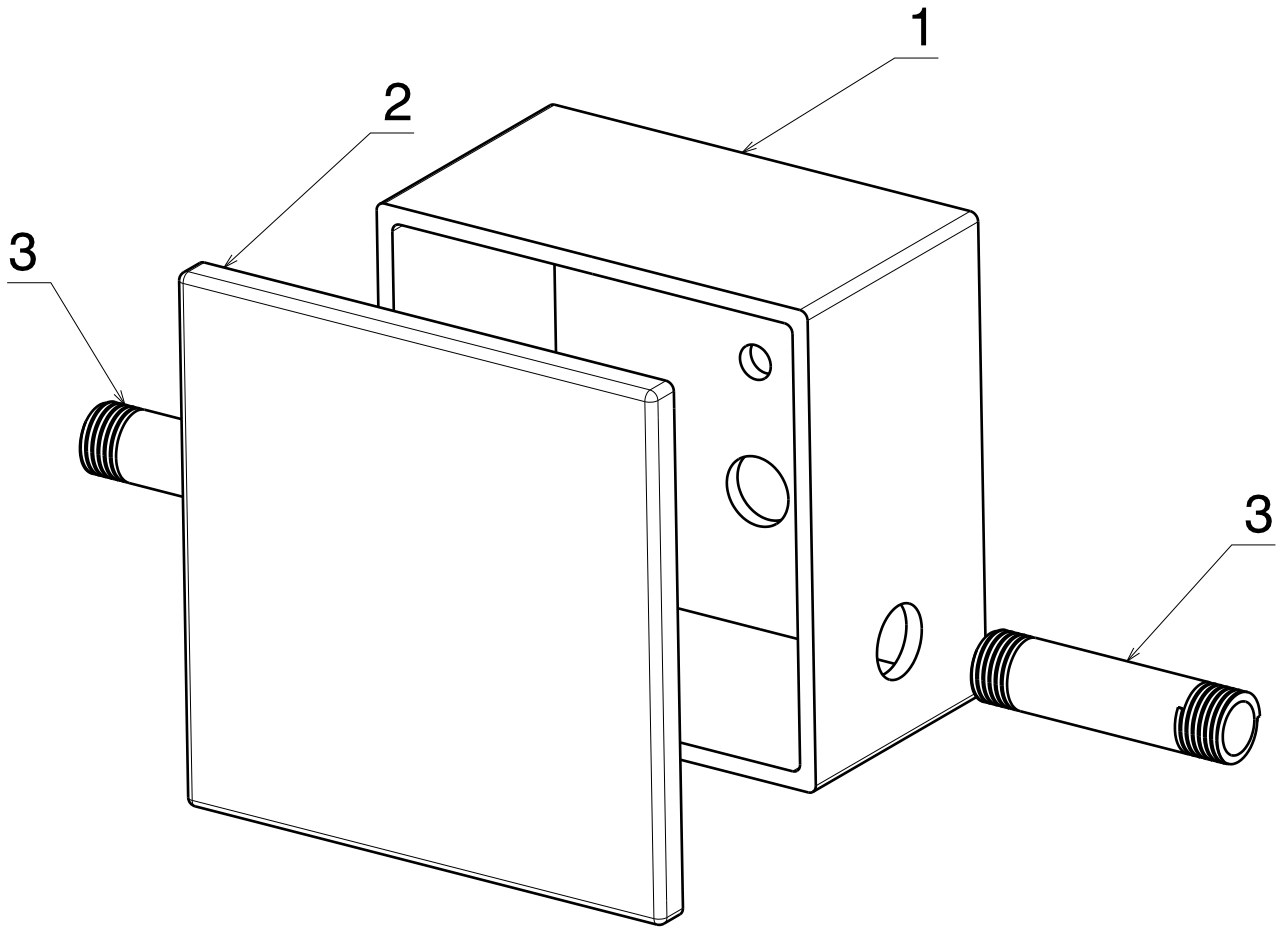

Nº do Item	Descrição
1	Caixa com furos para tubos e fiação
2	Tampa da caixa
3	Tubos de 1/2"

PROJETISTA: Hillary Carvalho
REVISOR: Pedro Santos
DATA: 07/11/2020
UNIDADE DE MEDIDA: mm
TAMANHO: A4
ESCALA: 1:2
MASSA (kg): 0,5

UNIVERSIDADE DE BRASÍLIA
FACULDADE DO GAMA
PROJETO INTEGRADOR DE ENGENHARIA 2

PROJETO: AGRICULTURA DE PRECISÃO PARA VITICULTURA

PEÇA: CAIXA PROTETORA DA VÁLVULA SOLENOIDE

FOLHA: 17/23

I	_
H	_
G	_
F	_
E	_
D	_
C	_
B	_
A	_

Em dúvida, pergunte ao projetista.