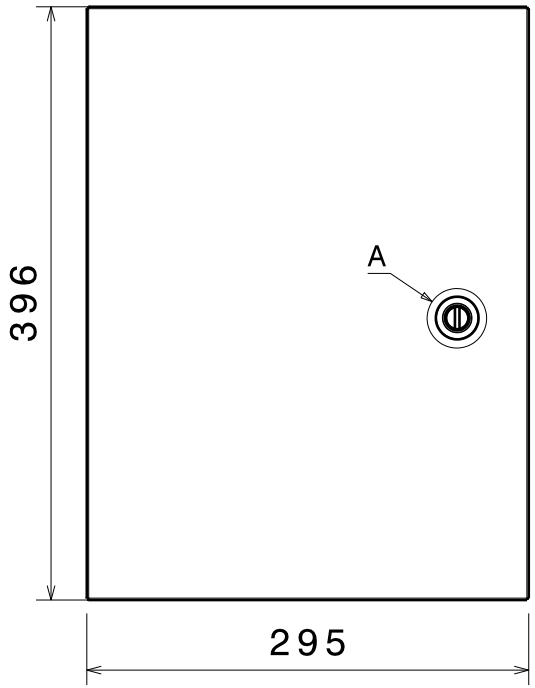

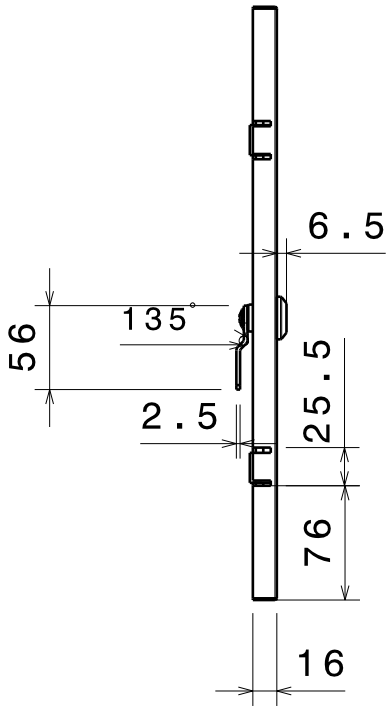

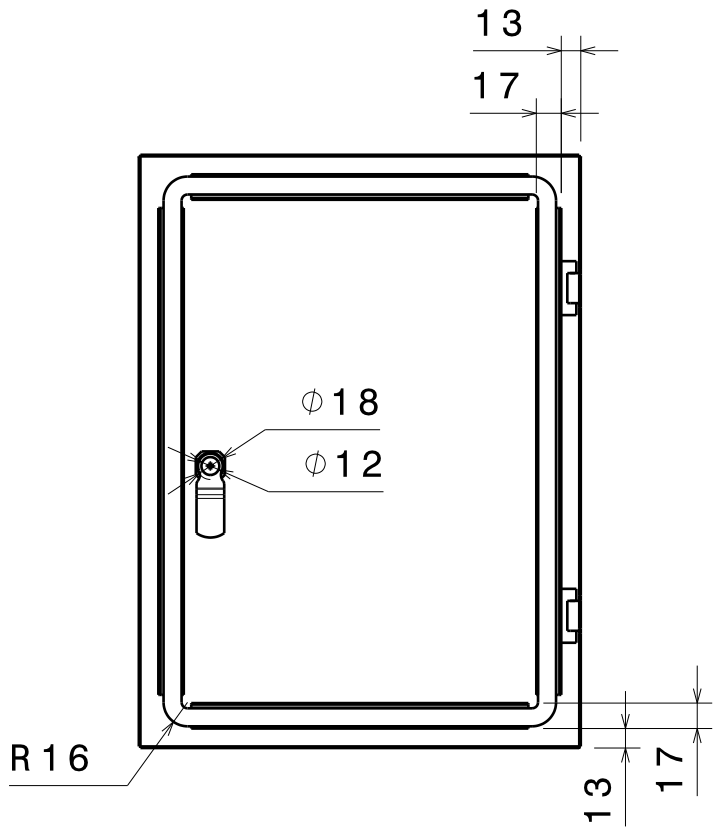

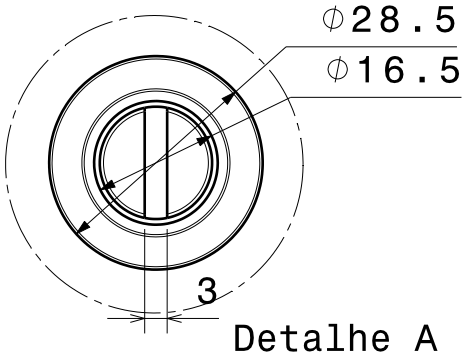

Detalhe A
Escala: 1:1

PROJETISTA: Hillary Carvalho REVISOR: Pedro Santos	UNIVERSIDADE DE BRASÍLIA FACULDADE DO GAMA PROJETO INTEGRADOR DE ENGENHARIA 2
DATA: 07/11/2020 UNIDADE DE MEDIDA: mm	
TAMANHO: A4	PROJETO: AGRICULTURA DE PRECISÃO PARA VITICULTURA
ESCALA: 1:5 / MASSA (kg): 1,7	PEÇA: PORTA DO GABINETE COM TRANCA / FOLHA: 16/23

Em dúvida, pergunte ao projetista.

I	_
H	_
G	_
F	_
E	_
D	_
C	_
B	_
A	_