31638-3763010ДС

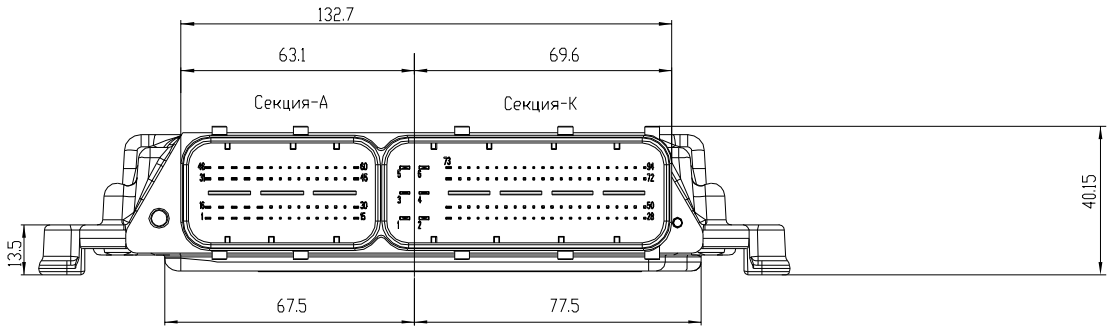

A (2:1)

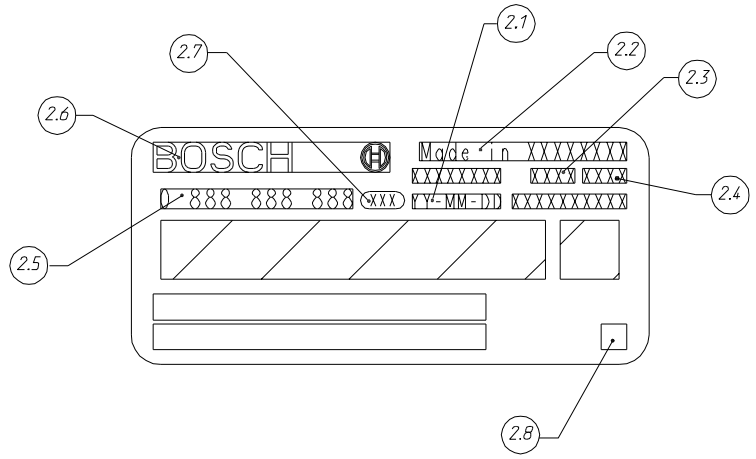

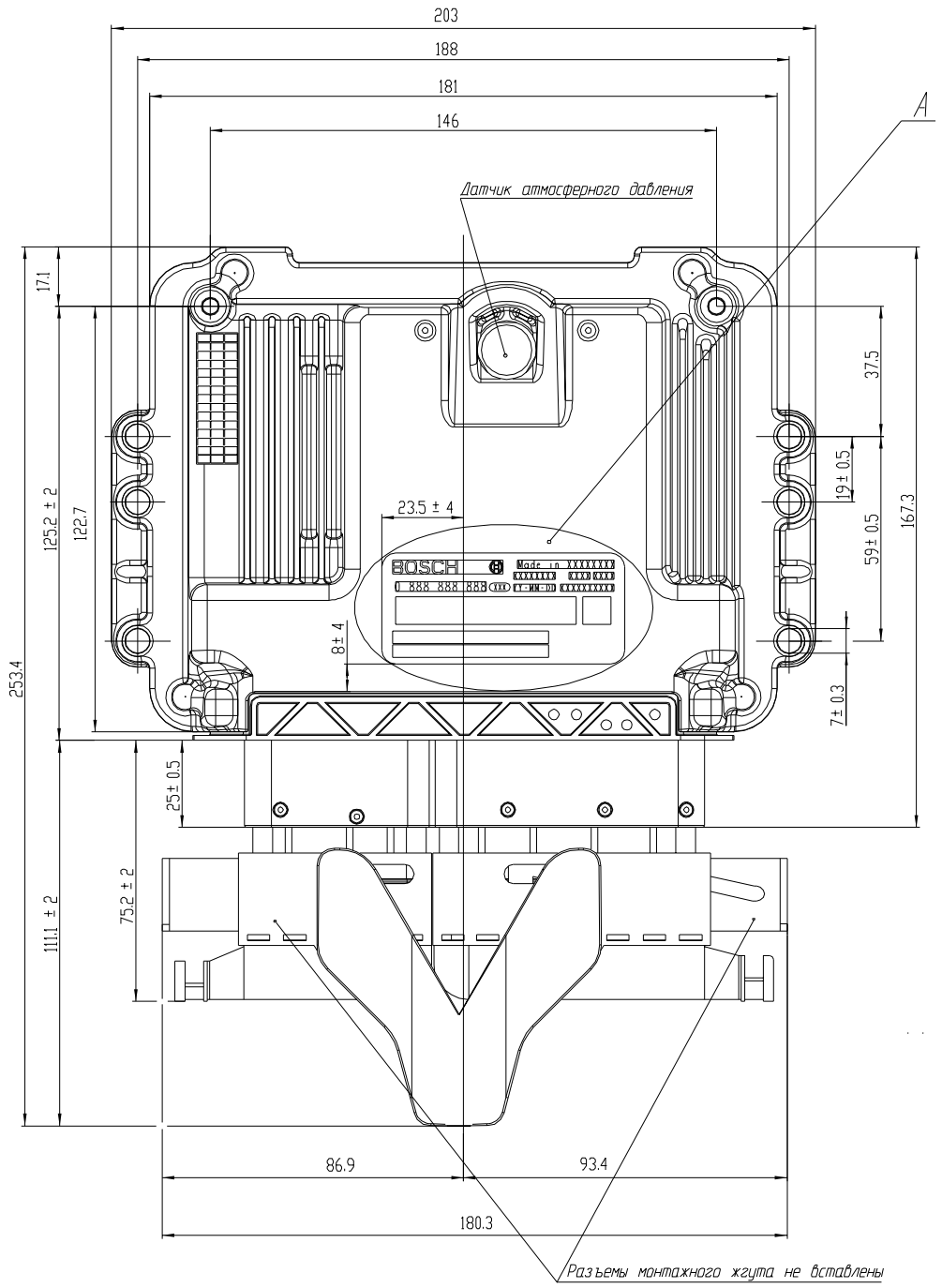

1.*Размеры для справок.

2.Маркировка:

2.1 Дата изготовления (год, месяц, число);

2.2 Страна-изготовитель;

2.3 Номер испытательного оборудования;

2.4 Порядковый номер;

2.5 Номер детали;

2.6 Символика фирмы;

2.7 Код предприятия.

2.8 Обозначение гарантии

3.Не допускается вибрация блока в автомобиле.

4.Допустимый предел давления на поверхность в зоне фиксации-10Н/мм.²

5.Жгут проводов, подходящий к блоку управления двигателем, должен быть закреплен таким образом, чтобы частота вибрации жгута совпадала с частотой вибрации блока (точки их крепления должны быть на одной детали). Точка крепления жгута должна быть на расстоянии не более 150 мм от блока.

6.Уплотнительный элемент датчика атмосферного давления не допускается подвергать постоянному воздействию воды или водяной струи.

7.Разъем монтажного жгута не входит в комплект поставки и должен быть заказан отдельно.

				31638-3763010ДС				
Изм.	Лист	N докум.	Подп.	Дата	Контроллер EDC16C39-1 (ЗМЗ-51432)	Лит.	Масса	Масшт.
Разраб.						0₁	0.69	1:1
Пров.					Справочный документ	Лист	Листов 1	
Т.контр.								
Нач.отд.								
Н.контр.								
Утв.						Формат А1		

Справочный N 0 281 018 675

Первичное применение

Инв.N подл. | Подпись и дата | Взамен инв.N | Инв.N дубл. | Подпись и дата