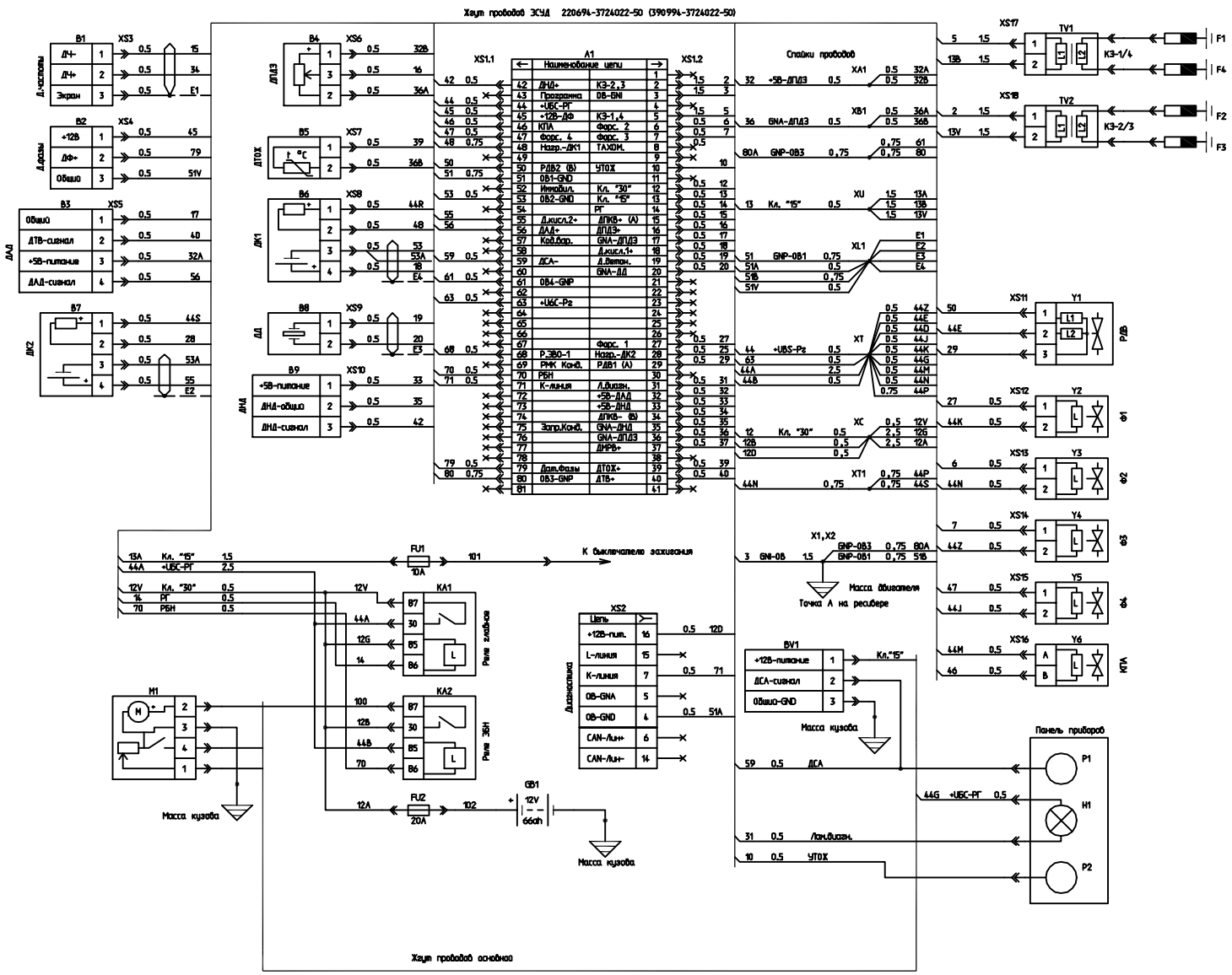

Обозн.	Наименование	Кол.	Примечание
	Компоненты ЭСУД		
A1	Блок управления M10.3 574.3763000 220694-3763011	1	Евро-3
B1	Датчик частоты 23.3847	1	
B2	Датчик фазы 406.3847	1	
B3	Датчик абсолютного давления ATPTSNSR-0239	1	SIEMENS
B4	Датчик положения дросс. заслонки ДПДЗ-01	1	
B5	Датчик температуры ОЖ 234.3828	1	
B6,B7	Датчик кислорода OSP+ 25.368889	2	DELPHI
B8	Датчик детонации 18.3855 или 6T-305	1	
B9	Датчик неровной дороги 28.3855 (25.3855)	1	
TV1,TV2	Катушка зажигания двухвыводная 405.3705	2	
Y1	Регулятор добавочного воздуха РХХ-60	1	
Y2-Y5	Форсунка электромагнитная DEKA-10	4	SIEMENS
Y6	Клапан продувки абсорбера 2112-1164200-02	1	
	Компоненты общего электрооборудования		
P1	Спидометр электронный 853.3802	1	
P2	Указатель температуры ОЖ 39.3807	1	
F1-F4	Свеча зажигания WR7BC 0242235522	4	BOSCH
FU1,FU2	Предохранитель плавкий штыревой	2	
GB1	Батарея аккумуляторная	1	
H1	Лампа диагностики двигателя	1	
KA1,KA2	Реле электромагнитное 90.3747-10	2	
M1	Модуль электробензонасоса 3741-1139020	1	
BV1	Датчик скорости автомобиля 343.3843	1	