3163-3538015 Э4

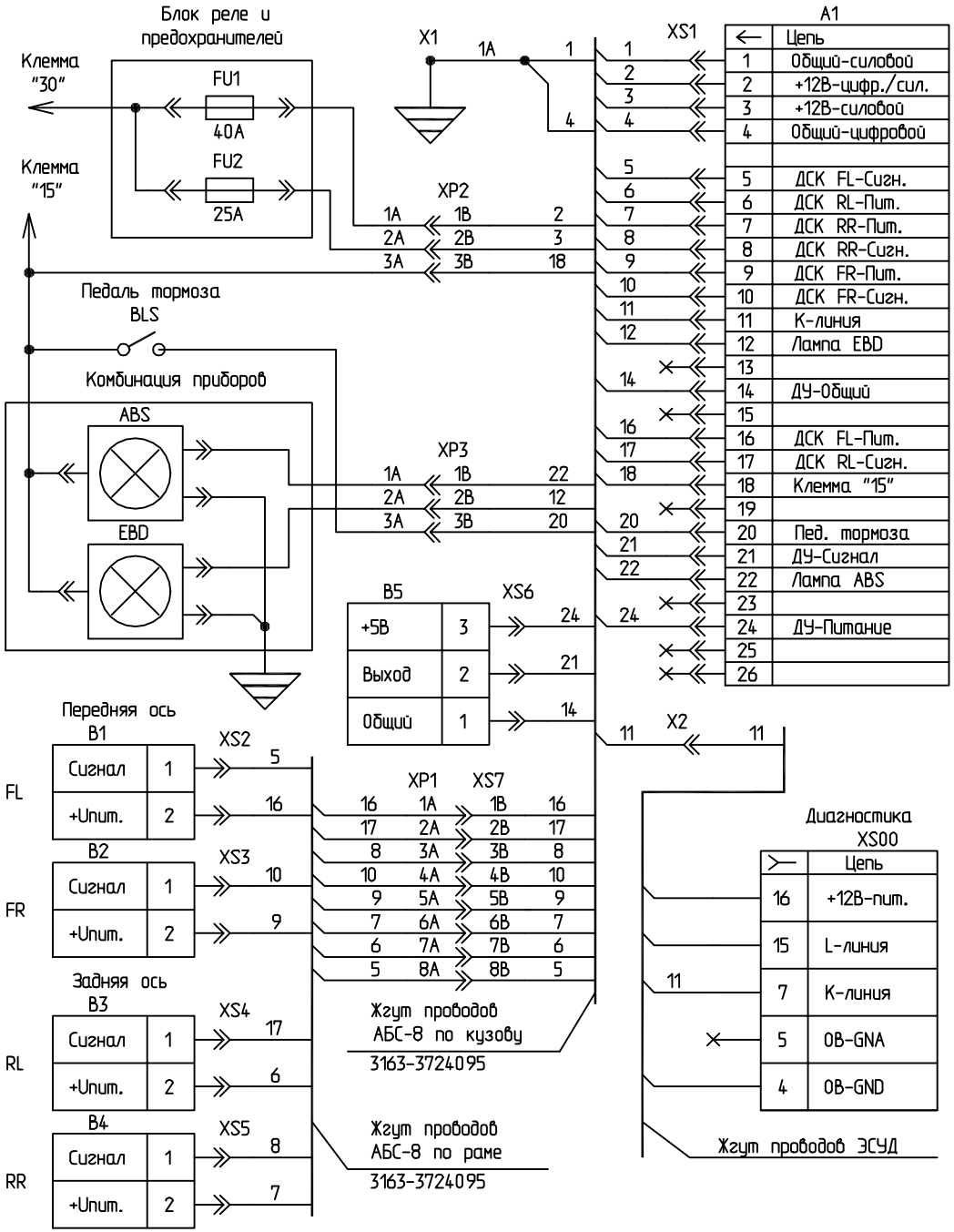

←	Цепь
1	Общий-силовой
2	+12В-цифр./сил.
3	+12В-силовой
4	Общий-цифровой
5	ДСК FL-Сигн.
6	ДСК RL-Пит.
7	ДСК RR-Пит.
8	ДСК RR-Сигн.
9	ДСК FR-Пит.
10	ДСК FR-Сигн.
11	К-линия
12	Лампа EBD
13	
14	ДУ-Общий
15	
16	ДСК FL-Пит.
17	ДСК RL-Сигн.
18	Клемма "15"
19	
20	Пед. тормоза
21	ДУ-Сигнал
22	Лампа ABS
23	
24	ДУ-Питание
25	
26	

Обозн.	Наименование	Кол.	Примечание
	Компоненты системы АбС-8.0		
A1	Гидромодулятор 0265231023 (3163-3538015)	1	BOSCH
B1,B2	Датчик скорости передний		
	0265007799 (3163-3843110)	2	BOSCH
B3,B4	Датчик скорости задний		
	0265007800 (3163-3843112)	2	BOSCH
B5	Датчик ускорения 0265005146(3163-3859010)	1	BOSCH
ABS	Лампа неисправности системы АбС	1	
EBD	Лампа неисправности гидромодулятора	1	
BLS	Датчик педали тормоза	1	
	Соединители электрические АБС-8.0		
X1	Наконечник Ф8,5 1/04057-04	1	
X2	Колодка гнездовая AMP 282079-2	1	
	Контакт гнездовой AMP 282110-1	1	
XS1	Колодка 26-гнездовая BOSCH 1 928 404 406	1	
	Контакт гнездовой AMP 1-968859-1	4	
	Контакт гнездовой BOSCH 1 928 498 014	16	
	Корпус BOSCH 1 928 404 797	1	
XS2-	Колодка 2-гнездовая AMP 1-967644-1	4	
-XS5	Контакт гнездовой AMP 0-928999-1	8	
XS6	Колодка 3-гнездовая AMP 282191-1	1	
	Контакт гнездовой AMP 929939-3	3	
XS7	Колодка 8-гнездовая DELPHI 15326654	1	
	Контакт гнездовой DELPHI 15304718	8	
XP1	Колодка 8-штыревая DELPHI 15326655	1	
	Контакт штыревой DELPHI 15304730	8	
XP2,XP3	Колодка 3-штыревая DELPHI 15300003	2	
	Контакт штыревой DELPHI 12048159	4	
	Контакт штыревой DELPHI 12048254	2	

Изм	Лист	N докум	Подп	Дата
Разраб				
Пров.				
Нач.КО				
Нконтр				
Утв.				

3163-3538015 Э4

Система АБС-8.0 для УАЗ-3163

Схема электрическая соединений

Лит	Масса	Масшт
Лист	Листов 1	

ABS8-s1.sch

Формат А3