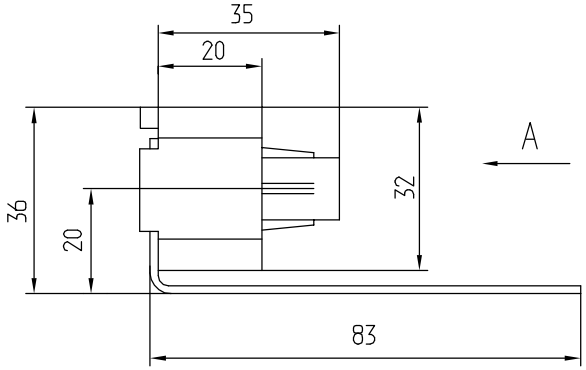

A (1:1)

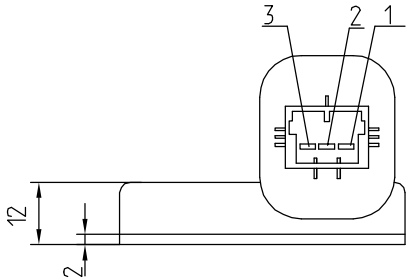

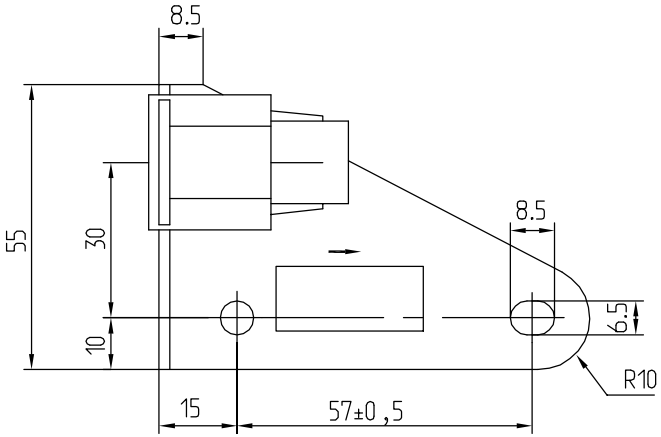

Адресация соединителя:

3 - Масса.
2 - Напряжение на выходе.
1 - Питающее напряжение 5V.

Изм	Лист	№ докум	Подп	Дата	Датчик ускорения Справочный документ	Литер	Масса	Масшт
Разраб.						O_1		1:1
Пров.						Лист	Листов 1	
Т.контр.								
Нач.отд								
Н.контр.								
Утв.								

Копировал

Формат А3

Перв. примен.

Справ. №

Подпись и дата

Инв. №дубл.

Взам.инв. №

Подпись и дата

Инв. №подл.