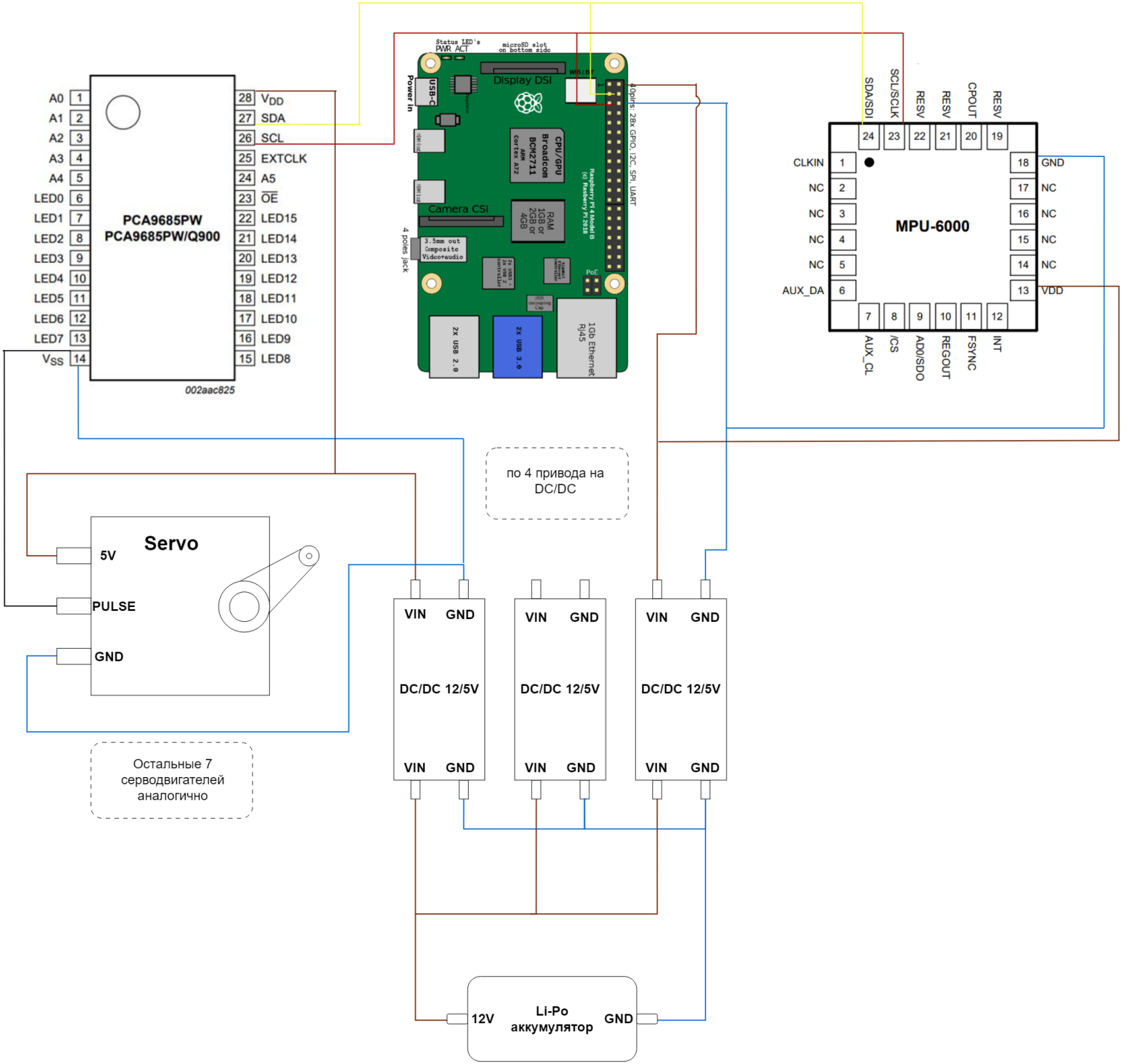ПРИЛОЖЕНИЕ Б