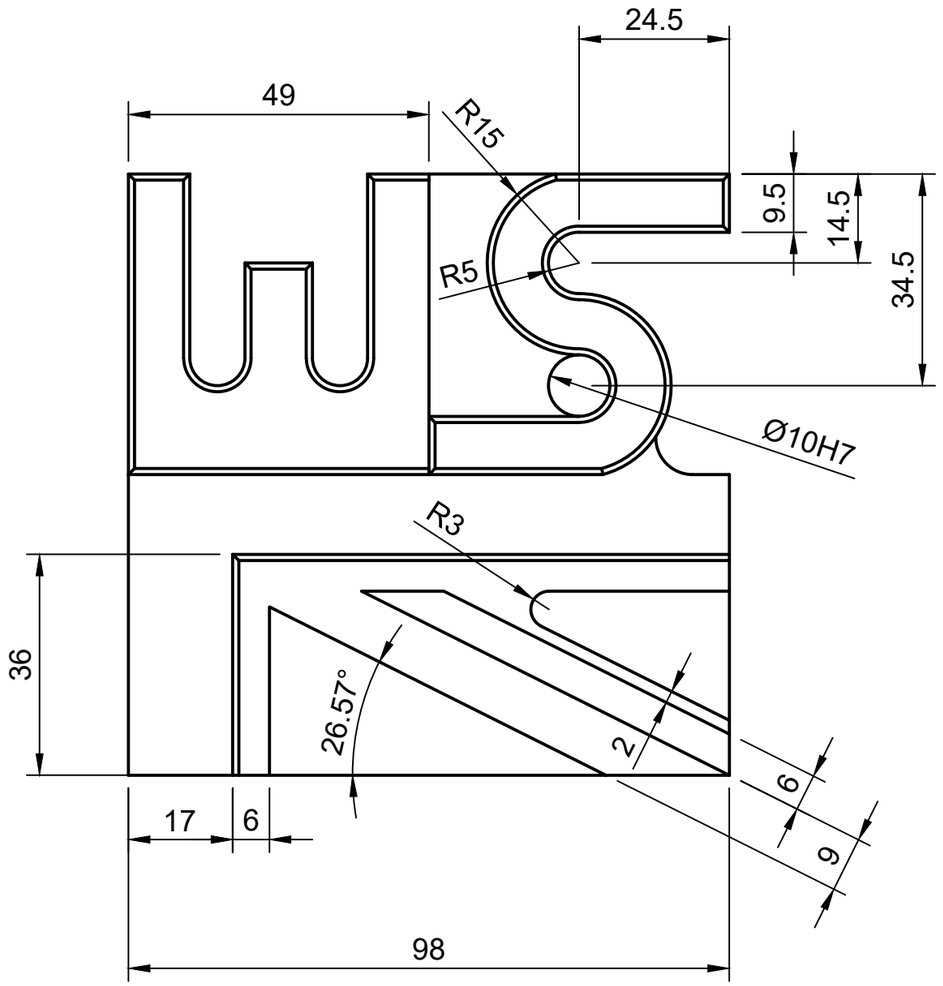

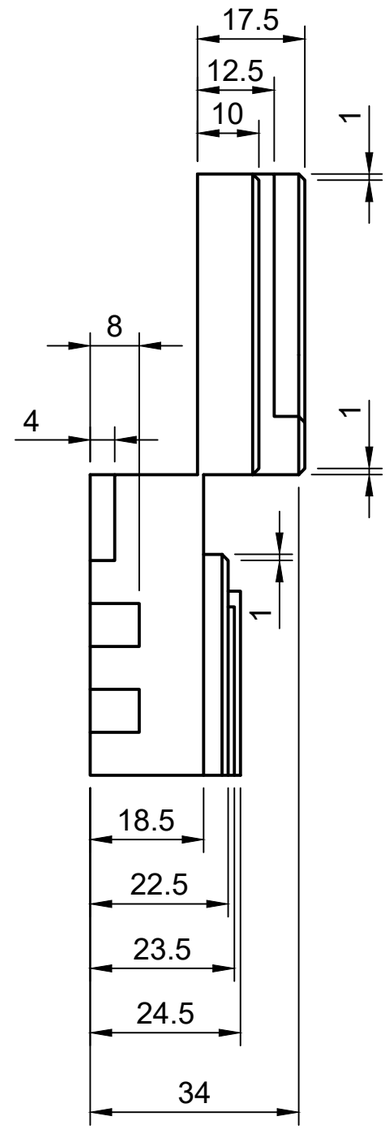

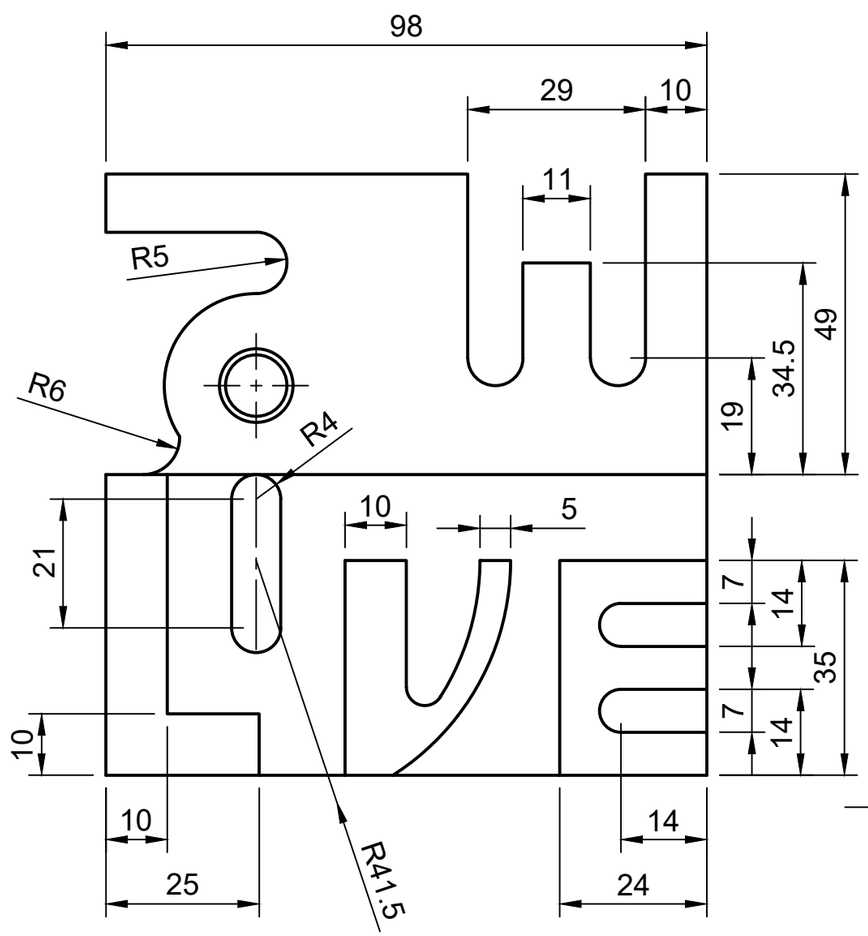

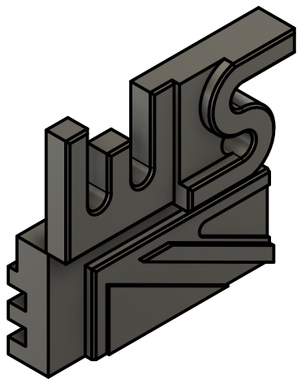

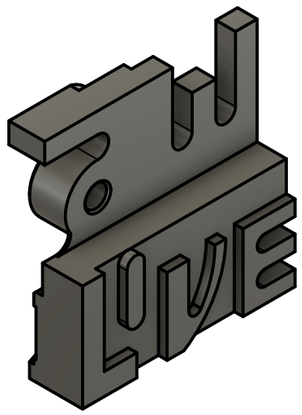

Dept.	Technical reference	Created by Pawel Schefler 2025	Approved by
Rysunek techniczny wygenerowany automatycznie z modelu 3D		Document type	Document status
		Title Fusion	DWG No.
			Rev. / Date of issue / Sheet 1/1