11

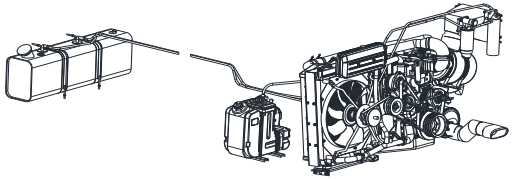

ĐỘNG CƠ

12

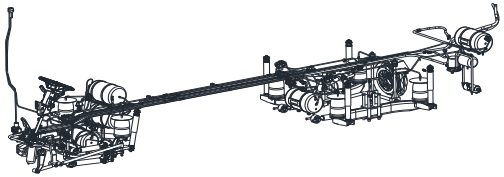

CÁC HỆ THỐNG CHỨC NĂNG GẦM XE

13

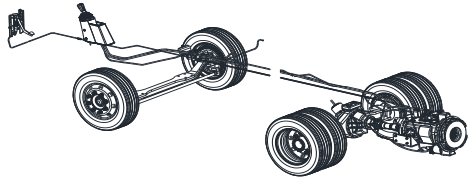

HỆ THỐNG TRUYỀN LỰC

KHUNG GẦM - 1

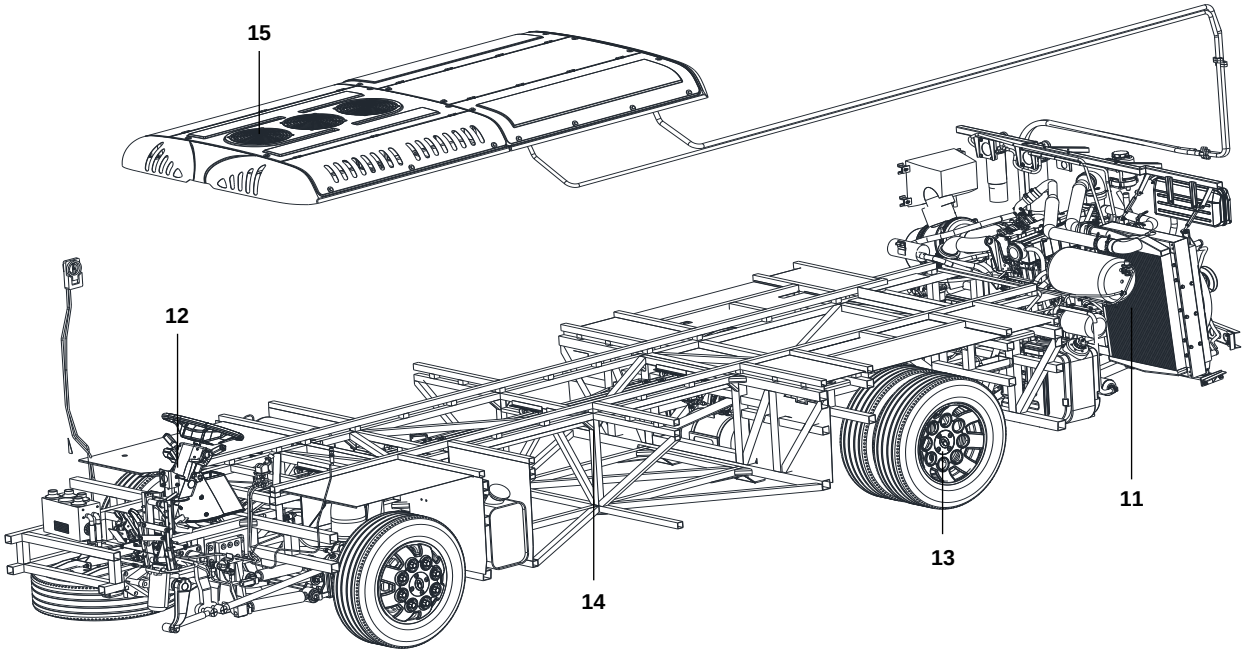

14

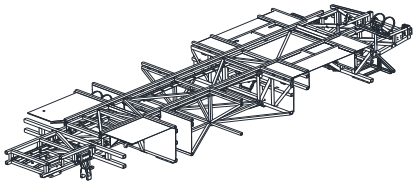

KHUNG CHASSIS

15

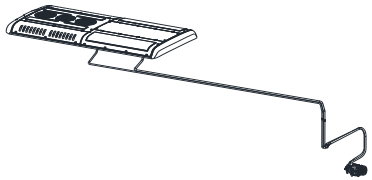

HỆ THỐNG ĐIỀU HÒA

111	112	113
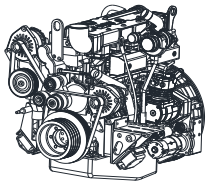	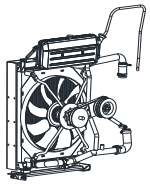	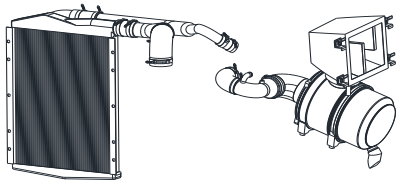
THÂN ĐỘNG CƠ	HỆ THỐNG LÀM MÁT ĐỘNG CƠ	HỆ THỐNG KHÍ NẠP

ĐỘNG CƠ - 11

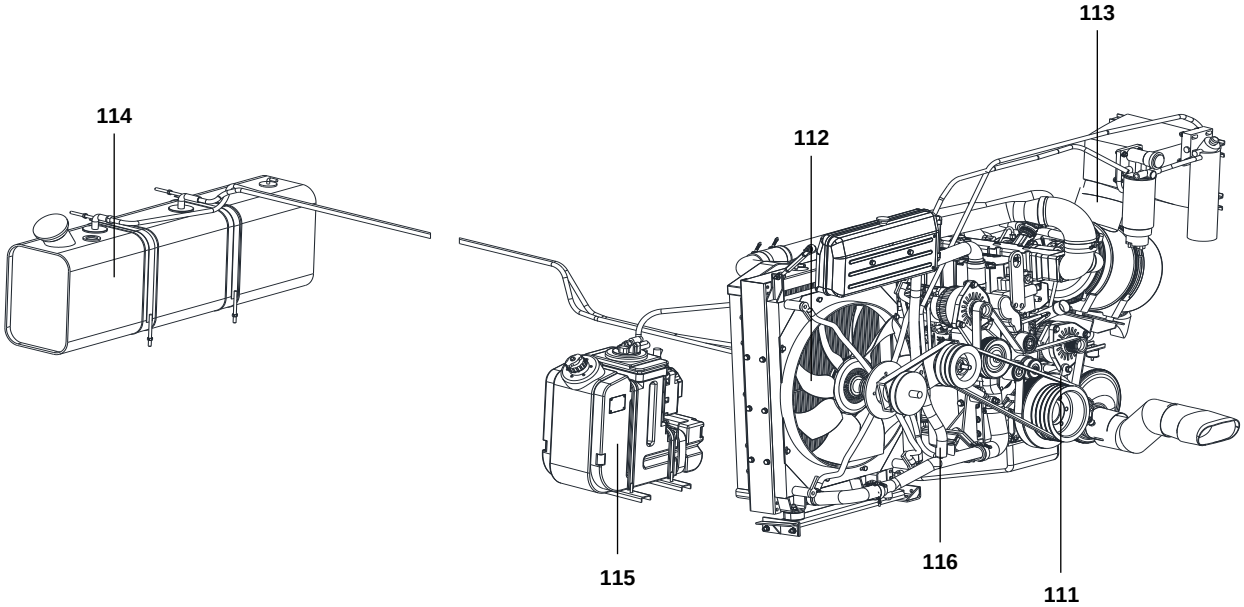

114	115	116
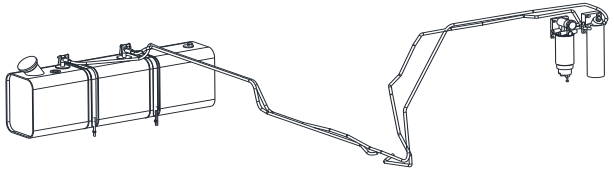	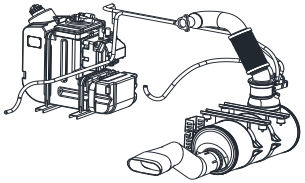	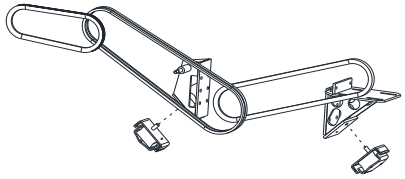
HỆ THỐNG NHIÊN LIỆU	HỆ THỐNG KHÍ XẢ	CHI TIẾT RỜI

111	THÂN ĐỘNG CƠ	STT	MÃ SỐ CHI TIẾT	SL	TÊN CHI TIẾT	GHI CHÚ	THÔNG TIN CHI TIẾT
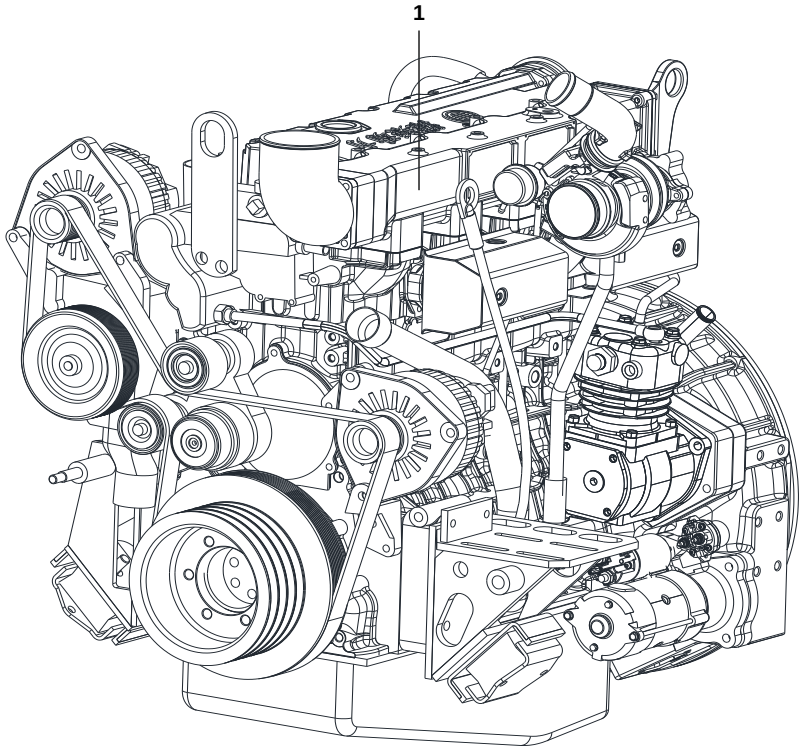		1	WP5.200E41	1	ĐỘNG CƠ		

1121	1122	1123
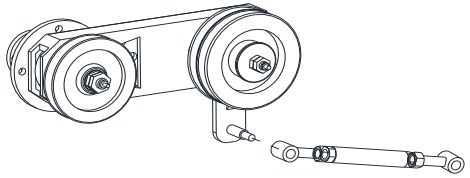	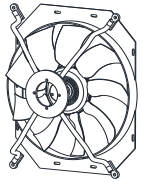	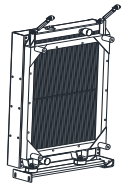
BỘ TRUYỀN ĐỘNG	QUẠT LÀM MÁT	KÉT NƯỚC LÀM MÁT

HỆ THỐNG LÀM MÁT ĐỘNG CƠ - 112

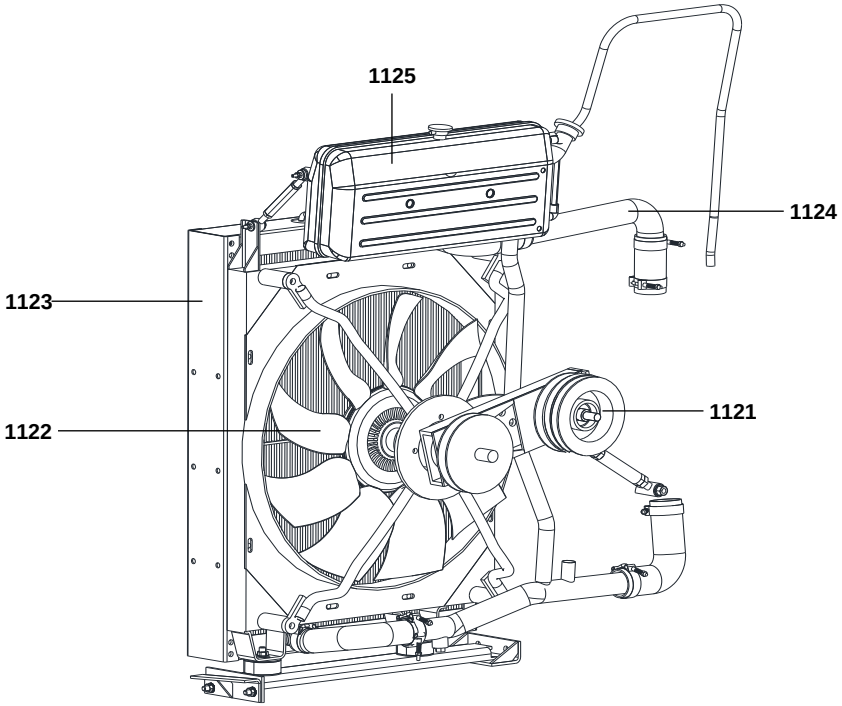

1124	1125
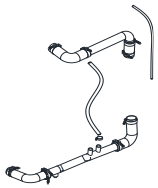	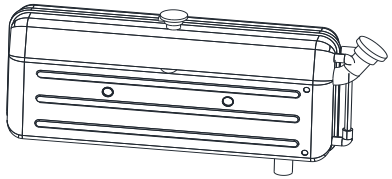
ĐƯỜNG ỐNG NƯỚC	BÌNH NƯỚC PHỤ

1121	BỘ TRUYỀN ĐỘNG	STT	MÃ SỐ CHI TIẾT	SL	TÊN CHI TIẾT	GHI CHÚ	THÔNG TIN CHI TIẾT
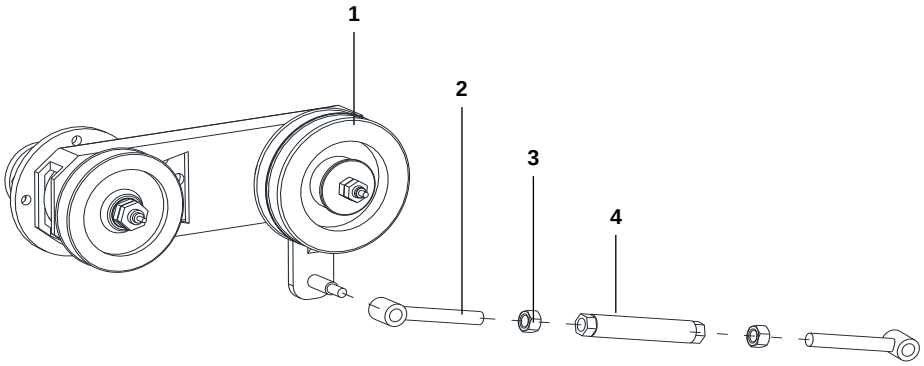		1	XD1309PXD-ZQ-L-IV	1	PULLY QUẠT GIÓ		
		2	521102-05213EB	2	RÔ TUYN TĂNG ĐƯA		
		3		2	ĐAI ỐC		
		4	121604-05119EB	1	THÂN TĂNG ĐƯA		

1122	QUẠT LÀM MÁT	STT	MÃ SỐ CHI TIẾT	SL	TÊN CHI TIẾT	GHI CHÚ	THÔNG TIN CHI TIẾT
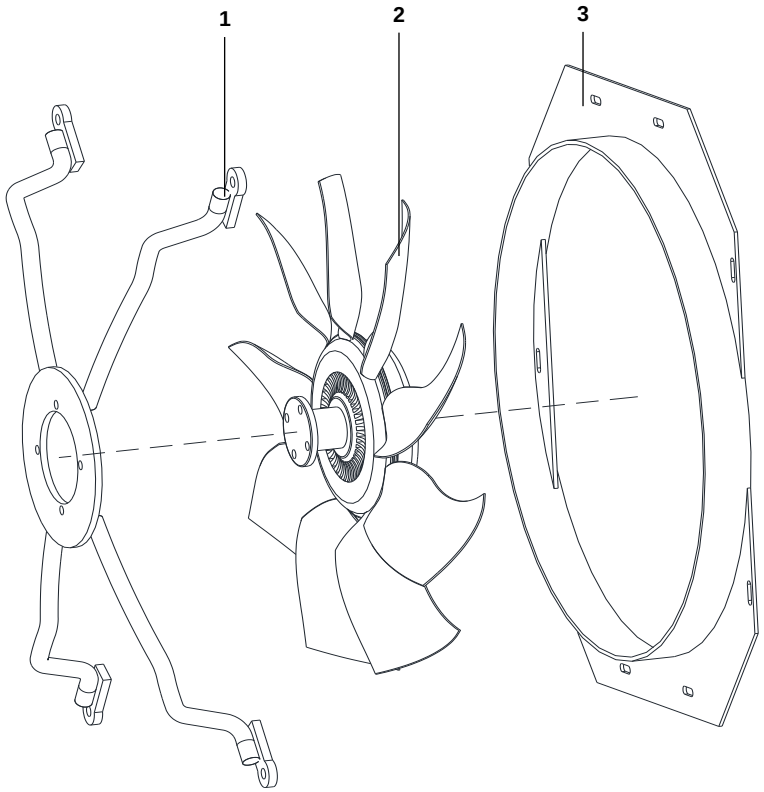		1	CNA6129P-1302020	1	PAT LẮP PULLY QUẠT GIÓ		
		2	LD-25X64-F600-9B	1	CÁNH QUẠT		
		3	CNA6800Y-1309015	1	LỒNG QUẠT		

1123	KÉT NƯỚC LÀM MÁT	STT	MÃ SỐ CHI TIẾT	SL	TÊN CHI TIẾT	GHI CHÚ	THÔNG TIN CHI TIẾT
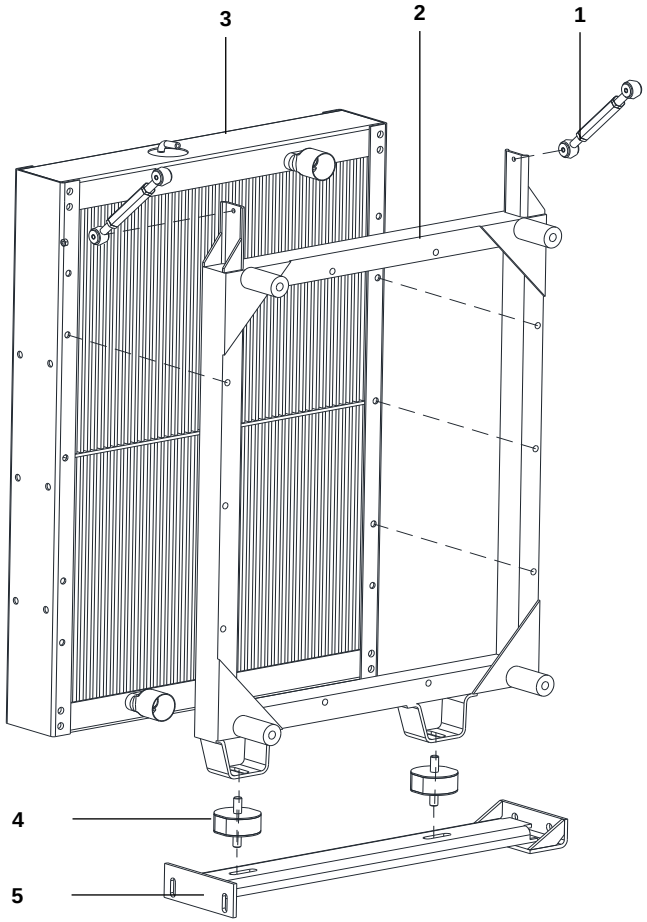		1	CNA6129P-1302030	2	TĂNG ĐƯA KÉT NƯỚC		
		2	CNA6800Y-1302015	1	KHUNG KÉT NƯỚC LÀM MÁT		
		3	CNA6800Y-1301010	1	KÉT NƯỚC LÀM MÁT		
		4	CNA6129P5-1302050	2	CAO SU KÉT NƯỚC		
		5	CNA6840Y-1302010	1	TÀ VẸT KÉT NƯỚC		

1124	ĐƯỜNG ỐNG NƯỚC	STT	MÃ SỐ CHI TIẾT	SL	TÊN CHI TIẾT	GHI CHÚ	THÔNG TIN CHI TIẾT
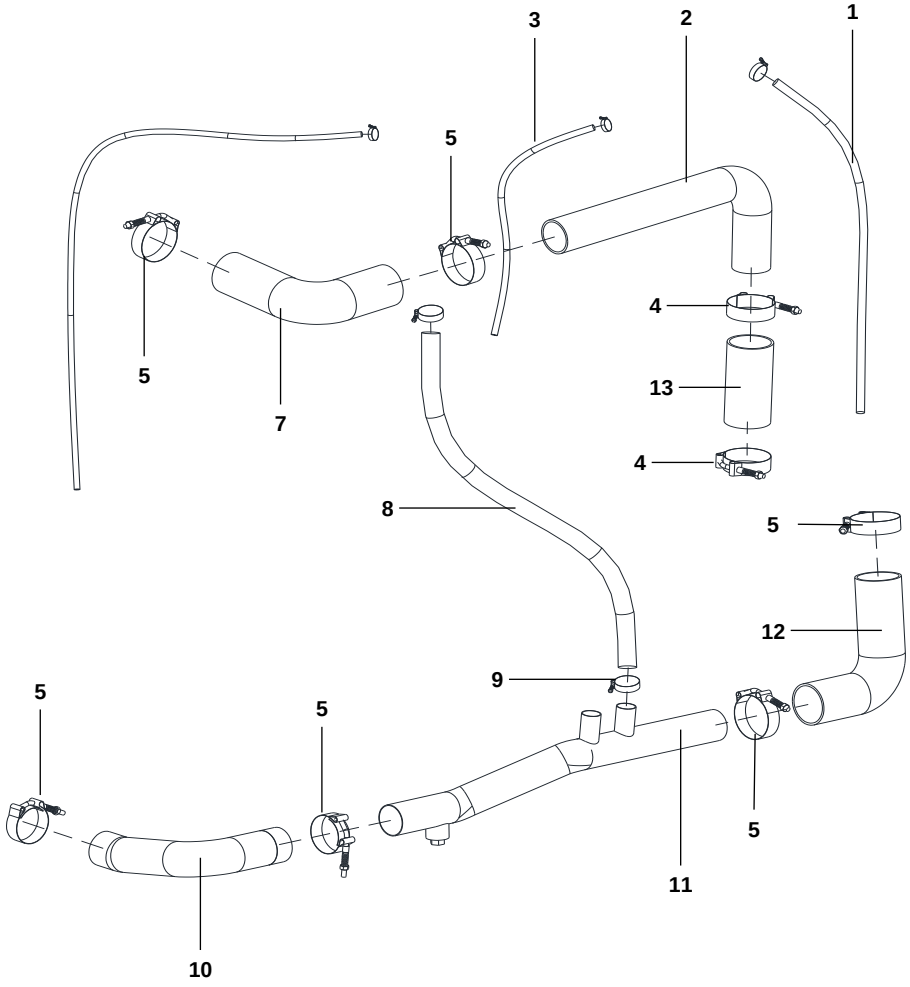		1		1	ỐNG THÔNG HƠI NƯỚC		
		2	CNA6840Y-1303010	1	ỐNG INOX		
		3		1	ỐNG THÔNG HƠI NƯỚC		
		4	YGR60	2	ĐAI SIẾT		
		5	YGR57	6	ĐAI SIẾT		
		6	YGR60	8	ĐAI SIẾT		
		7	CNA6800Y-1303010-195	1	ỐNG SU		
		8	361400040	1	ỐNG NƯỚC BÙ		
		9	GG22	2	ĐAI SIẾT		
		10	CNA6800Y-1303010-205	1	ỐNG SU		
		11	CNA6840Y-1303020	1	ỐNG INOX		
		12	CNA6900Y-1303030	1	ỐNG SU		
		13	CNA6800Y-1119060	1	ỐNG SU		

1125	BÌNH NƯỚC PHỤ	STT	MÃ SỐ CHI TIẾT	SL	TÊN CHI TIẾT	GHI CHÚ	THÔNG TIN CHI TIẾT
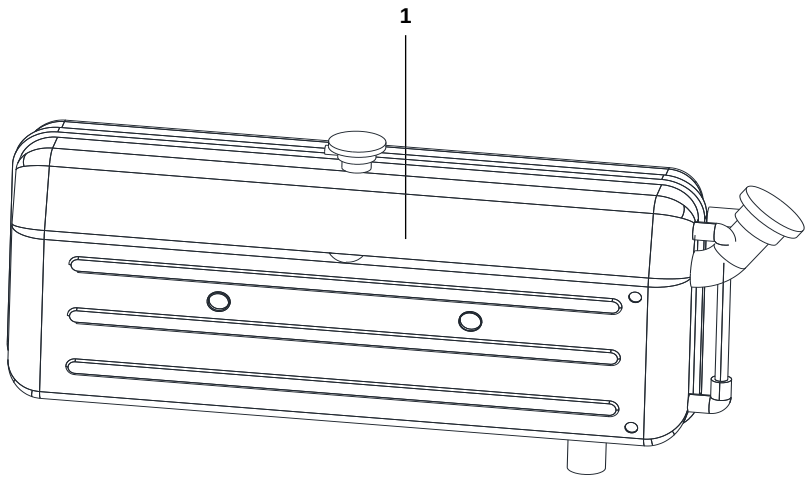		1	CNA6840Y-1311010	1	BÌNH NƯỚC PHỤ		

1131	1132	1133
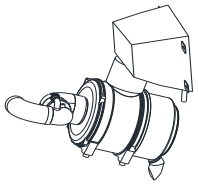	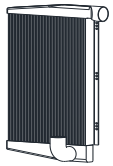	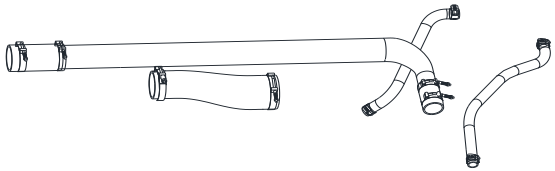
LỌC GIÓ	KÉT GIÓ	ĐƯỜNG ỐNG KHÍ NẠP

HỆ THỐNG KHÍ NẠP - 113

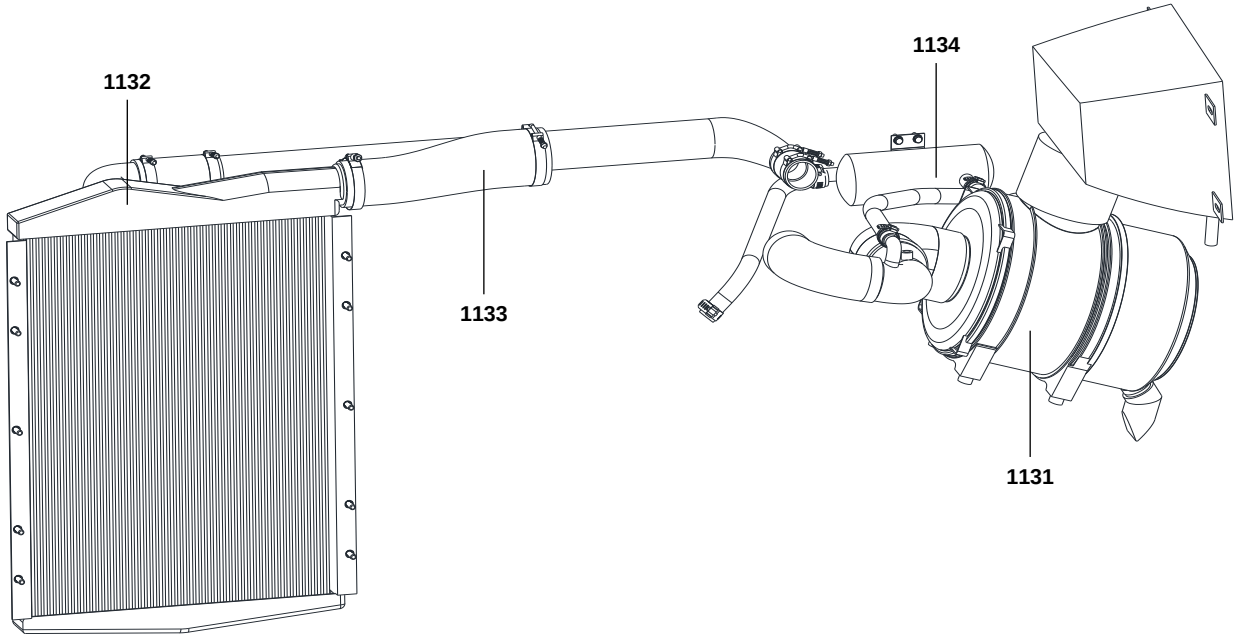

1134

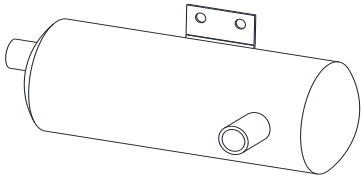

BÌNH TIÊU ÂM

1131	LỌC GIÓ	STT	MÃ SỐ CHI TIẾT	SL	TÊN CHI TIẾT	GHI CHÚ	THÔNG TIN CHI TIẾT
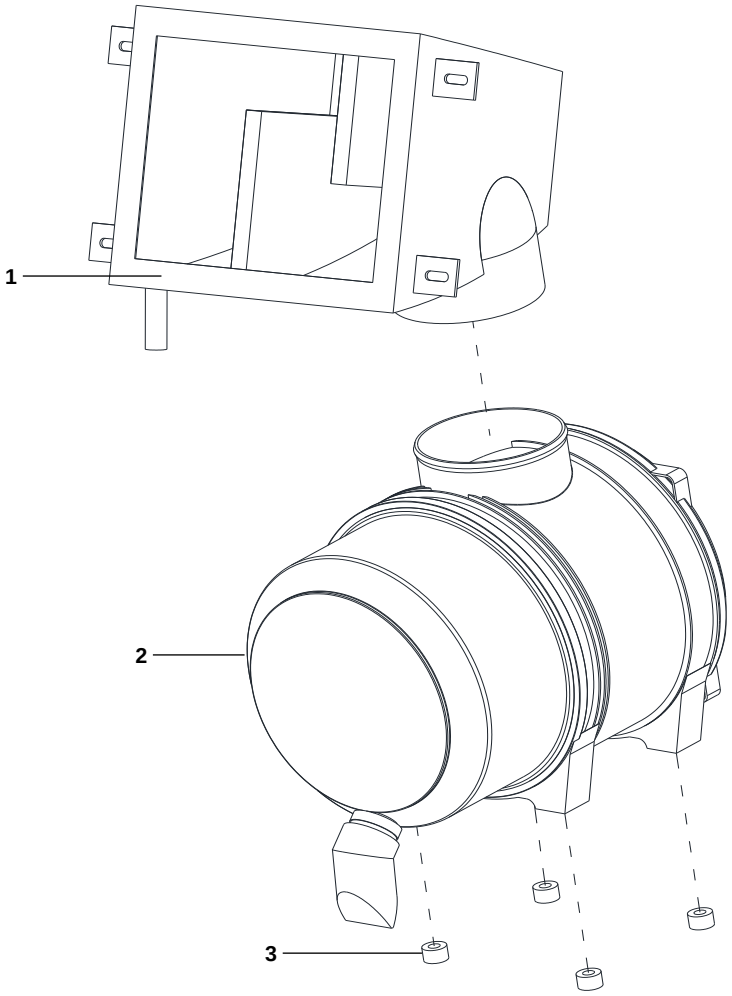		1	122101-13119NN	1	HỌNG GIÓ COMPOSITE		
		2	AH24179	1	BẦU LỌC GIÓ		
		3	SU0000-DEMTRON-005	4	CAO SU GIẢM CHẤN BẦU AIR		

1132	KÉT GIÓ	STT	MÃ SỐ CHI TIẾT	SL	TÊN CHI TIẾT	GHI CHÚ	THÔNG TIN CHI TIẾT
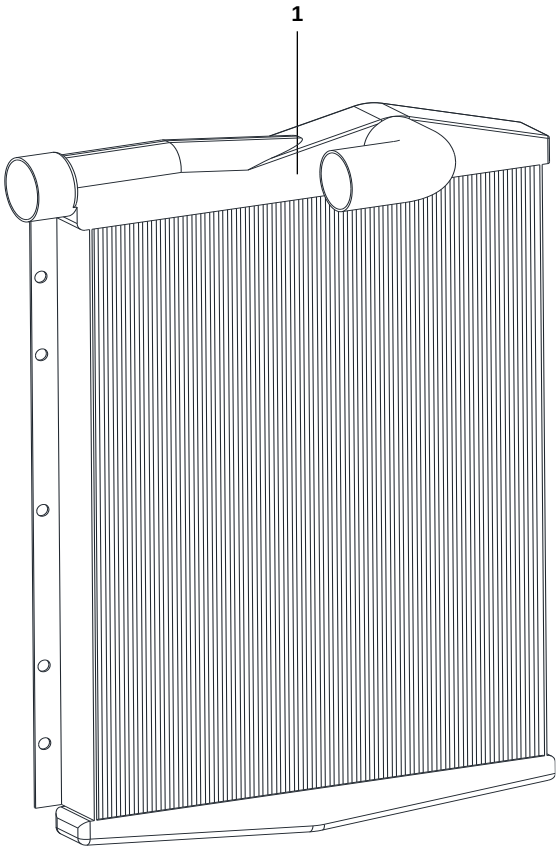		1	CNA6800Y-1301010	1	KÉT GIÓ		

1133	ĐƯỜNG ỐNG KHÍ NẠP	STT	MÃ SỐ CHI TIẾT	SL	TÊN CHI TIẾT	GHI CHÚ	THÔNG TIN CHI TIẾT
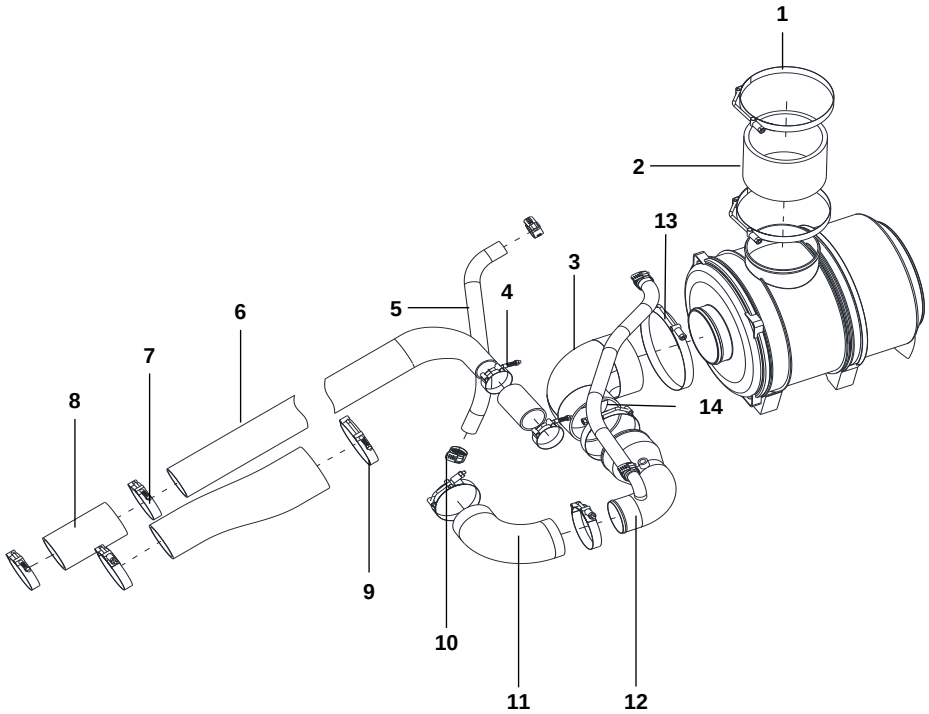		1	YGR160	2	ĐAI SIẾT		
		2	CNA6800Y-1109040	1	ỐNG SU NỐI HỌNG COMPOSITE		
		3	CNA6930G-1109030	1	ỐNG SU NỐI BẦU LỌC GIÓ		
		4	GG27	2	ĐAI SIẾT		
		5		2	ỐNG SU NỐI BÌNH TIÊU ÂM		
		6		1	ỐNG INOX NỐI KÉT GIÓ		
		7	GG35	5	ĐAI SIẾT		
		8		1	ỐNG SU NỐI KÉT GIÓ		
		9	YGR100	1	ĐAI SIẾT		
		10	CNA6800Y-1119050	1	ỐNG SU RA KÉT GIÓ		
		11	CNA6800Y-1109020	1	ỐNG SU VÀO TUBOR		
		12	CNA6800Y-1109010	1	ỐNG INOX NỐI TUBO		
		13	YGR140	1	ĐAI SIẾT		
		14	YGR120	1	ĐAI SIẾT		

1134	BÌNH TIÊU ÂM	STT	MÃ SỐ CHI TIẾT	SL	TÊN CHI TIẾT	GHI CHÚ	THÔNG TIN CHI TIẾT
		1	235700340	1	BÌNH TIÊU ÂM		

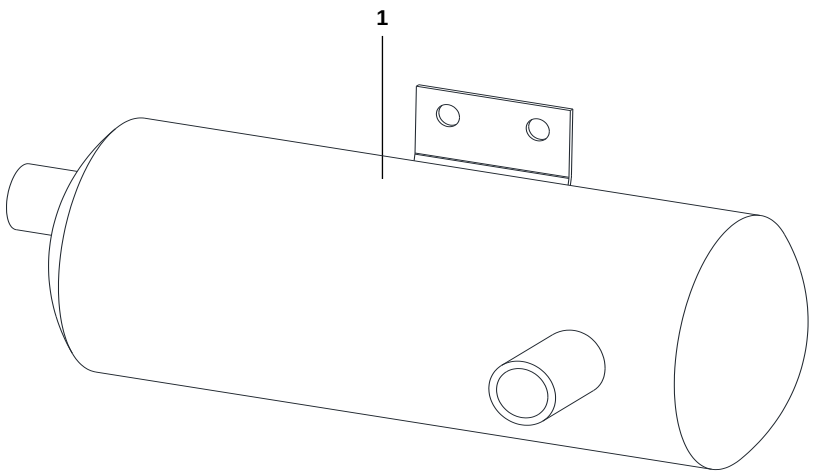

1141	1142	1143
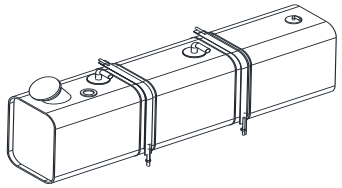	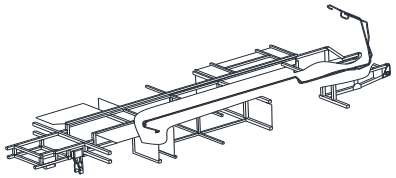	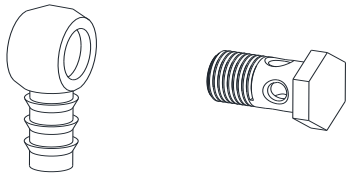
THÙNG NHIÊN LIỆU	HỆ THỐNG ĐƯỜNG ỐNG DẪN	HỆ THỐNG CO NỐI

HỆ THỐNG NHIÊN LIỆU - 114

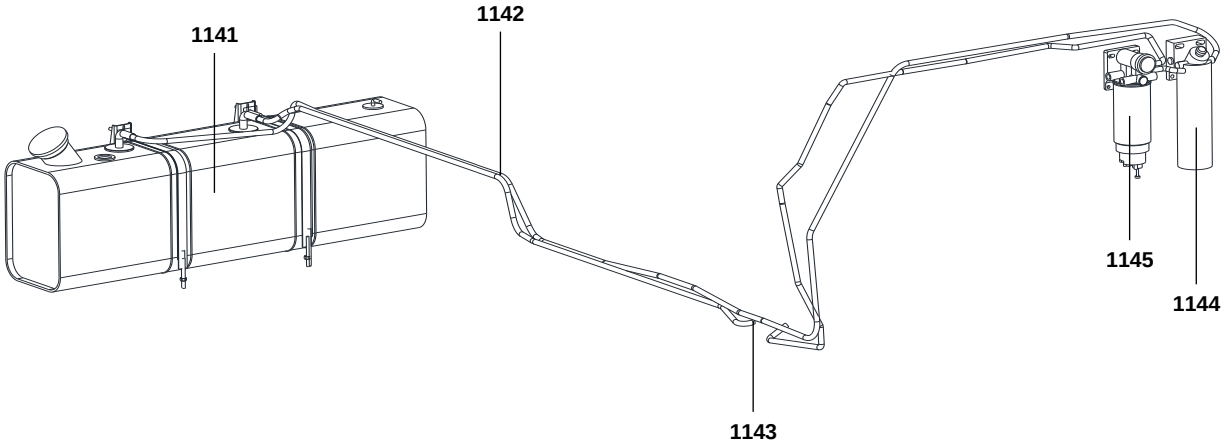

1144	1145
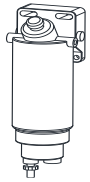	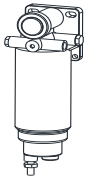
BƠM TAY	BƠM ĐIỆN

1141	THÙNG NHIÊN LIỆU	STT	MÃ SỐ CHI TIẾT	SL	TÊN CHI TIẾT	GHI CHÚ	THÔNG TIN CHI TIẾT
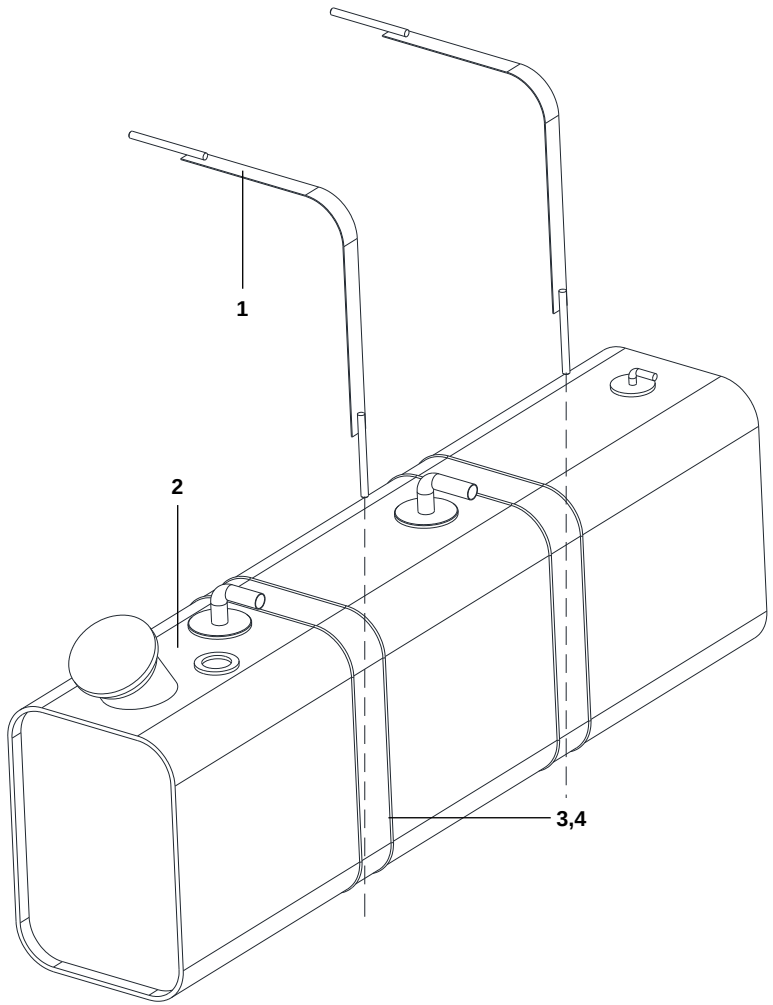		1	CNA6800Y3-1102070	2	DÂY ĐAI THÙNG NHIÊN LIỆU		
		2	CNA6800Y3-1101030	1	THÙNG NHIÊN LIỆU		
		3	PJ-DD-1000*43	2	SU ĐỆM THÙNG NHIÊN LIỆU		
		4	PJ-DD-400*65		SU ĐỆM DÂY ĐAI THÙNG NHIÊN LIỆU		

1142	HỆ THỐNG ĐƯỜNG ỐNG DẪN	STT	MÃ SỐ CHI TIẾT	SL	TÊN CHI TIẾT	GHI CHÚ	THÔNG TIN CHI TIẾT
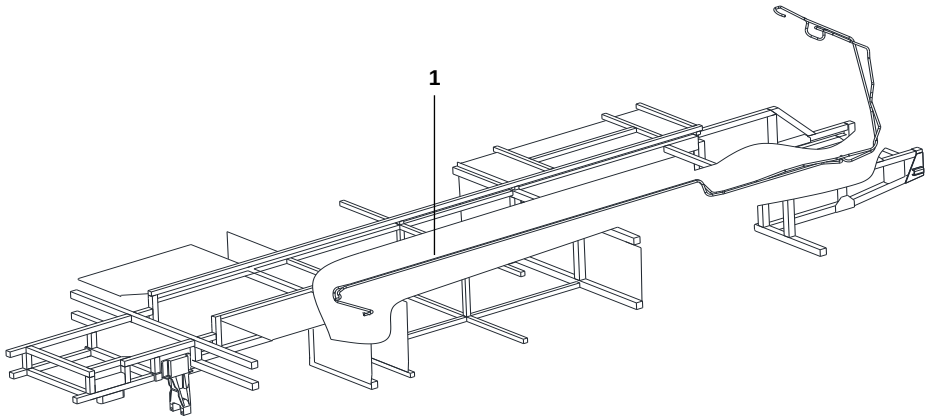		1	JG-D24*5-8000	1	ỐNG DẦU DIESEL D14		

1143	HỆ THỐNG CO NỐI	STT	MÃ SỐ CHI TIẾT	SL	TÊN CHI TIẾT	GHI CHÚ	THÔNG TIN CHI TIẾT
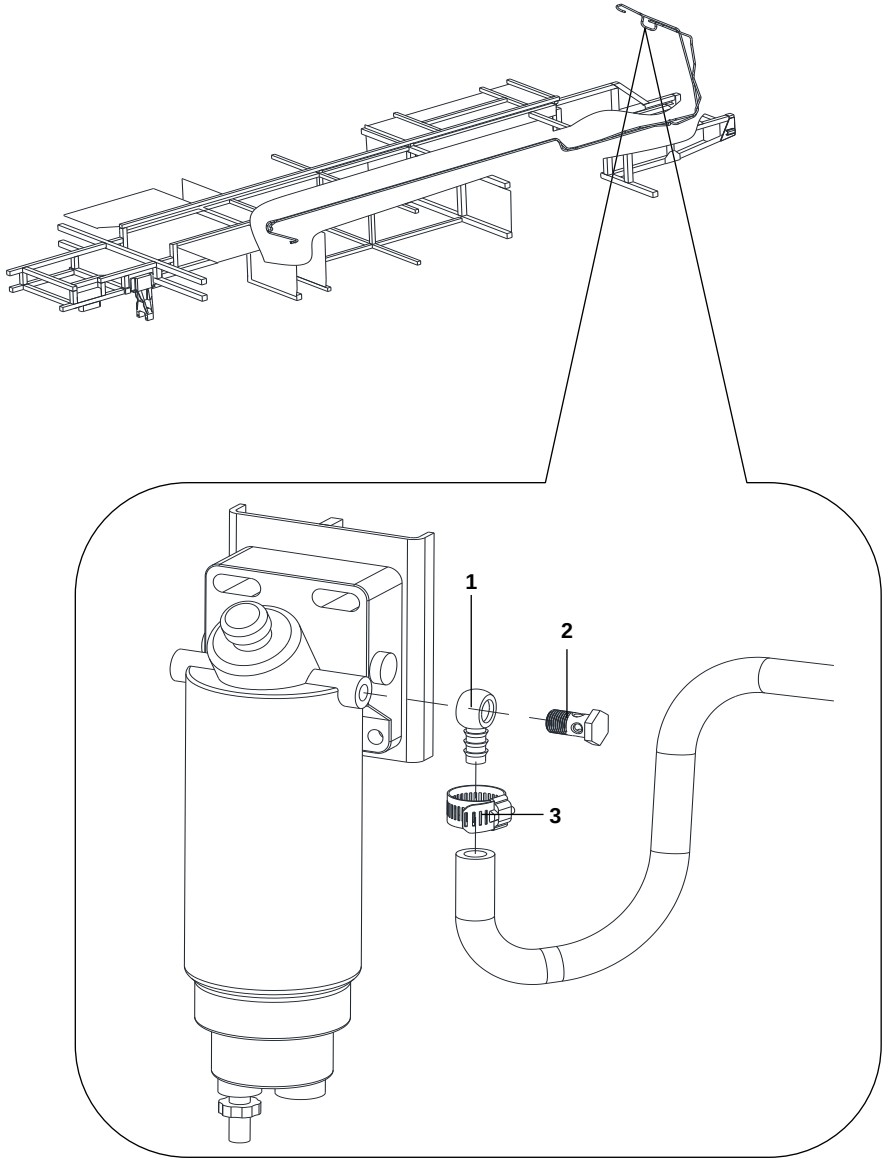		1	11CY016-04011	4	KHOĂN CO M16		
		2	11CY016-04012	4	BU LÔNG CHIA DẦU M16		
		3	LUOI00-F016000-001	8	CỔ DÊ		

1144	BƠM TAY	STT	MÃ SỐ CHI TIẾT	SL	TÊN CHI TIẾT	GHI CHÚ	THÔNG TIN CHI TIẾT
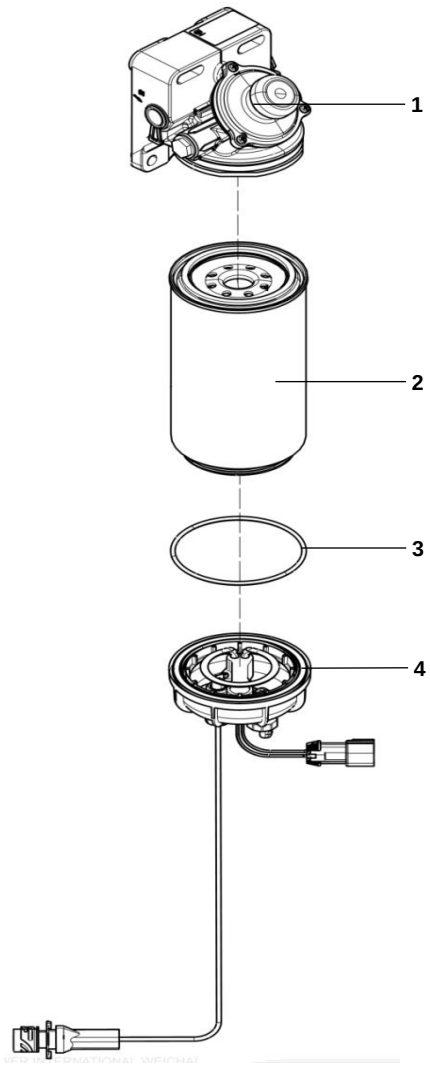		1	612630080371	1	THÂN LỌC		
		2	1000422381	1	LÕI LỌC		
		3	612600081327	1	ROAN LÀM KÍN		
		4	612630080373	1	ĐUÔI LỌC		

1145	BƠM ĐIỆN	STT	MÃ SỐ CHI TIẾT	SL	TÊN CHI TIẾT	GHI CHÚ	THÔNG TIN CHI TIẾT
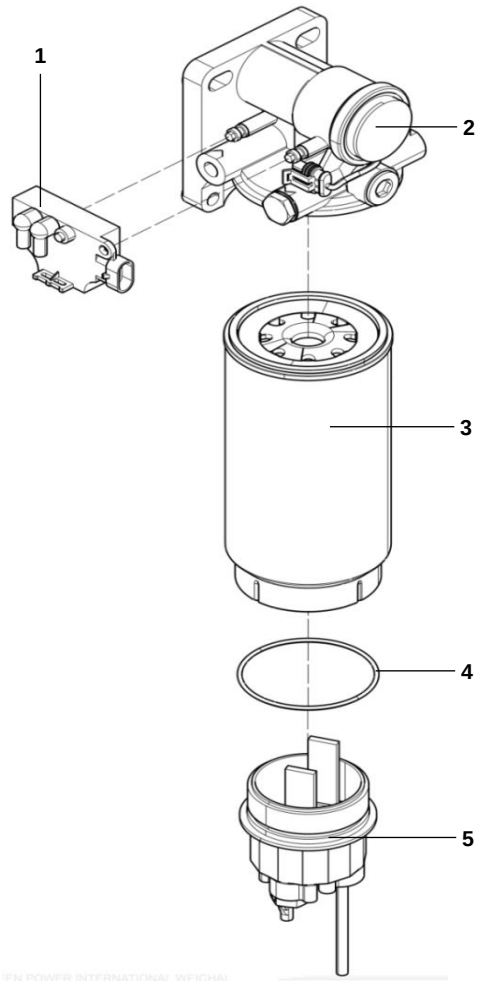		1	612600083410	1	CẢM BIẾN		
		2	612600083421	1	THÂN LỌC		
		3	1000424916	1	LÕI LỌC		
		4	612600081327	1	ROAN LÀM KÍN		
		5	612600082029	1	ĐUÔI LỌC		

1151	1152	1153
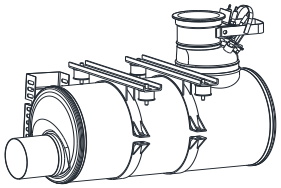	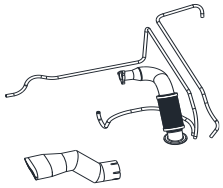	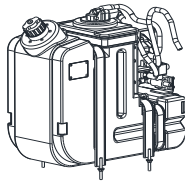
BÌNH SCR	ỐNG XẢ	BÌNH URE

HỆ THỐNG KHÍ XẢ - 115

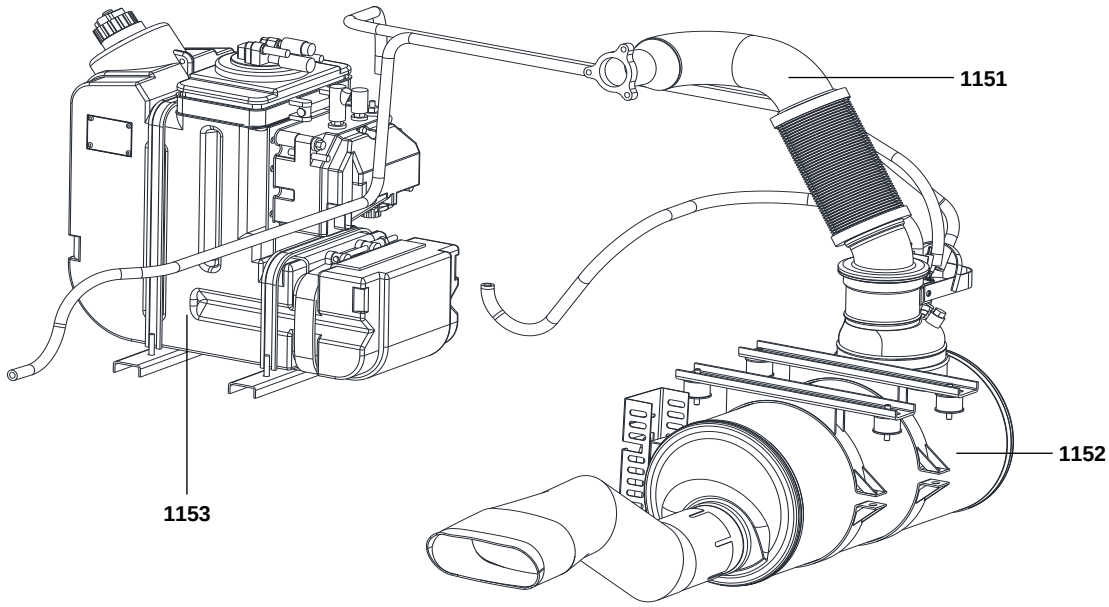

1151	BÌNH SCR	STT	MÃ SỐ CHI TIẾT	SL	TÊN CHI TIẾT	GHI CHÚ	THÔNG TIN CHI TIẾT
		1	410800220037	1	BÌNH SCR		
		2	CNA6840Y-1202010	2	ĐAI BÌNH SCR TRÊN		
		3	2868146000	4	SU GIẢM CHẤN BẦU GIẢM THANH		
		4	CNA6840Y-1202020	2	ĐAI BÌNH SCR DƯỚI		

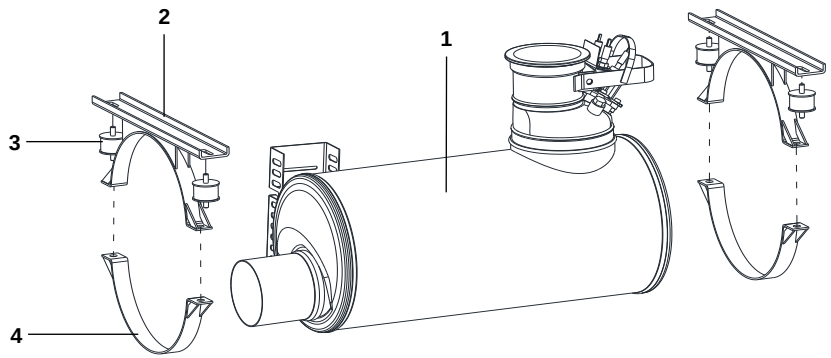

1152	ỐNG XẢ	STT	MÃ SỐ CHI TIẾT	SL	TÊN CHI TIẾT	GHI CHÚ	THÔNG TIN CHI TIẾT
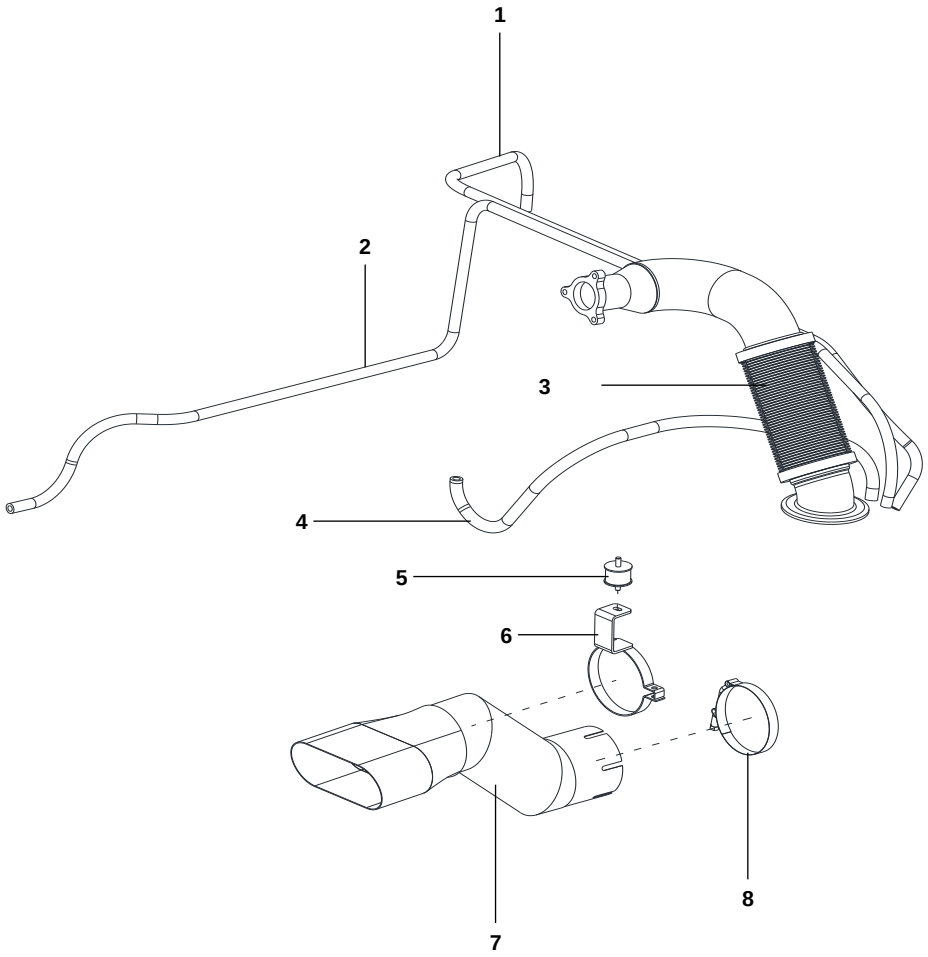		1		1	ỐNG DẪN CHẤT XÚC TÁC		
		2		1	ỐNG NƯỚC LÀM MÁT HỒI VỀ		
		3	CNA6840Y-1203020	1	ỐNG XẢ		
		4		1	ỐNG NƯỚC LÀM MÁT ĐẾN		
		5	2868146000	1	CAO SU CHỐNG RUNG		
		6	124101-05135EB	1	VÒNG TREO ĐUÔI ỐNG XẢ		
		7	CNA6840Y-1204010	1	ĐUÔI ỐNG XẢ		
		8	CNA6129P6-1204020	1	CÙM ỐNG XẢ		

1153	BÌNH U RÊ	STT	MÃ SỐ CHI TIẾT	SL	TÊN CHI TIẾT	GHI CHÚ	THÔNG TIN CHI TIẾT
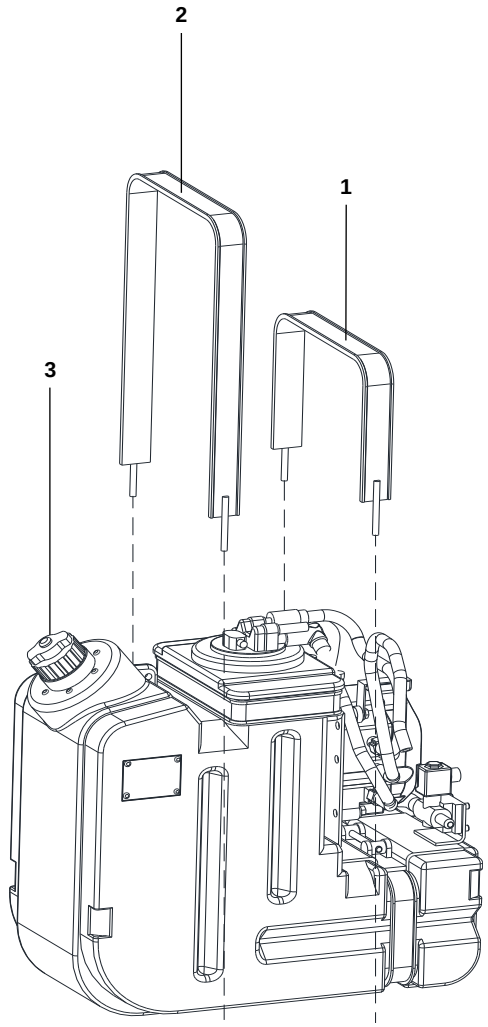		1	PJ-DD-600*27	1	DÂY ĐAI 1		
		2	PJ-DD-1050*27	1	DÂY ĐAI 2		
		3	612640130735	1	BÌNH U RÊ		

116	CHI TIẾT RỜI	STT	MÃ SỐ CHI TIẾT	SL	TÊN CHI TIẾT	GHI CHÚ	THÔNG TIN CHI TIẾT
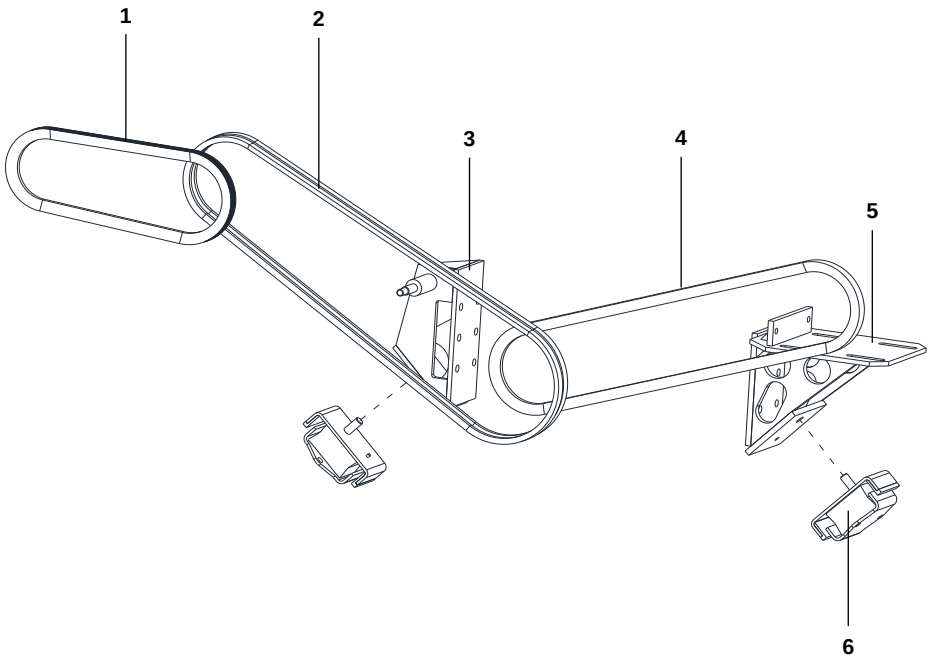		1		1	DÂY CU-ROA BULY		
		2	2AV15x1840	1	DÂY CU-ROA TRUNG GIAN		
		3	CNA6840Y-1001040	1	CHÂN MÁY TRÁI		
		4	V22（1025）	1	DÂY CU-ROA MÁY NÉN GAS LẠNH		
		5	CNA6840Y-1001050	1	CHÂN MÁY PHẢI		
		6	6108 0054 0070	2	CAO SU GIẢM CHẤN ĐỘNG CƠ		

116	CHI TIẾT RỜI	STT	MÃ SỐ CHI TIẾT	SL	TÊN CHI TIẾT	GHI CHÚ	THÔNG TIN CHI TIẾT
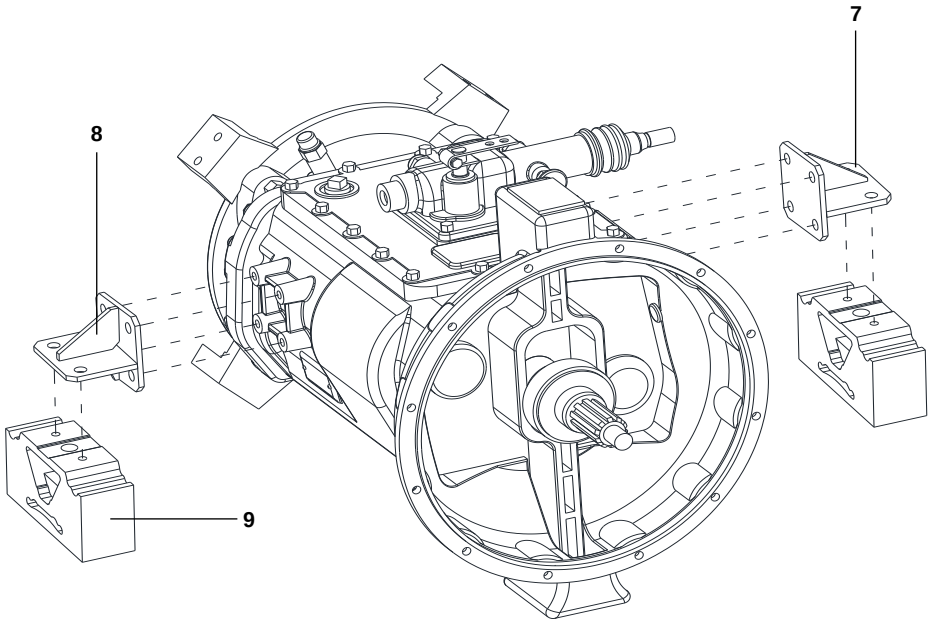		7	CNA6840Y-1001020	1	CHÂN HỘP SỐ PHẢI		
		8	CNA6840Y-1001010	1	CHÂN HỘP SỐ TRÁI		
		9	6108 0054 0126	2	CAO SU GIẢM CHẤN HỘP SỐ		

121

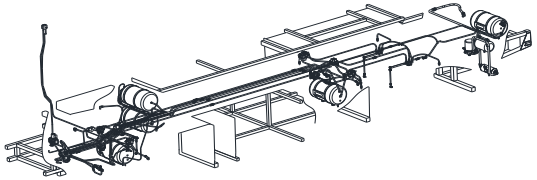

HỆ THỐNG KHÍ NÉN

122

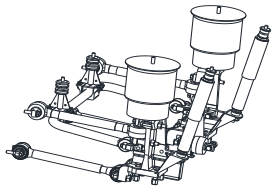

HỆ THỐNG TREO TRƯỚC

123

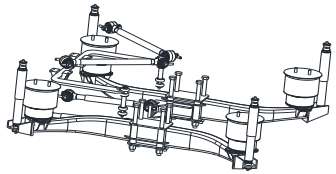

HỆ THỐNG TREO SAU

CÁC HỆ THỐNG CHỨC NĂNG GẦM XE - 12

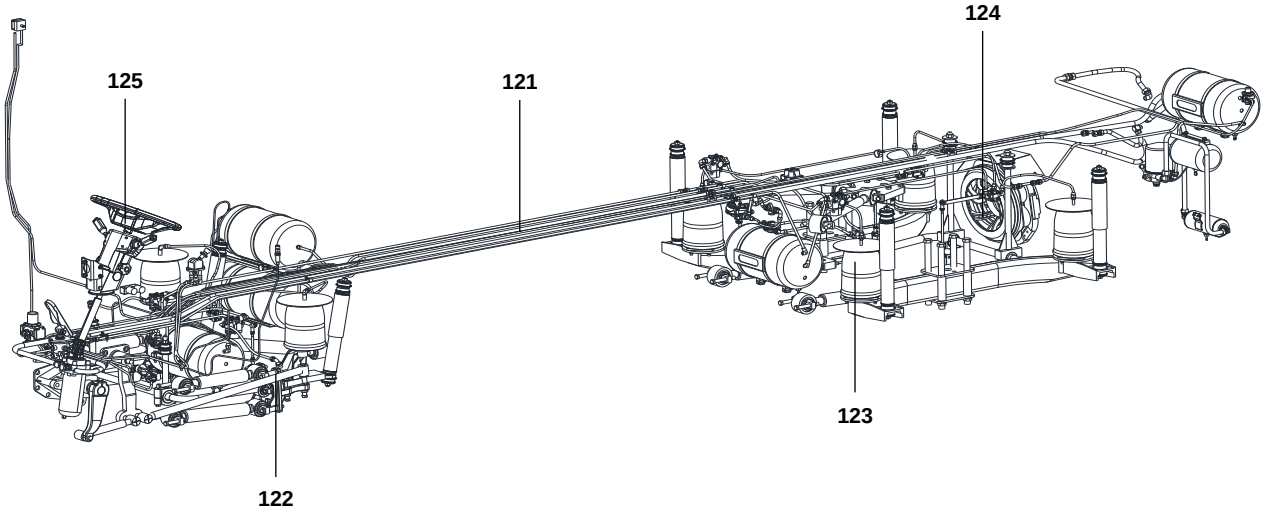

124

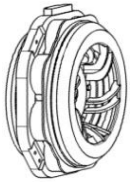

HỆ THỐNG PHANH

125

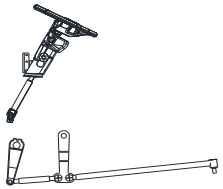

HỆ THỐNG LÁI

1211	1212	1213	1214
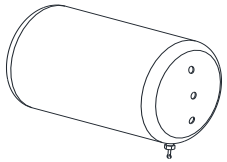	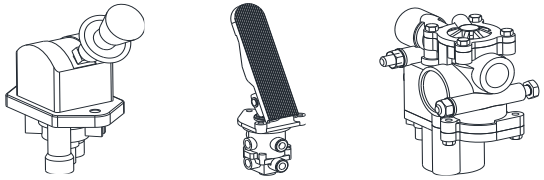	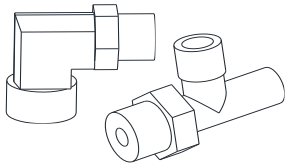	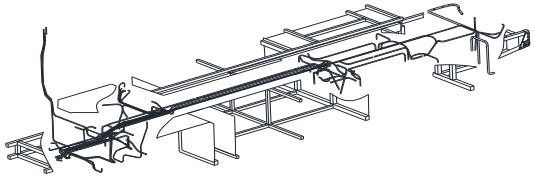
BÌNH KHÍ NÉN	VAN KHÍ NÉN	HỆ THỐNG CO NỐI	ĐƯỜNG ỐNG HƠI

HỆ THỐNG KHÍ NÉN - 121

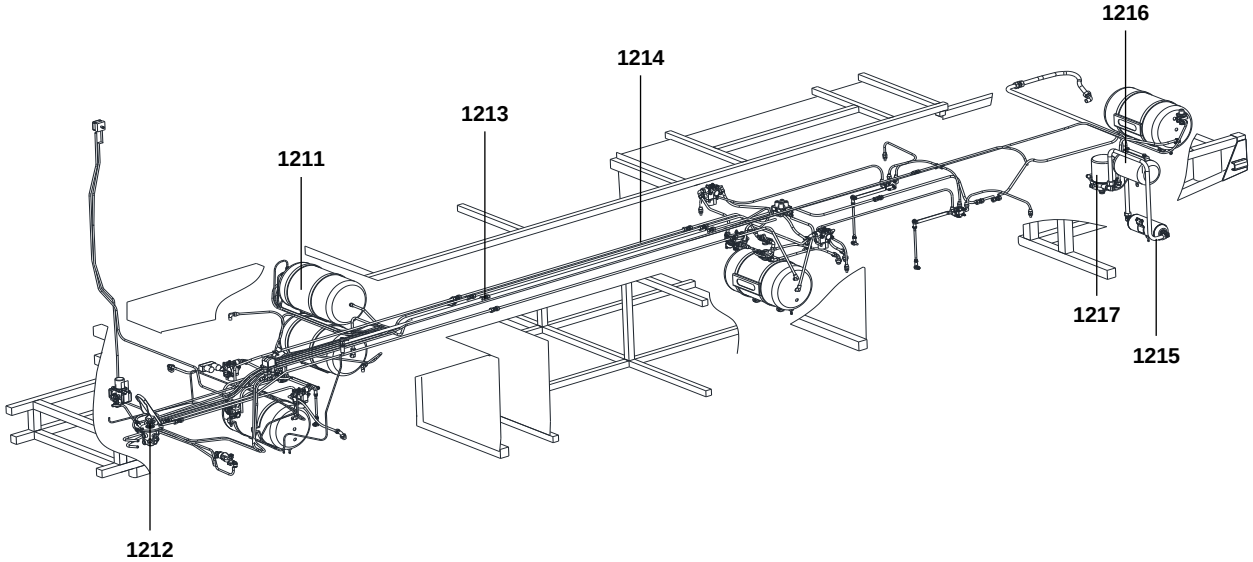

1215	1216	1217
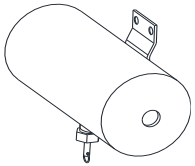	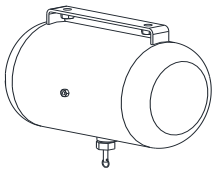	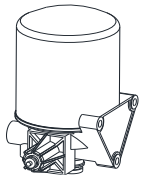
BÌNH TÁCH NƯỚC	BÌNH TÍCH NĂNG	BẦU TÁCH ẨM

1211	BÌNH KHÍ NÉN 30 LÍT	STT	MÃ SỐ CHI TIẾT	SL	TÊN CHI TIẾT	GHI CHÚ	THÔNG TIN CHI TIẾT
		1	CNA6129P-3513010	4	BÌNH KHÍ NÉN 30 LÍT		
		2	CNA6127G-351301	1	BÌNH KHÍ NÉN 20 LÍT		
		3	3513D-040	5	VAN XẢ NƯỚC		

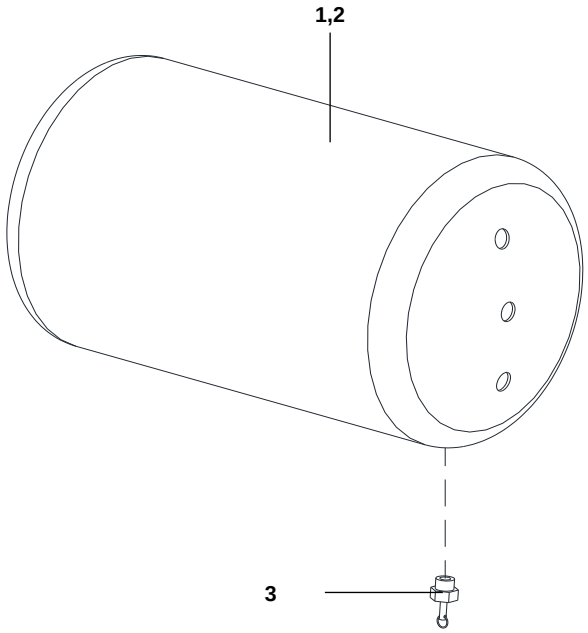

VAN KHÍ NÉN - 1212

12121	12122	12123	12124	12125	12126
	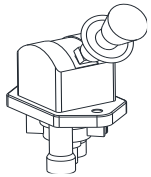	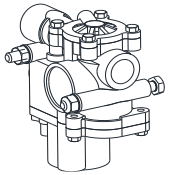	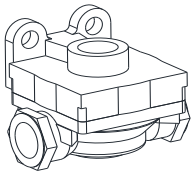	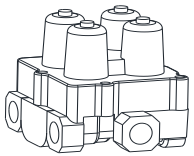	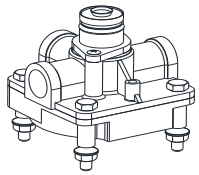
VAN TỔNG PHANH	CẦN PHANH TAY	VAN ABS	VAN XẢ NHANH	VAN MỘT CHIỀU TỔNG	VAN CHIA HƠI SAU

12127	12128
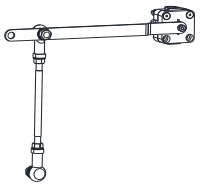	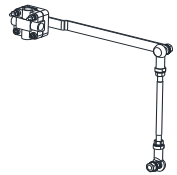
VAN TẢI TRỌNG TRƯỚC	VAN TẢI TRỌNG SAU

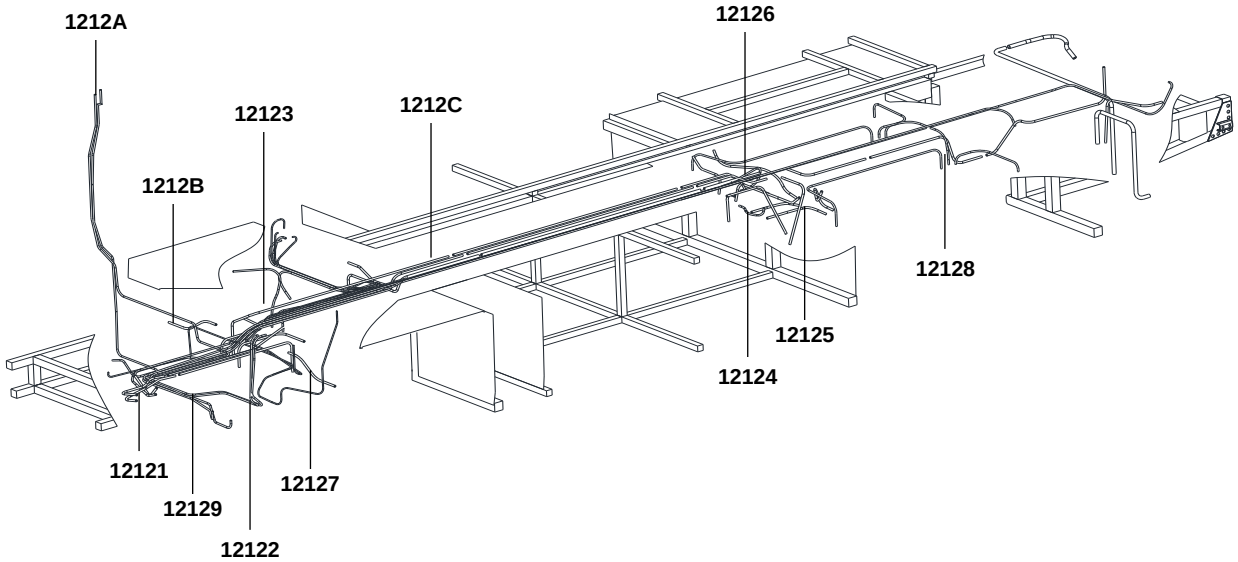

12129	1212A	1212B	1212C
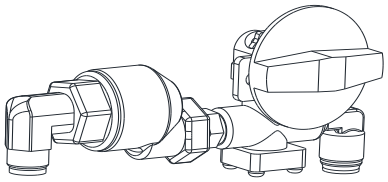	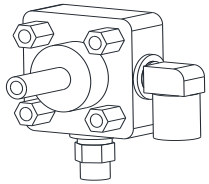	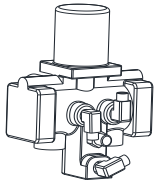	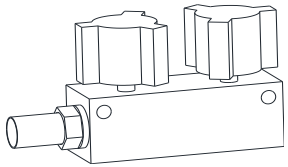
VAN KHẨN CẤP DƯỚI CỬA TÀI	VAN KHẨN CẤP TRÊN CỬA KHÁCH	VAN RƠ LE ĐIỆN TỪ	VAN PHANH ĐIỆN TỪ

12121	VAN TỔNG PHANH	STT	MÃ SỐ CHI TIẾT	SL	TÊN CHI TIẾT	GHI CHÚ	THÔNG TIN CHI TIẾT
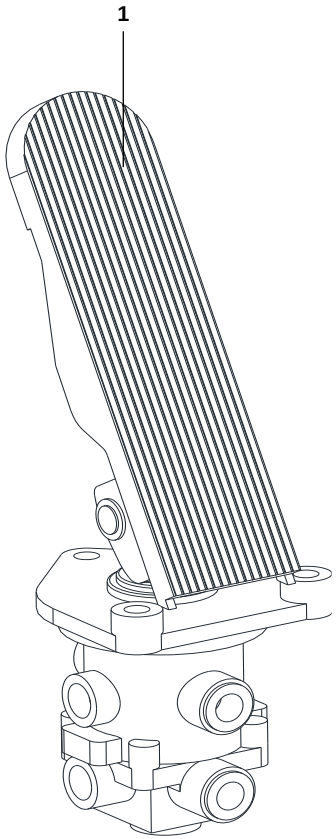		1	593008A050	1	VAN TỔNG PHANH		

12122	CÀN PHANH TAY	STT	MÃ SỐ CHI TIẾT	SL	TÊN CHI TIẾT	GHI CHÚ	THÔNG TIN CHI TIẾT
		1	961 723 0500	1	CẦN PHANH TAY		

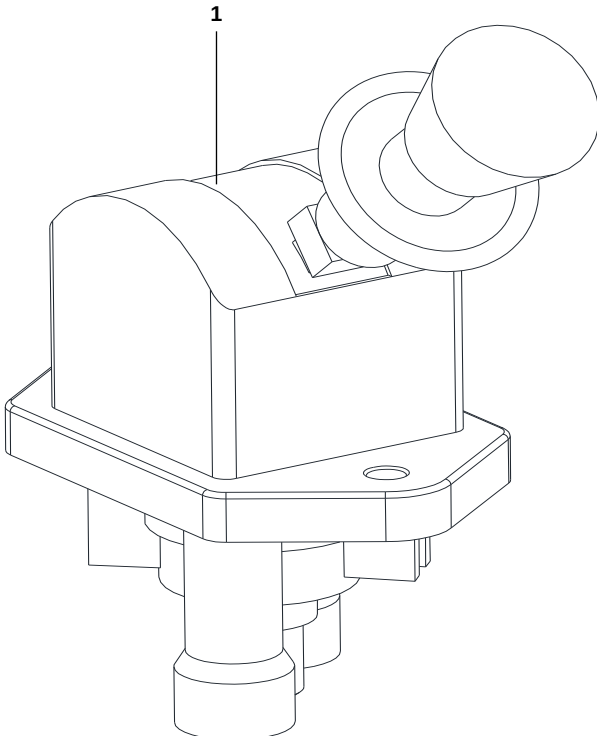

12123	VAN ABS	STT	MÃ SỐ CHI TIẾT	SL	TÊN CHI TIẾT	GHI CHÚ	THÔNG TIN CHI TIẾT
		1	**472 195 018 0**	**4**	VAN ABS		

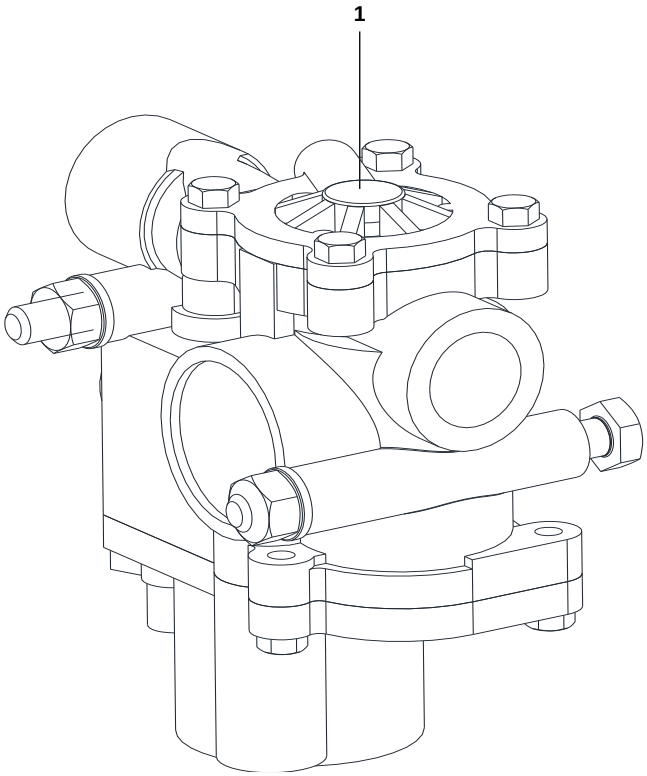

12124	VAN XẢ NHANH	STT	MÃ SỐ CHI TIẾT	SL	TÊN CHI TIẾT	GHI CHÚ	THÔNG TIN CHI TIẾT
		1	973 500 0000	2	VAN XẢ NHANH		

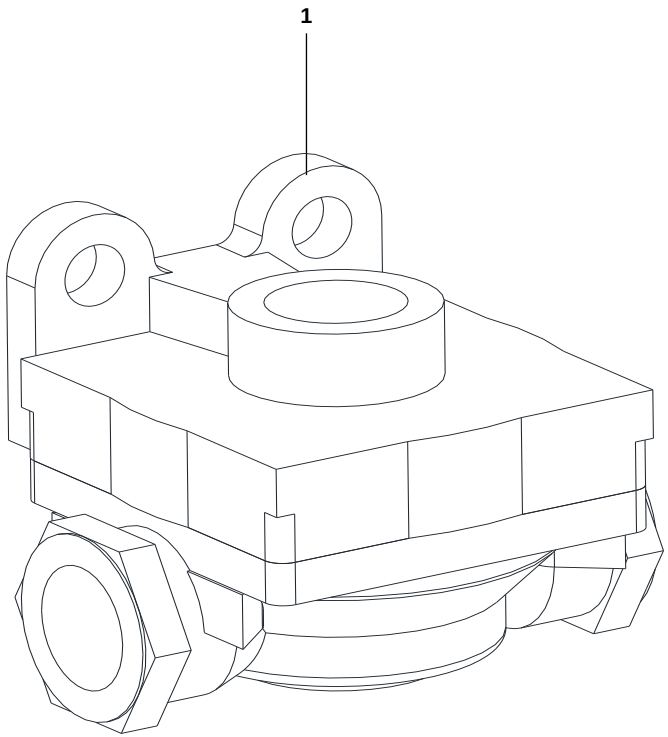

12125	VAN MỘT CHIỀU TỔNG	STT	MÃ SỐ CHI TIẾT	SL	TÊN CHI TIẾT	GHI CHÚ	THÔNG TIN CHI TIẾT
		1	934 714 0100	1	VAN MỘT CHIỀU TỔNG		

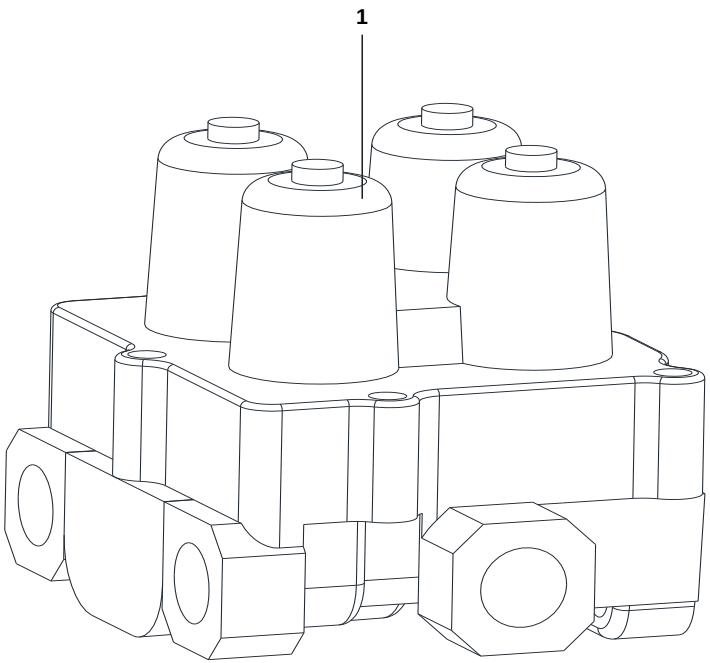

12126	VAN CHIA HƠI	STT	MÃ SỐ CHI TIẾT	SL	TÊN CHI TIẾT	GHI CHÚ	THÔNG TIN CHI TIẾT
		1	973 011 0010	2	VAN CHIA HƠI		

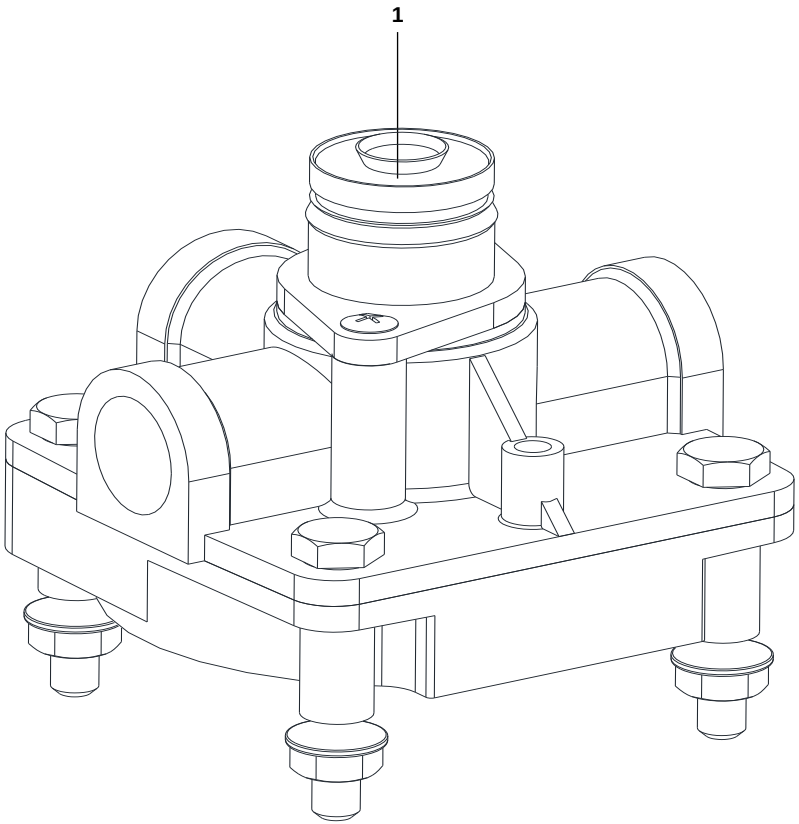

12127	VAN TẢI TRỌNG TRƯỚC	STT	MÃ SỐ CHI TIẾT	SL	TÊN CHI TIẾT	GHI CHÚ	THÔNG TIN CHI TIẾT
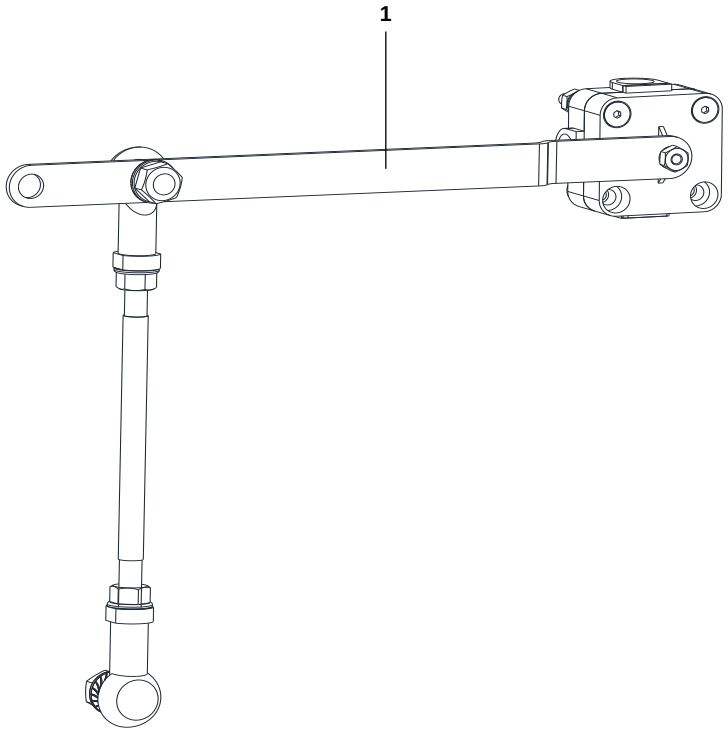		1		1	VAN TẢI TRỌNG TRƯỚC		

12128	VAN TẢI TRỌNG SAU	STT	MÃ SỐ CHI TIẾT	SL	TÊN CHI TIẾT	GHI CHÚ	THÔNG TIN CHI TIẾT
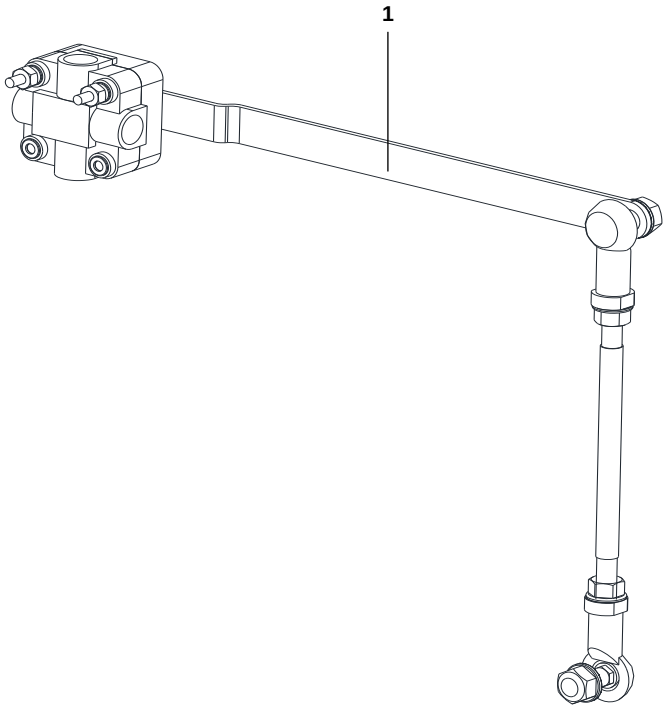		1		2	VAN TẢI TRỌNG SAU		

12129	VAN KHẢN CÁP DƯỚI CỬA TÀI	STT	MÃ SỐ CHI TIẾT	SL	TÊN CHI TIẾT	GHI CHÚ	THÔNG TIN CHI TIẾT
		1	PTHB-TRIMHB-VANKCAP-078	1	VAN KHẨN CẤP DƯỚI CỬA TÀI		

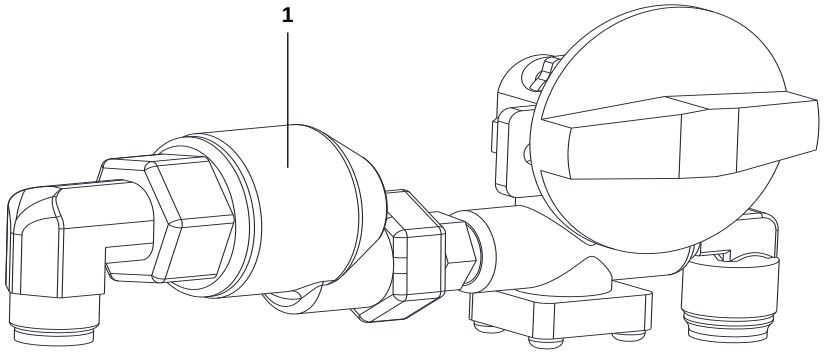

1212A	VAN KHẨN CẤP TRÊN CỬA KHÁCH	STT	MÃ SỐ CHI TIẾT	SL	TÊN CHI TIẾT	GHI CHÚ	THÔNG TIN CHI TIẾT
		1	757508D470	1	VAN KHẨN CẤP TRÊN CỬA KHÁCH		

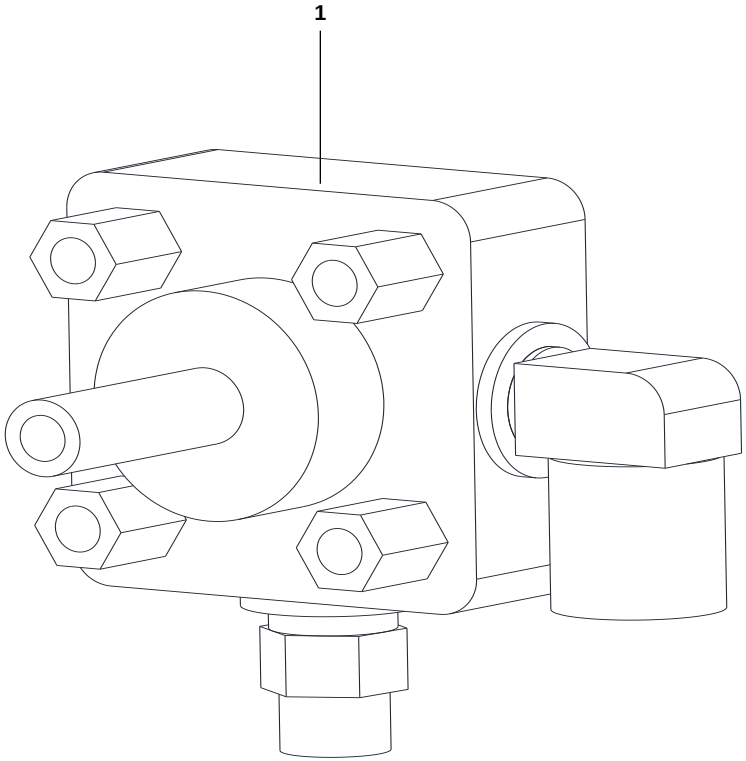

1212B	VAN RƠ LE ĐIỆN TỪ	STT	MÃ SỐ CHI TIẾT	SL	TÊN CHI TIẾT	GHI CHÚ	THÔNG TIN CHI TIẾT
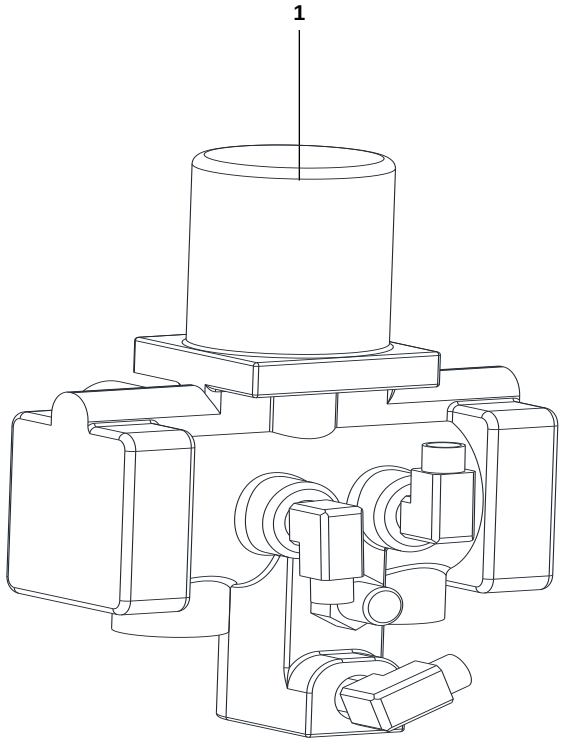		1	757308D100	1	VAN RƠ LE ĐIỆN TỪ		

1212C	VAN PHANH ĐIỆN TỪ	STT	MÃ SỐ CHI TIẾT	SL	TÊN CHI TIẾT	GHI CHÚ	THÔNG TIN CHI TIẾT
		1		1	VAN PHANH ĐIỆN TỪ		

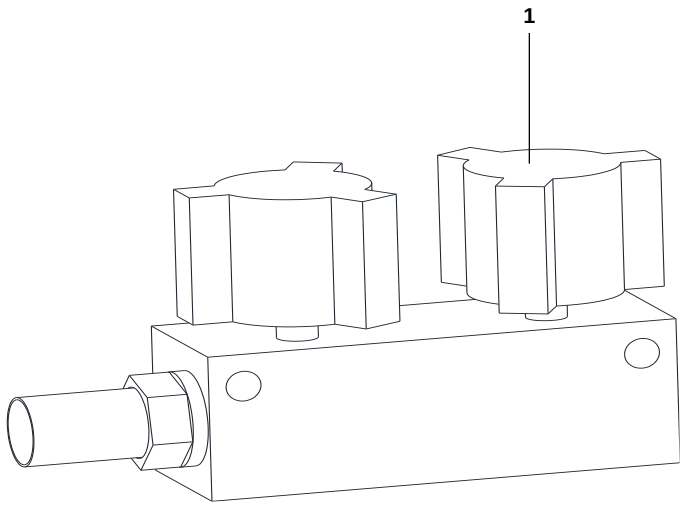

1213	HỆ THỐNG CO NỐI KHÍ NÉN	STT	MÃ SỐ CHI TIẾT	SL	TÊN CHI TIẾT	GHI CHÚ	THÔNG TIN CHI TIẾT
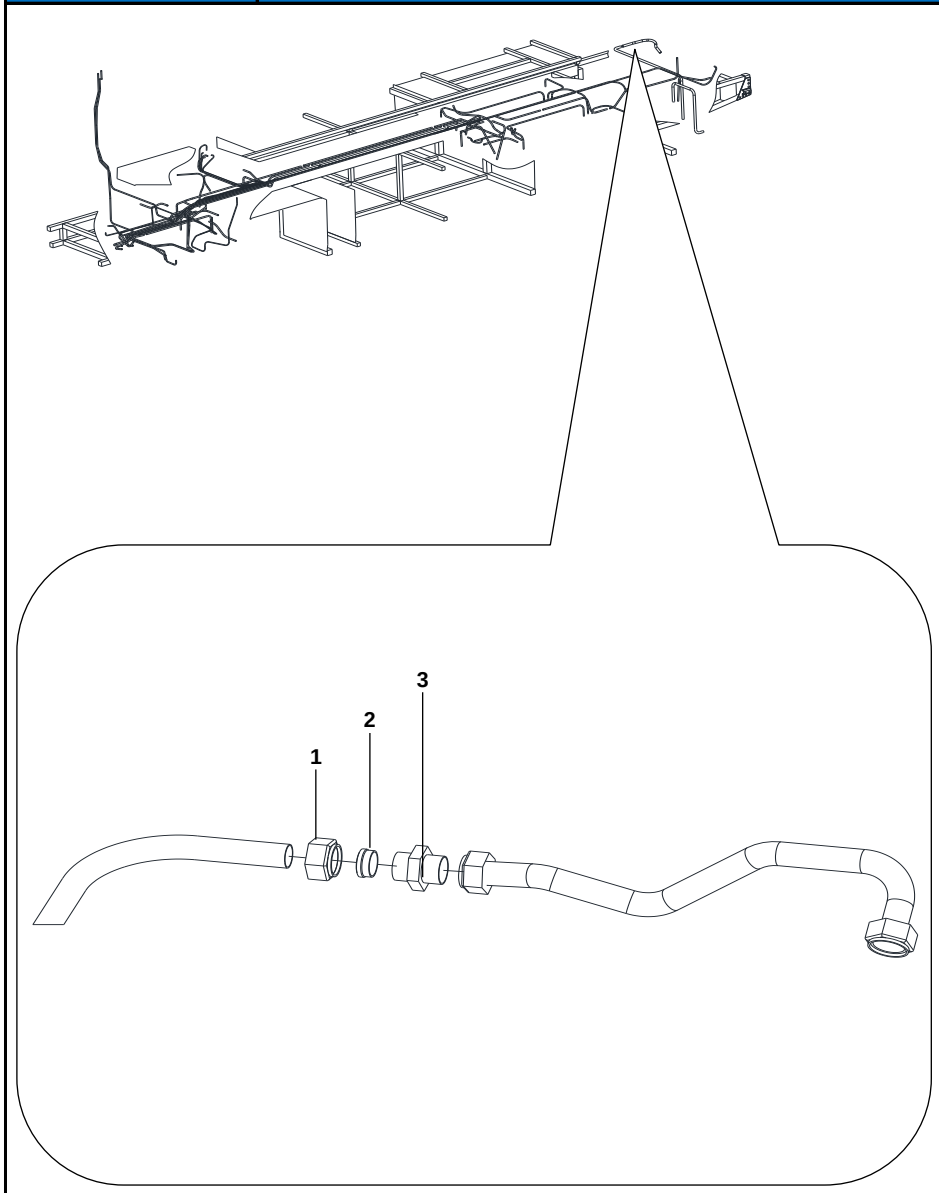		1	Q80122	1	TÁN CHỤP ĐẦU CO M30		
		2	Q80022	1	VÒNG CHẶNG Ø22		
		3	Q80322	1	CO NỐI THẲNG M30 - M30		

1213	HỆ THỐNG CO NỐI KHÍ NÉN	STT	MÃ SỐ CHI TIẾT	SL	TÊN CHI TIẾT	GHI CHÚ	THÔNG TIN CHI TIẾT
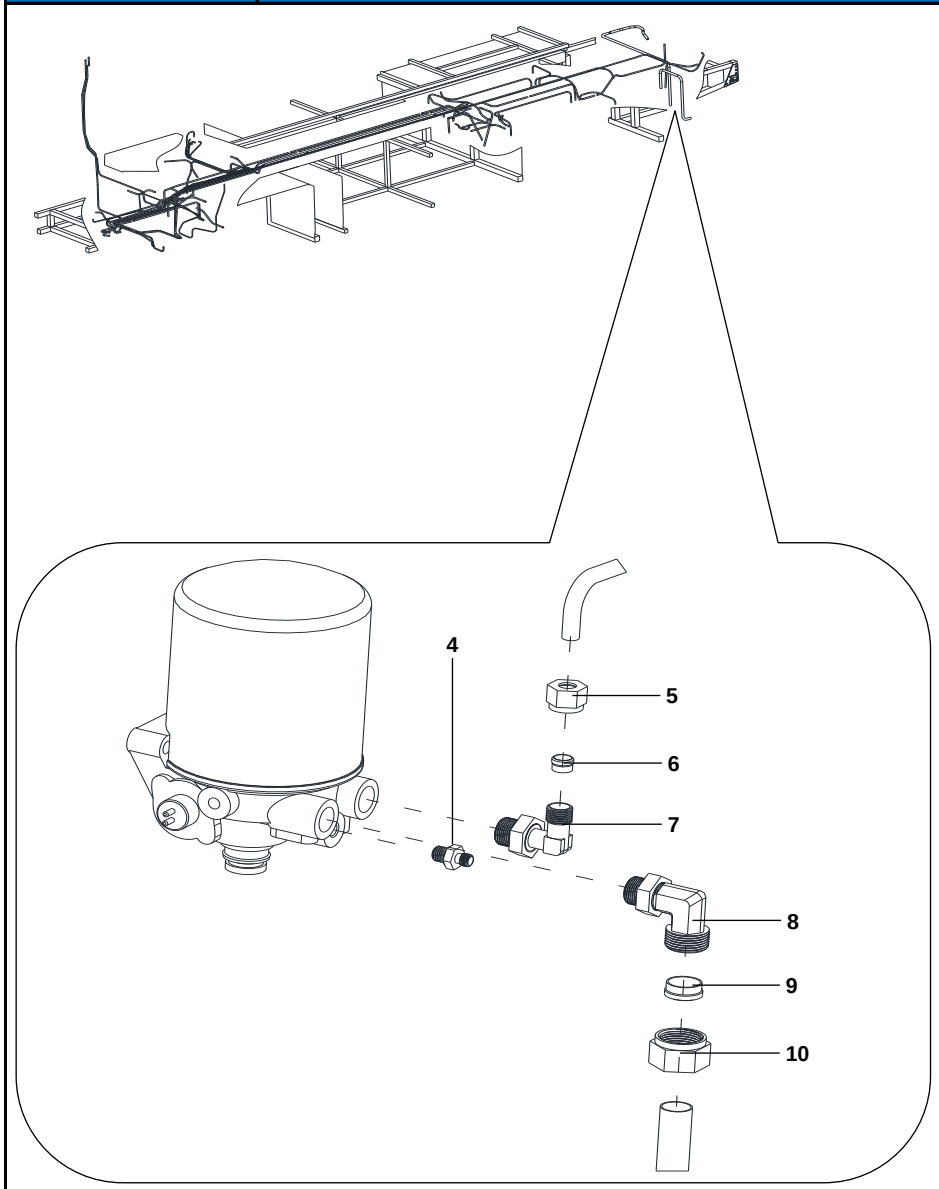		4	35HP-06060	2	CO NỐI THẲNG M12 - M10		
		5	Q80112	1	TÁN CHỤP ĐẦU CO M18		
		6	Q80012	1	VÒNG CHẶN Ø12		
		7	3550R11D8-065	1	CO NỐI L M22 - M18		
		8	35CY016-06026	3	CO NỐI L M22 - M30		
		9	Q80022	3	VÒNG CHẶNG Ø22		
		10	Q80122	3	TÁN CHỤP ĐẦU CO M30		

1213	HỆ THỐNG CO NỐI KHÍ NÉN	STT	MÃ SỐ CHI TIẾT	SL	TÊN CHI TIẾT	GHI CHÚ	THÔNG TIN CHI TIẾT
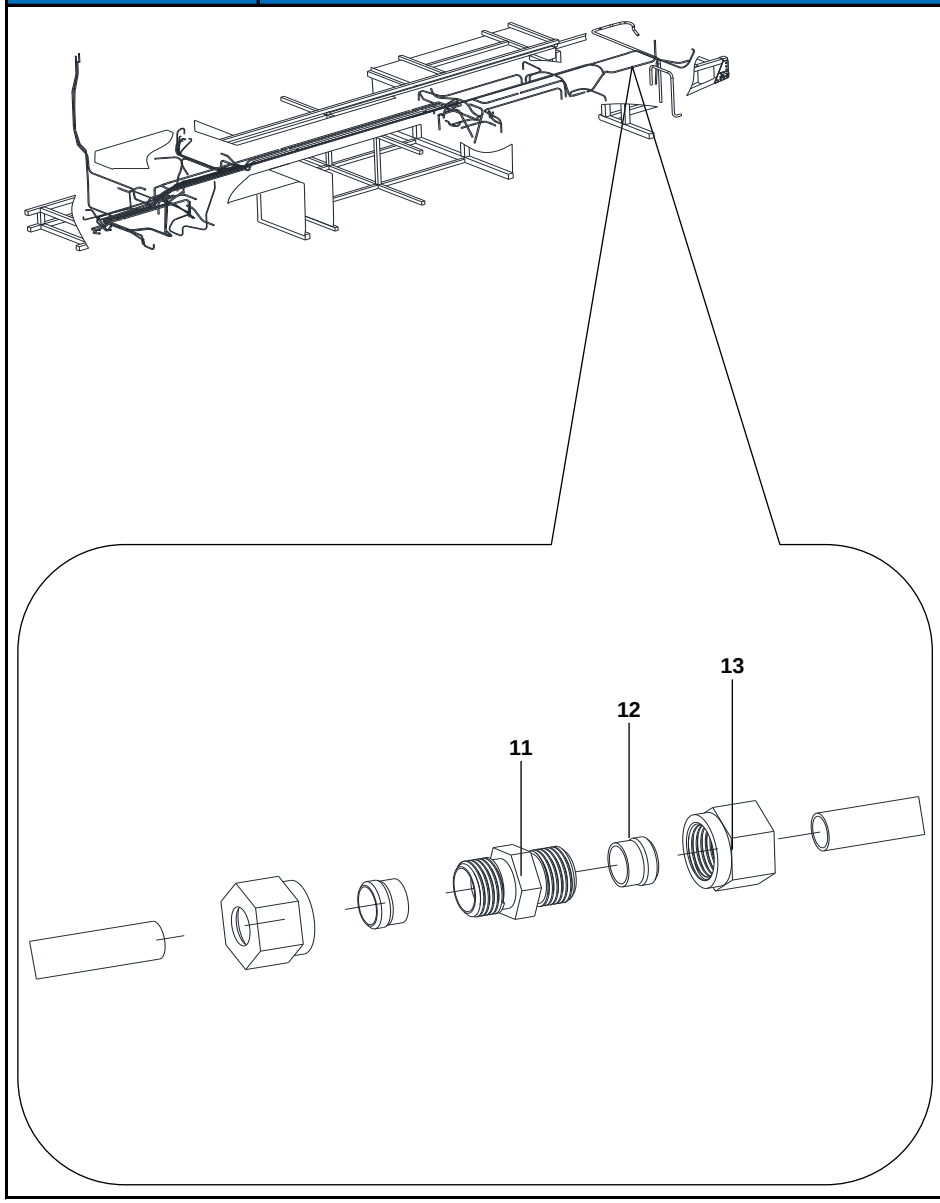		11	Q80312	3	CO NỐI THẲNG M18 - M18		
		12	Q80012	6	VÒNG CHẶN Ø12		
		13	Q80112	6	TÁN CHỤP ĐẦU CO M18		

1213	HỆ THỐNG CO NỐI KHÍ NÉN	STT	MÃ SỐ CHI TIẾT	SL	TÊN CHI TIẾT	GHI CHÚ	THÔNG TIN CHI TIẾT
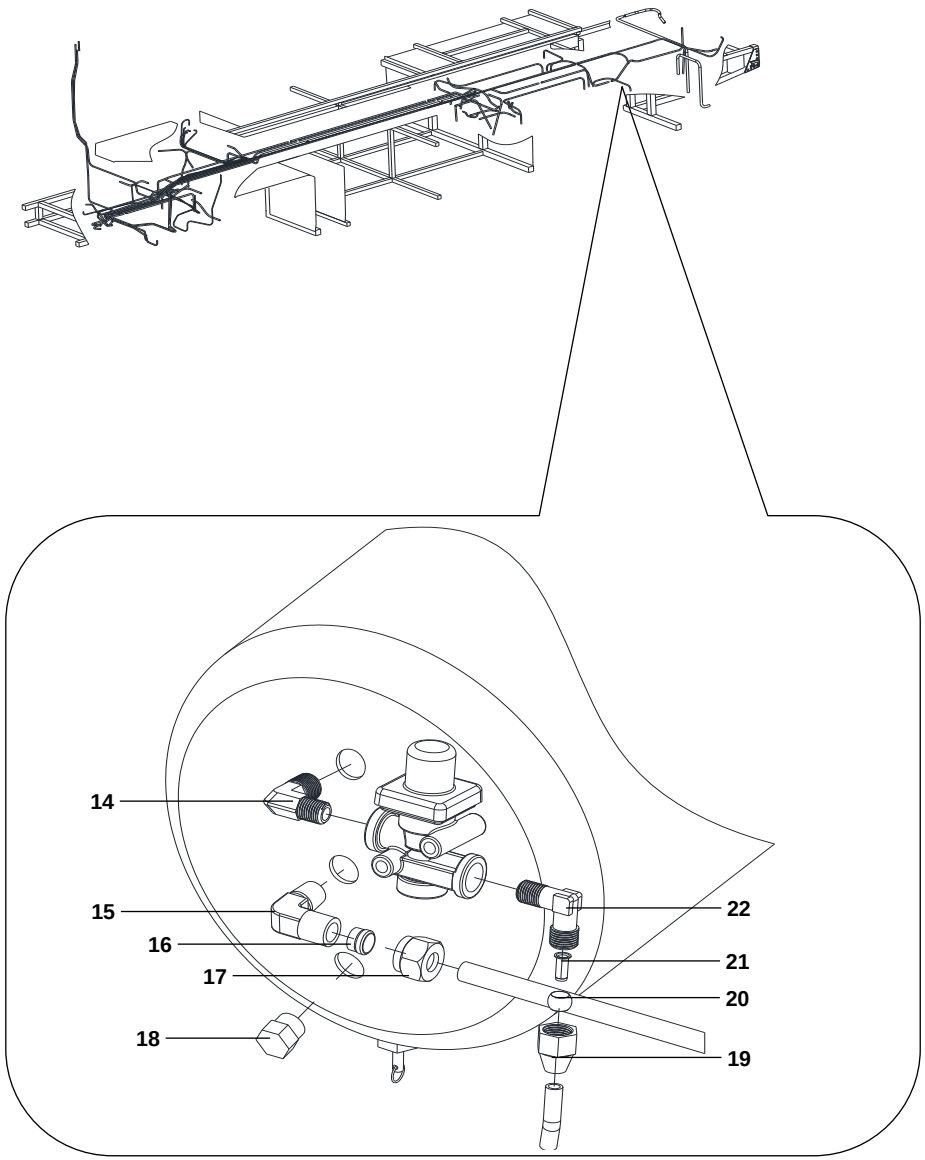		14	CNA6129P-3521180	1	CO NỐI L M17 - M13		
		15	Q65412	1	CO NỐI L M18 - M17		
		16	Q80012	1	VÒNG CHẶN Ø12		
		17	Q80112	1	TÁN CHỤP ĐẦU CO M18		
		18	Q618B03	1	NÚT BÍT - M17		
		19	CNA6129P-3536010	1	TÁN CHỤP ĐẦU CO NỐI ỐNG Ø9.6		
		20	CNA6129P-3535010	1	VÒNG CHẶN ỐNG HƠI Ø9.6		
		21	CNA6129P-3534010	1	CỐT LẮP ỐNG HƠI Ø9.6		
		22	Q80810	1	CO NỐI L M16 - M13		

1213	HỆ THỐNG CO NỐI KHÍ NÉN	STT	MÃ SỐ CHI TIẾT	SL	TÊN CHI TIẾT	GHI CHÚ	THÔNG TIN CHI TIẾT
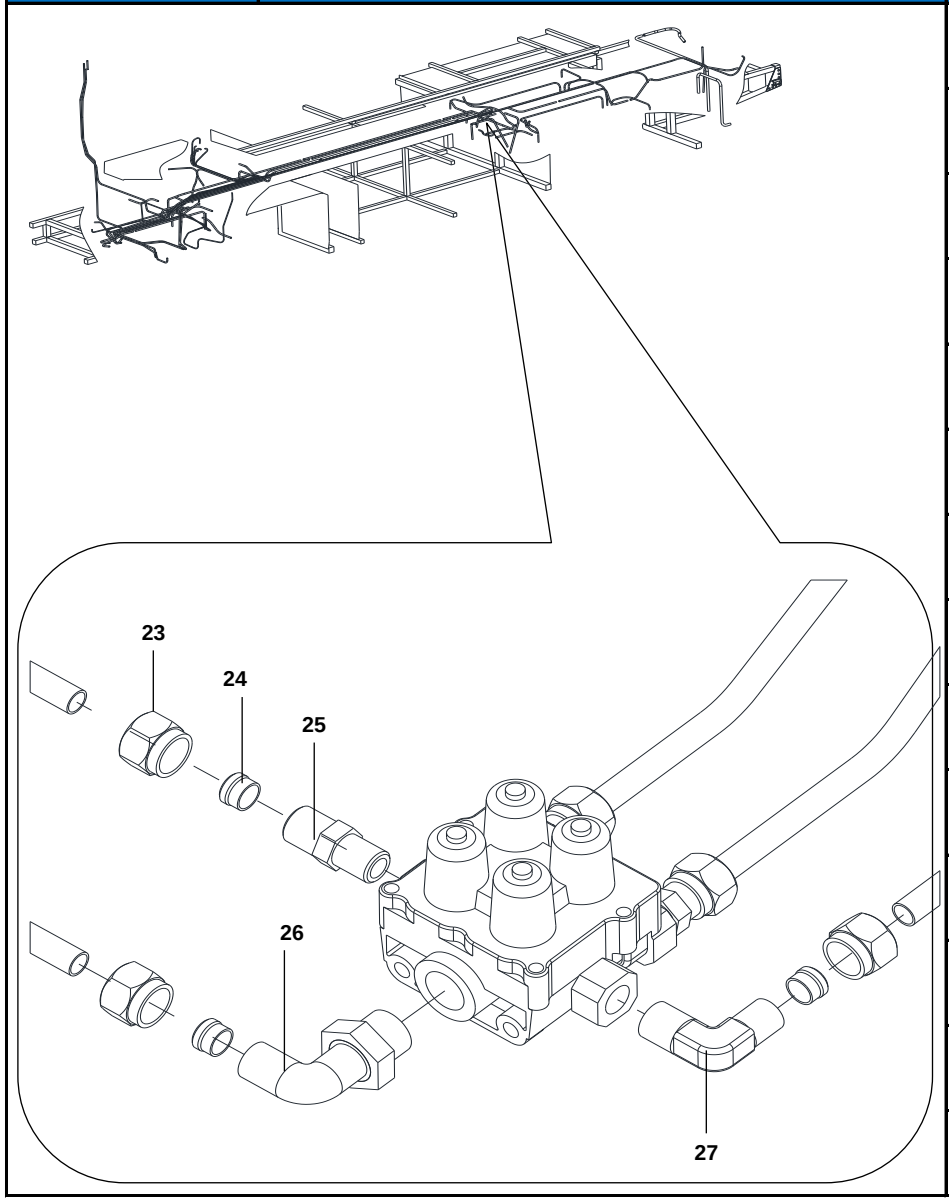		23	Q80112	5	TÁN CHỤP ĐẦU CO M18		
		24	Q80012	5	VÒNG CHẶN Ø12		
		25	16CY016-06021	3	CO NỐI THẲNG M18 - M16		
		26	3550R11D8-065	1	CO NỐI L M22 - M18		
		27		1	CO NỐI L M18 - M16		

1213	HỆ THỐNG CO NỐI KHÍ NÉN	STT	MÃ SỐ CHI TIẾT	SL	TÊN CHI TIẾT	GHI CHÚ	THÔNG TIN CHI TIẾT
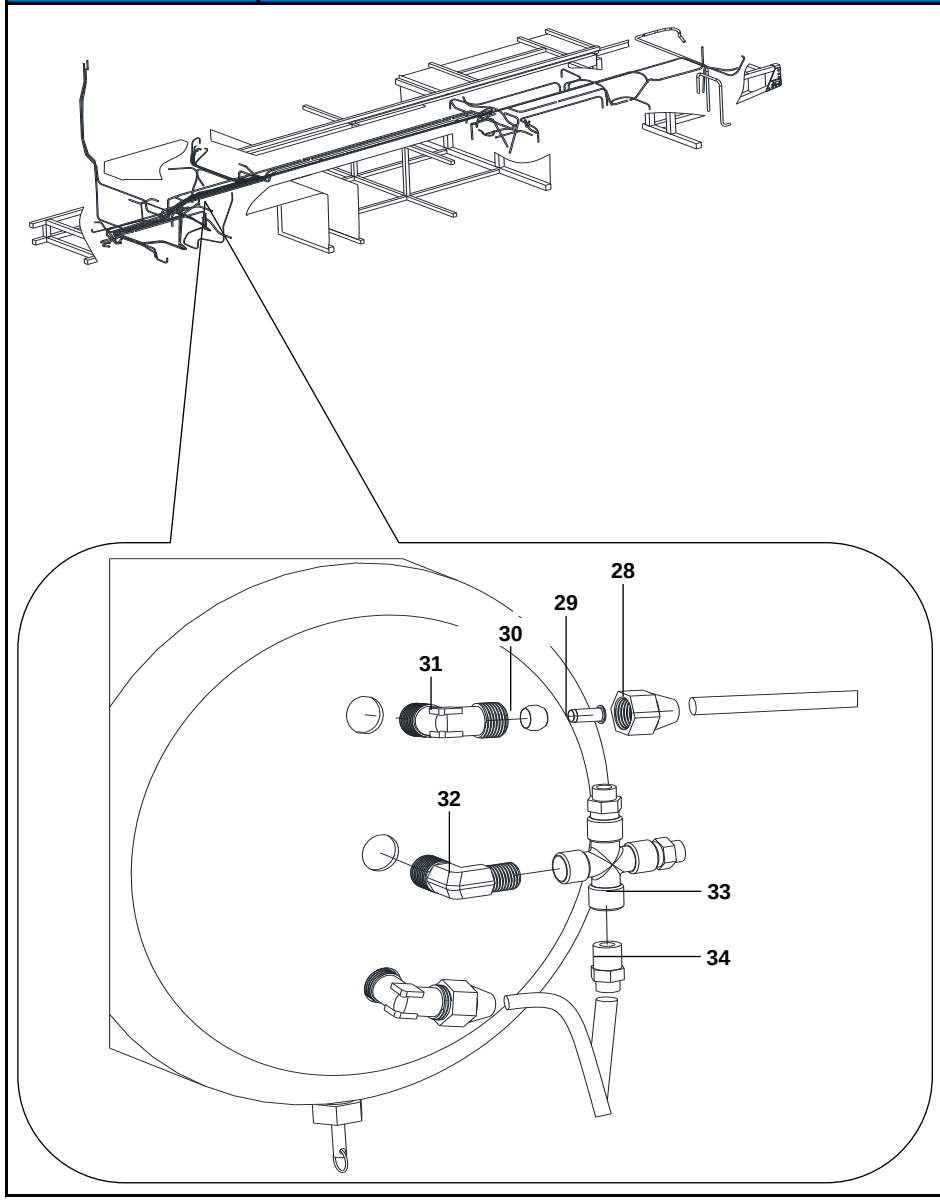		28	CNA6129P-3536010	2	TÁN CHỤP ĐẦU CO NỐI ỐNG ø9.6		
		29	CNA6129P-3534010	2	CỐT LẮP ỐNG HƠI ø9.6		
		30	CNA6129P-3535010	2	VÒNG CHẶN ỐNG HƠI ø9.6		
		31	35HP-06049	2	CO NỐI L M18 - M17		
		32	CNA6129P-3521180	1	CO NỐI L M17 - M13		
		33	CNA6129P-3521200	1	CO NỐI 4 NGÃ M13 REN TRONG		
		34	589357H951	3	CO NỐI ỐNG Ø6.3		

1213	HỆ THỐNG CO NỐI KHÍ NÉN	STT	MÃ SỐ CHI TIẾT	SL	TÊN CHI TIẾT	GHI CHÚ	THÔNG TIN CHI TIẾT
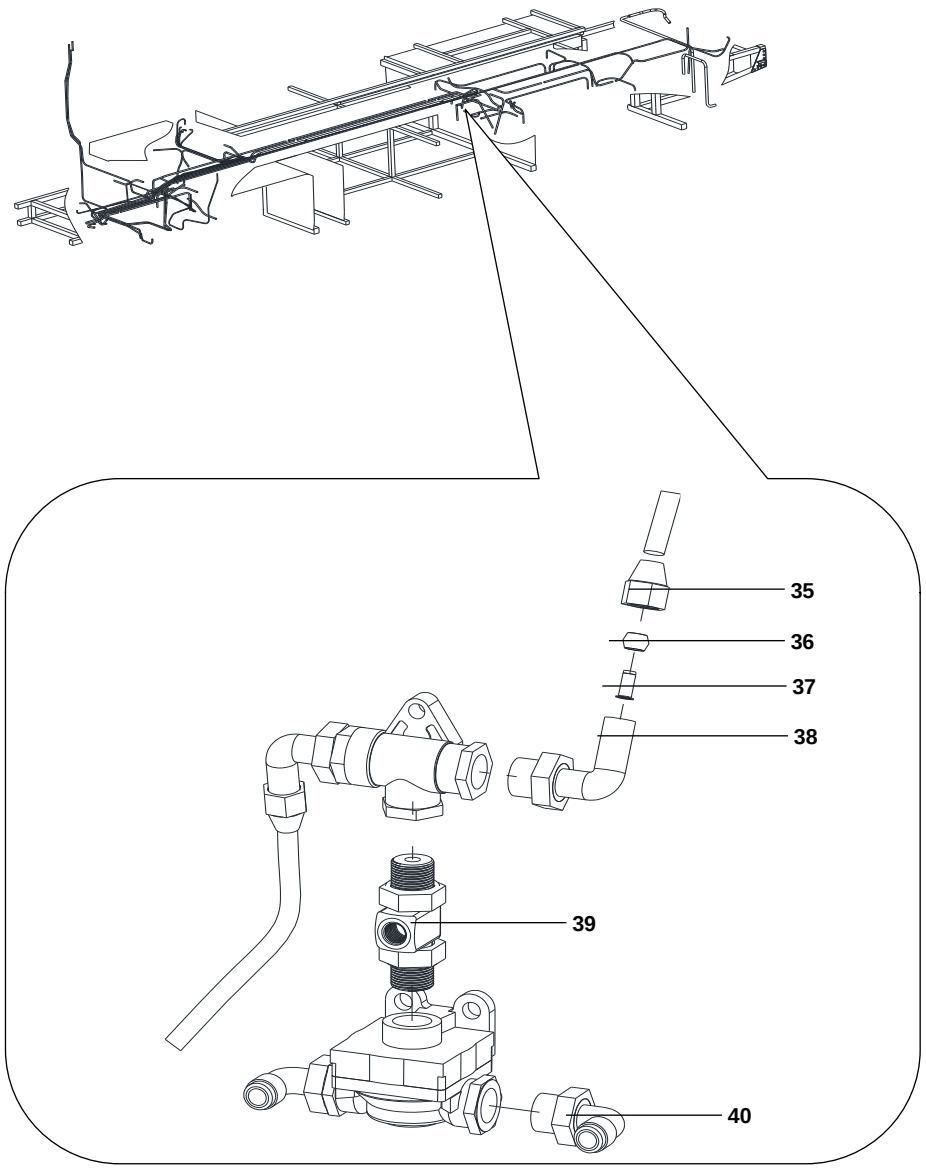		35	CNA6129P-3536010	2	TÁN CHỤP ĐẦU CO NỐI ỐNG ø9.6		
		36	CNA6129P-3535010	2	VÒNG CHẶN ỐNG HƠI ø9.6		
		37	CNA6129P-3534010	2	CỐT LẮP ỐNG HƠI ø9.6		
		38	CNA6129P-3521080	2	CO NỐI L M22 - M16		
		39	35R390-06032	1	CO NỐI 3 NGÃ M22 - M22 - M10		
		40	35HP-06055	2	CO NỐI L M22 - M18 CÔN NGOÀI		

1213	HỆ THỐNG CO NỐI KHÍ NÉN	STT	MÃ SỐ CHI TIẾT	SL	TÊN CHI TIẾT	GHI CHÚ	THÔNG TIN CHI TIẾT
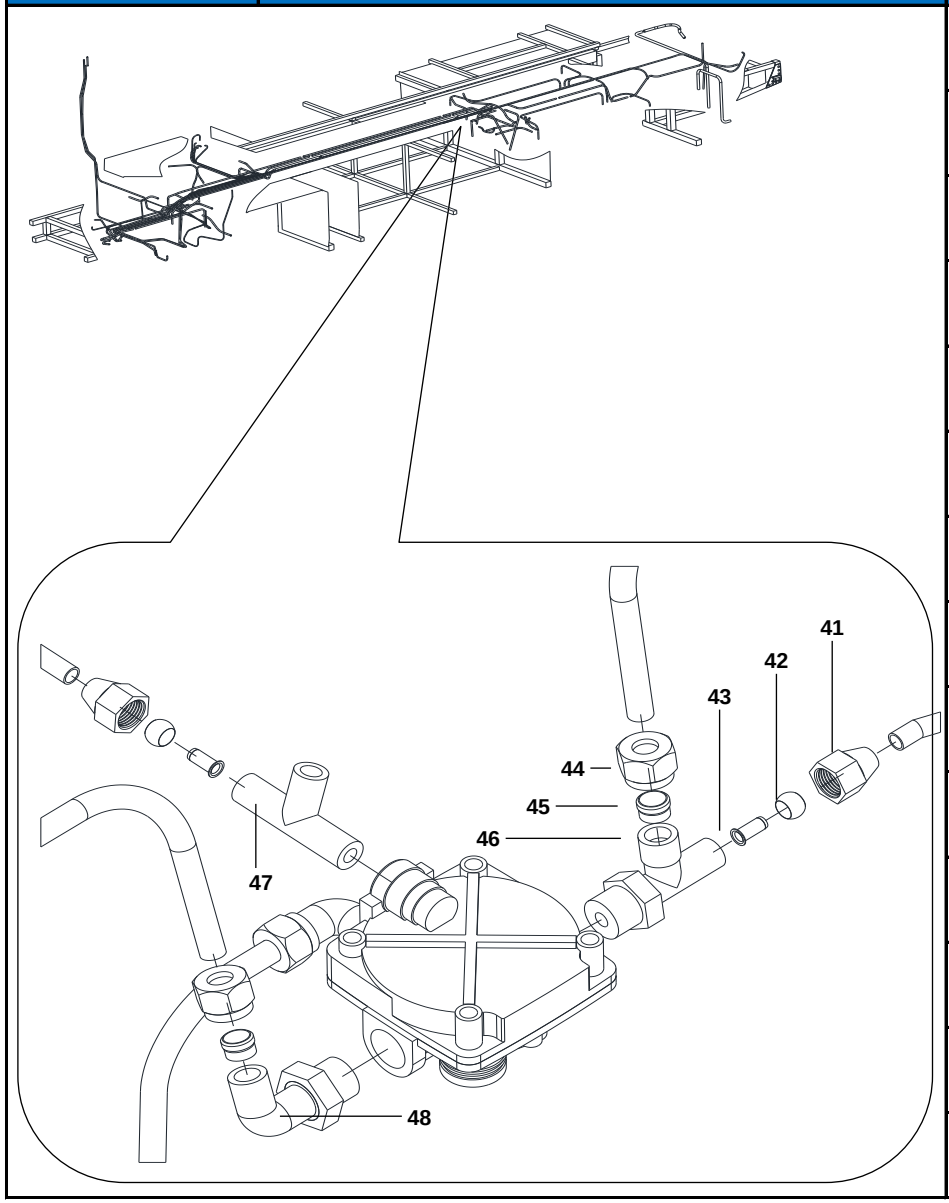		41	CNA6129P-3536010	2	TÁN CHỤP ĐẦU CO NỐI ỐNG ø9.6		
		42	CNA6129P-3535010	2	VÒNG CHẶN ỐNG HƠI ø9.6		
		43	CNA6129P-3534010	2	CỐT LẮP ỐNG HƠI ø9.6		
		44	Q80112	3	TÁN CHỤP ĐẦU CO M18		
		45	Q80012	3	VÒNG CHẶN ø12		
		46	CNA6129P-3521090	1	CO NỐI 3 NGÃ M22 - M18 - M16		
		47	CNA6129P-3521100	1	CO NỐI 3 NGÃ M16 - M16 - M13		
		48	3550R11D8-065	1	CO NỐI L M22 - M18		

1213	HỆ THỐNG CO NỐI KHÍ NÉN	STT	MÃ SỐ CHI TIẾT	SL	TÊN CHI TIẾT	GHI CHÚ	THÔNG TIN CHI TIẾT
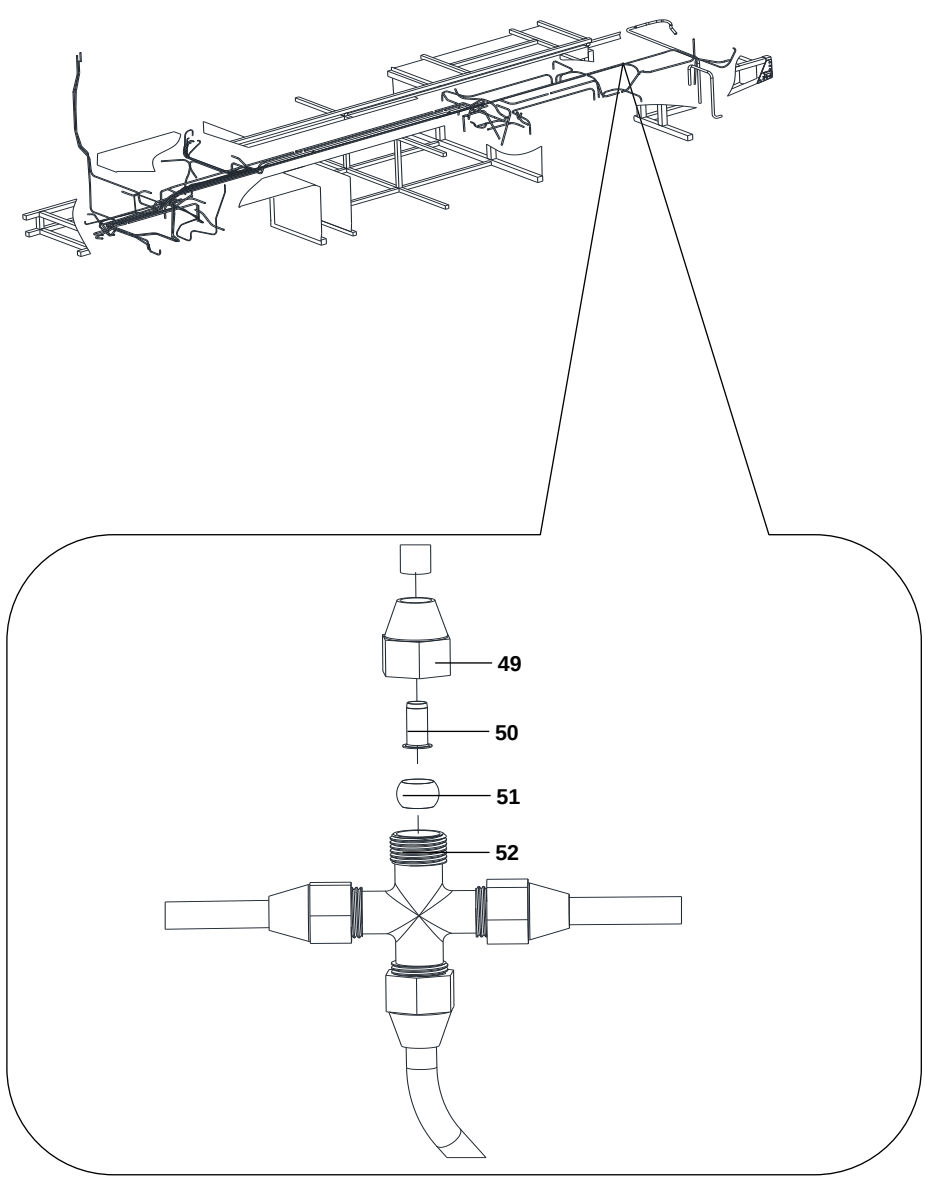		49	CNA6129P-3536010	4	TÁN CHỤP ĐẦU CO NỐI ỐNG ø9.6		
		50	CNA6129P-3534010	4	CỐT LẮP ỐNG HƠI ø9.6		
		51	CNA6129P-3535010	4	VÒNG CHẶN ỐNG HƠI ø9.6		
		52	Q81210	1	CO NỐI 4 NGÃ M16		

1213	HỆ THỐNG CO NỐI KHÍ NÉN	STT	MÃ SỐ CHI TIẾT	SL	TÊN CHI TIẾT	GHI CHÚ	THÔNG TIN CHI TIẾT
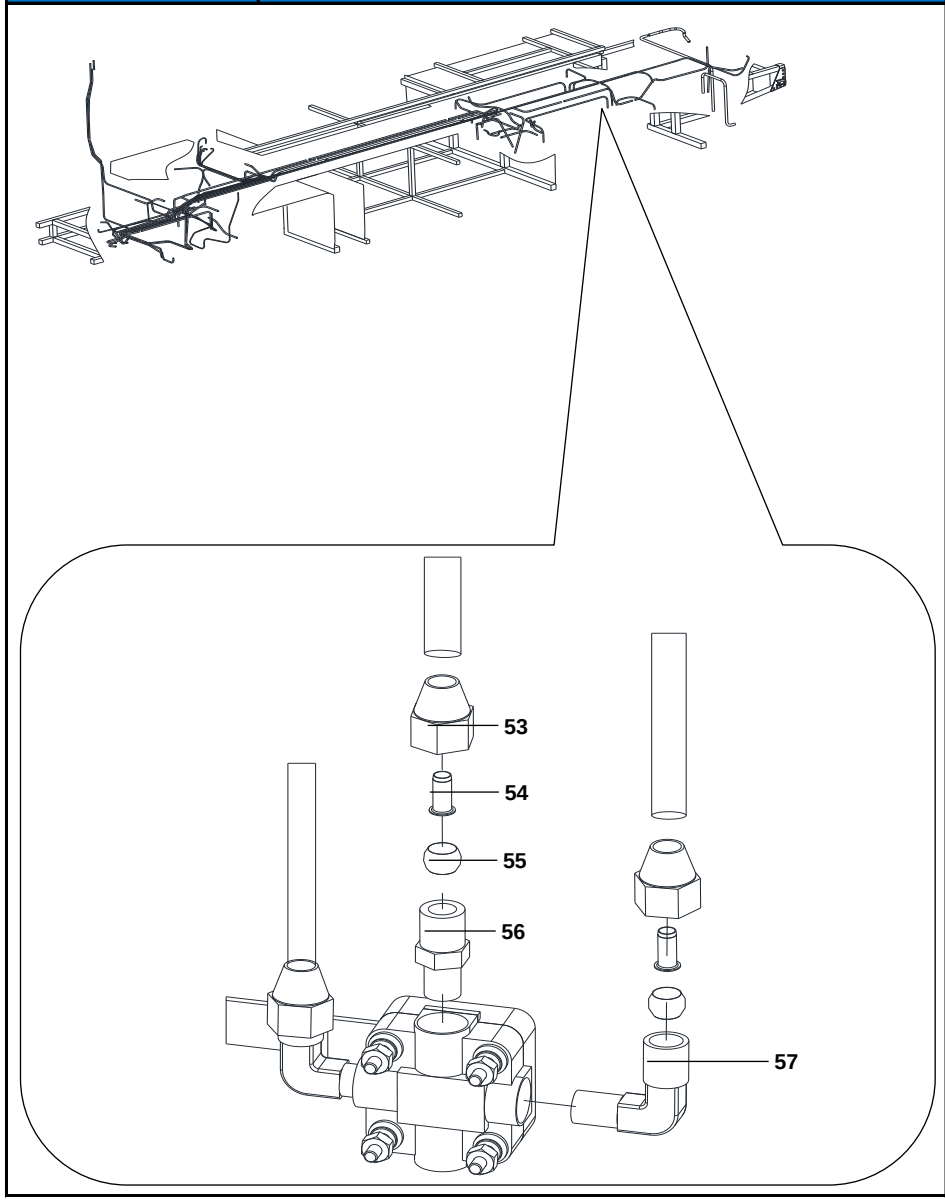		53	CNA6129P-3536010	3	TÁN CHỤP ĐẦU CO NỐI ỐNG ø9.6		
		54	CNA6129P-3534010	3	CỐT LẮP ỐNG HƠI ø9.6		
		55	CNA6129P-3535010	3	VÒNG CHẶN ỐNG HƠI ø9.6		
		56	Q80510	1	CO NỐI THẲNG M16 - M13		
		57	Q80810	2	CO NỐI L M16 - M13		

1213	HỆ THỐNG CO NỐI KHÍ NÉN	STT	MÃ SỐ CHI TIẾT	SL	TÊN CHI TIẾT	GHI CHÚ	THÔNG TIN CHI TIẾT
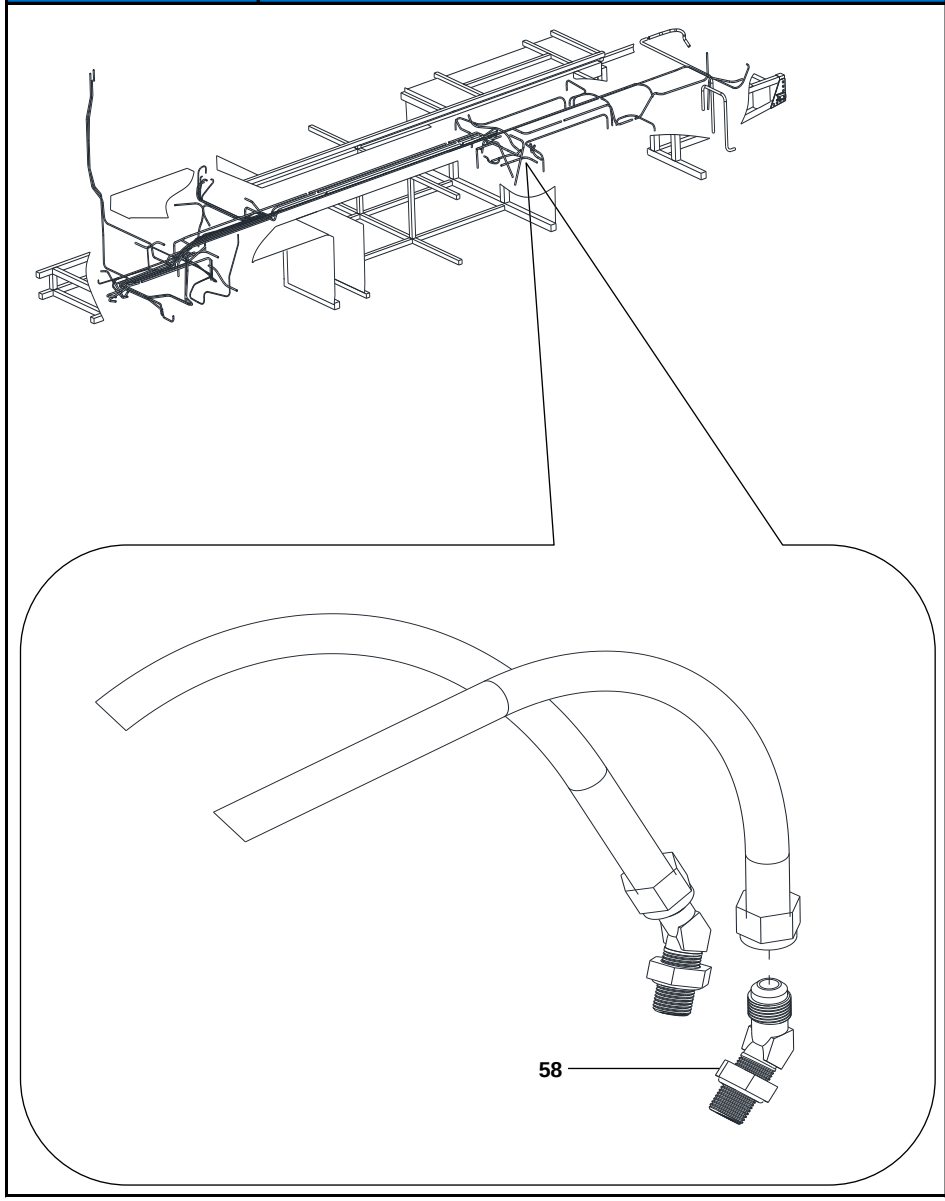		58	35C028-06035	4	CO NỐI LƠI M16 - M18		

1213	HỆ THỐNG CO NỐI KHÍ NÉN	STT	MÃ SỐ CHI TIẾT	SL	TÊN CHI TIẾT	GHI CHÚ	THÔNG TIN CHI TIẾT
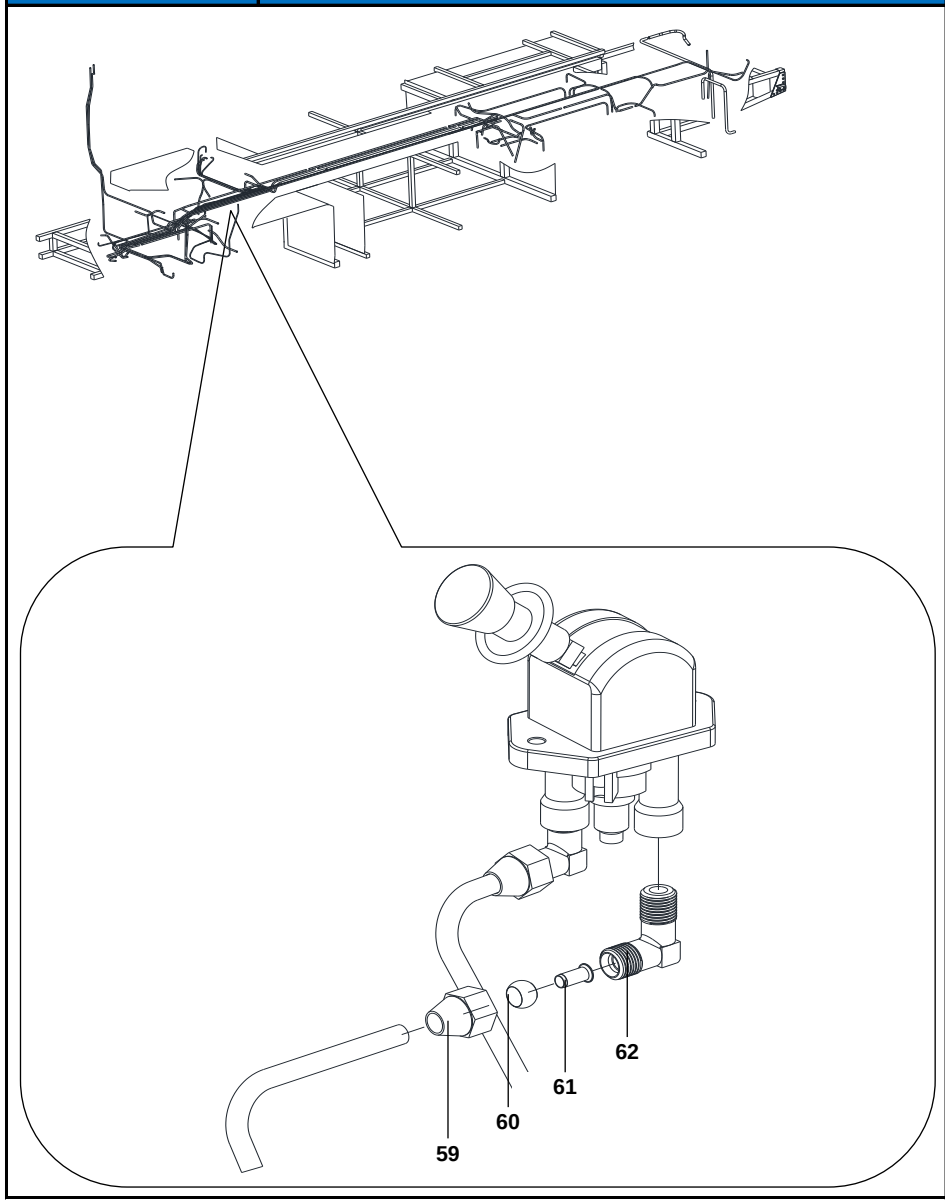		59	CNA6129P-3536010	2	TÁN CHỤP ĐẦU CO NỐI ỐNG ø9.6		
		60	CNA6129P-3535010	2	VÒNG CHẶN ỐNG HƠI ø9.6		
		61	CNA6129P-3534010	2	CỐT LẮP ỐNG HƠI ø9.6		
		62	CNA6129P-3521120	2	CO NỐI L M16 - M16		

1213	HỆ THỐNG CO NỐI KHÍ NÉN	STT	MÃ SỐ CHI TIẾT	SL	TÊN CHI TIẾT	GHI CHÚ	THÔNG TIN CHI TIẾT
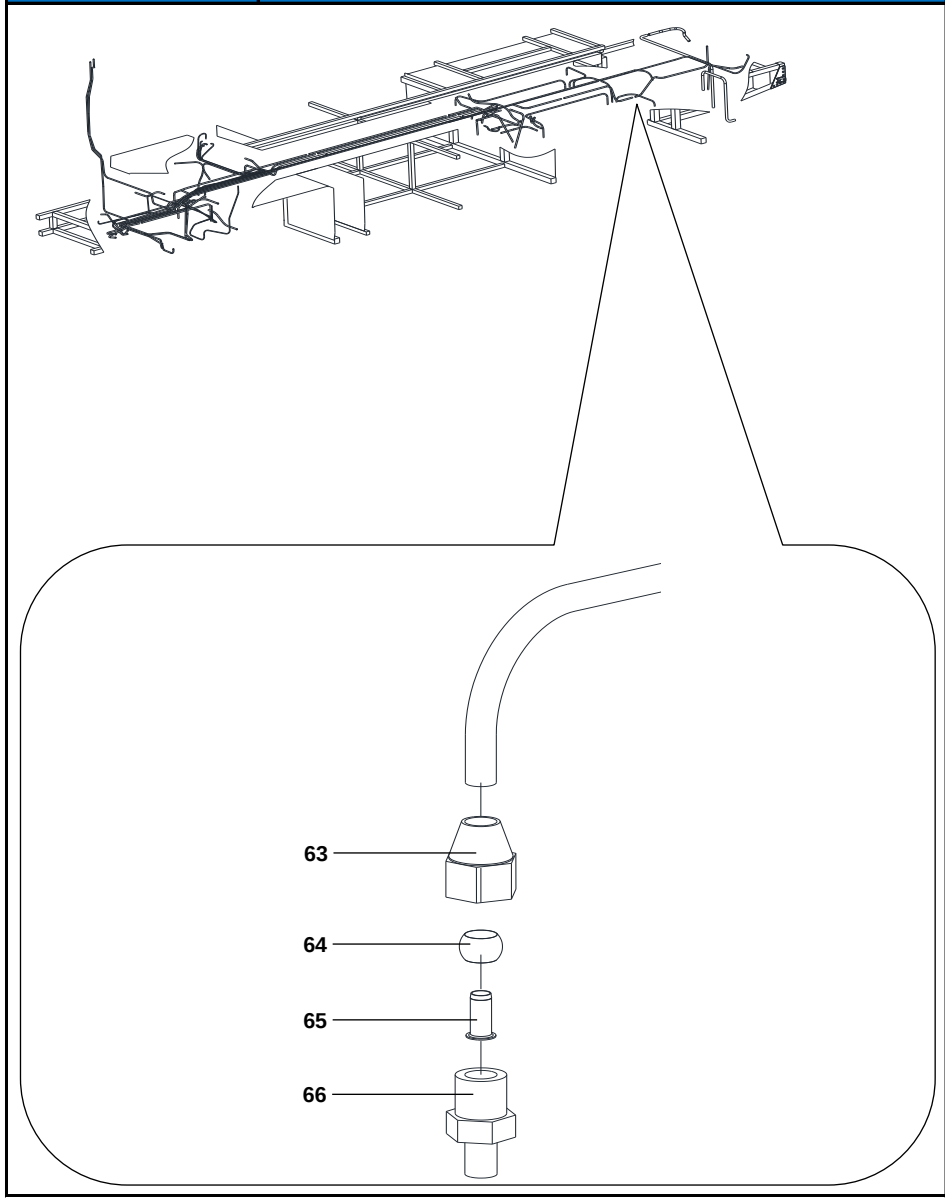		63	CNA6129P-3536010	1	TÁN CHỤP ĐẦU CO NỐI ỐNG ø9.6		
		64	CNA6129P-3535010	1	VÒNG CHẶN ỐNG HƠI ø9.6		
		65	CNA6129P-3534010	1	CỐT LẮP ỐNG HƠI ø9.6		
		66	CNA6129P-3521220	1	CO NỐI THẲNG M10 - M16		

1213	HỆ THỐNG CO NỐI KHÍ NÉN	STT	MÃ SỐ CHI TIẾT	SL	TÊN CHI TIẾT	GHI CHÚ	THÔNG TIN CHI TIẾT
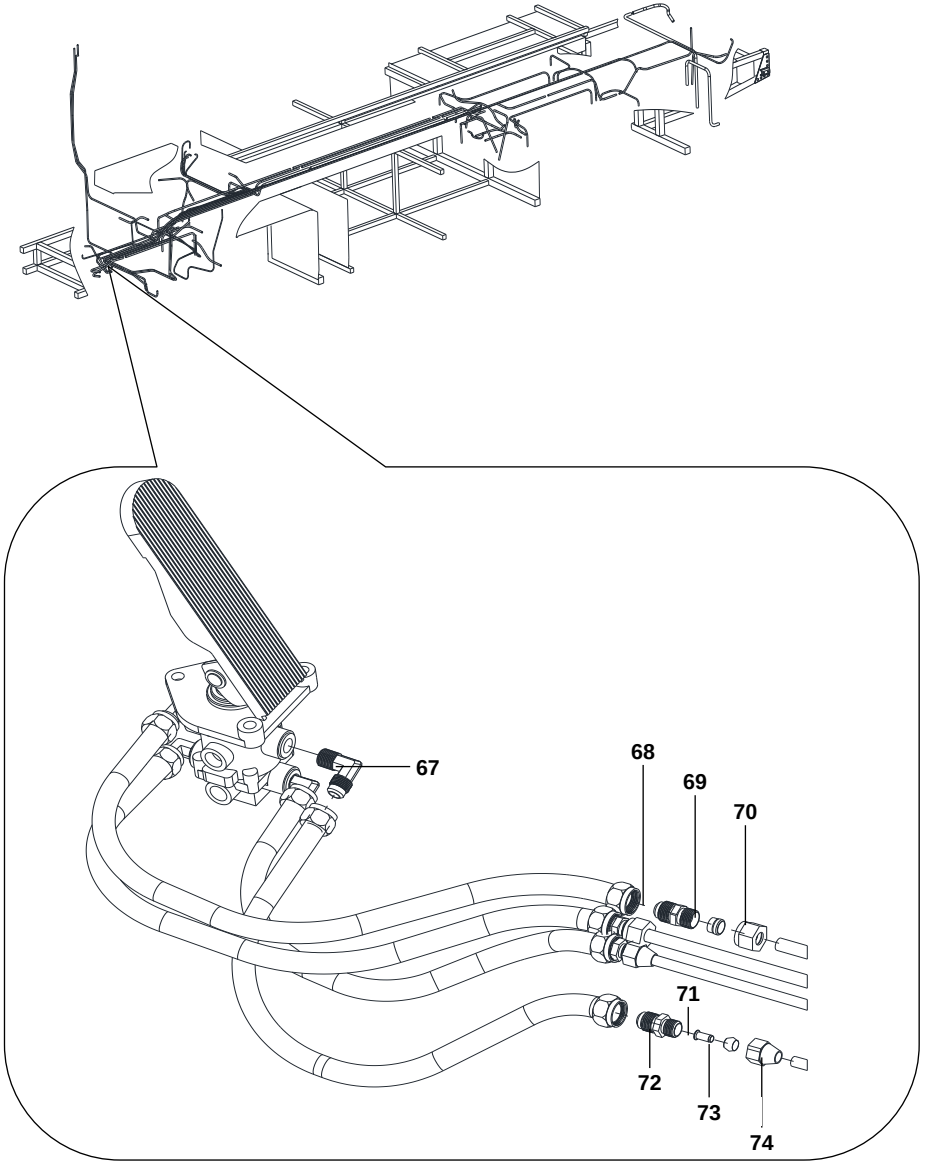		67	Q65412	4	CO NỐI L M17 - M18 CÔN NGOÀI		
		68	35R16-06039	2	CO NỐI THẲNG M18 - M18		
		69	Q80012	2	VÒNG CHẶN Ø12		
		70	Q80112	2	TÁN CHỤP ĐẦU CO M18		
		71	CNA6129P-3534010	2	CỐT LẮP ỐNG HƠI Ø9.6		
		72	16CY016-06021	2	CO NỐI THẲNG M16 - M18		
		73	CNA6129P-3535010	2	VÒNG CHẶN ỐNG HƠI Ø9.6		
		74	CNA6129P-3536010	2	TÁN CHỤP ĐẦU CO NỐI ỐNG Ø9.6		

1214	ĐƯỜNG ỐNG HƠI	STT	MÃ SỐ CHI TIẾT	SL	TÊN CHI TIẾT	GHI CHÚ	THÔNG TIN CHI TIẾT
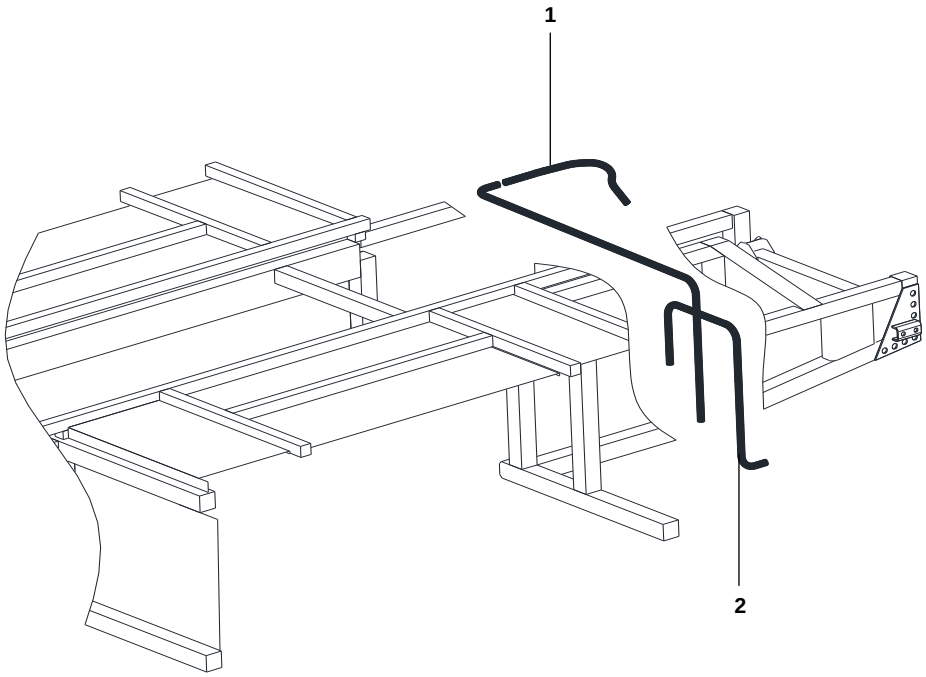		1		1	ỐNG LÒ XO		
		2		1	ỐNG ĐỒNG Ø26		

1214	ĐƯỜNG ỐNG HƠI	STT	MÃ SỐ CHI TIẾT	SL	TÊN CHI TIẾT	GHI CHÚ	THÔNG TIN CHI TIẾT
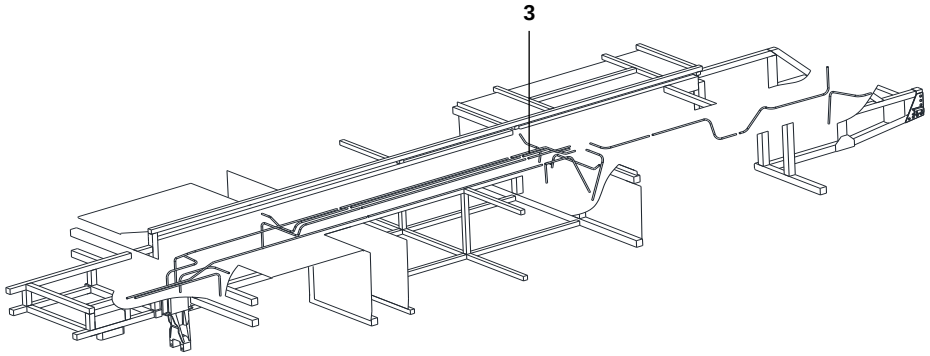		3		1	ỐNG THÉP Ø12		

1214	ĐƯỜNG ỐNG HƠI	STT	MÃ SỐ CHI TIẾT	SL	TÊN CHI TIẾT	GHI CHÚ	THÔNG TIN CHI TIẾT
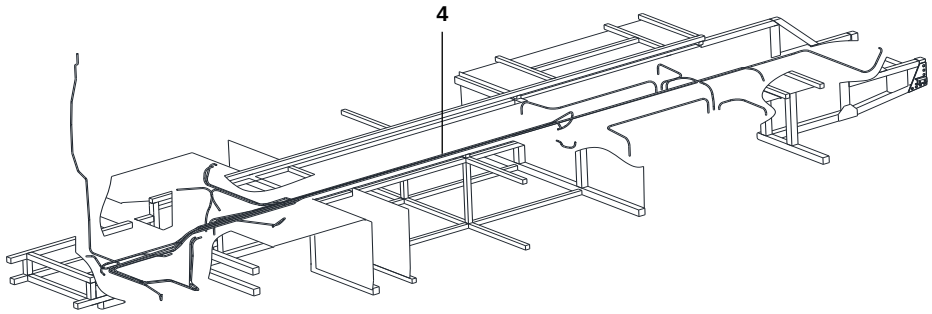		4		1	ỐNG NHỰA ø9.6		

1214	ĐƯỜNG ỐNG HƠI	STT	MÃ SỐ CHI TIẾT	SL	TÊN CHI TIẾT	GHI CHÚ	THÔNG TIN CHI TIẾT
		5		1	ỐNG NHỰA Ø6.3		

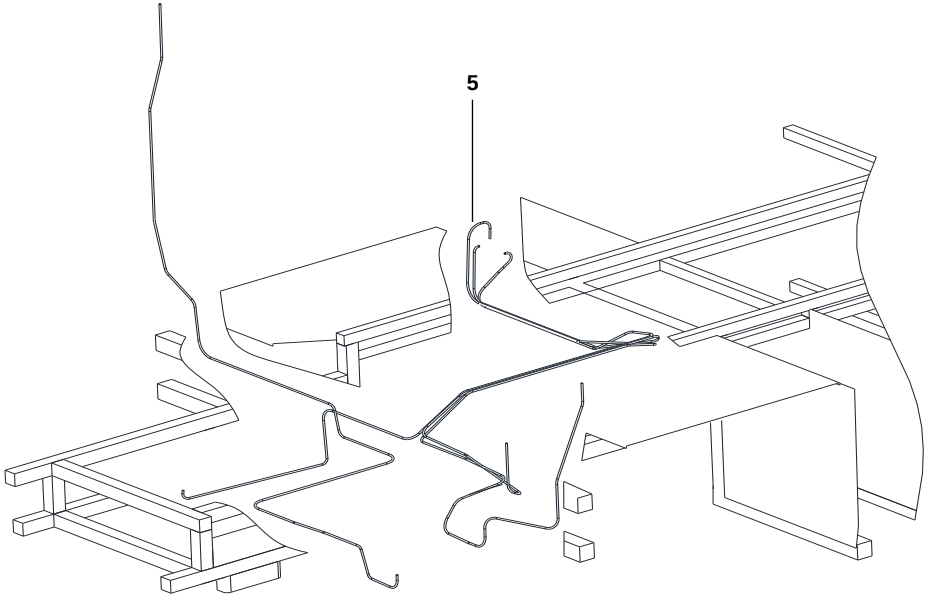

1214	ĐƯỜNG ỐNG HƠI	STT	MÃ SỐ CHI TIẾT	SL	TÊN CHI TIẾT	GHI CHÚ	THÔNG TIN CHI TIẾT
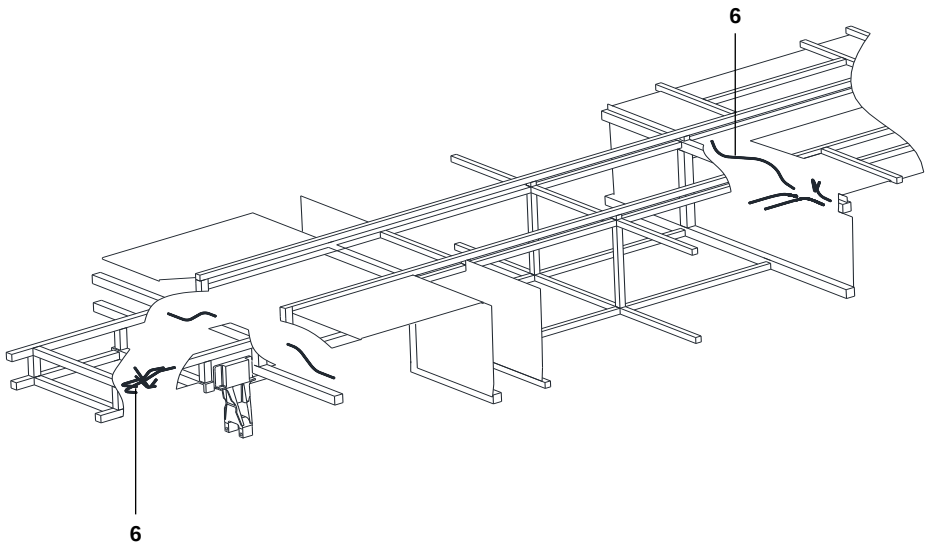		6	35HP-06070-1	11	ỐNG HƠI LÒ XO CÁO ÁP		

1215	BÌNH TÁCH NƯỚC	STT	MÃ SỐ CHI TIẾT	SL	TÊN CHI TIẾT	GHI CHÚ	THÔNG TIN CHI TIẾT
		1	CNA6129P-3513030	1	BÌNH TÁCH NƯỚC		
		2	3513D-040	1	VAN XẢ NƯỚC		

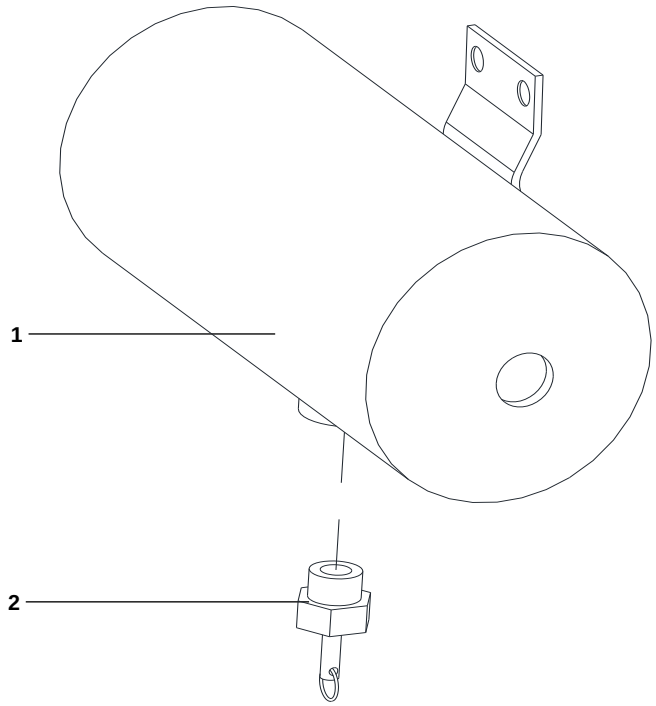

1216	BÌNH TÍCH NĂNG	STT	MÃ SỐ CHI TIẾT	SL	TÊN CHI TIẾT	GHI CHÚ	THÔNG TIN CHI TIẾT
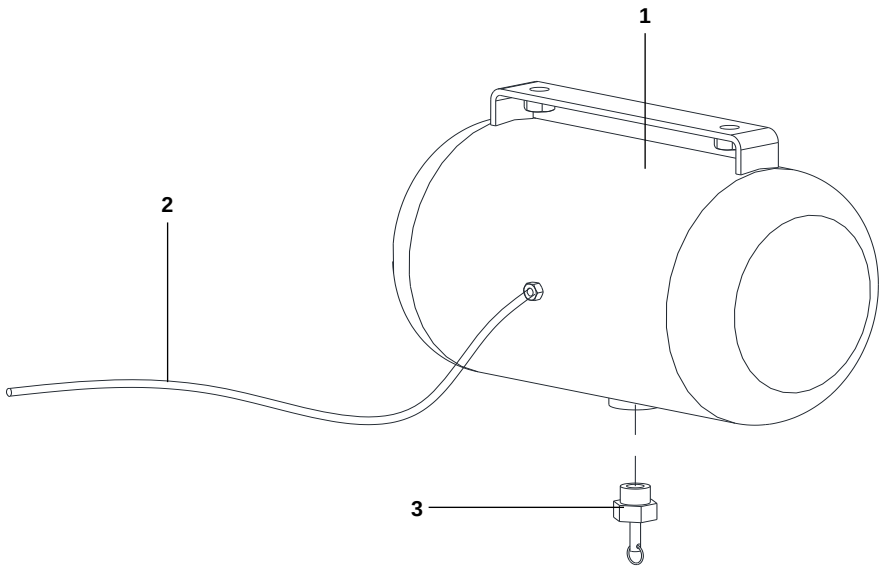		1	235700341	1	BÌNH TÍCH NĂNG		
		2	35CY016-04010	1	ỐNG NHỰA NỐI BẦU TÁCH ẨM		
		3	3513D-040	1	VAN XẢ NƯỚC		

1217	BÀU TÁCH ẨM	STT	MÃ SỐ CHI TIẾT	SL	TÊN CHI TIẾT	GHI CHÚ	THÔNG TIN CHI TIẾT
		1	432 410 1290	1	BẦU TÁCH ẨM		

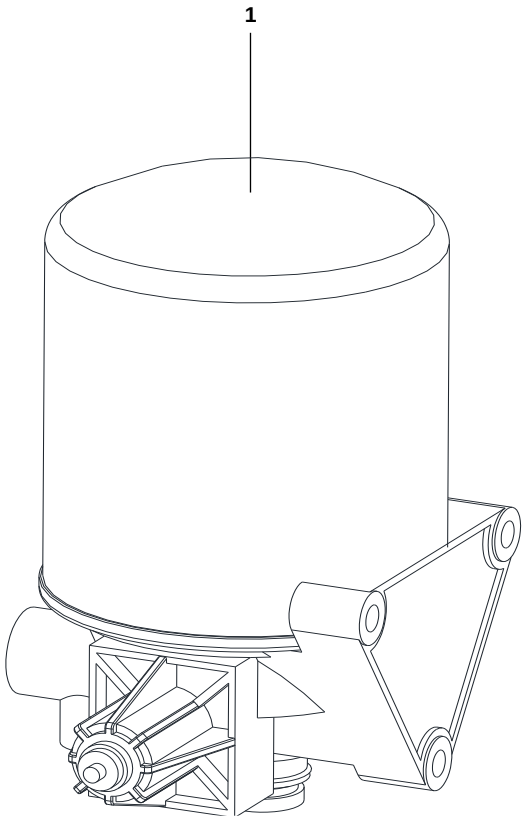

122	HỆ THỐNG TREO TRƯỚC	STT	MÃ SỐ CHI TIẾT	SL	TÊN CHI TIẾT	GHI CHÚ	THÔNG TIN CHI TIẾT
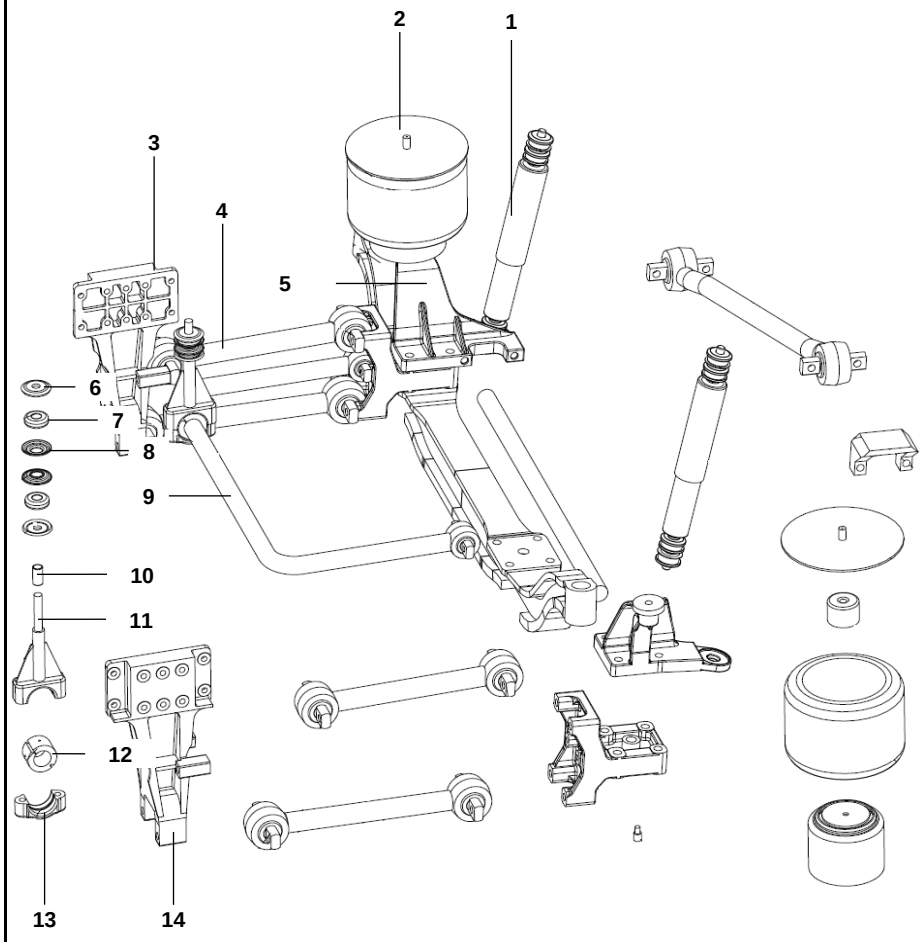		1	2905020X23Z0G187	2	GIẢM CHẤN TRƯỚC		
		2	2930110D15Z0G166	2	BẦU HƠI TREO TRƯỚC		
		3	2930402X03Z0	1	PAT LẮP BẦU HƠI BÊN PHẢI		
		4	1104K2162205G031	2	THANH GIẰNG DỌC		
		5	1104K1162774	1	PAT LẮP THANH GIẰNG BÊN PHẢI		
		6	1646K1163304	4	LONG ĐỀN CHẬU NGOÀI		
		7	1646K2164412	4	ĐỆM CAO SU		
		8	1646K1163303	4	LONG ĐỀN CHẬU TRONG		
		9	2906120X23Z0	1	THANH ỔN ĐỊNH		
		10	1646K1264271	2	ỐNG LÓT		
		11	2906250403Z0	2	PAT TREO THANH ỔN ĐỊNH		
		12	1512K2164450	2	SU ỐP THANH ỔN ĐỊNH		
		13	1512K1864511	2	CÙM DƯỚI PAT THANH ỔN ĐỊNH		
		14	1104K1162773	1	PAT LẮP THANH GIẰNG BÊN TRÁI		

112	HỆ THỐNG TREO TRƯỚC	STT	MÃ SỐ CHI TIẾT	SL	TÊN CHI TIẾT	GHI CHÚ	THÔNG TIN CHI TIẾT
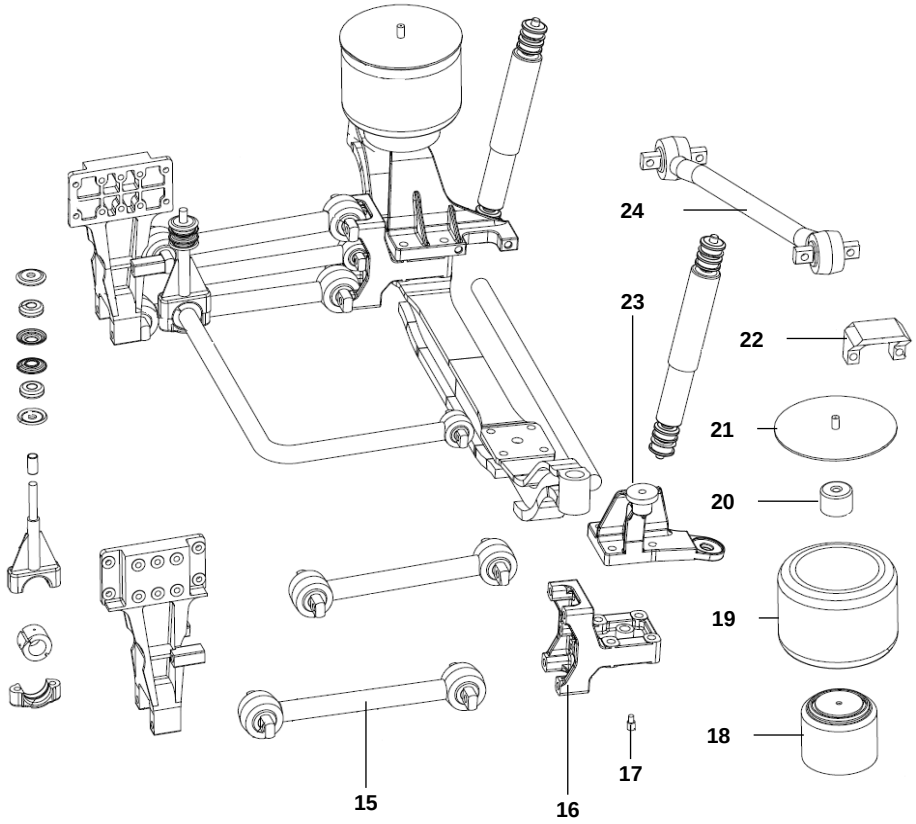		15	1001K2262205G031	2	THANH GIẰNG DỌC		
		16	2909621X23Z0	2	ĐẾ GỐI CẦU		
		17	1512K1161742	2	CHỐT ĐỊNH VỊ		
		18	2930160X04Z0	2	ĐẾ DƯỚI BẦU HƠI		
		19	1007K2161206G166	2	VỎ SU BẦU HƠI		
		20	2930104331Z0	2	ĐẾ TRONG BẦU HƠI		
		21	2930130N07Z0	2	ĐẾ TRÊN BẦU HƠI		
		22	1101K1162791	1	PAT LẮP THANH GIẰNG CHÉO		
		23	2930401X03Z0	1	PAT LẮP BẦU HƠI BÊN TRÁI		
		24	2909280X03Z0G031	1	THANH GIẰNG CHÉO		
		25	2909280X03Z0G031	1	THANH GIẰNG CHÉO		

123	HỆ THỐNG TREO SAU	STT	MÃ SỐ CHI TIẾT	SL	TÊN CHI TIẾT	GHI CHÚ	THÔNG TIN CHI TIẾT
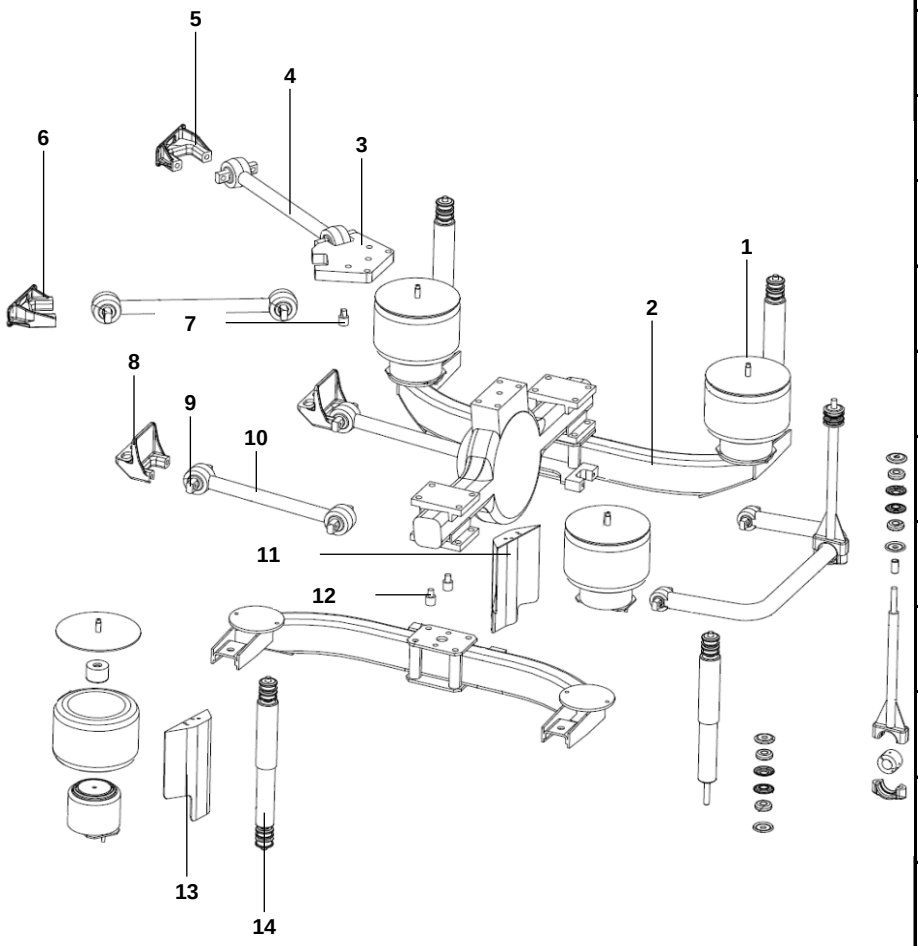		1	2930200X24Z0G166	4	BẦU HƠI SAU		
		2	1601E1261504	2	CÀNG CHỮ C BÊN PHẢI		
		3	2909601X24Z0	1	PAT THANH GIẰNG 01		
		4	3036K2862115G031	2	THANH GIẰNG CHÉO		
		5	2909611X24Z0	1	PAT THANH GIẰNG CHÉO BÊN PHẢI		
		6	2909611X24Z0	2	PAT THANH GIẰNG CHÉO BÊN TRÁI		
		7	1612K1261742	1	CHỐT ĐỊNH VỊ 01		
		8	2909811X24Z0	2	PAT LẮP THANH GIẰNG THẲNG		
		9	0901K1162132	2	ĐẦU THANH GIẰNG		
		10	3036K2862105G031	2	THÂN THANH GIẰNG		
		11	2907560X24Z0	2	TẤM CHE BẦU HƠI TRƯỚC		
		12	1209K1261742	4	CHỐT ĐỊNH VỊ 02		
		13	2907550X24Z0	2	TẤM CHE BẦU HƠI SAU		
		14	2905030X24Z0G187	4	GIẢM CHẤN		

123	HỆ THỐNG TREO SAU	STT	MÃ SỐ CHI TIẾT	SL	TÊN CHI TIẾT	GHI CHÚ	THÔNG TIN CHI TIẾT
		15	2930130N07Z0	4	ĐẾ TRÊN BẦU HƠI		
		16	2930104331Z0	4	ĐẾ TRONG BẦU HƠI		
		17	2930101X24Z0G166	4	CAO SU BẦU HƠI		
		18	2930170X24Z0	4	ĐẾ DƯỚI BẦU HƠI		
		19	1601E1261503	1	CÀNG CHỮ C BÊN TRÁI		
		20	2905033X24Z0	8	LONG ĐỀN CHẬU GIẢM CHẤN 01		
		21	2905034X24Z0	4	CAO SU GIẢM CHẤN		
		22	2905032X24Z0	8	LONG ĐỀN CHẬU GIẢM CHẤN 02		
		23	2905031X24Z0	4	LONG ĐỀN CHẬU GIẢM CHẤN 03		
		24	2906120X24Z0	1	THANH ỔN ĐỊNH		
		25	1504D2164340	2	ĐẦU THANH ỔN ĐỊNH		

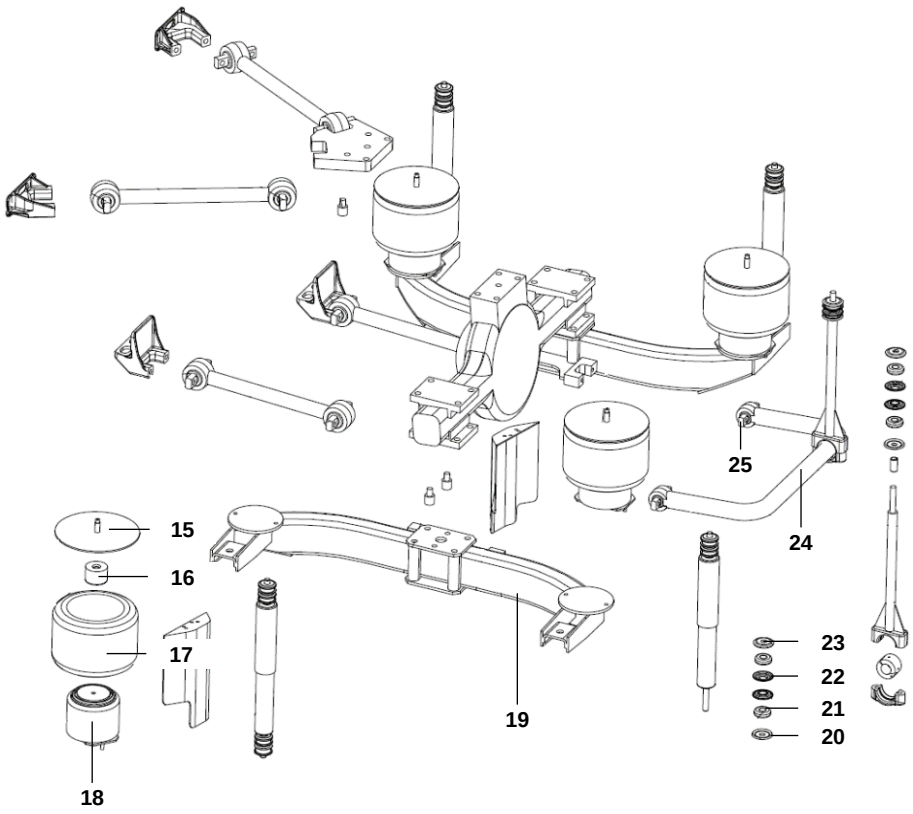

123	HỆ THỐNG TREO SAU	STT	MÃ SỐ CHI TIẾT	SL	TÊN CHI TIẾT	GHI CHÚ	THÔNG TIN CHI TIẾT
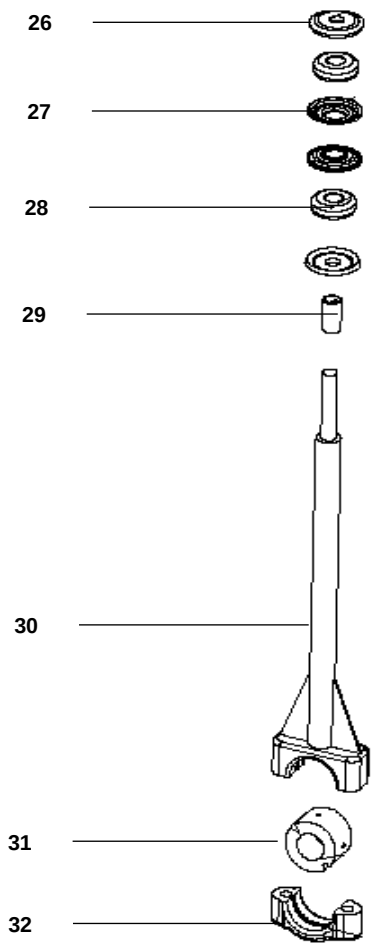		26	1646K1163304	4	LONG ĐỀN CHẬU THANH ỔN ĐỊNH		
		27	1646K1163303	4	LONG ĐỀN CHẬU THANH ỔN ĐỊNH		
		28	1646K216442	4	CAO SU THANH ỔN ĐỊNH		
		29	1646K1264271	2	ỐNG LÓT		
		30	2906250X24Z0	2	PAT TREO THANH ỔN ĐỊNH		
		31	2906191160Z0	2	BẠC LÓT THANH ỔN ĐỊNH		
		32	1512K1864511	2	CÙM THANH ỔN ĐỊNH		

124	PHANH ĐIỆN TỪ	STT	MÃ SỐ CHI TIẾT	SL	TÊN CHI TIẾT	GHI CHÚ	THÔNG TIN CHI TIẾT
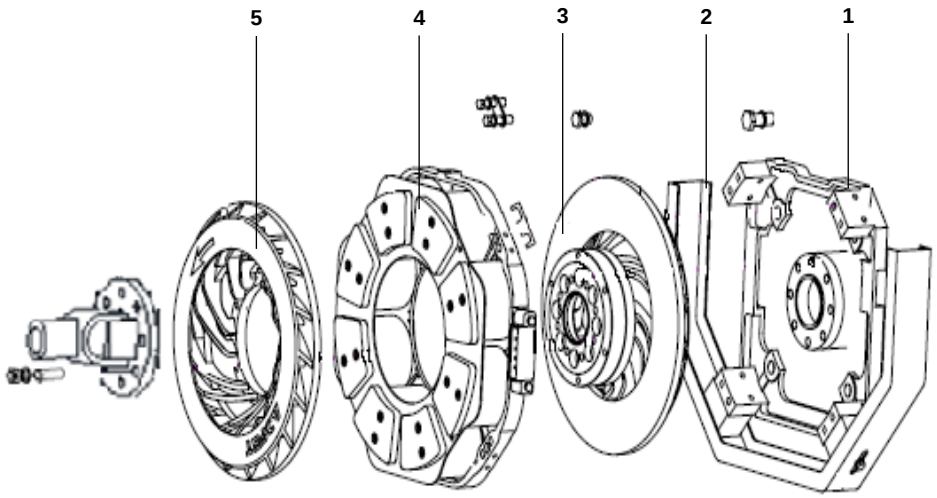		1	101020108	1	PÁT GIA CỐ		
		2	431030015	1	ĐẾ ĐỠ		
		3	401432004	1	ĐĨA PHANH ĐIỆN TỪ		
		4	400141111	1	ROTOR		
		5	401432004	1	ĐĨA PHANH ĐIỆN TỪ		

124	PHANH ĐIỆN TỪ	STT	MÃ SỐ CHI TIẾT	SL	TÊN CHI TIẾT	GHI CHÚ	THÔNG TIN CHI TIẾT
		6	101010081	1	ĐĨA PHANH TỪ SAU		
		7	101030368	1	BẠC LÓT		
		8	101070337	1	TẤM CANH		
		9	101010080	1	ĐĨA PHANH TỪ TRƯỚC		

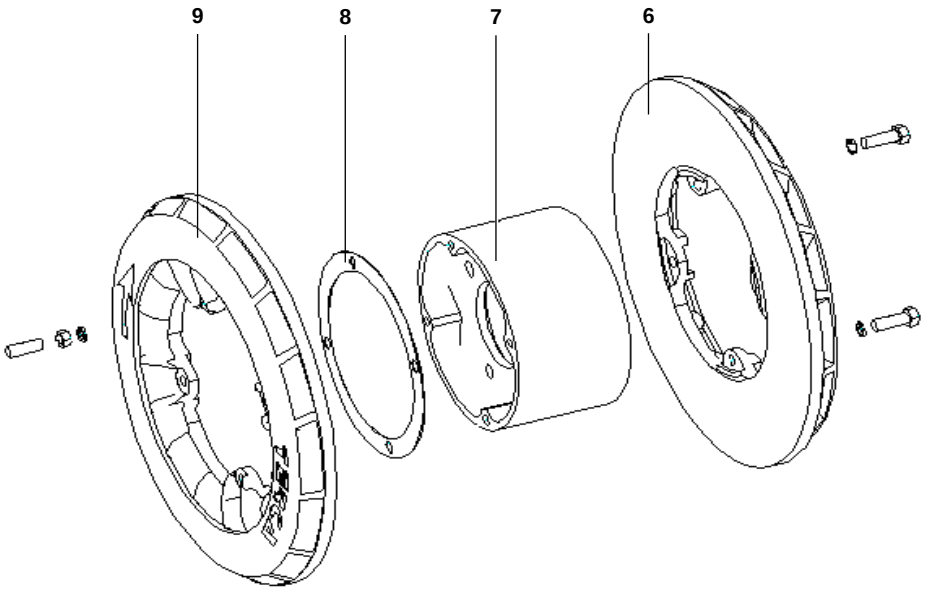

124	PHANH ĐIỆN TỪ	STT	MÃ SỐ CHI TIẾT	SL	TÊN CHI TIẾT	GHI CHÚ	THÔNG TIN CHI TIẾT
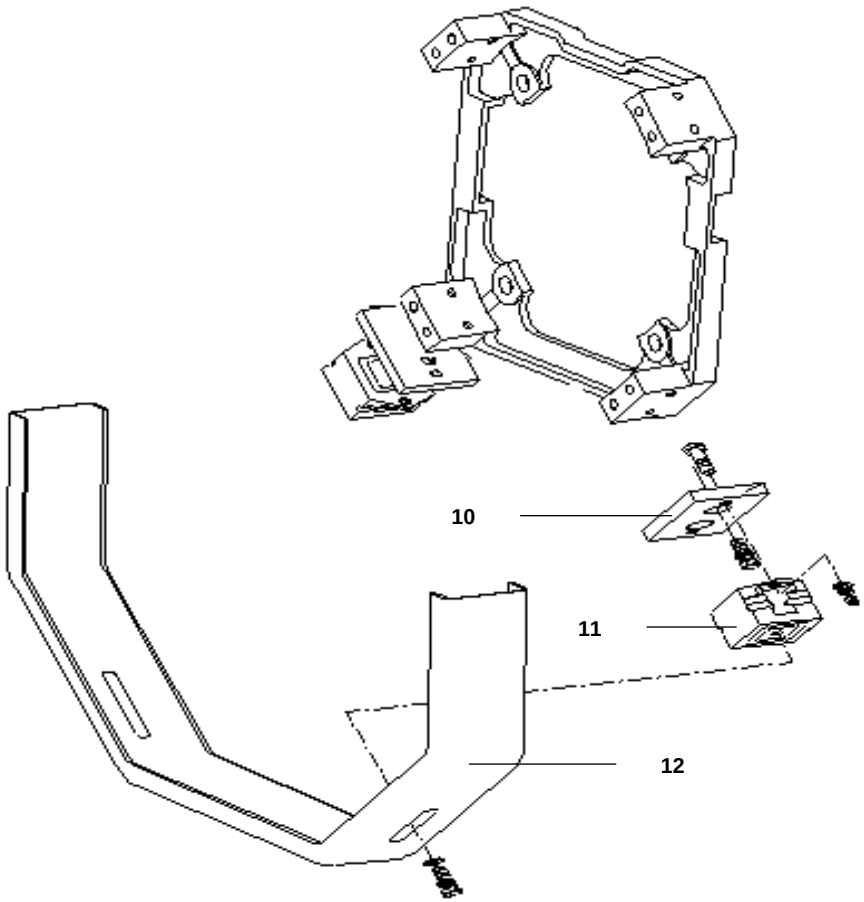		10	101050036	2	TẤM CANH		
		11	101990018	2	CAO SU		
		12	431030015	1	ĐẾ ĐỠ		

1251	1252	1253
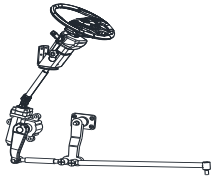	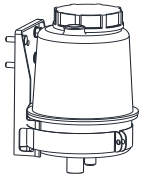	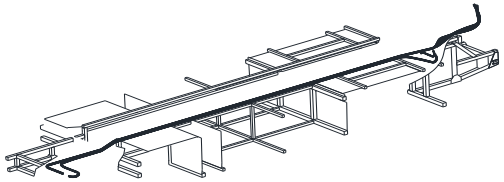
BỘ DẪN ĐỘNG LÁI	TRỢ LỰC LÁI	ĐƯỜNG ỐNG DẪN DẦU TRỢ LỰC LÁI

HỆ THỐNG LÁI - 125

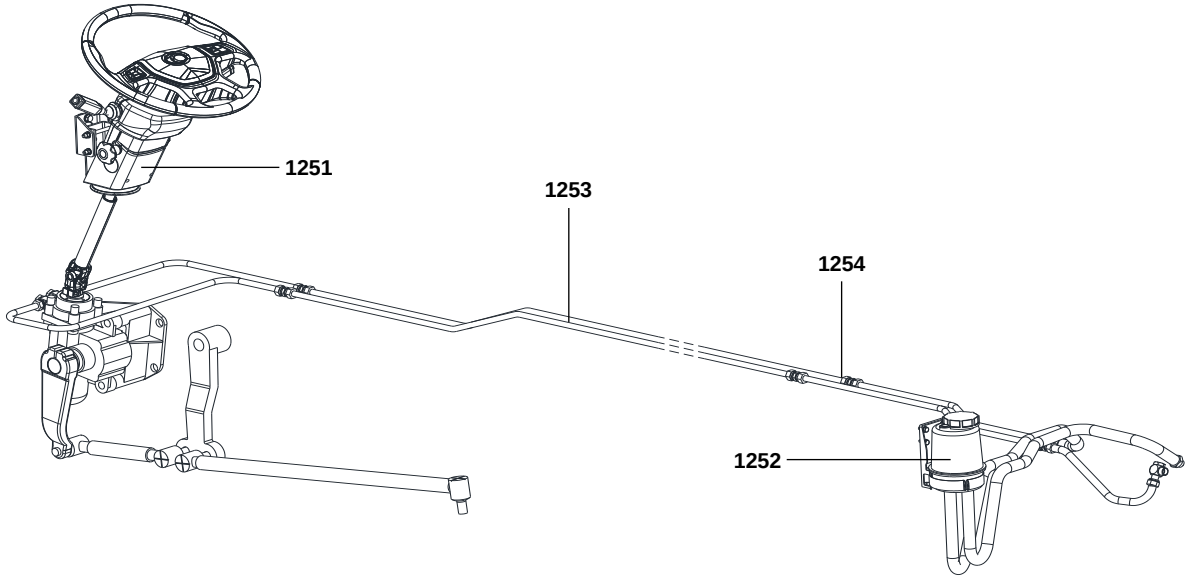

1254

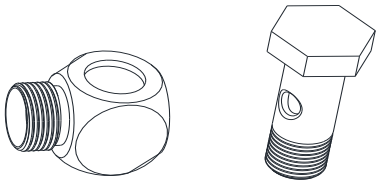

HỆ THỐNG CO NỐI

1251	BỘ DẪN ĐỘNG LÁI	STT	MÃ SỐ CHI TIẾT	SL	TÊN CHI TIẾT	GHI CHÚ	THÔNG TIN CHI TIẾT
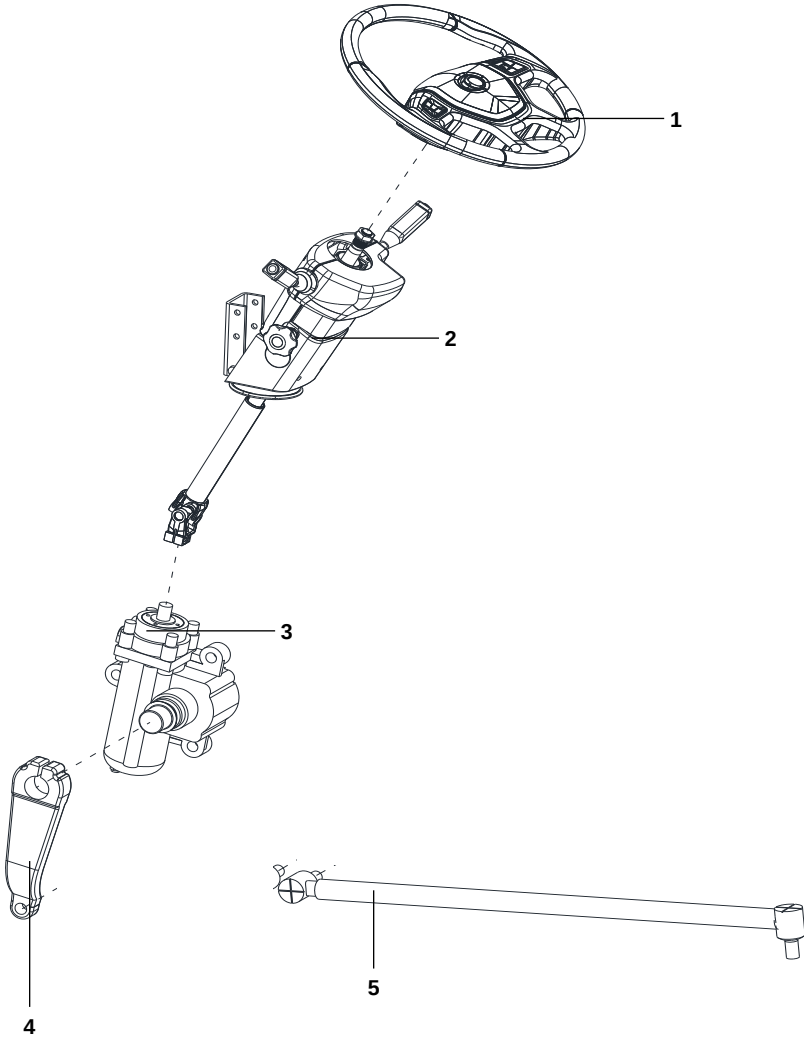		1	HFL1-5250-0000	1	VÔ LĂNG		
		2	CNA6840Y-3402010	1	TRỤC LÁI		
		3	SB8575EX	1	BÓT LÁI		
		4	CNA6800Y3-3403040	1	ĐÒN QUAY LÁI		
		5	CNA6840Y-3410030	1	BA ĐỜ XÔNG DỌC		

1252	TRỢ LỰC LÁI	STT	MÃ SỐ CHI TIẾT	SL	TÊN CHI TIẾT	GHI CHÚ	THÔNG TIN CHI TIẾT
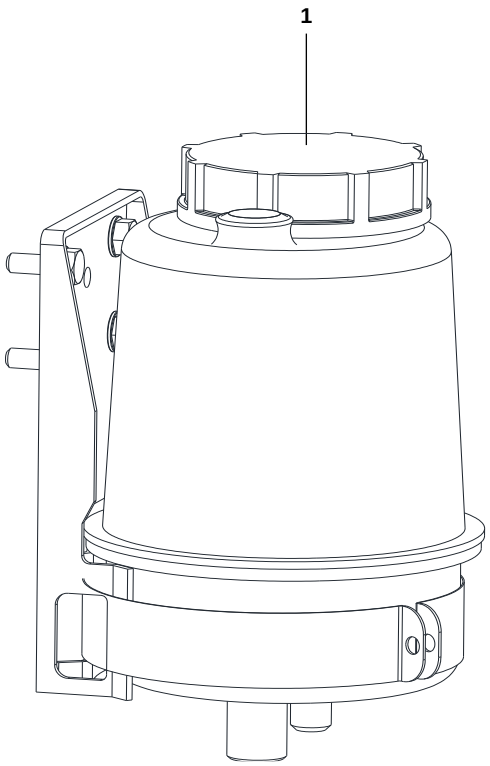		1	XD3410	1	BÌNH ĐẦU TRỢ LỰC LÁI		

1253	ĐƯỜNG ỐNG DẦU TRỢ LỰC LÁI	STT	MÃ SỐ CHI TIẾT	SL	TÊN CHI TIẾT	GHI CHÚ	THÔNG TIN CHI TIẾT
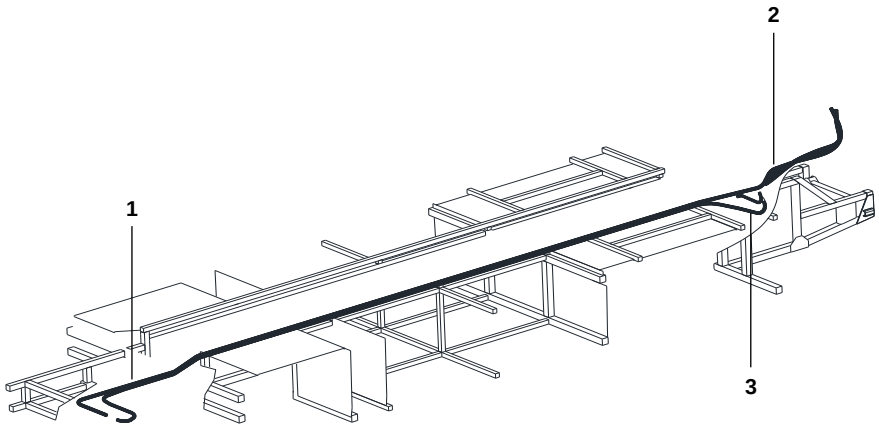		1	JG-D29*6.5-1500	1	ỐNG THÉP Ø26		
		2	GG-D16*1.5-4.2	1	ỐNG SU		
		3	CNA6129P-3406010	1	ỐNG DẦU RA TRỢ LỰC LÁI		

1254	HỆ THỐNG CO NỐI	STT	MÃ SỐ CHI TIẾT	SL	TÊN CHI TIẾT	GHI CHÚ	THÔNG TIN CHI TIẾT
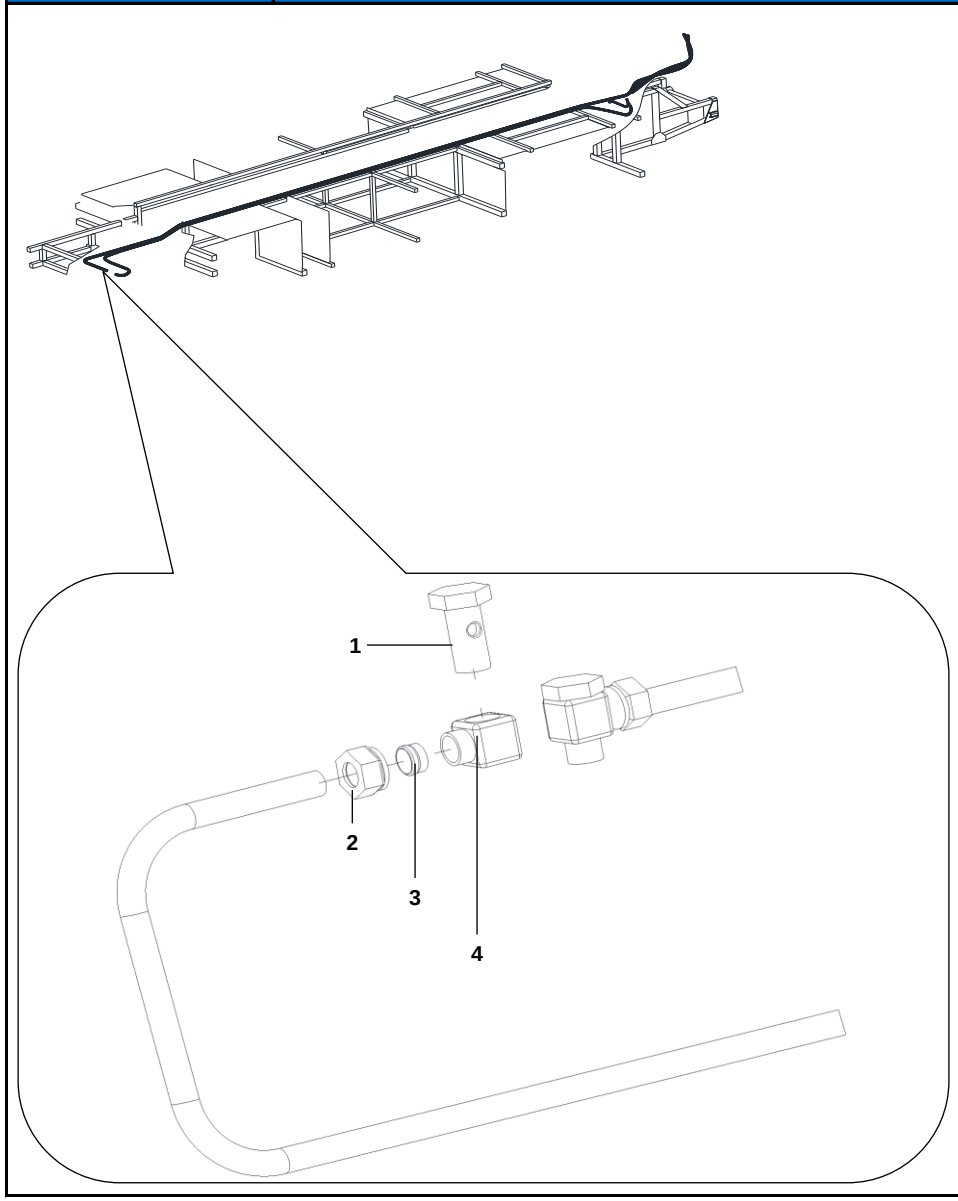		1	CNA6900Y-340601	2	BU LÔNG CHIA DẦU M20		
		2	Q80116	2	TÁN CHỤP ĐẦU CO M22		
		3	Q80016	2	VÒNG CHẶN Ø16		
		4	CNA6900Y-340602	2	CO KHOÁN M22-D20		

1254	HỆ THỐNG CO NỐI	STT	MÃ SỐ CHI TIẾT	SL	TÊN CHI TIẾT	GHI CHÚ	THÔNG TIN CHI TIẾT
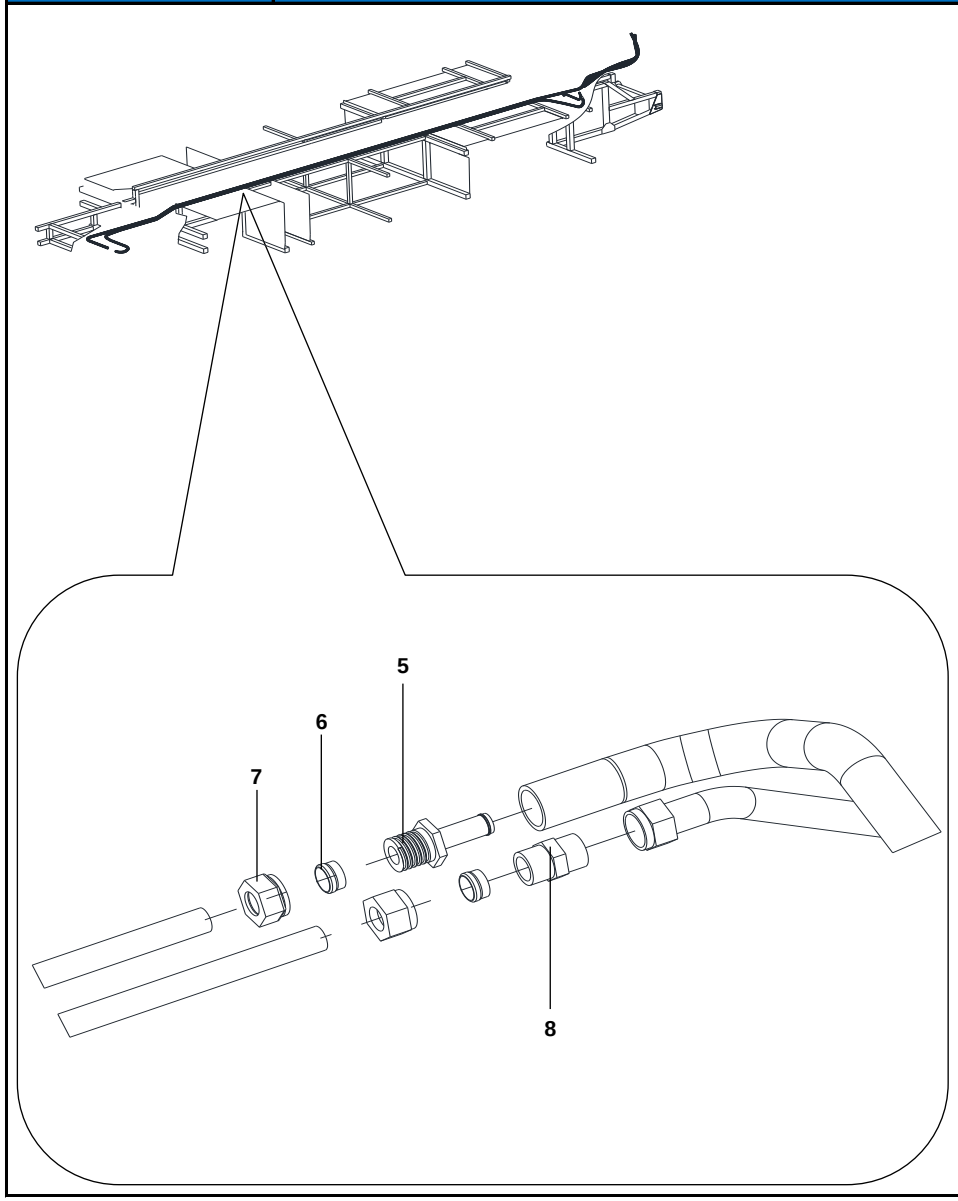		5	34CY016-06041	1	CO NỐI ỐNG M22-D16		
		6	Q80016	17	VÒNG CHẶN Ø16		
		7	Q80116	17	TÁN CHỤP ĐẦU CO M22		
		8	Q80316	9	CO NỐI THẲNG M22 - M22		

1254	HỆ THỐNG CO NỐI	STT	MÃ SỐ CHI TIẾT	SL	TÊN CHI TIẾT	GHI CHÚ	THÔNG TIN CHI TIẾT
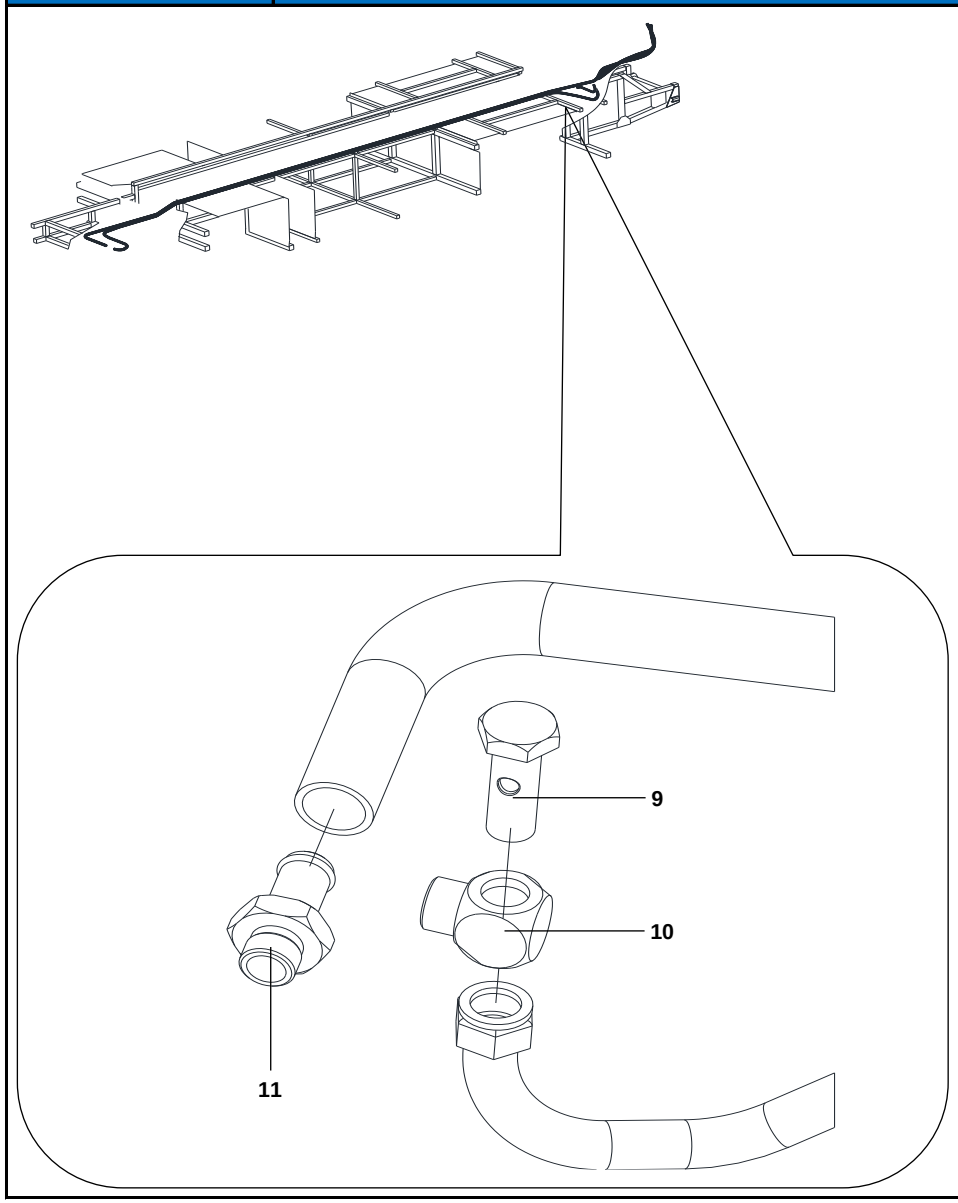		9	CNA6129P-340601	1	BU LÔNG CHIA DẦU M18		
		10	34C001-06043	1	CO KHOĂN M18-D18		
		11	34CY016-06041	1	CO NỐI ỐNG M22-D16		

131

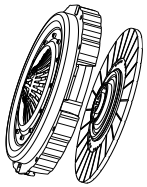

LY HỢP

132

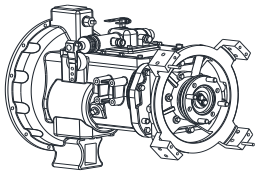

HỘP SỐ

133

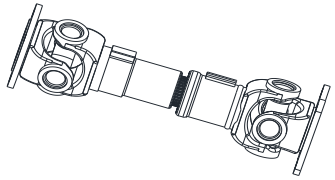

TRỤC CÁC ĐĂNG

HỆ THỐNG TRUYỀN LỰC - 13

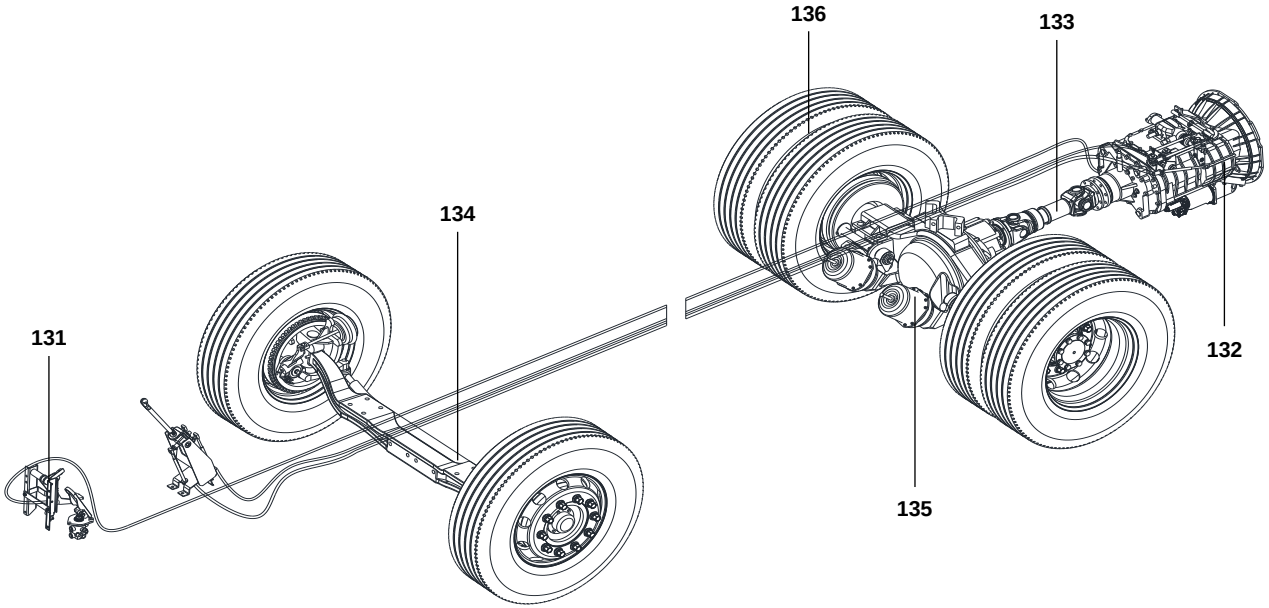

134

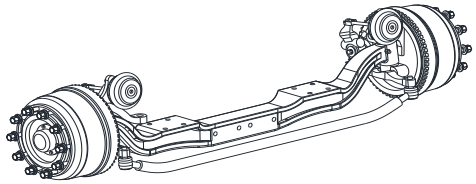

CẦU TRƯỚC

135

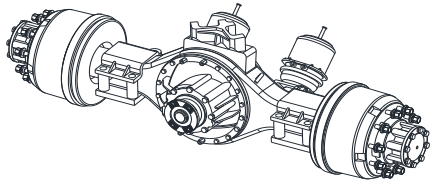

CẦU SAU

136

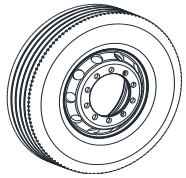

BÁNH XE

1311	1312	1313
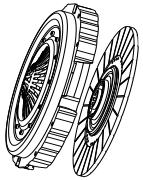	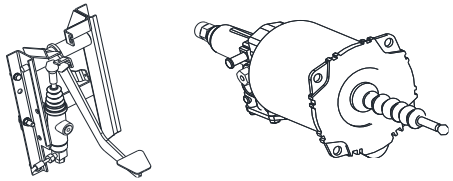	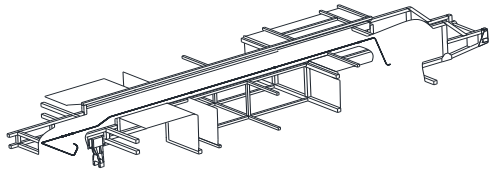
LY HỢP CHÍNH	TRỢ LỰC LY HỢP	ĐƯỜNG ỐNG DẦU TRỢ LỰC

LY HỢP - 131

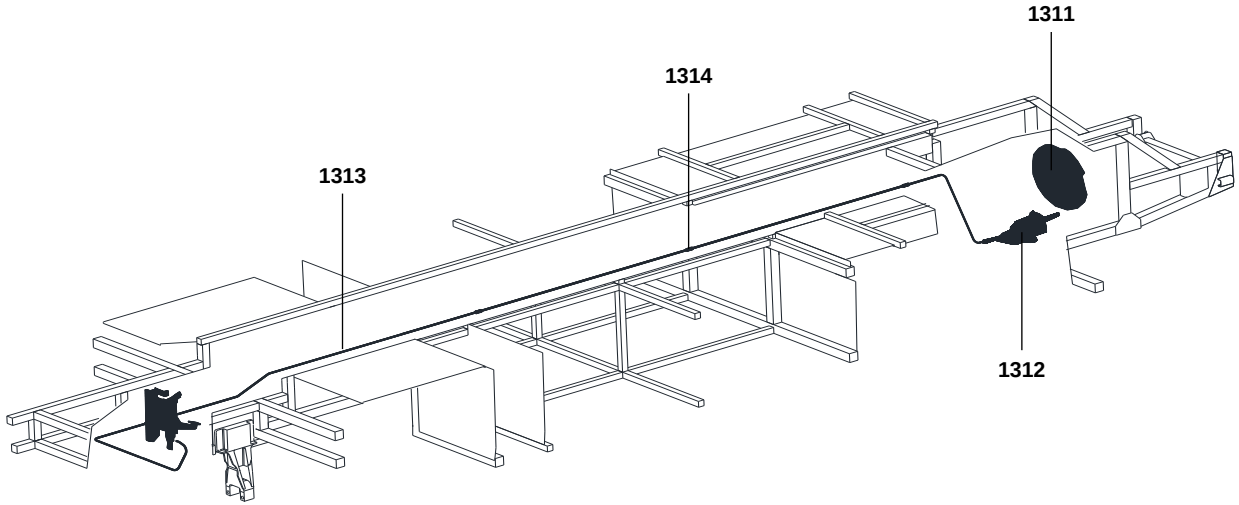

1314

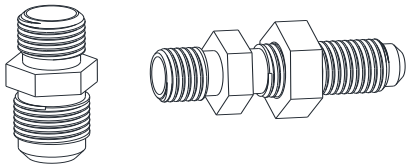

HỆ THỐNG CO NỐI

1311	LY HỢP CHÍNH	STT	MÃ SỐ CHI TIẾT	SL	TÊN CHI TIẾT	GHI CHÚ	THÔNG TIN CHI TIẾT
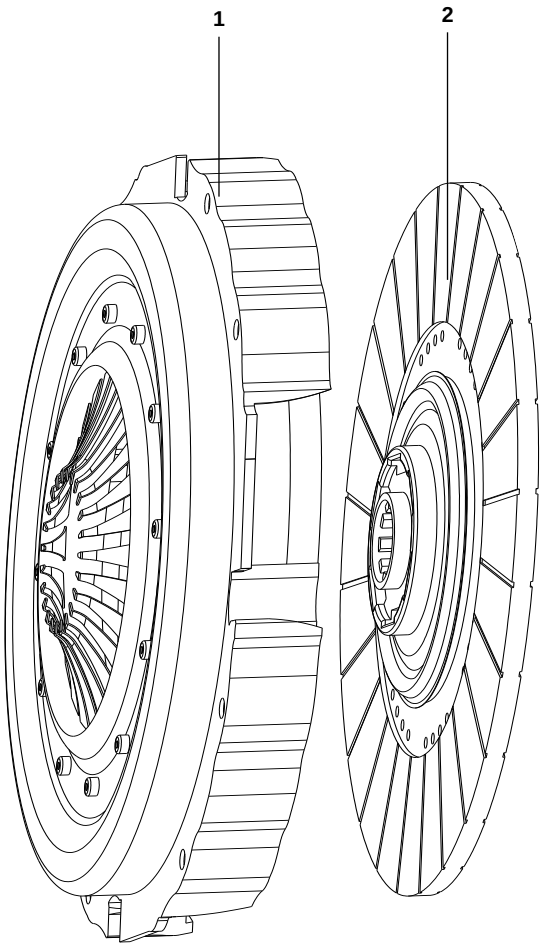		1	18 3482 000 518	1	MÂM ÉP		
		2	39 1878 003 727	1	ĐĨA MA SÁT		

1312	TRỢ LỰC LY HỢP	STT	MÃ SỐ CHI TIẾT	SL	TÊN CHI TIẾT	GHI CHÚ	THÔNG TIN CHI TIẾT
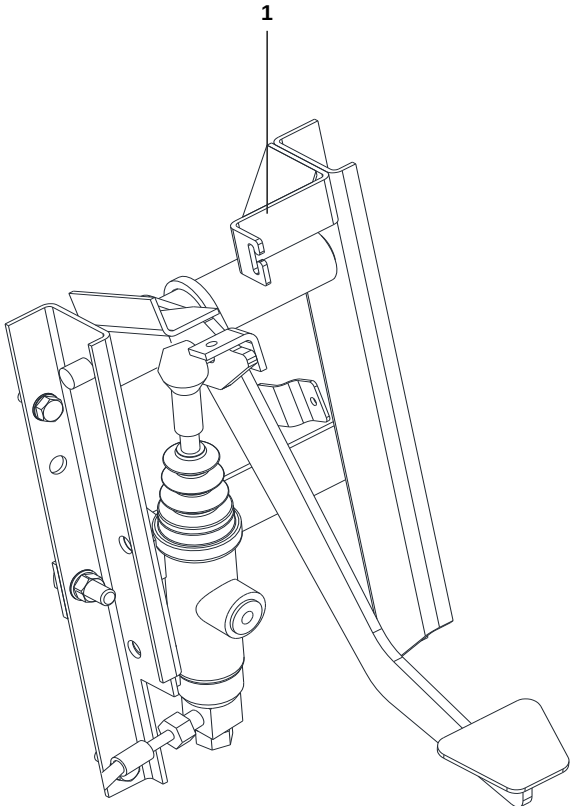		1	224200-02135EB	1	BÀN ĐẠP LY HỢP		

1312	TRỢ LỰC LY HỢP	STT	MÃ SỐ CHI TIẾT	SL	TÊN CHI TIẾT	GHI CHÚ	THÔNG TIN CHI TIẾT
		2	970 051 4960	1	BẦU TRỢ LỰC LY HỢP		

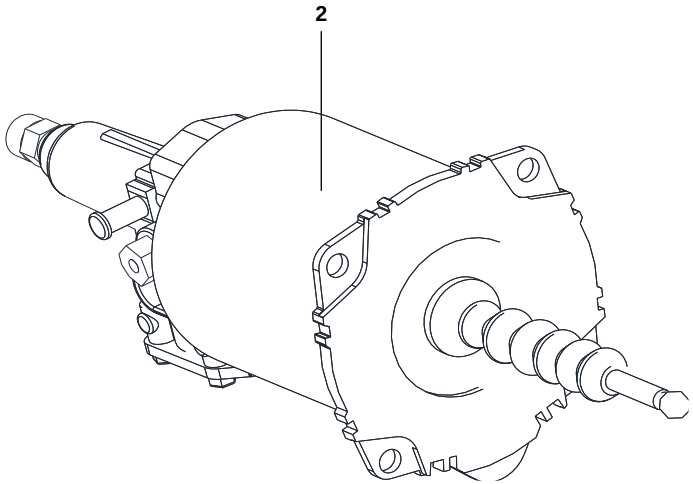

1313	ĐƯỜNG ỐNG DẦU TRỢ LỰC	STT	MÃ SỐ CHI TIẾT	SL	TÊN CHI TIẾT	GHI CHÚ	THÔNG TIN CHI TIẾT
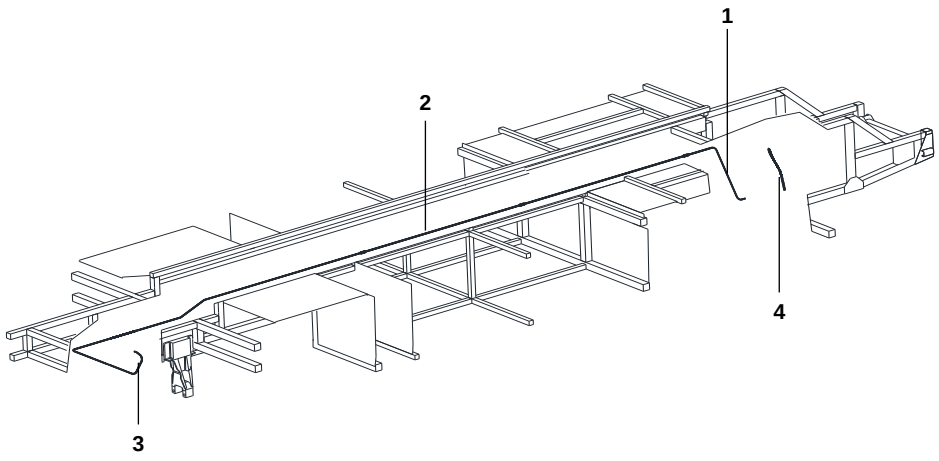		1		1	ỐNG LÒ XO BẦU TRỢ LỰC LY HỢP		
		2		1	ỐNG ĐỒNG		
		3		1	ỐNG LÒ XO BÀN ĐẠP LY HỢP		
		4		1	ỐNG CAO SU KHÍ NÉN TRỢ LỰC		

1313	ĐƯỜNG ỐNG DẦU TRỢ LỰC	STT	MÃ SỐ CHI TIẾT	SL	TÊN CHI TIẾT	GHI CHÚ	THÔNG TIN CHI TIẾT
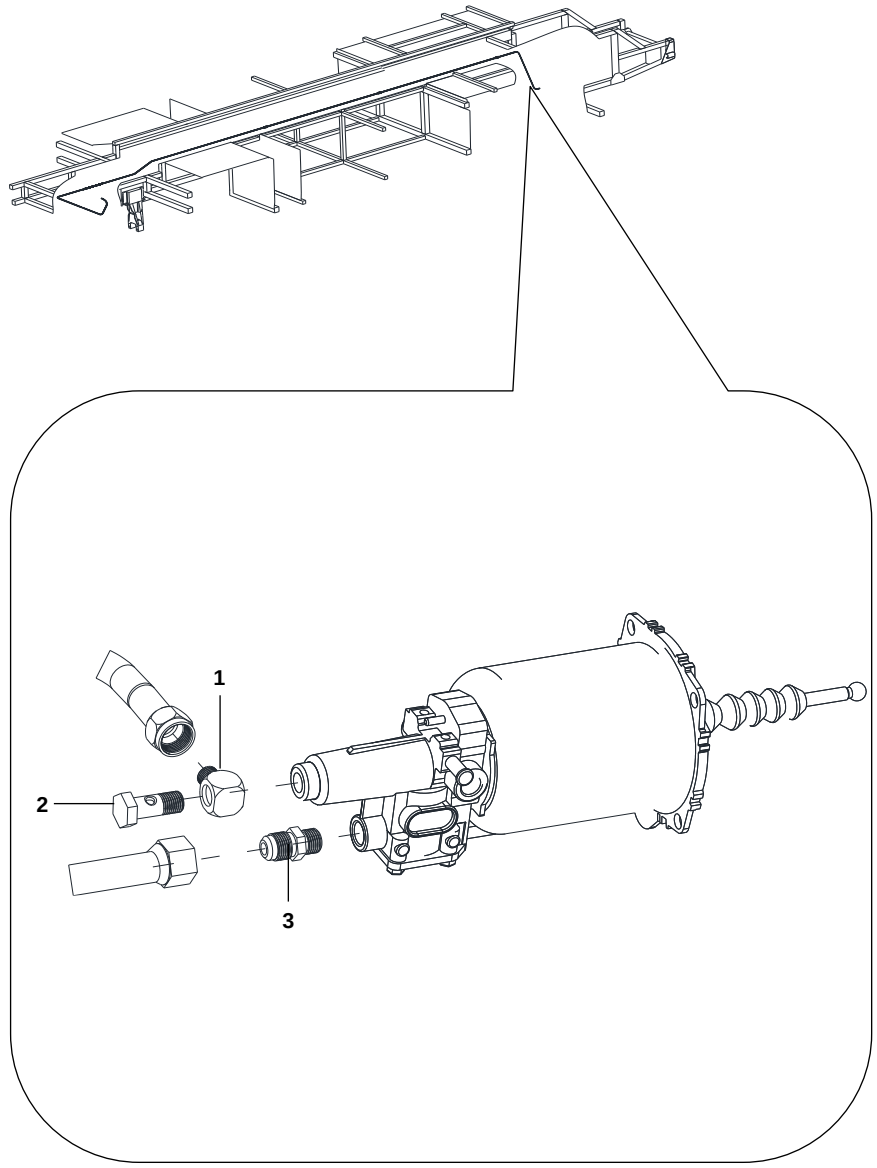		1	50P001-06614	2	CO KHOĂN D14		
		2	CNA6129P-1606011	2	BU LÔNG CHIA DẦU M14		
		3	16CY016-06021	1	CO NỐI THẲNG M16 -M18		

1313	ĐƯỜNG ỐNG DẦU TRỢ LỰC	STT	MÃ SỐ CHI TIẾT	SL	TÊN CHI TIẾT	GHI CHÚ	THÔNG TIN CHI TIẾT
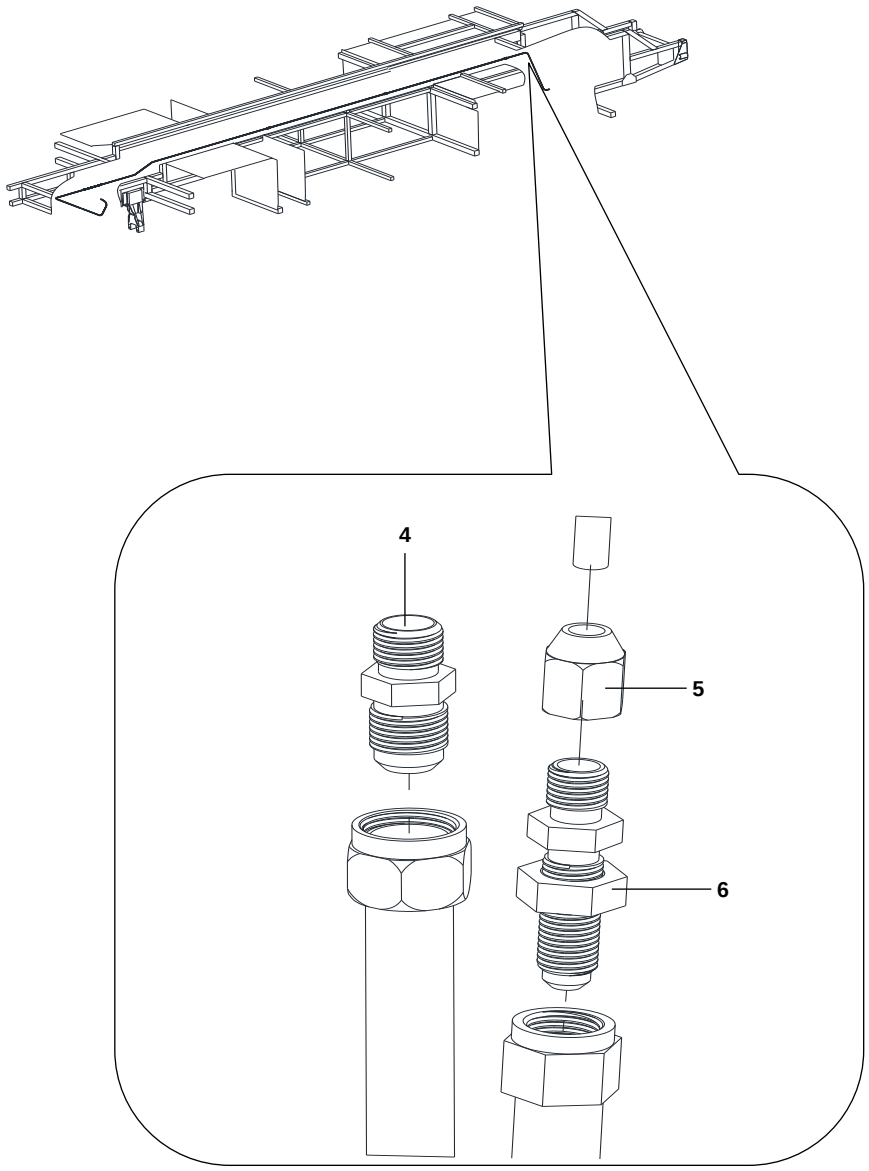		4	16CY016-06021	1	CO NỐI THẲNG M16 -M18		
		5		1	TÁN CHỤP ĐẦU CO M16		
		6	16CY016-06040	1	CO NỐI THẲNG M14 - M14		

1313	ĐƯỜNG ỐNG DẦU TRỢ LỰC	STT	MÃ SỐ CHI TIẾT	SL	TÊN CHI TIẾT	GHI CHÚ	THÔNG TIN CHI TIẾT
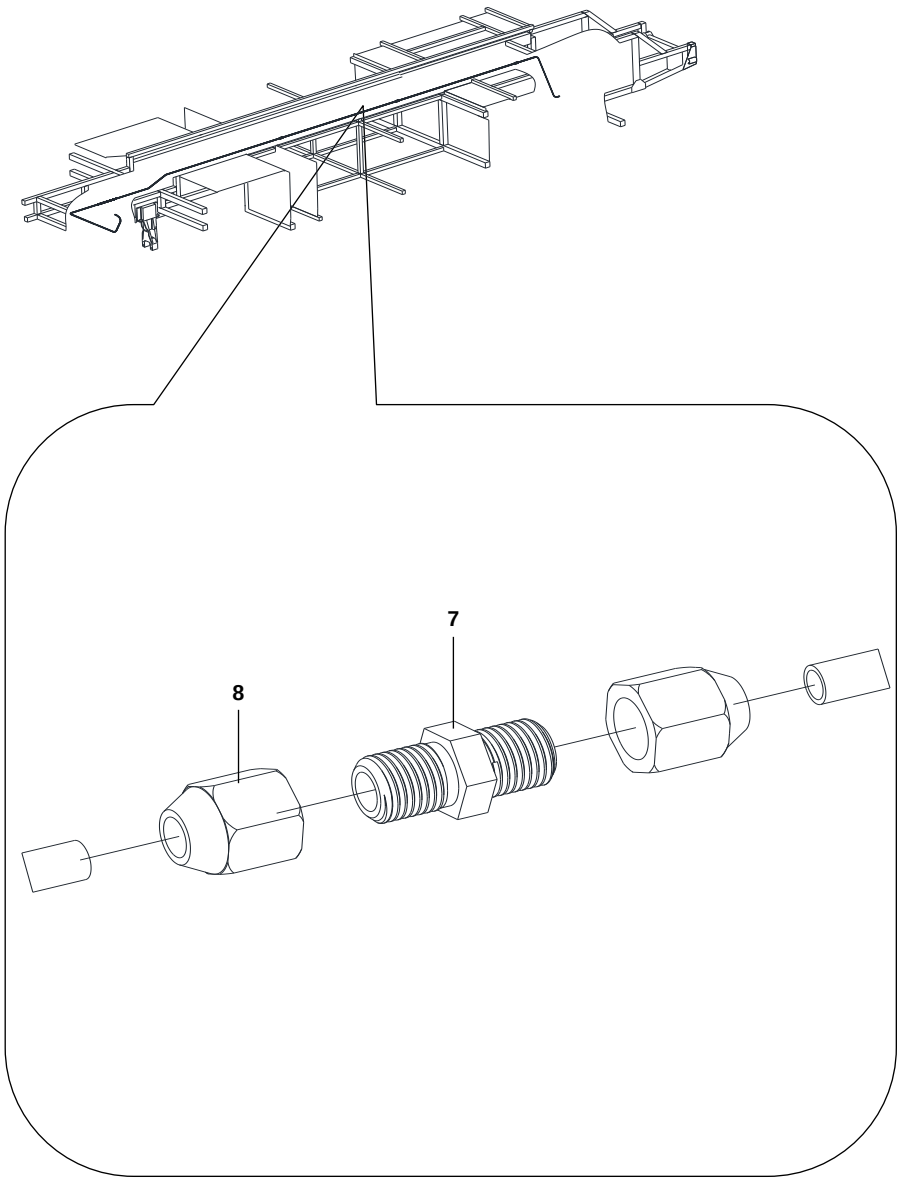		7	16C001-06071	2	CO NỐI THẲNG M14 - M14		
		8		4	TÁN CHỤP ĐẦU CO M16		

1313	ĐƯỜNG ỐNG DẦU TRỢ LỰC	STT	MÃ SỐ CHI TIẾT	SL	TÊN CHI TIẾT	GHI CHÚ	THÔNG TIN CHI TIẾT
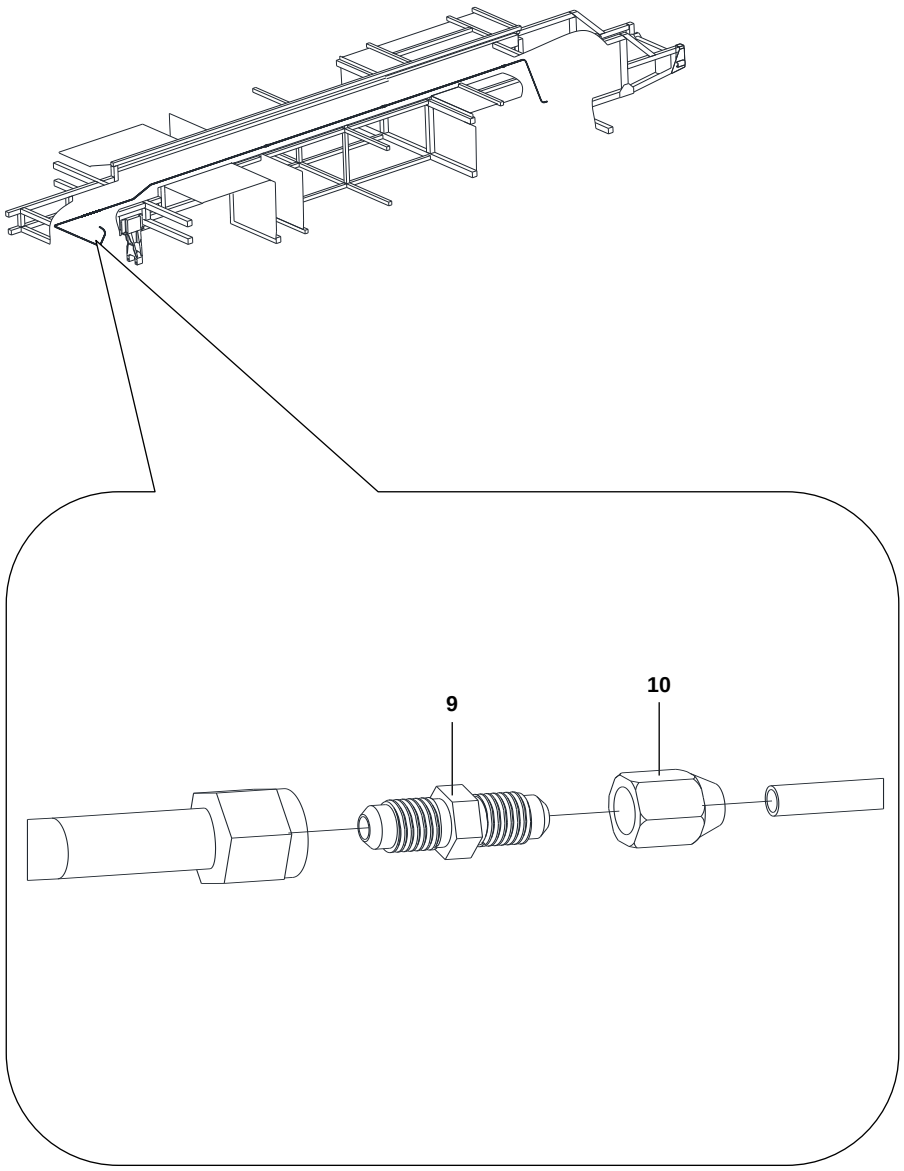		9	16CY016-06024	1	CO NỐI THẲNG M14 - M14		
		10		1	TÁN CHỤP ĐẦU CO M16		

	1321 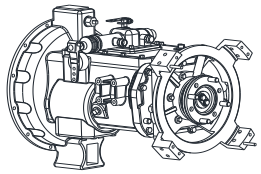 THÂN HỘP SỐ		1322 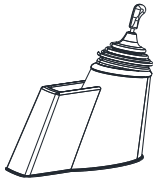 BỘ ĐIỀU KHIỂN		
	HỘP SỐ - 132				
	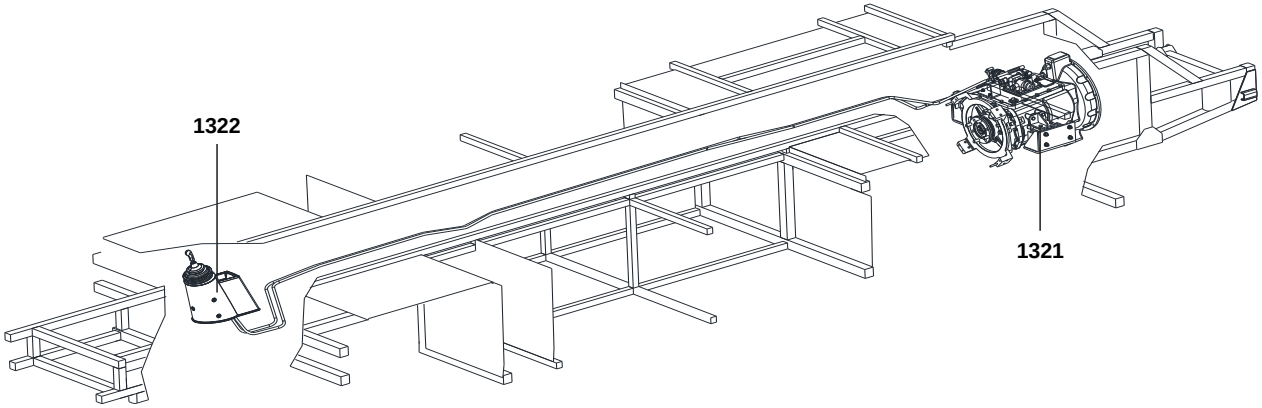				

	13221 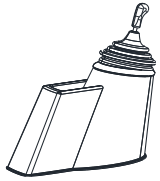 CẦN SỐ		13222 CÁP ĐIỀU KHIỂN		
	BỘ ĐIỀU KHIỂN - 1322				
	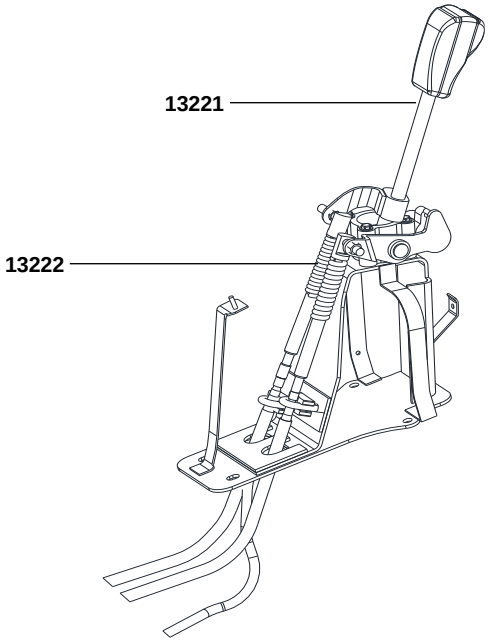				

13221	CÀN SỐ	STT	MÃ SỐ CHI TIẾT	SL	TÊN CHI TIẾT	GHI CHÚ	THÔNG TIN CHI TIẾT
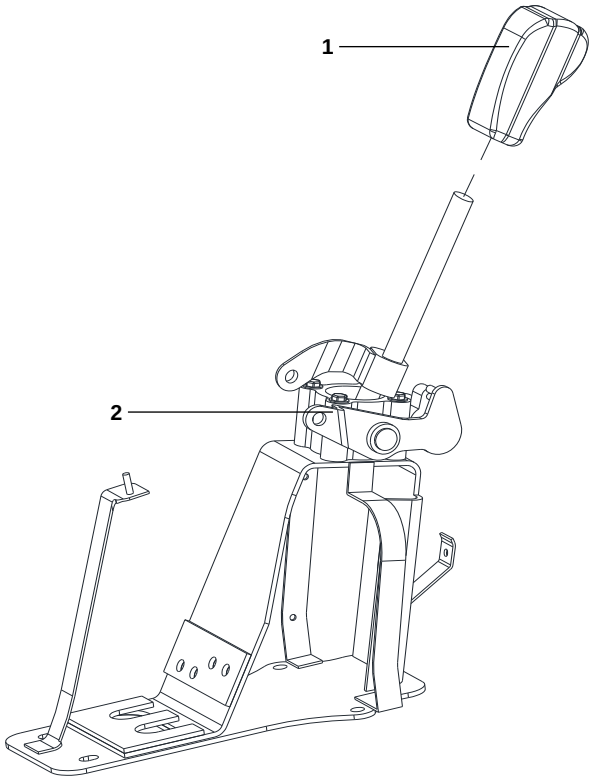		1	R135/246	1	TAY NẮM SỐ		
		2	HFL8-277-0000	1	TỔNG THÀNH BỘ ĐIỀU KHIỂN		

13221	CÀN SỐ	STT	MÃ SỐ CHI TIẾT	SL	TÊN CHI TIẾT	GHI CHÚ	THÔNG TIN CHI TIẾT
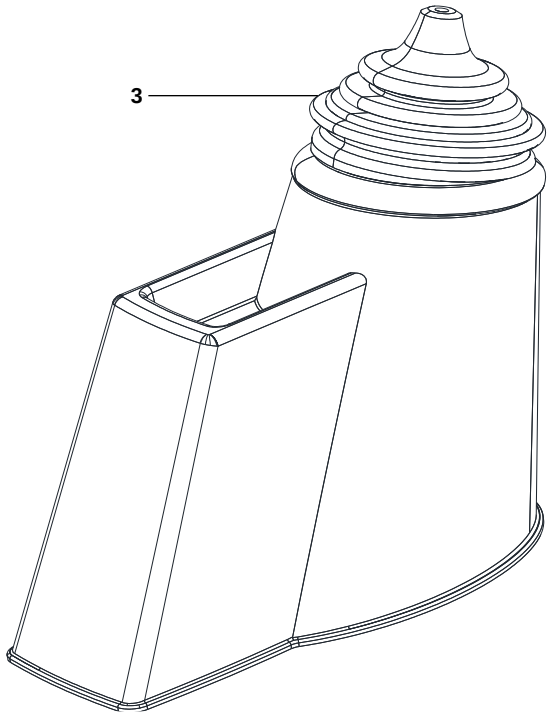		3	HFL10-0003-0000	1	CHỤP BỤI CẦN SỐ		

13222	CÁP ĐIỀU KHIỂN	STT	MÃ SỐ CHI TIẾT	SL	TÊN CHI TIẾT	GHI CHÚ	THÔNG TIN CHI TIẾT
		1	CNA6840Y-1706010	1	DÂY LỪA SỐ		
		2	CNA6840Y-1707010	1	DÂY GÀI SỐ		

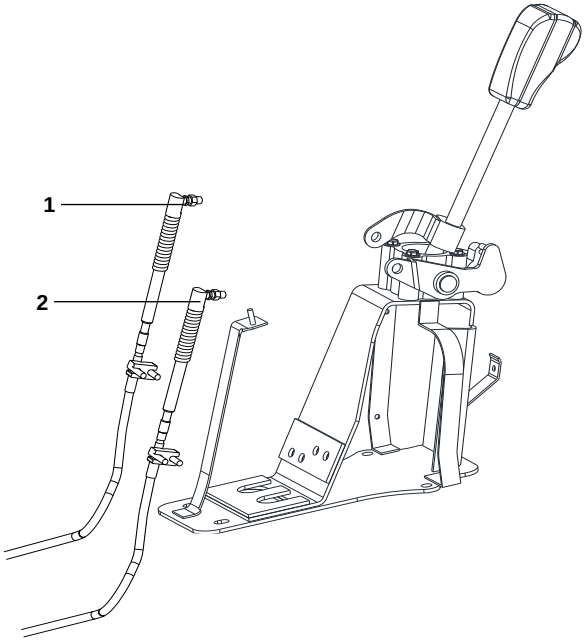

133	TRỤC CÁC ĐĂNG	STT	MÃ SỐ CHI TIẾT	SL	TÊN CHI TIẾT	GHI CHÚ	THÔNG TIN CHI TIẾT
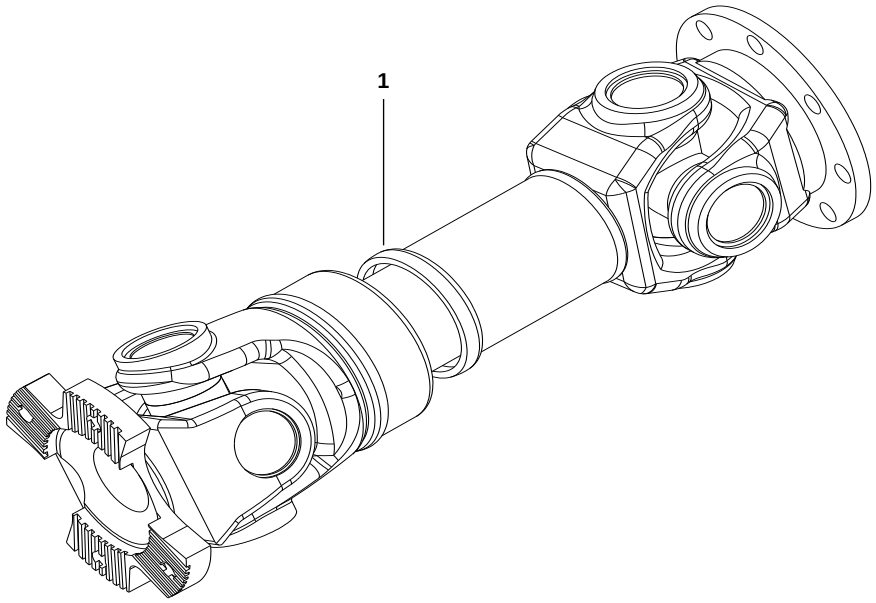		1	CNA6840Y-2201010	1	TRỤC CÁC ĐĂNG		

1341

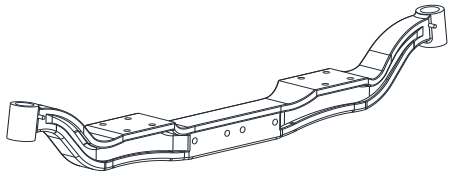

VỎ CẦU

1342

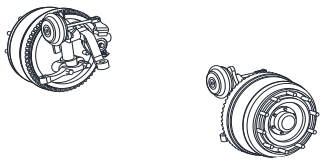

CƠ CẤU PHANH

CẦU TRƯỚC - 134

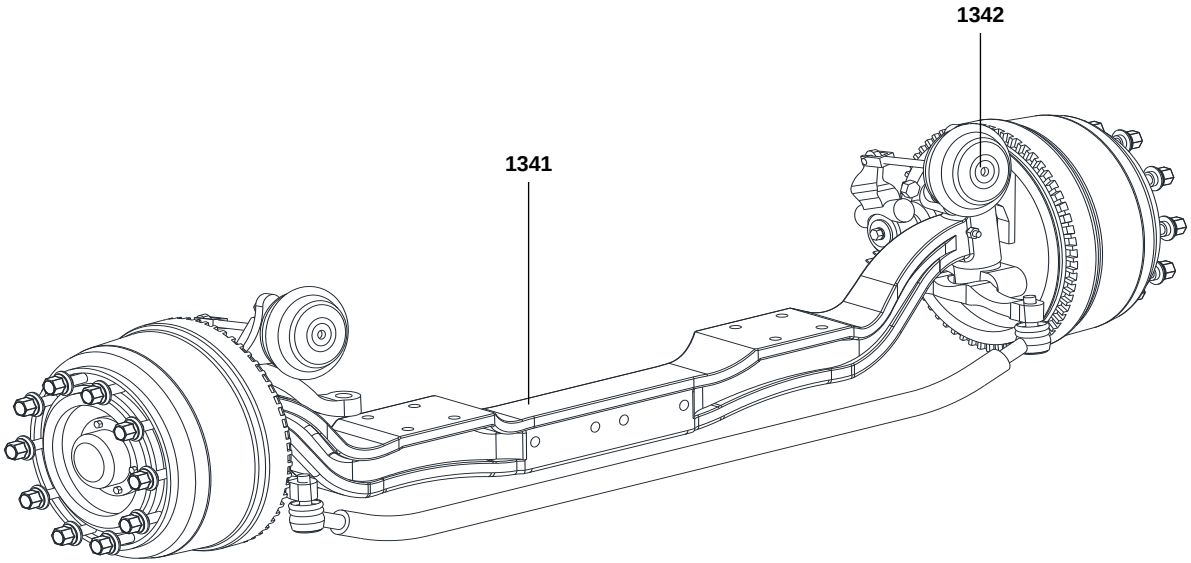

1351	1352	1353
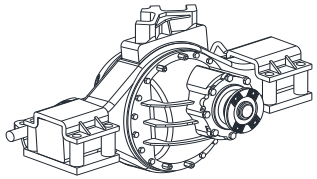		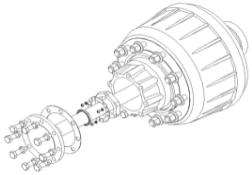
VỎ CẦU	RUỘT CẦU	CƠ CẤU PHANH

CẦU SAU - 135

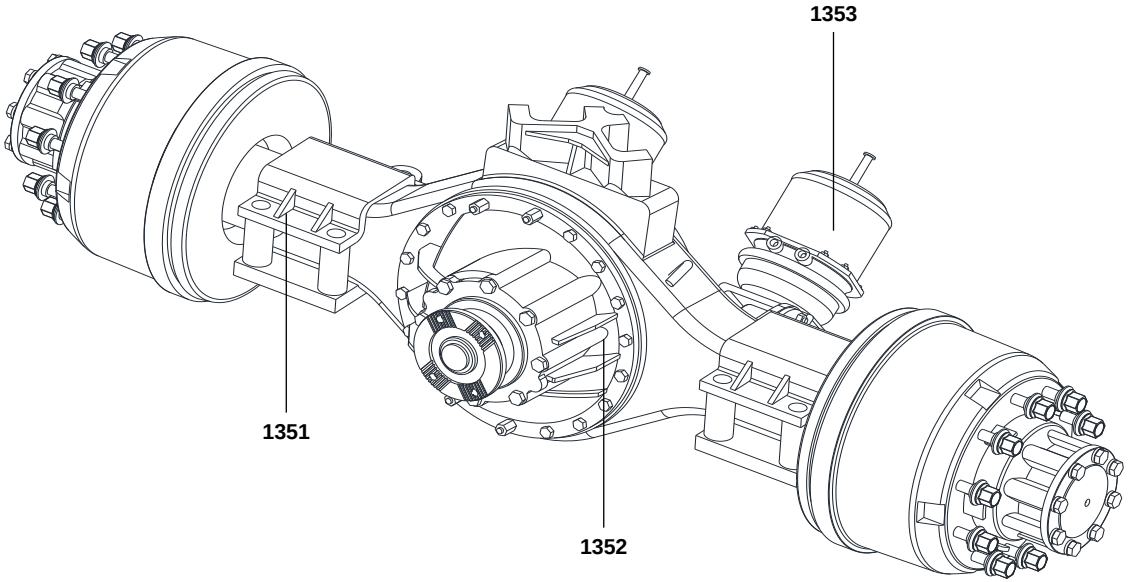

136	BÁNH XE	STT	MÃ SỐ CHI TIẾT	SL	TÊN CHI TIẾT	GHI CHÚ	THÔNG TIN CHI TIẾT
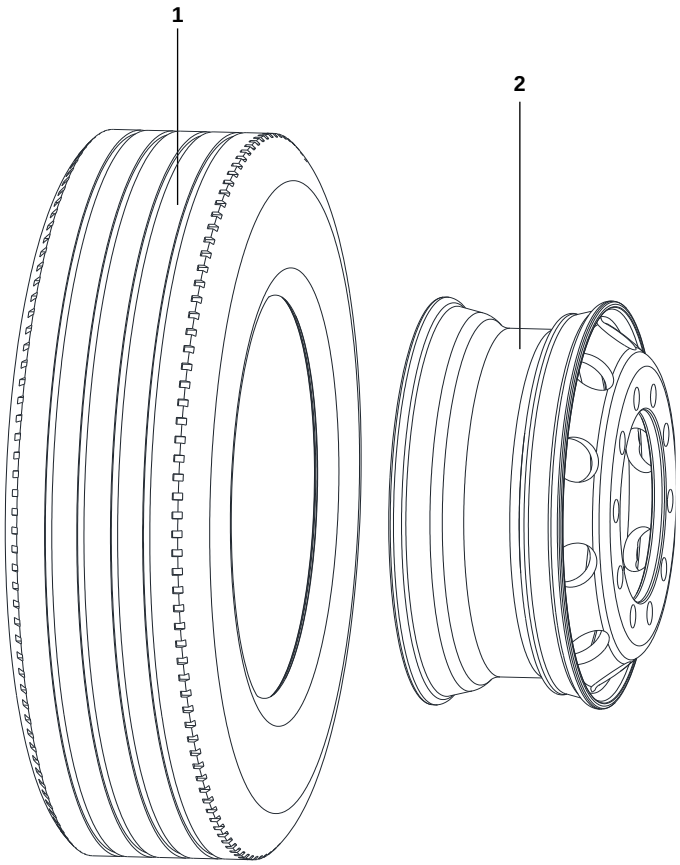		1	LOP000-HK7R195-009	7	LỐP XE		
		2	6.75X19.5	7	MÂM XE		

136	BÁNH XE	STT	MÃ SỐ CHI TIẾT	SL	TÊN CHI TIẾT	GHI CHÚ	THÔNG TIN CHI TIẾT
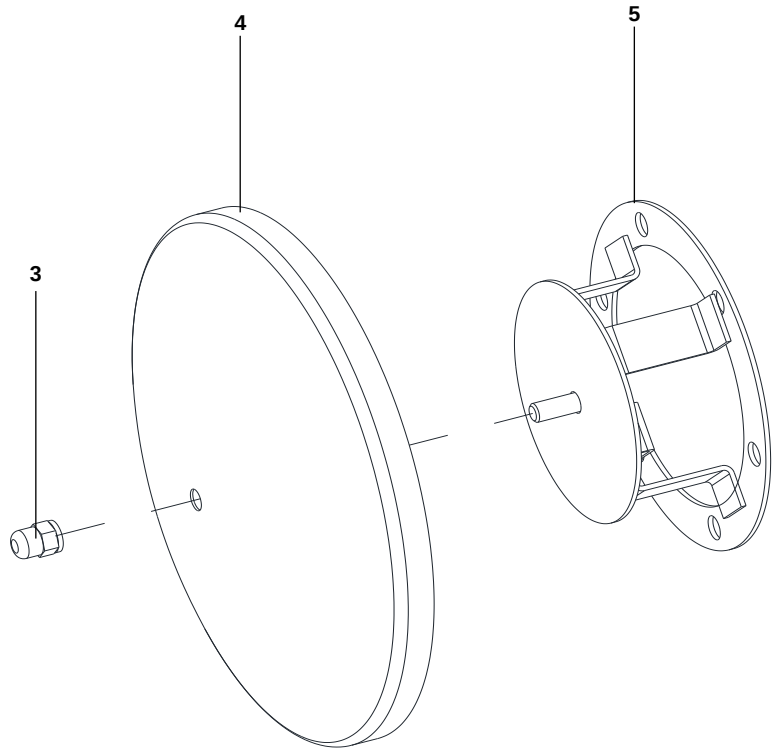		3	DAIOC0-08X125C-009	2	ĐAI ỐC MŨ		
		4	327201-00119NN	2	CHỤP ĐẦU ĐỐT TRƯỚC		
		5	228101-05219ED	2	PAT CHỤP ĐẦU ĐỐT TRƯỚC		

136	BÁNH XE	STT	MÃ SỐ CHI TIẾT	SL	TÊN CHI TIẾT	GHI CHÚ	THÔNG TIN CHI TIẾT
		6	DAIOC0-08X125C-009	2	ĐAI ỐC MŨ		
		7	327202-00119NN	2	CHỤP ĐẦU ĐỐT SAU		
		8	228102-05219ED	2	PAT CHỤP ĐẦU ĐỐT SAU		

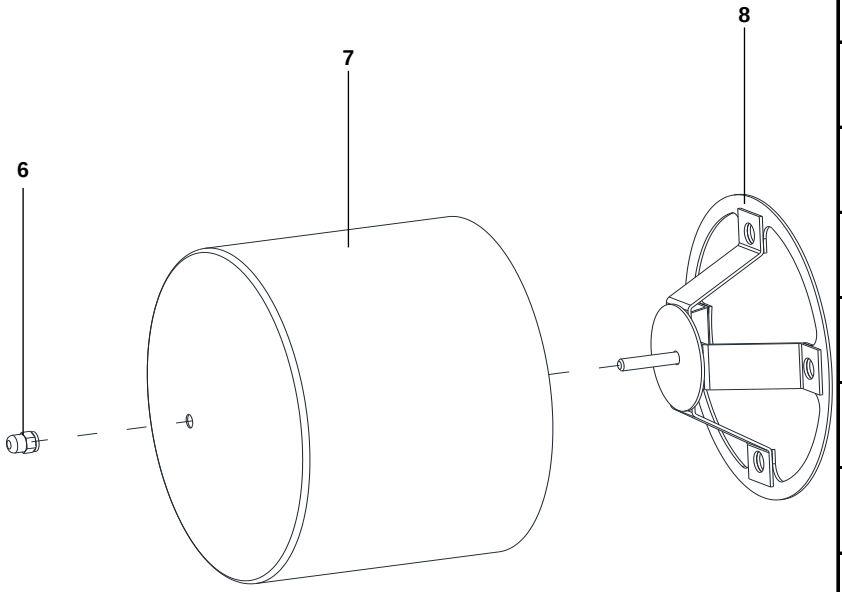

136	BÁNH XE	STT	MÃ SỐ CHI TIẾT	SL	TÊN CHI TIẾT	GHI CHÚ	THÔNG TIN CHI TIẾT
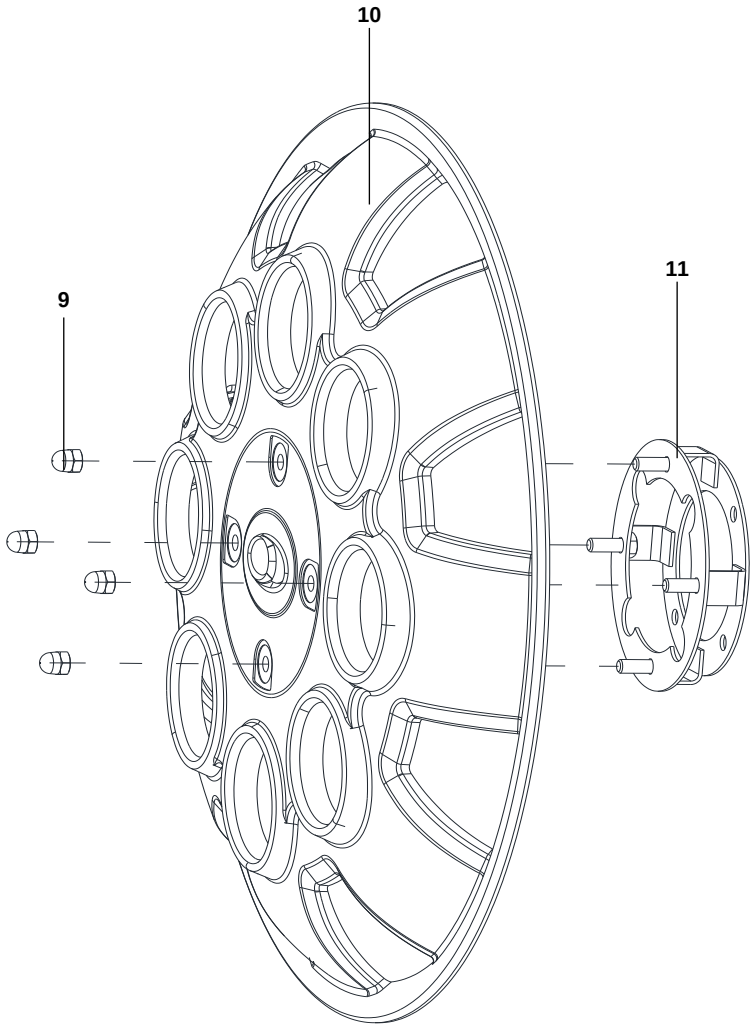		9	DAIOC0-08X125C-009	8	ĐAI ỐC MŨ		
		10	CMAM00-TB82TRU-003	2	CHỤP MÂM TRƯỚC		
		11	22803-05119ED	2	PAT CHỤP MÂM TRƯỚC		

136	BÁNH XE	STT	MÃ SỐ CHI TIẾT	SL	TÊN CHI TIẾT	GHI CHÚ	THÔNG TIN CHI TIẾT
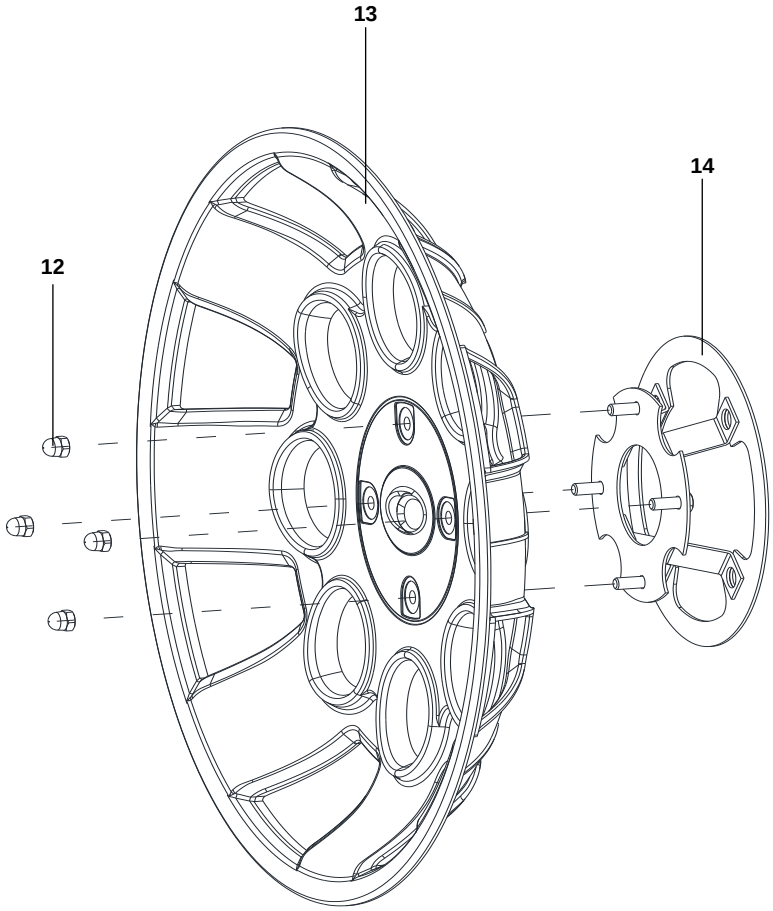		12	DAIOC0-08X125C-009	8	ĐAI ỐC MŨ		
		13	CMAM00-TB82SAU-004	2	CHỤP MÂM SAU		
		14	228104-05119ED	2	PAT CHỤP MÂM SAU		

141

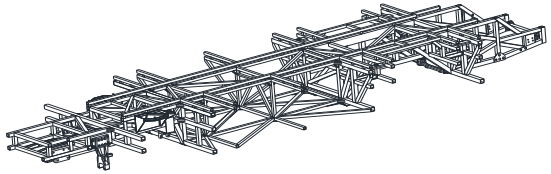

XƯƠNG CHASSIS

143

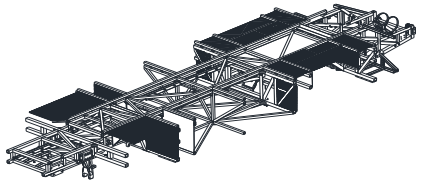

TÔN ÓP

KHUNG CHASSIS - 14

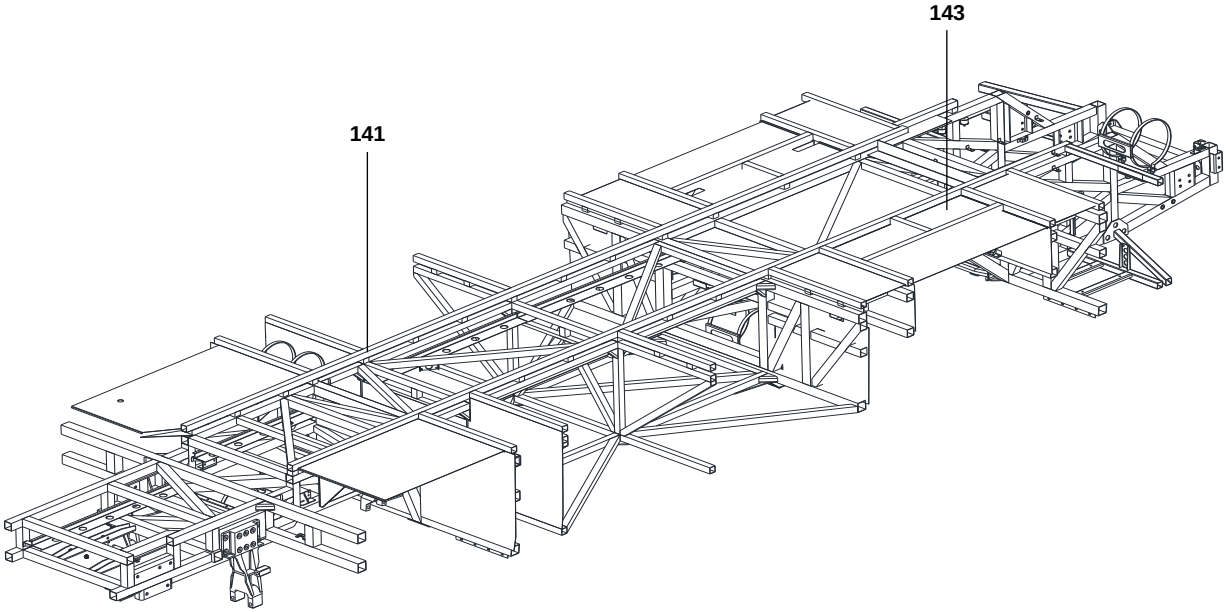

141	XƯƠNG CHASSIS	STT	MÃ SỐ CHI TIẾT	SL	TÊN CHI TIẾT	GHI CHÚ	THÔNG TIN CHI TIẾT
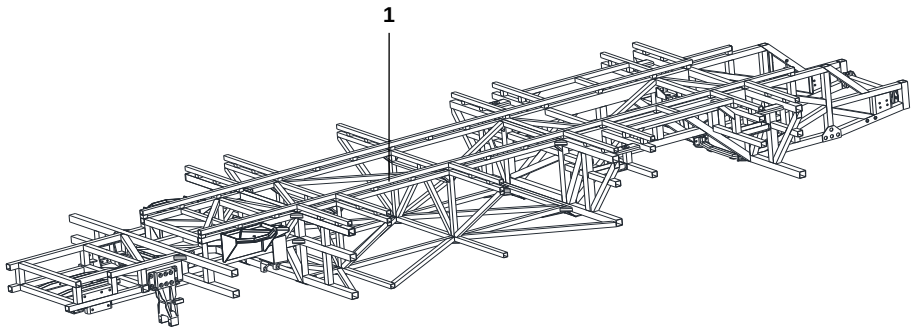		1	CNA6840YE4-2800000	1	XƯƠNG CHASSIS		

143	TÔN ỐP	STT	MÃ SỐ CHI TIẾT	SL	TÊN CHI TIẾT	GHI CHÚ	THÔNG TIN CHI TIẾT
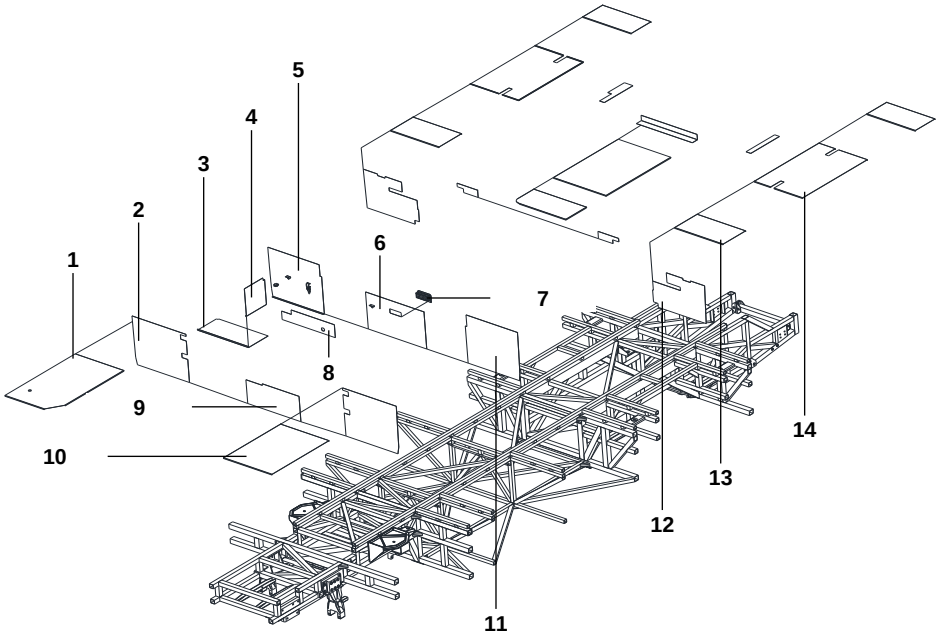		1		1	TÔN SÀN CHÍNH TRƯỚC		
		2		2	TÔN ỐP VÈ TRƯỚC		
		3		1	TÔN ỐP HẦM		
		4		1	TÔN ỐP HẦM		
		5		1	TÔN ỐP HẦM		
		6		1	TÔN ỐP HẦM		
		7		1	RA THĂM HẦM HÀNG		
		8		1	TÔN ỐP VÈ TRƯỚC		
		9		1	TÔN ỐP VÈ TRƯỚC		
		10		1	TÔN ỐP SÀN CHÍNH TRƯỚC		
		11		1	TÔN ỐP HẦM		
		12		2	TÔN ỐP HẦM		
		13		2	TÔN SÀN CHÍNH SAU		
		14		2	TÔN SÀN CHÍNH SAU		

143	TÔN ỐP	STT	MÃ SỐ CHI TIẾT	SL	TÊN CHI TIẾT	GHI CHÚ	THÔNG TIN CHI TIẾT
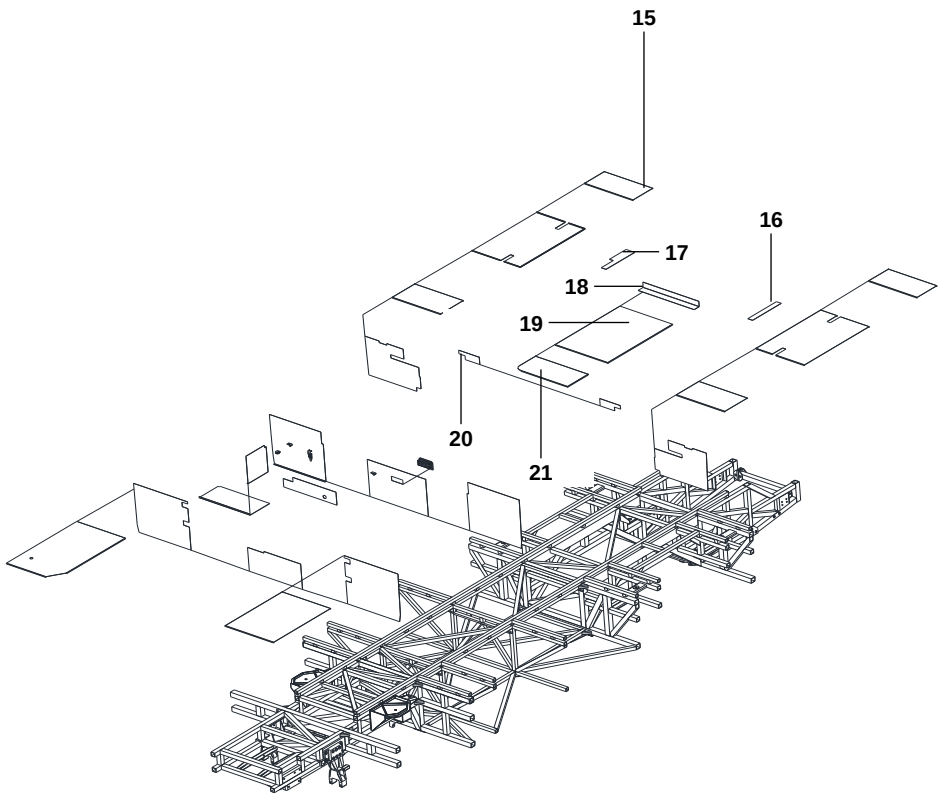		15		2	TÔN ỐP SÀN CHÍNH SAU		
		16		1	TÔN ỐP SÀN CHÍNH SAU		
		17		1	TÔN ỐP SÀN CHÍNH SAU		
		18		1	TÔN ỐP SÀN CHÍNH SAU		
		19		1	TÔN ỐP SÀN CHÍNH SAU		
		20		2	TÔN ỐP HẦM		
		21		1	TÔN ỐP SÀN CHÍNH SAU		

151	152	153
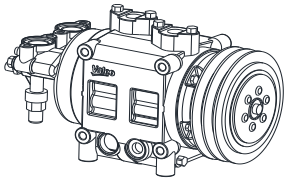	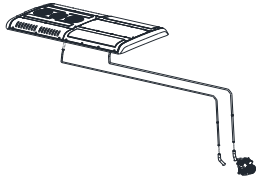	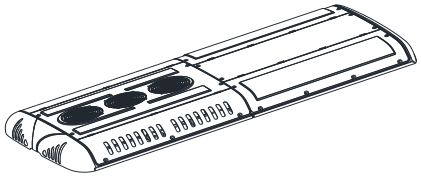
MÁY NÉN GAS LẠNH	ỐNG DẪN GAS LẠNH	GIÀN ĐIỀU HÒA

HỆ THỐNG ĐIỀU HÒA - 15

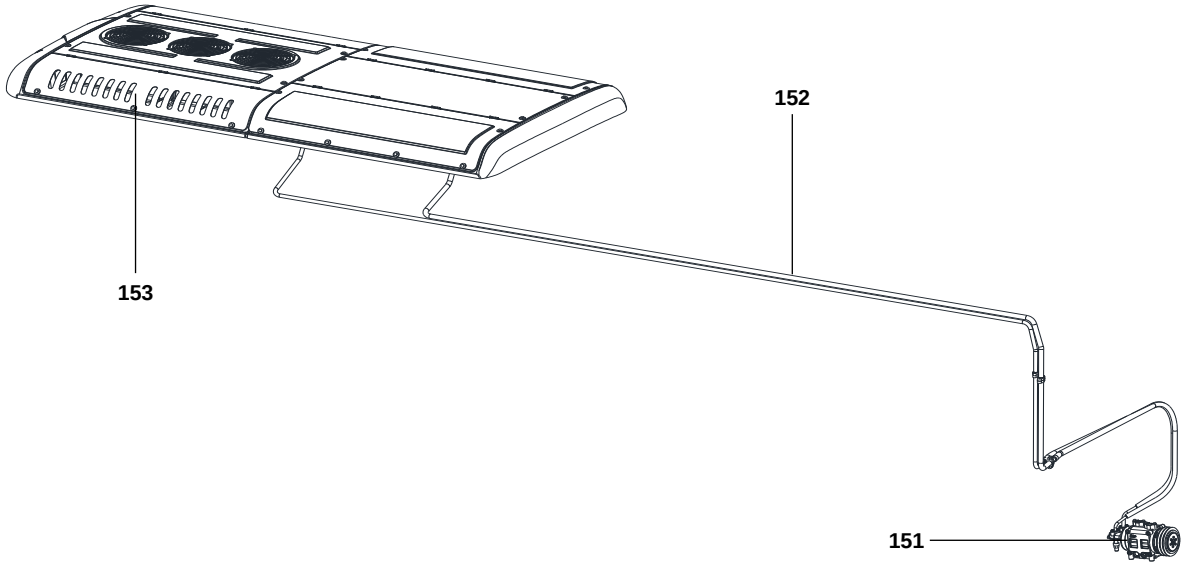

151	MÁY NÉN GAS LẠNH	STT	MÃ SỐ CHI TIẾT	SL	TÊN CHI TIẾT	GHI CHÚ	THÔNG TIN CHI TIẾT
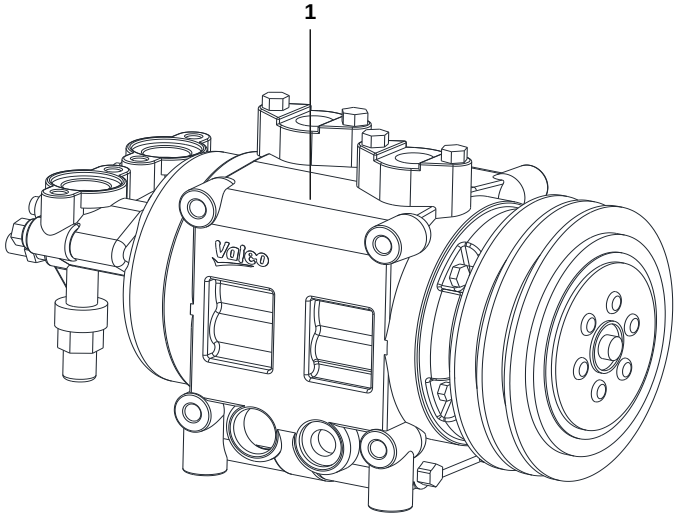		1	MLANH0-TB82380-010	1	MÁY NÉN GAS LẠNH		

152	HỆ THỐNG ỐNG DẪN GAS LẠNH	STT	MÃ SỐ CHI TIẾT	SL	TÊN CHI TIẾT	GHI CHÚ	THÔNG TIN CHI TIẾT
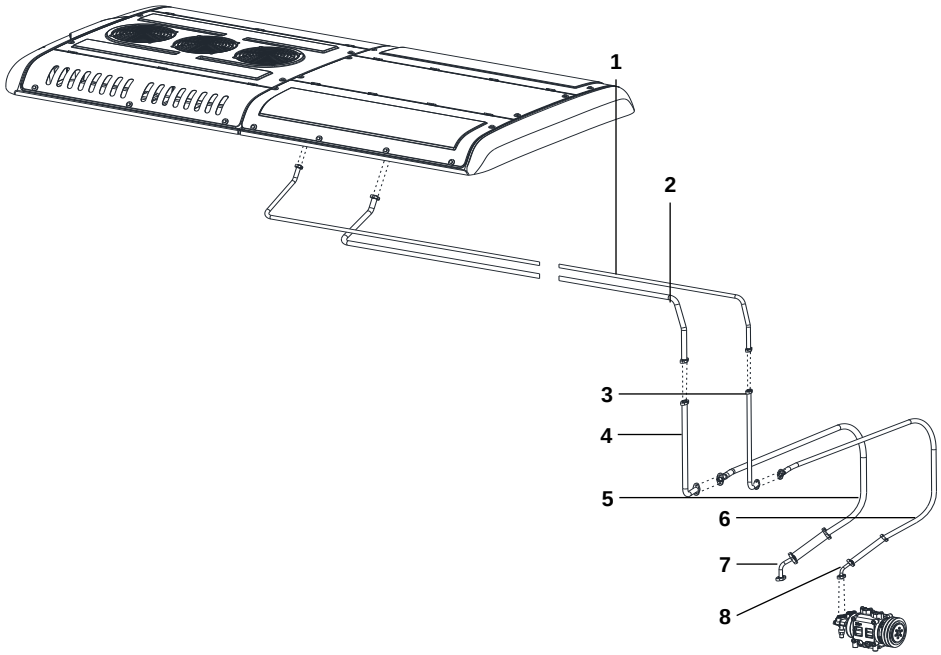		1		1	ỐNG GAS GIÀN LẠNH 1		
		2		1	ỐNG GAS GIÀN NÓNG 1		
		3		1	ỐNG GAS GIÀN LẠNH 2		
		4		1	ỐNG GAS GIÀN NÓNG 2		
		5		1	ỐNG GAS GIÀN NÓNG 3		
		6		1	ỐNG GAS GIÀN LẠNH 3		
		7		1	ỐNG GAS GIÀN NÓNG 4		
		8		1	ỐNG GAS GIÀN LẠNH 4		

153	GIÀN ĐIỀU HÒA	STT	MÃ SỐ CHI TIẾT	SL	TÊN CHI TIẾT	GHI CHÚ	THÔNG TIN CHI TIẾT
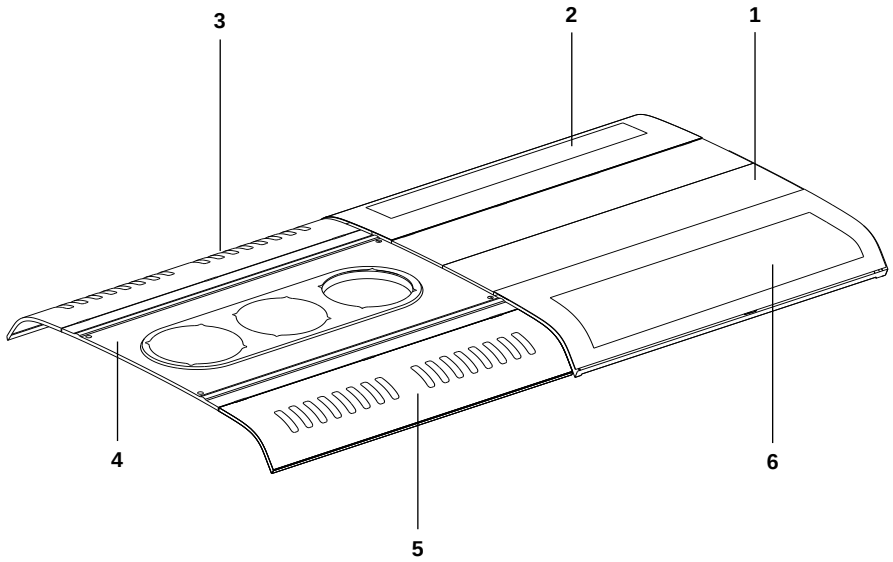		1		1	NẮP GIÀN LẠNH		
		2		1	NẮP GIÀN LẠNH PHẢI		
		3		1	NẮP DÀN NÓNG PHẢI		
		4		1	NẮP DÀN NÓNG		
		5		1	NẮP DÀN NÓNG TRÁI		
		6		1	NẮP GIÀN LẠNH TRÁI		

153	GIÀN ĐIỀU HÒA	STT	MÃ SỐ CHI TIẾT	SL	TÊN CHI TIẾT	GHI CHÚ	THÔNG TIN CHI TIẾT
		7		1	VỎ COMPOSITE DÀN LẠNH		
		8		1	VỎ COMPOSITE DÀN NÓNG		

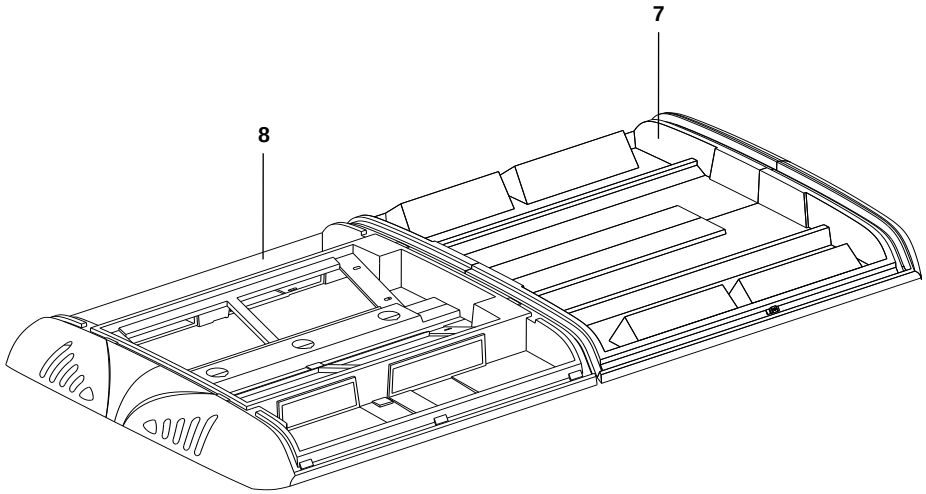

153	GIÀN ĐIỀU HÒA	STT	MÃ SỐ CHI TIẾT	SL	TÊN CHI TIẾT	GHI CHÚ	THÔNG TIN CHI TIẾT
		9		5	QUẠT GIÀN NÓNG		
		10		5	MÔ TƠ QUẠT GIÀN NÓNG		
		11		1	BÌNH NGƯNG CHỨA GAS		
		12		2	GIÀN NÓNG		
		13		5	LƯỚI BẢO VỆ QUẠT GIÀN NÓNG		

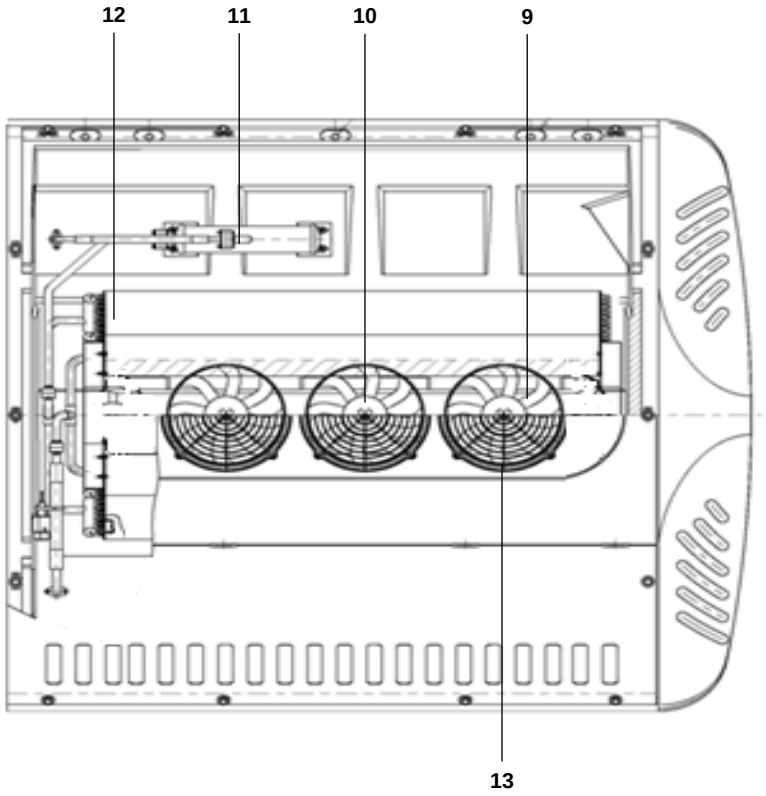

153	GIÀN ĐIỀU HÒA	STT	MÃ SỐ CHI TIẾT	SL	TÊN CHI TIẾT	GHI CHÚ	THÔNG TIN CHI TIẾT
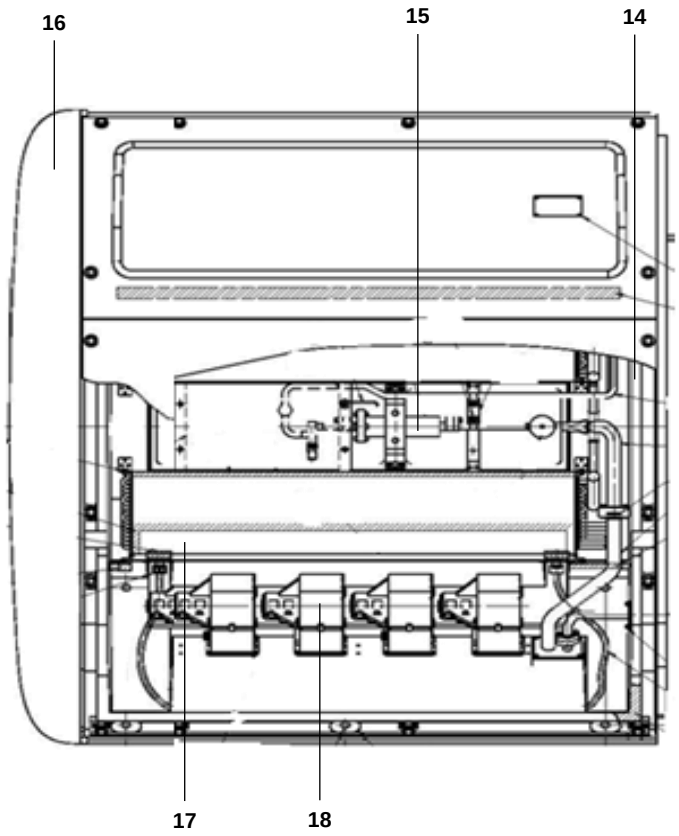		14		2	LƯỚI LỌC KHÍ SAU GIÀN LẠNH		
		15		1	BÌNH SẤY		
		16		1	GIÀN LẠNH		
		17		2	LƯỚI LỌC KHÍ TRƯỚC GIÀN LẠNH		
		18		4	QUẠT GIÀN LẠNH		

21	22	23	24	25
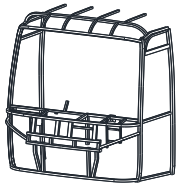	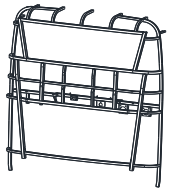	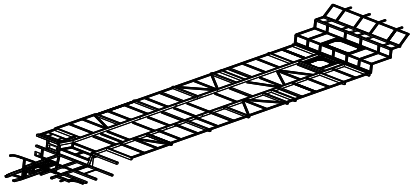	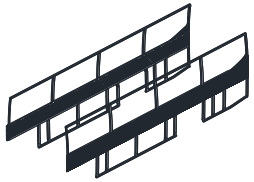	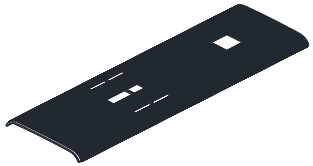
KHUNG XƯƠNG ĐẦU	KHUNG XƯƠNG ĐUÔI	KHUNG XƯƠNG SÀN	KHUNG XƯƠNG HÔNG	KHUNG XƯƠNG MUI

KHUNG XƯƠNG - 20000

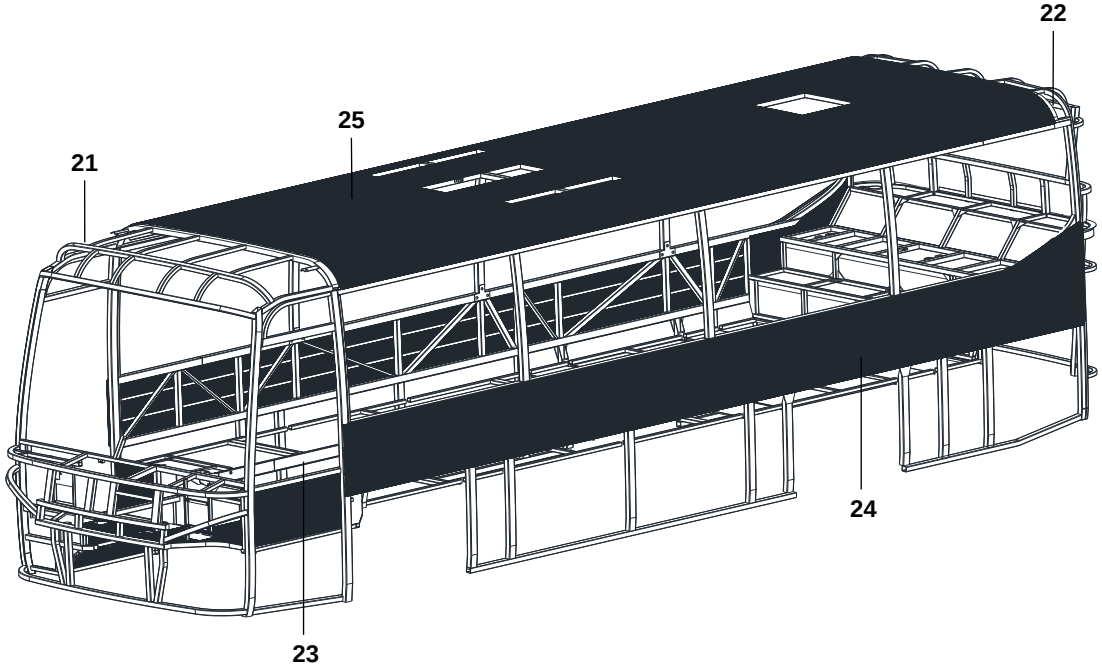

28

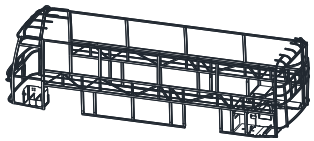

TÔN ỐP

211	212	213
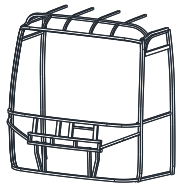	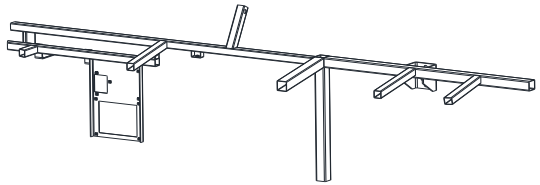	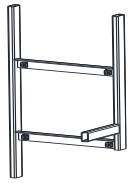
XƯƠNG ĐẦU	XƯƠNG TÁP LÔ	XƯƠNG LẮP BÀN ĐẠP LY HỢP

KHUNG XƯƠNG ĐẦU - 21

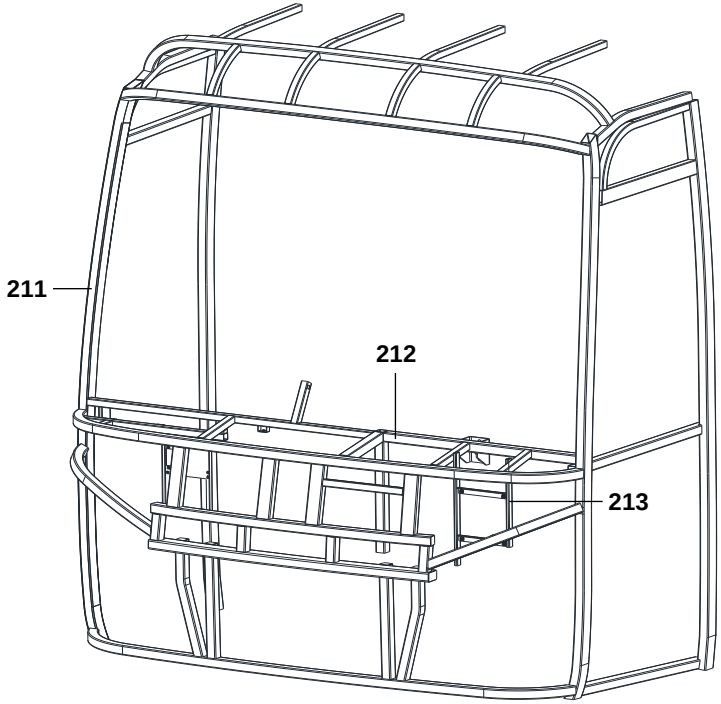

211	XƯƠNG ĐẦU	STT	MÃ SỐ CHI TIẾT	SL	TÊN CHI TIẾT	GHI CHÚ	THÔNG TIN CHI TIẾT
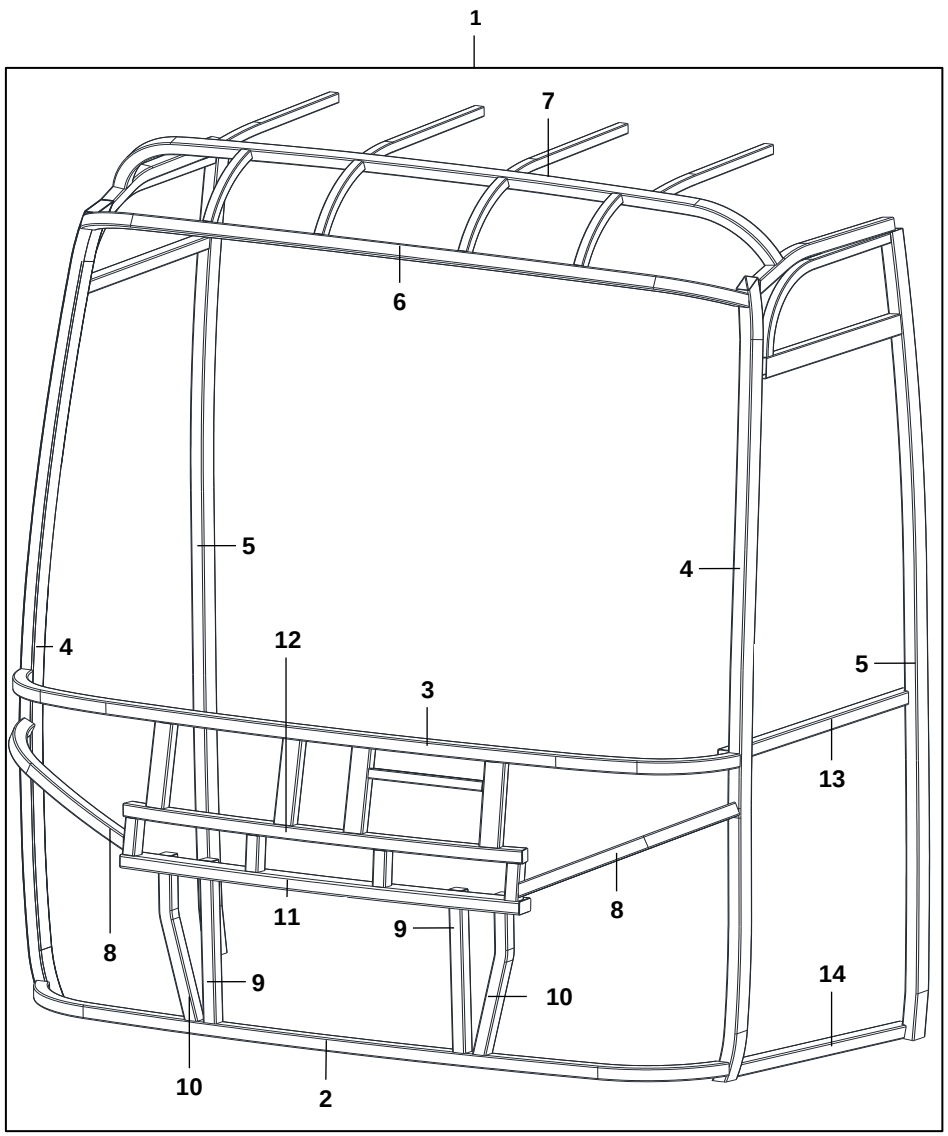		1	311100-02135EB	1	XƯƠNG ĐẦU		
		2	311105-02135EB	1	XƯƠNG ĐẦU CT1		
		3	311104-02135EB	1	XƯƠNG ĐẦU CT2		
		4	311102-02135EB	2	XƯƠNG ĐẦU CT3		
		5	311101-02119EB	2	XƯƠNG ĐẦU CT4		
		6	311103-02135EB	1	XƯƠNG ĐẦU CT5		
		7	311107-02135EB	1	XƯƠNG ĐẦU CT6		
		8	311126-02135EB	2	XƯƠNG ĐẦU CT7		
		9	311123-02135EB	2	XƯƠNG ĐẦU CT8		
		10	311127-02135EB	2	XƯƠNG ĐẦU CT9		
		11	311118-02135EB	1	XƯƠNG ĐẦU CT10		
		12	311119-02135EB	1	XƯƠNG ĐẦU CT11		
		13	311116-02135EB	1	XƯƠNG ĐẦU CT12		
		14	311117-02135EB	1	XƯƠNG ĐẦU CT13		

211	XƯƠNG ĐẦU	STT	MÃ SỐ CHI TIẾT	SL	TÊN CHI TIẾT	GHI CHÚ	THÔNG TIN CHI TIẾT
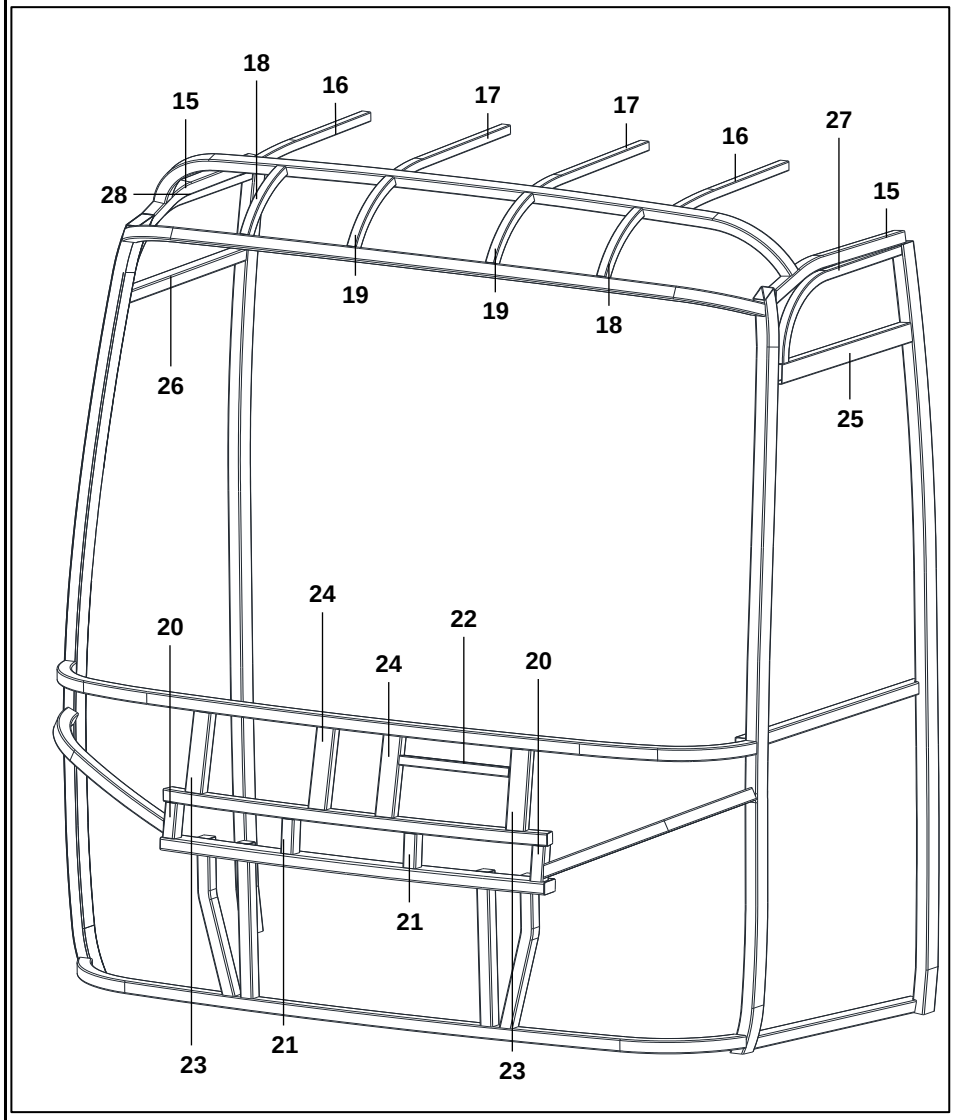		15	311106-02135EB	2	XƯƠNG ĐẦU CT14		
		16	311109-02135EB	2	XƯƠNG ĐẦU CT15		
		17	311108-02135EB	2	XƯƠNG ĐẦU CT16		
		18	311111-02135EB	2	XƯƠNG ĐẦU CT17		
		19	311110-02135EB	2	XƯƠNG ĐẦU CT18		
		20	311120-02135EB	2	XƯƠNG ĐẦU CT19		
		21	311121-02135EB	2	XƯƠNG ĐẦU CT20		
		22	311122-02135EB	1	XƯƠNG ĐẦU CT21		
		23	311125-02135EB	2	XƯƠNG ĐẦU CT22		
		24	311124-02135EB	2	XƯƠNG ĐẦU CT23		
		25	311113-02135EB	1	XƯƠNG ĐẦU CT24		
		26	311112-02135EB	1	XƯƠNG ĐẦU CT25		
		27	311115-02135EB	1	XƯƠNG ĐẦU CT26		
		28	311114-02135EB	1	XƯƠNG ĐẦU CT27		

212	XƯƠNG TÁP LÔ	STT	MÃ SỐ CHI TIẾT	SL	TÊN CHI TIẾT	GHI CHÚ	THÔNG TIN CHI TIẾT
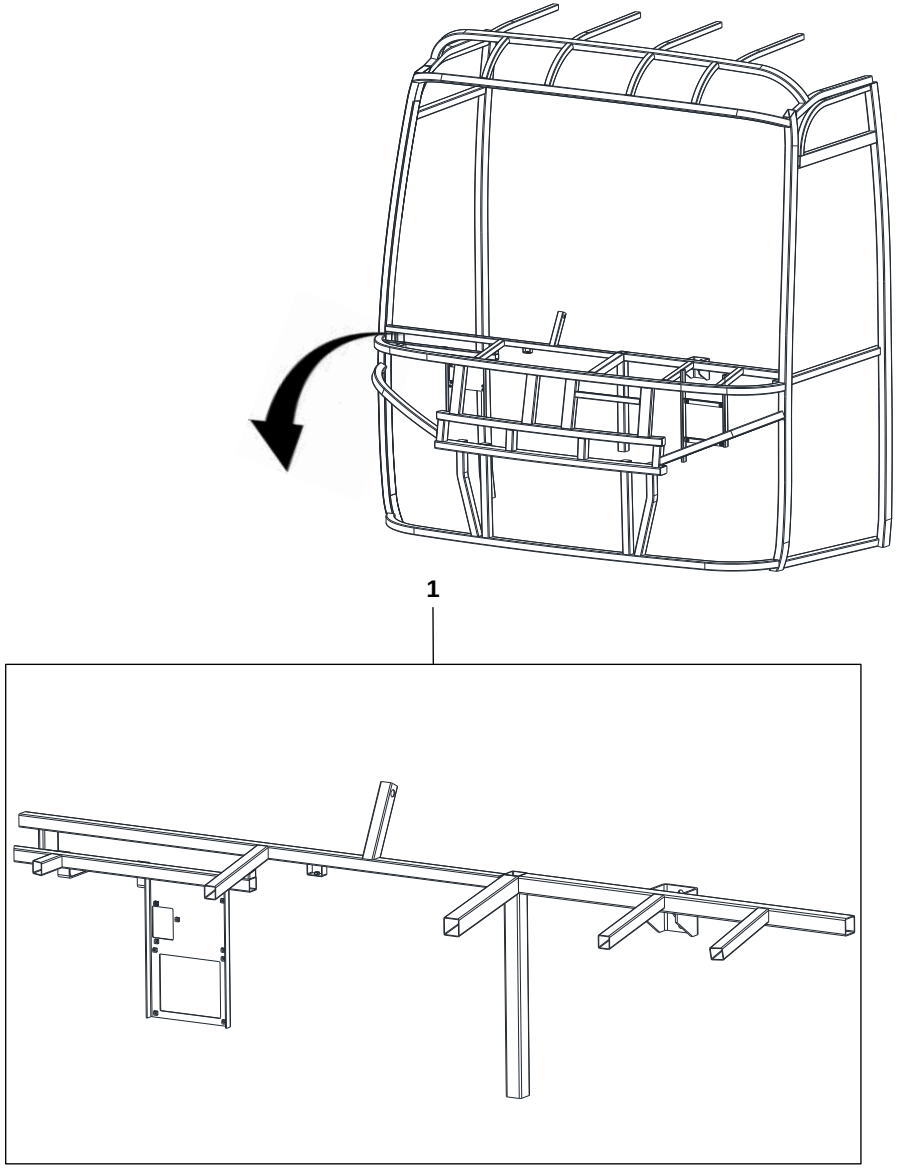		1	311200-02135EB	1	XƯƠNG TÁP LÔ		

213	XƯƠNG LẮP BÀN ĐẠP LY HỢP	STT	MÃ SỐ CHI TIẾT	SL	TÊN CHI TIẾT	GHI CHÚ	THÔNG TIN CHI TIẾT
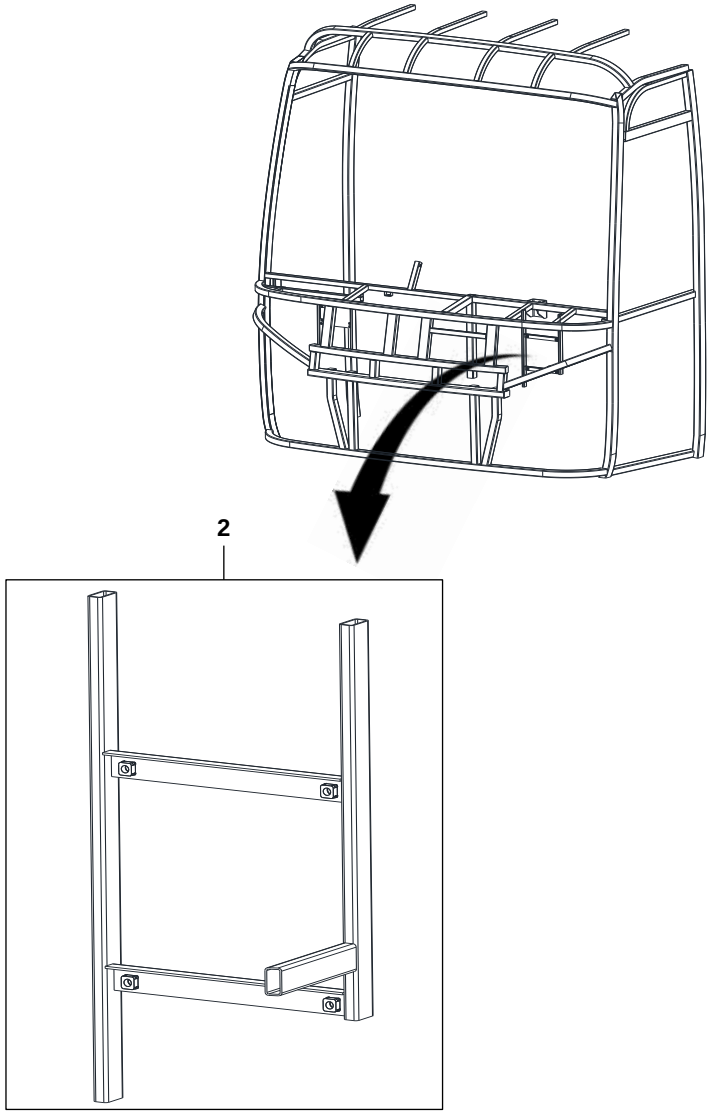		2	224200-02135EB	1	XƯƠNG LẮP BÀN ĐẠP LY HỢP		

221

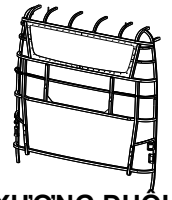

XƯƠNG ĐUÔI

222

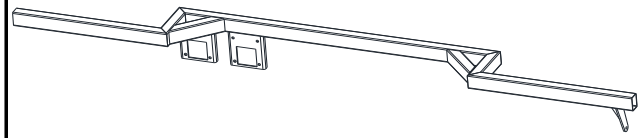

XƯƠNG LẮP BÌNH NƯỚC PHỤ

KHUNG XƯƠNG ĐUÔI - 22

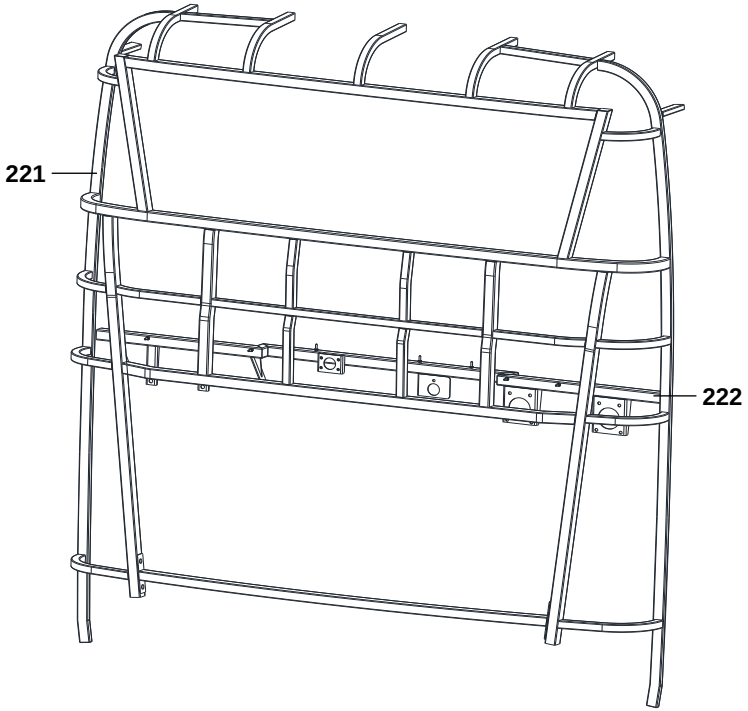

221	XƯƠNG ĐUÔI	STT	MÃ SỐ CHI TIẾT	SL	TÊN CHI TIẾT	GHI CHÚ	THÔNG TIN CHI TIẾT
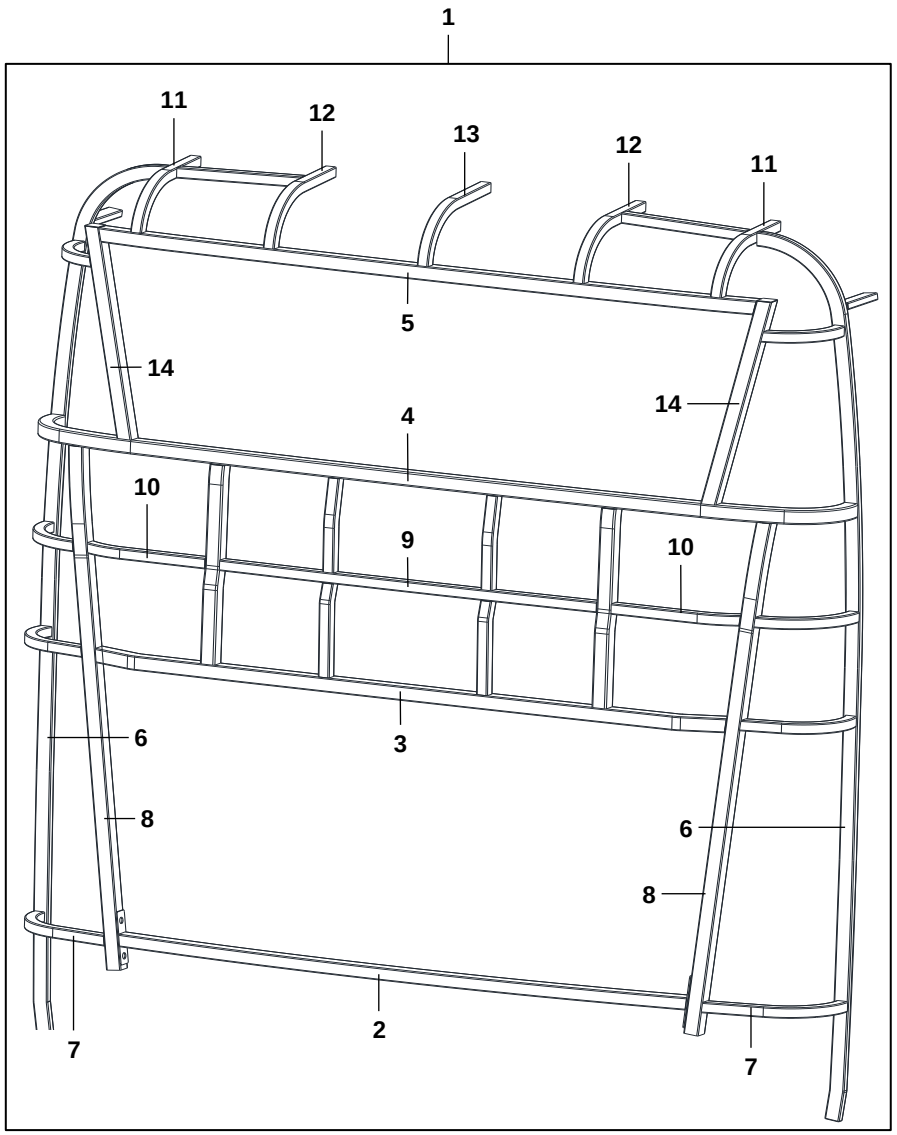		1	312000-02135EB	1	XƯƠNG ĐUÔI		
		2	312001-02135EB	1	XƯƠNG ĐUÔI CT1		
		3	312018-02135EB	1	XƯƠNG ĐUÔI CT2		
		4	312003-02135EB	1	XƯƠNG ĐUÔI CT3		
		5	312004-02135EB	1	XƯƠNG ĐUÔI CT4		
		6	312002-02135EB	2	XƯƠNG ĐUÔI CT5		
		7	312013-02135EB	2	XƯƠNG ĐUÔI CT6		
		8	312009-02135EB	2	XƯƠNG ĐUÔI CT7		
		9	312008-02135EB	1	XƯƠNG ĐUÔI CT8		
		10	312014-02135EB	2	XƯƠNG ĐUÔI CT9		
		11	312010-02135EB	2	XƯƠNG ĐUÔI CT10		
		12	312011-02135EB	2	XƯƠNG ĐUÔI CT11		
		13	312012-02135EB	1	XƯƠNG ĐUÔI CT12		
		14	312005-02135EB	2	XƯƠNG ĐUÔI CT13		

22100	XƯƠNG ĐUÔI	CỤM	MÃ SỐ CHI TIẾT	SL	TÊN CHI TIẾT	GHI CHÚ	THÔNG TIN CHI TIẾT
		15	312006-02135EB	2	XƯƠNG ĐUÔI CT14		
		16	312019-02135EB	2	XƯƠNG ĐUÔI CT15		
		17	312015-02135EB	2	XƯƠNG ĐUÔI CT16		
		18	312017-02135EB	2	XƯƠNG ĐUÔI CT17		
		19	312020-02135EB	1	XƯƠNG ĐUÔI CT18		
		20	312021-02135EB	1	XƯƠNG ĐUÔI CT19		
		21	312007-02135EB	2	XƯƠNG ĐUÔI CT20		

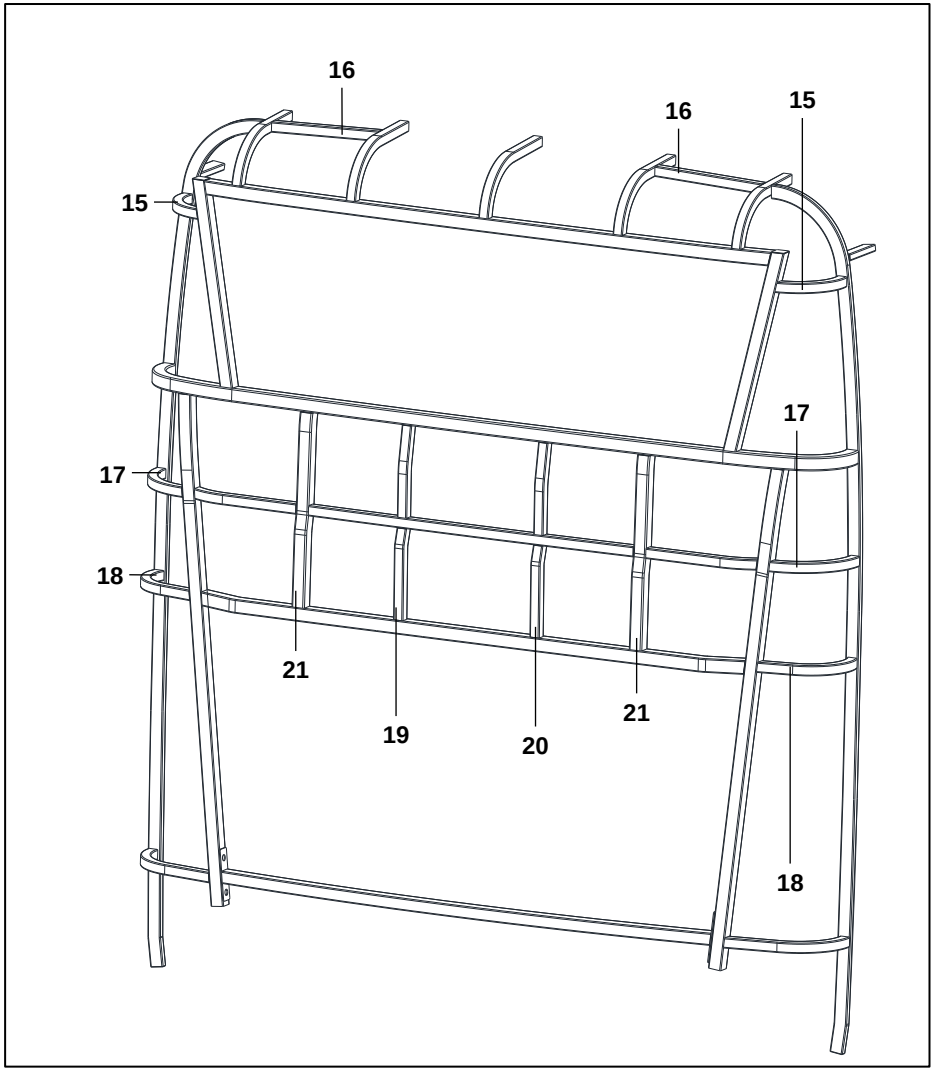

222	XƯƠNG LẮP BÌNH NƯỚC PHỤ	STT	MÃ SỐ CHI TIẾT	SL	TÊN CHI TIẾT	GHI CHÚ	THÔNG TIN CHI TIẾT
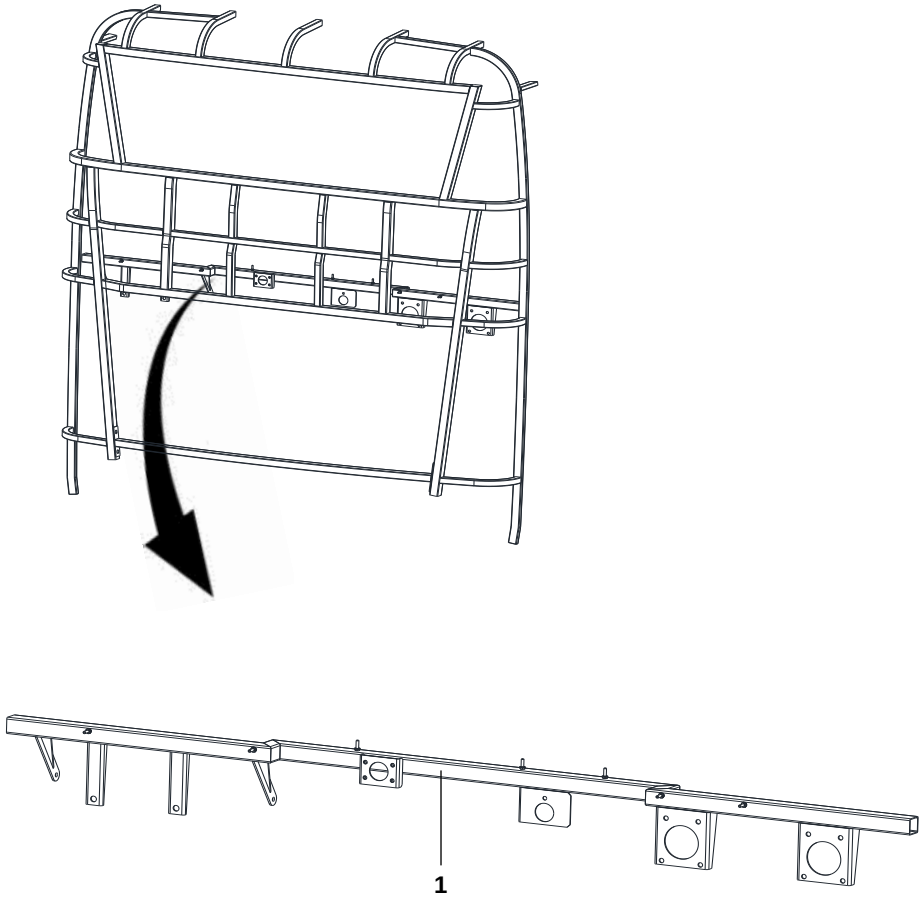		1	312082-05135EB	1	XƯƠNG LẮP BÌNH NƯỚC PHỤ		

231	232	233	234
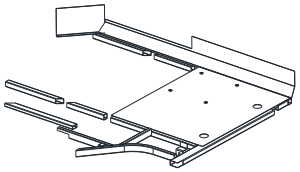	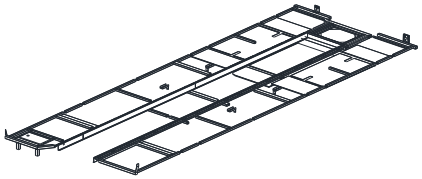	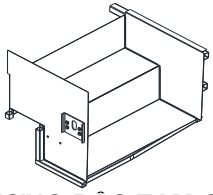	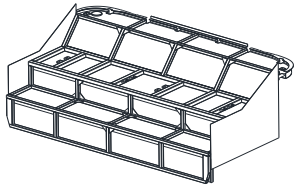
XƯƠNG SÀN CABIN	XƯƠNG SÀN CHÍNH	XƯƠNG BẬC TAM CẤP	XƯƠNG SÀN HẦM MÁY

KHUNG XƯƠNG SÀN - 23

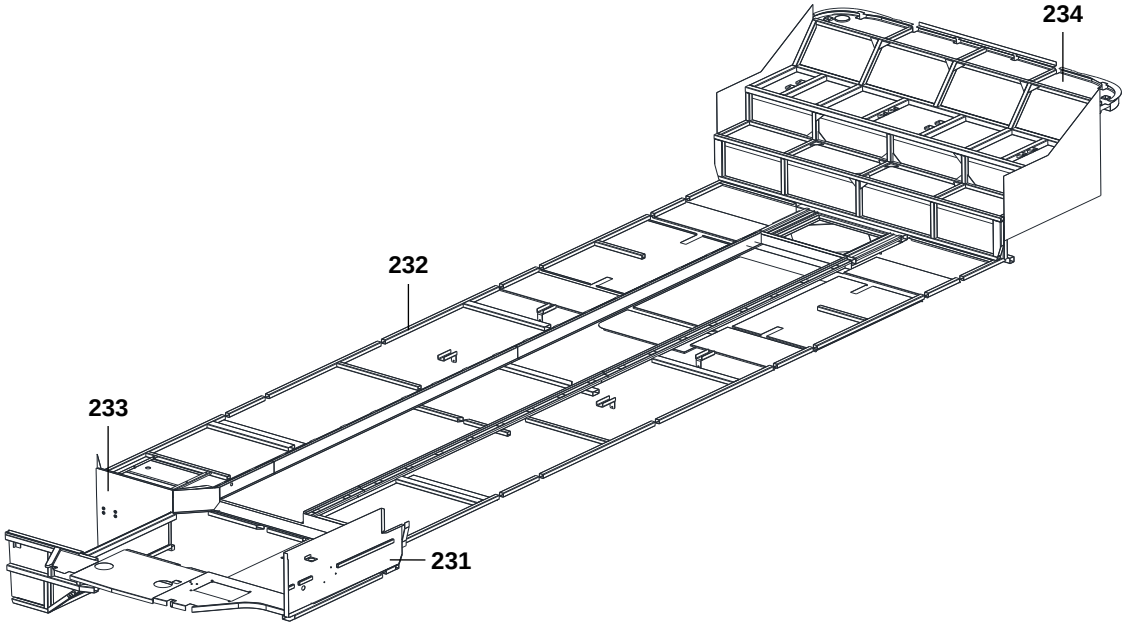

231	KHUNG XƯƠNG SÀN CABIN	STT	MÃ SỐ CHI TIẾT	SL	TÊN CHI TIẾT	GHI CHÚ	THÔNG TIN CHI TIẾT
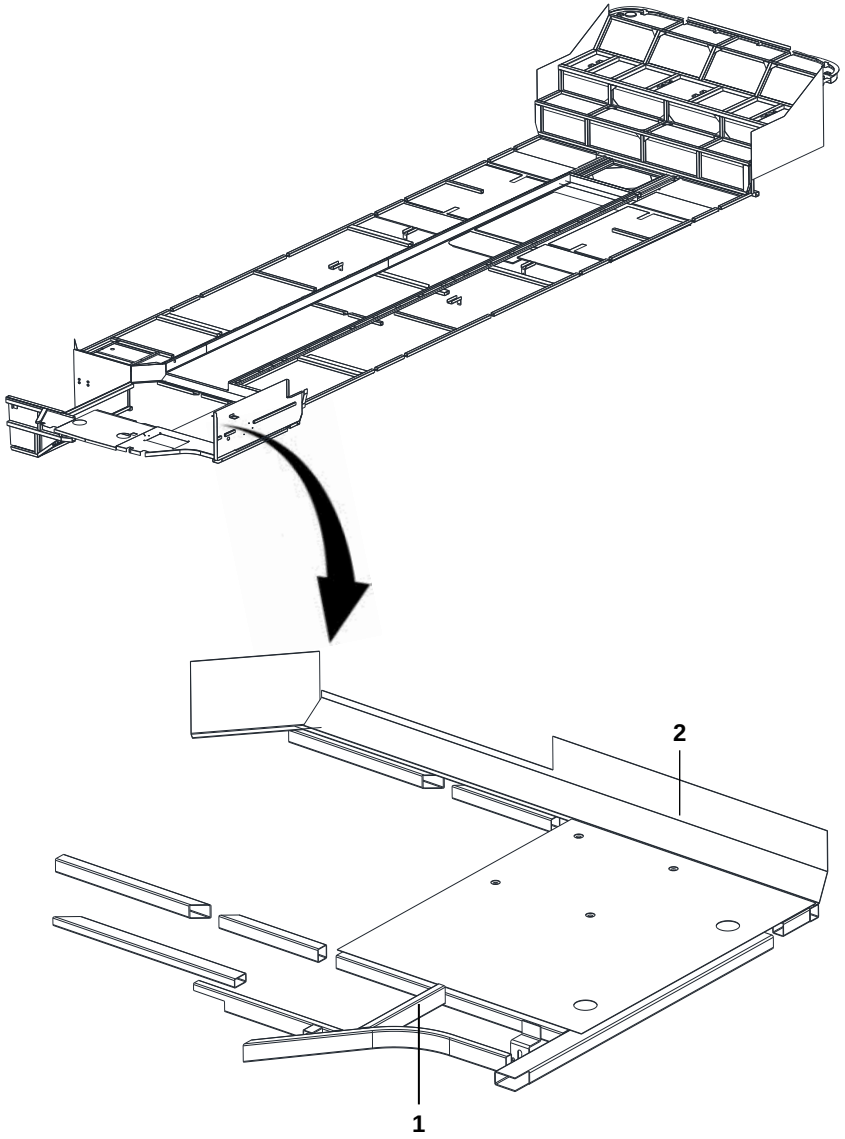		1	315200-02135EB	1	XƯƠNG SÀN CABIN		
		2		1	TÔN ỐP SÀN CABIN		

232	KHUNG XƯƠNG SÀN CHÍNH	STT	MÃ SỐ CHI TIẾT	SL	TÊN CHI TIẾT	GHI CHÚ	THÔNG TIN CHI TIẾT
		1	315000-02135EB	1	XƯƠNG SÀN CHÍNH		
		2		1	TÔN ỐP SÀN CHÍNH		

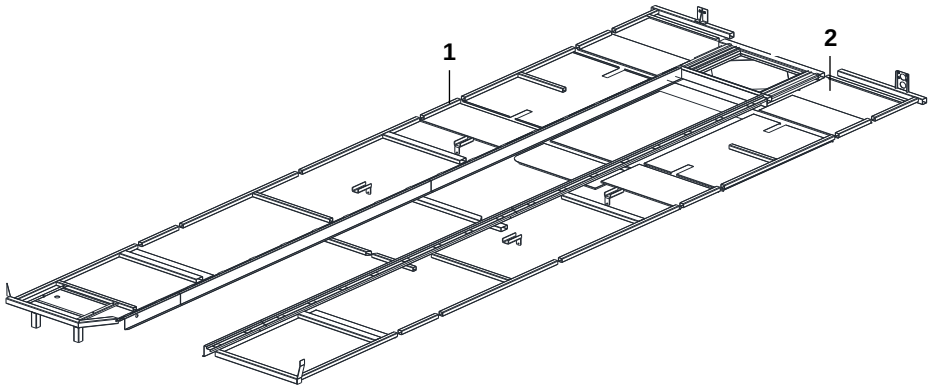

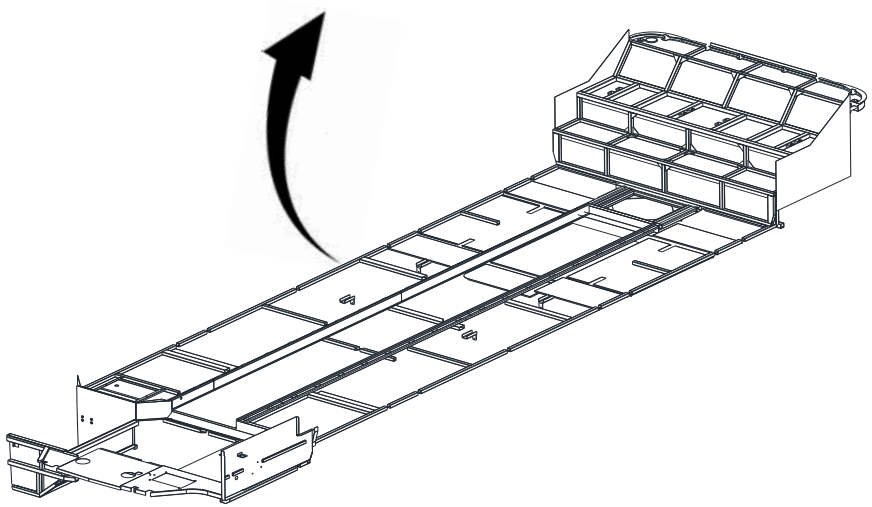

233	KHUNG XƯƠNG BẬC TAM CẤP	STT	MÃ SỐ CHI TIẾT	SL	TÊN CHI TIẾT	GHI CHÚ	THÔNG TIN CHI TIẾT
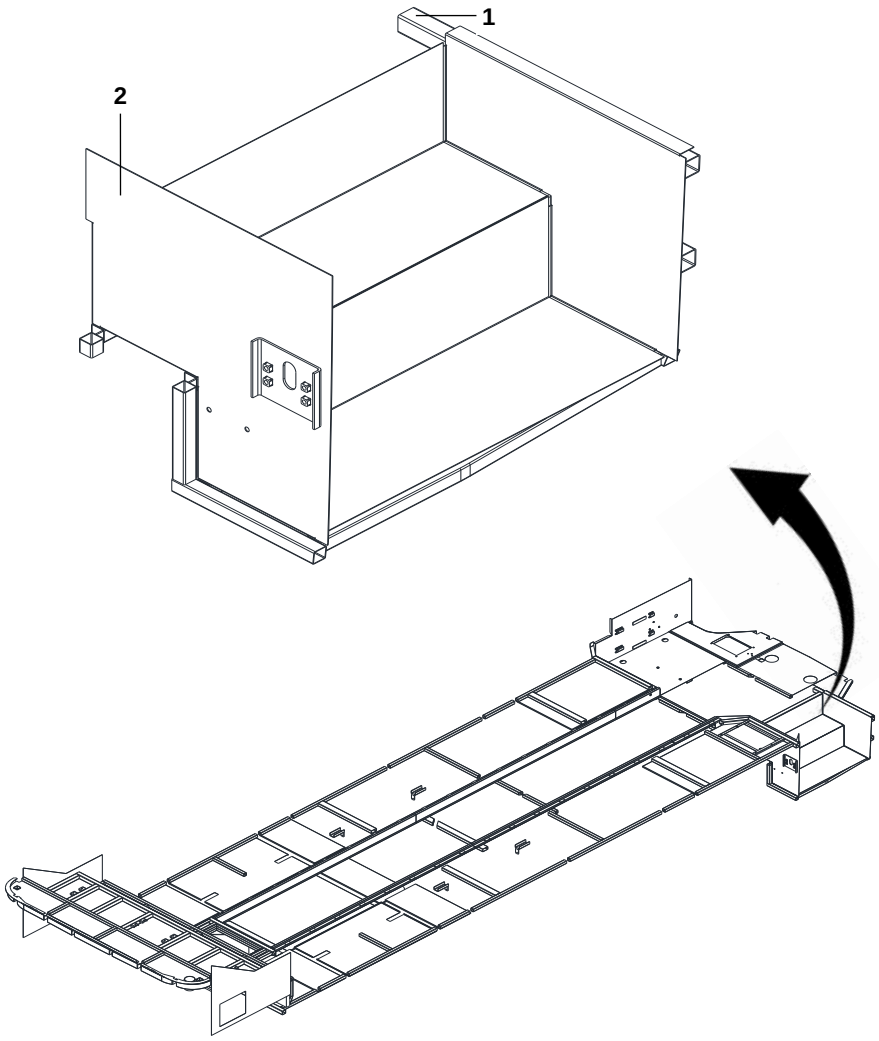		1	315200-02135EB	1	XƯƠNG BẬC TAM CẤP		
		2		1	TÔN ỐP BẬC TAM CẤP		

234	KHUNG XƯƠNG SÀN HẦM MÁY	STT	MÃ SỐ CHI TIẾT	SL	TÊN CHI TIẾT	GHI CHÚ	THÔNG TIN CHI TIẾT
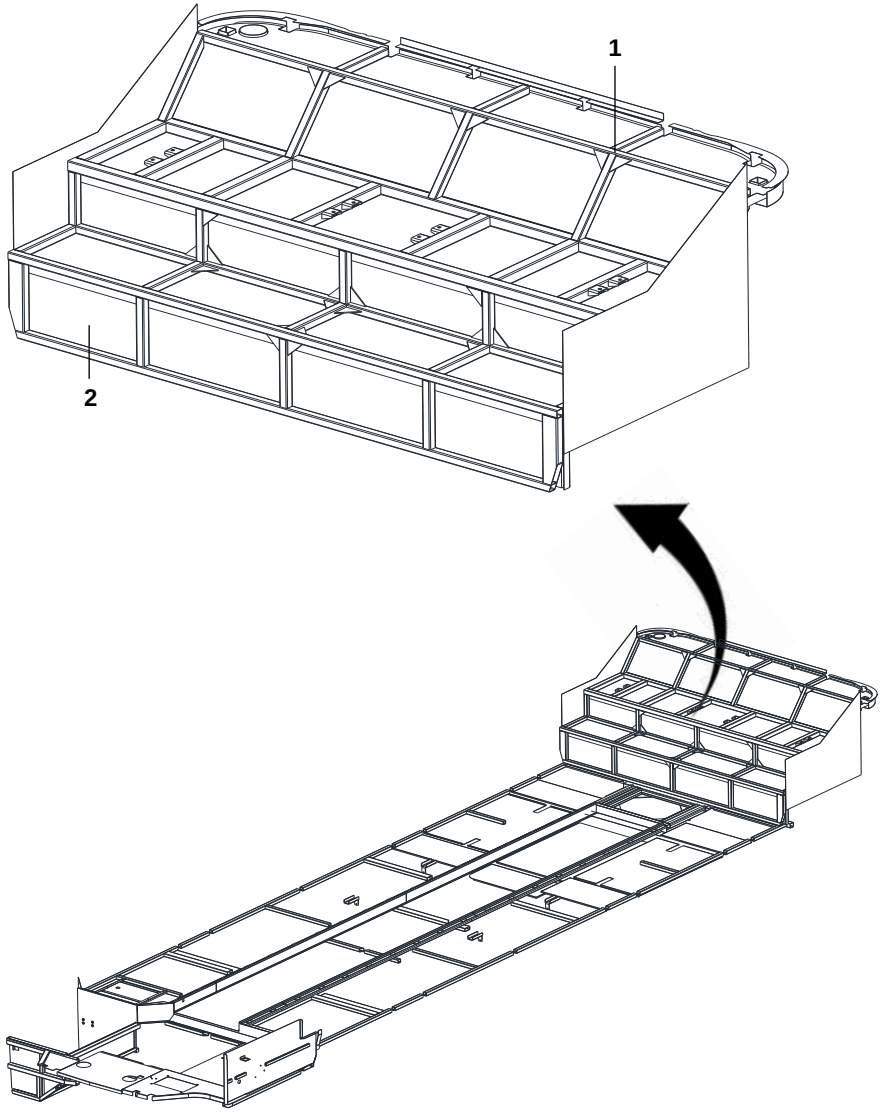		1	315500-02135EB	1	XƯƠNG SÀN HẦM MÁY		
		2		1	TÔN ỐP SÀN HẦM MÁY		

241

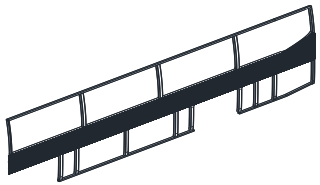

KHUNG XƯƠNG HÔNG TRÁI

242

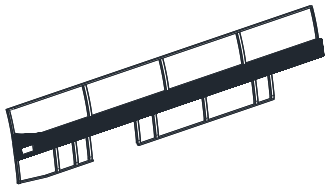

KHUNG XƯƠNG HÔNG PHẢI

KHUNG XƯƠNG HÔNG - 24

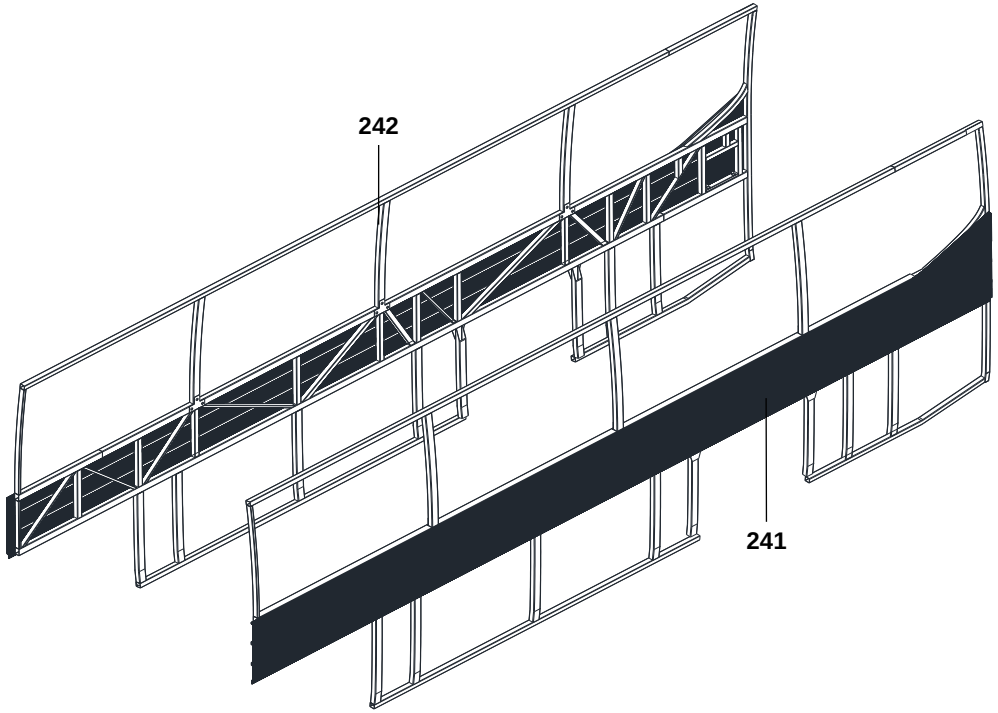

241	KHUNG XƯƠNG HÔNG TRÁI	STT	MÃ SỐ CHI TIẾT	SL	TÊN CHI TIẾT	GHI CHÚ	THÔNG TIN CHI TIẾT
		1	314100-02135EB	1	XƯƠNG HÔNG TRÁI		
		2	314127-02119EB	1	TÔN ỐP HÔNG TRÁI		
		3	314106-05119NN	1	TÔN ỐP KÍNH HÔNG TRÁI		

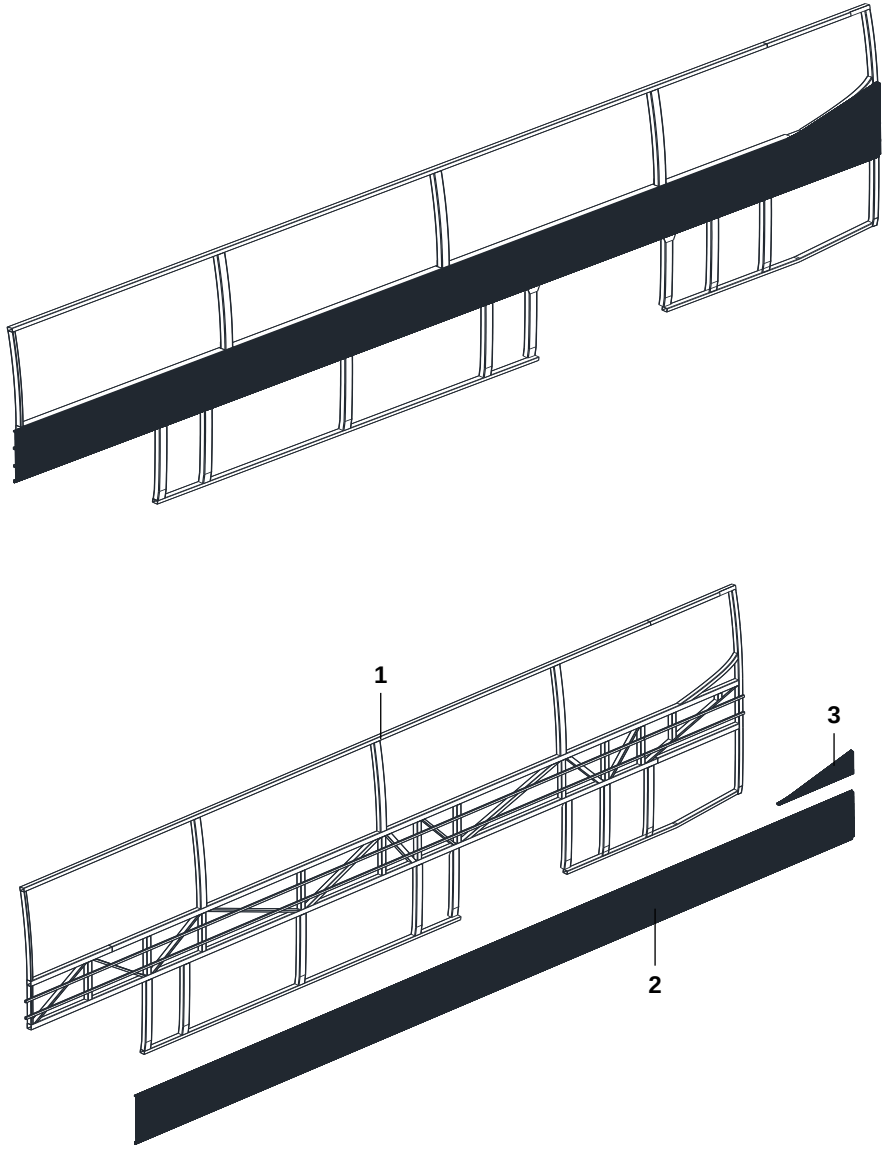

242	KHUNG XƯƠNG HÔNG PHẢI	STT	MÃ SỐ CHI TIẾT	SL	TÊN CHI TIẾT	GHI CHÚ	THÔNG TIN CHI TIẾT
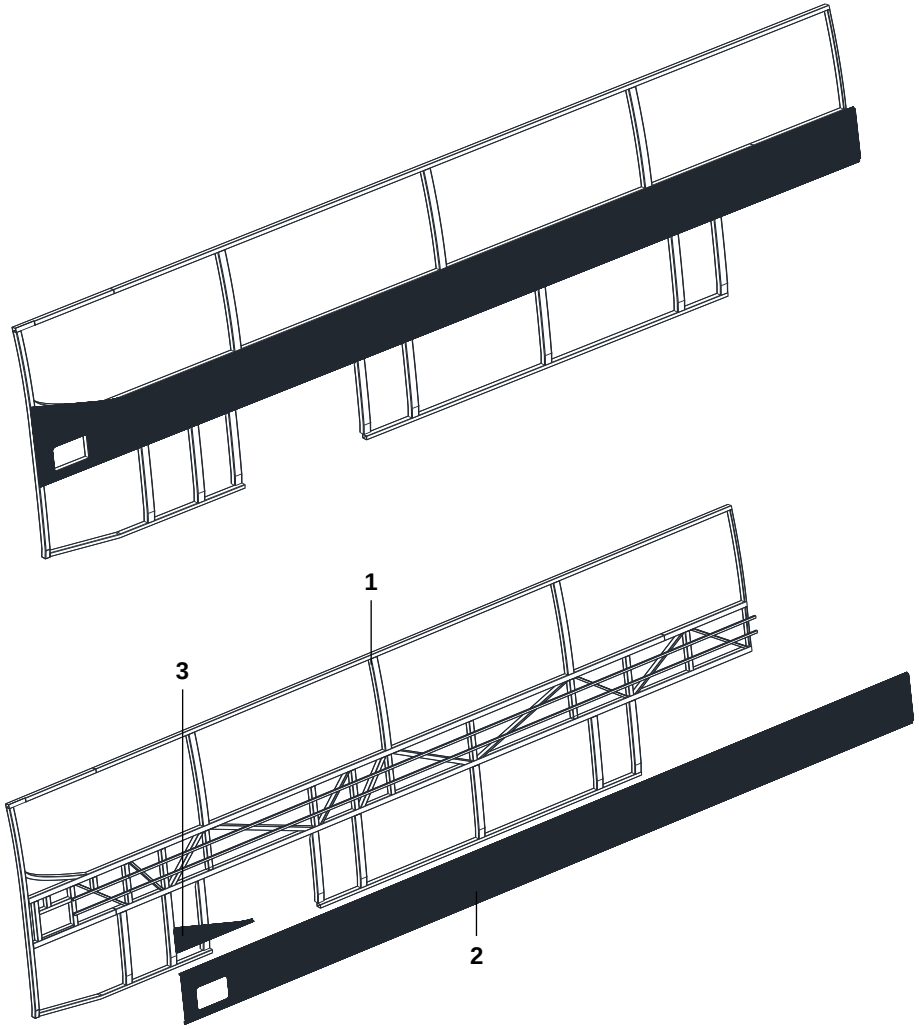		1	314200-02135EB	1	XƯƠNG HÔNG PHẢI		
		2	314131-02119NN	1	TÔN ỐP HÔNG PHẢI		
		3	314106-05119NN	1	TÔN ỐP KÍNH HÔNG PHẢI		

25	KHUNG XƯƠNG MUI	STT	MÃ SỐ CHI TIẾT	SL	TÊN CHI TIẾT	GHI CHÚ	THÔNG TIN CHI TIẾT
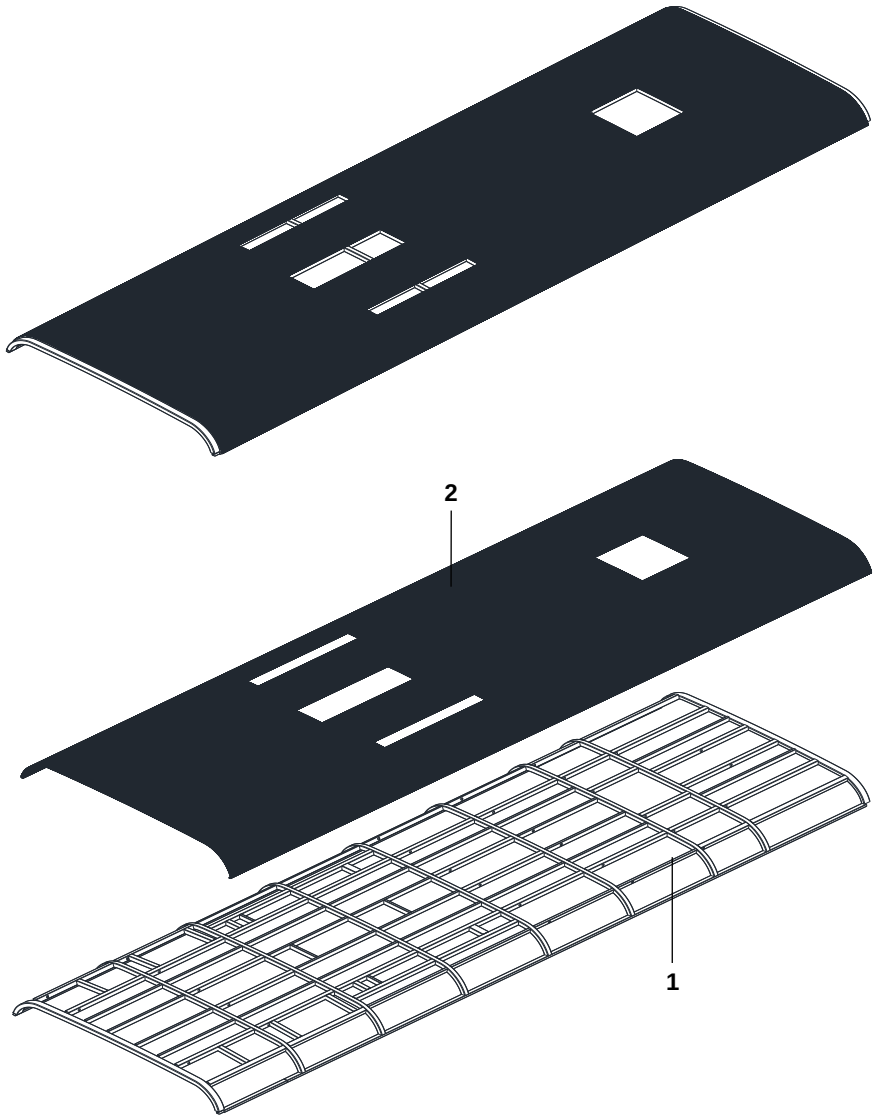		1	313000-02135EB	1	XƯƠNG MUI		
		2		1	TÔN MUI		

281	282	283	284
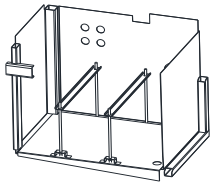	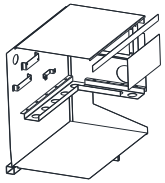	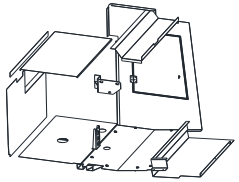	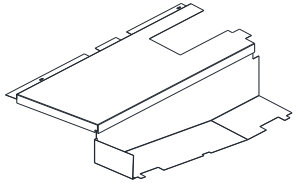
TÔN BÌNH ĐIỆN	TÔN TỦ ĐIỆN	TÔN CHE KÉT NƯỚC	TÔN ỐP BẦU GIẢM THANH

TÔN ỐP - 28

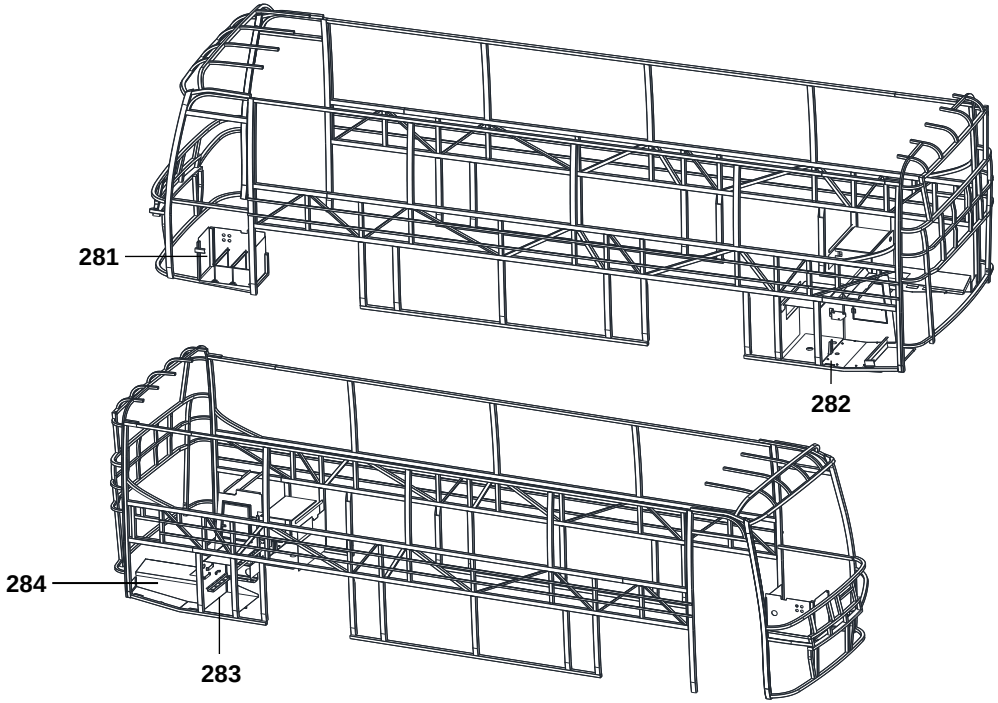

281	TÔN BÌNH ĐIỆN	STT	MÃ SỐ CHI TIẾT	SL	TÊN CHI TIẾT	GHI CHÚ	THÔNG TIN CHI TIẾT
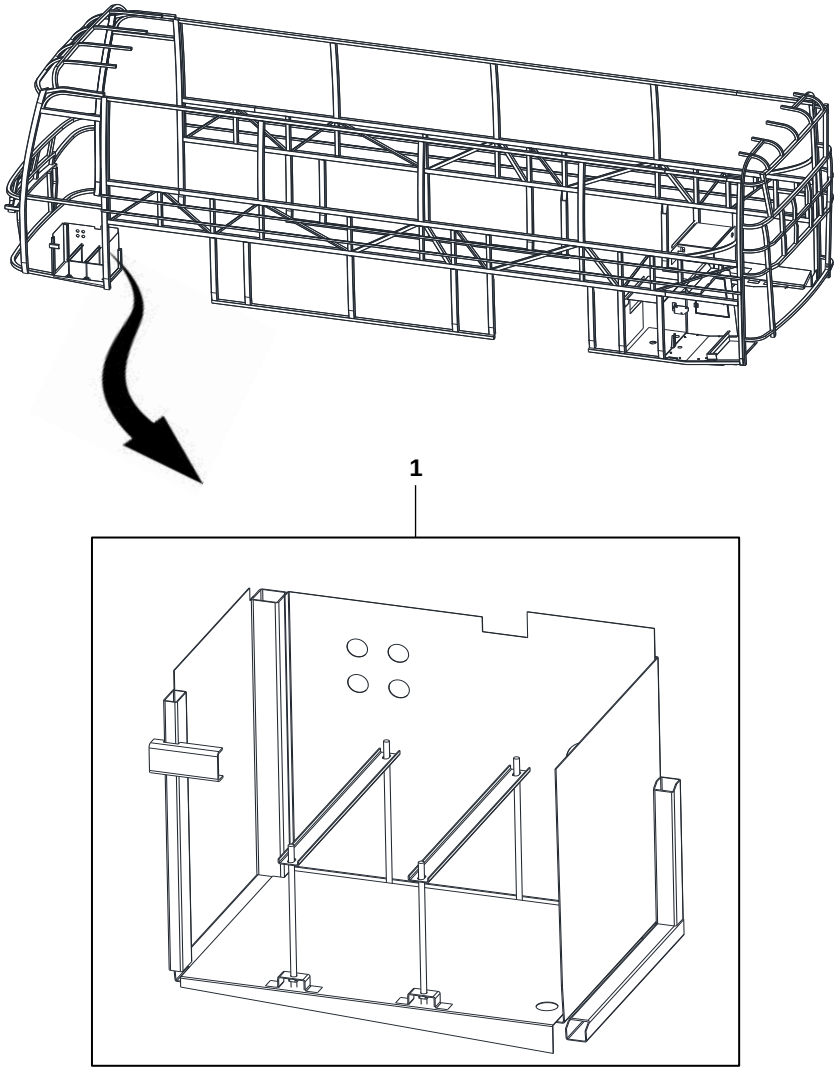		1		1	TÔN BÌNH ĐIỆN		

282	TÔN TỦ ĐIỆN	STT	MÃ SỐ CHI TIẾT	SL	TÊN CHI TIẾT	GHI CHÚ	THÔNG TIN CHI TIẾT
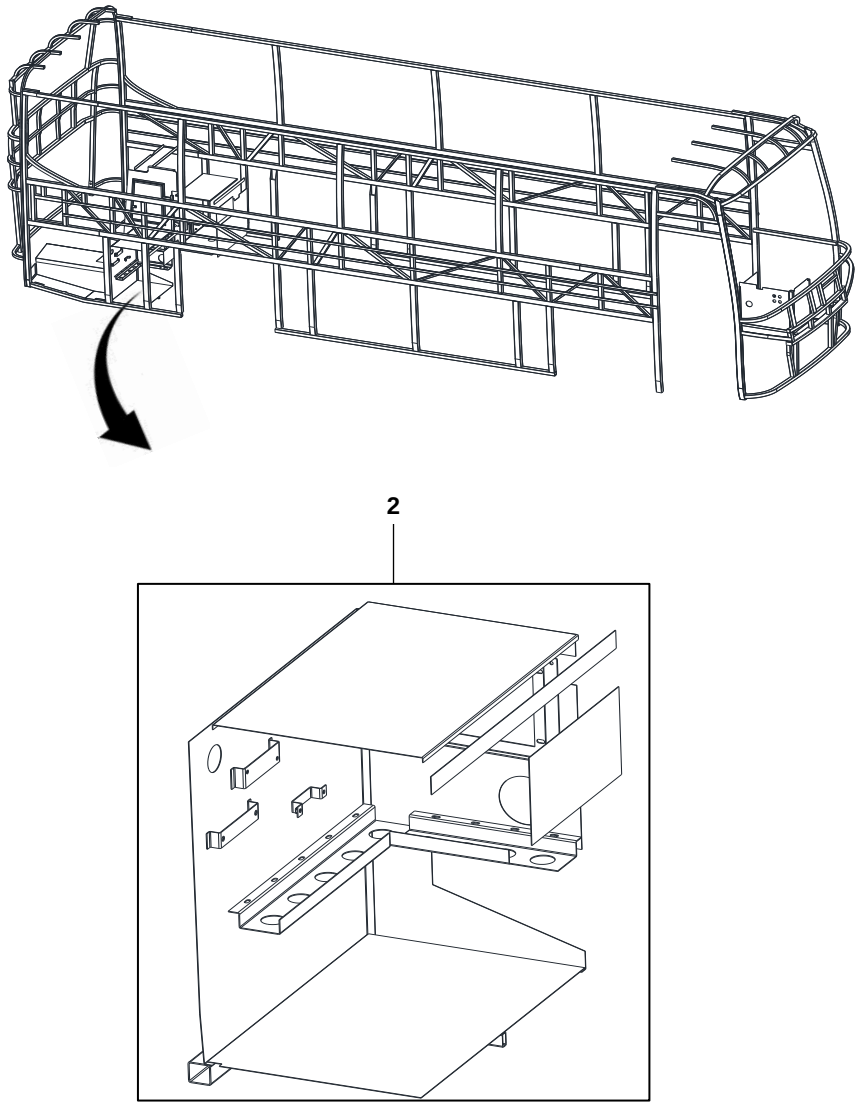		2		1	TÔN TỦ ĐIỆN		

283	TÔN CHE KÉT NƯỚC	STT	MÃ SỐ CHI TIẾT	SL	TÊN CHI TIẾT	GHI CHÚ	THÔNG TIN CHI TIẾT
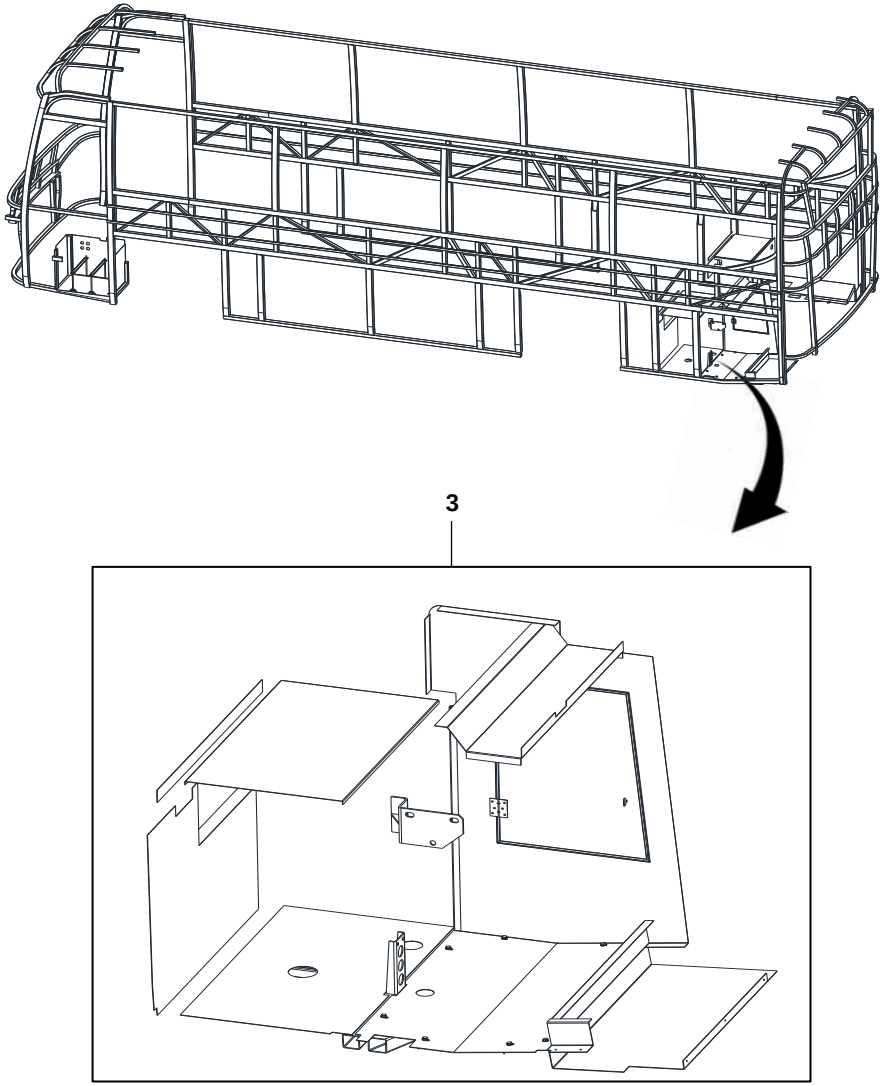		3	317314-05335EB	1	TÔN CHE KÉT NƯỚC		

284	TÔN ÓP BẦU GIẢM THANH	STT	MÃ SỐ CHI TIẾT	SL	TÊN CHI TIẾT	GHI CHÚ	THÔNG TIN CHI TIẾT
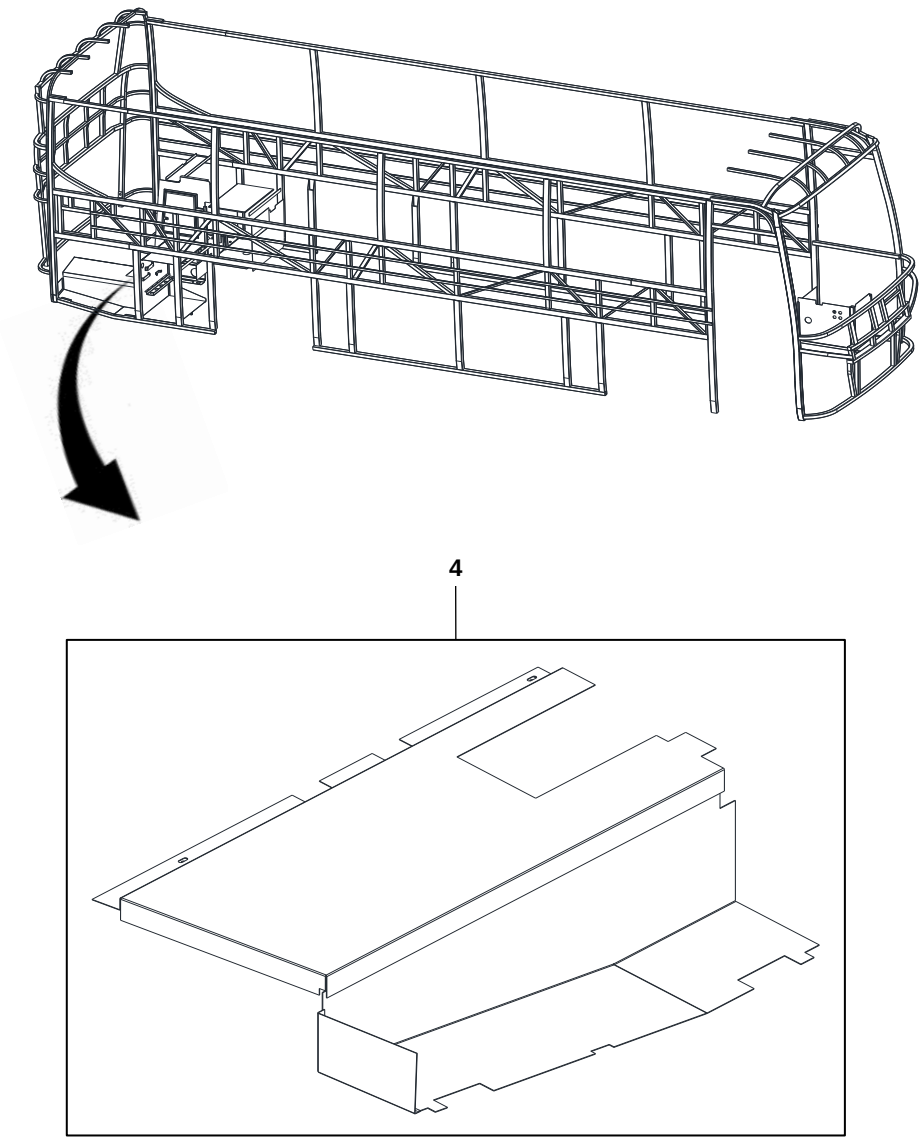		4		1	TÔN ÓP BẦU GIẢM THANH		

31	32	33	34	35
	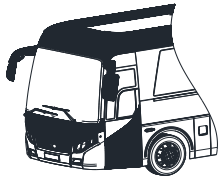	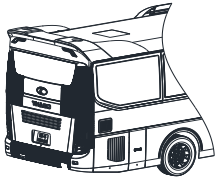	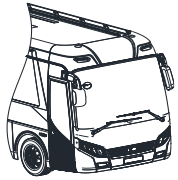	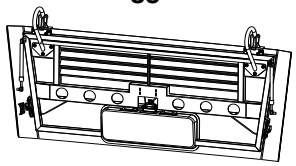
KÍNH XE	ĐẦU XE	ĐUÔI XE	BỘ CỬA KHÁCH	CÓP XE

NGOẠI THẤT - 3

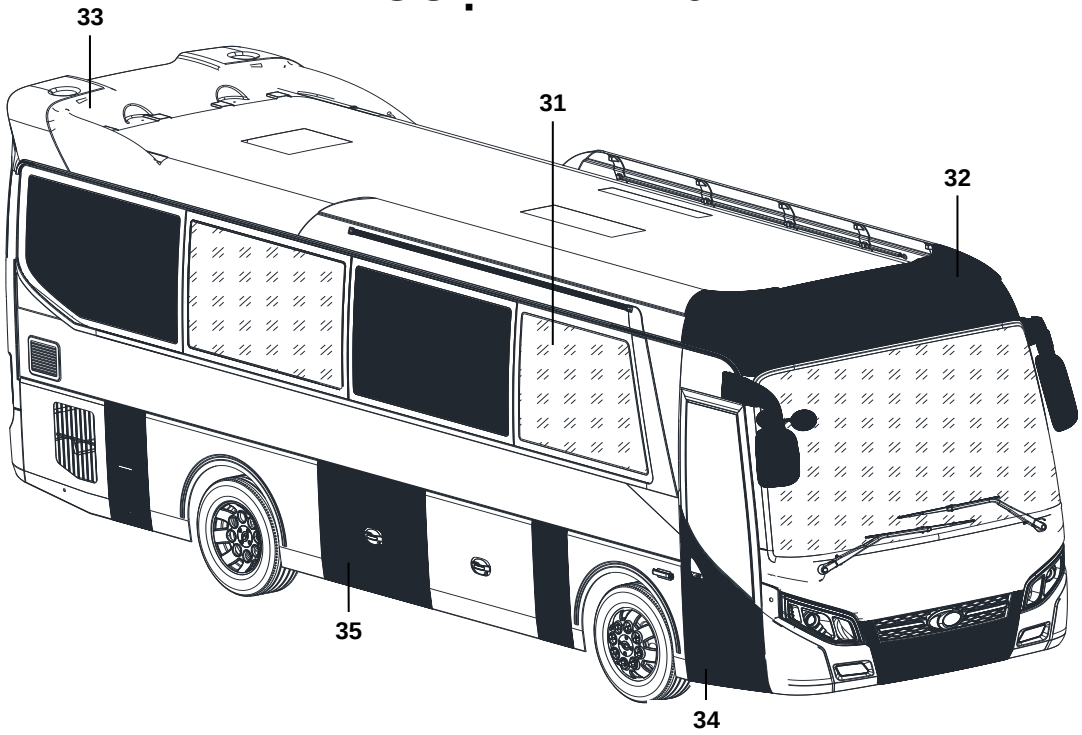

311	312	313
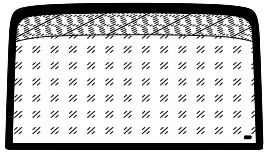		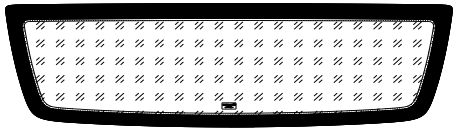
KÍNH CHẮN GIÓ	KÍNH HÔNG	KÍNH LƯNG

KÍNH - 31

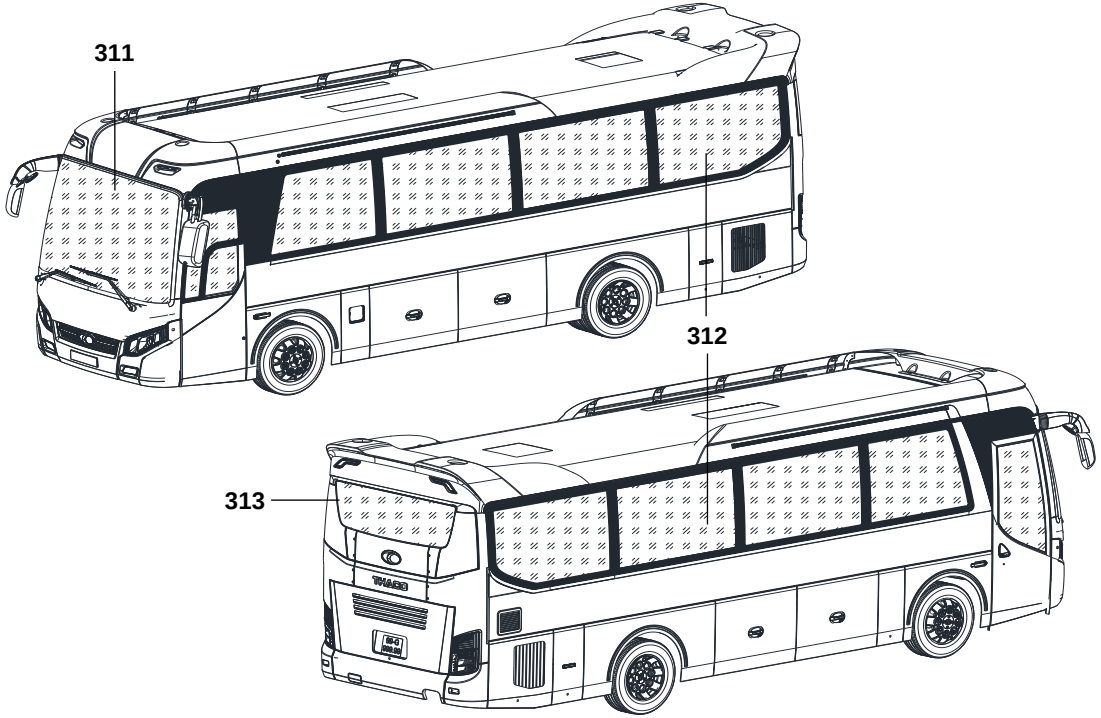

311	KÍNH CHẮN GIÓ	STT	MÃ SỐ CHI TIẾT	SL	TÊN CHI TIẾT	GHI CHÚ	THÔNG TIN CHI TIẾT
		1	321101-09119SB	1	KÍNH CHẮN GIÓ		
		2	80-8506	1	ROAN KÍNH CHẮN GIÓ		

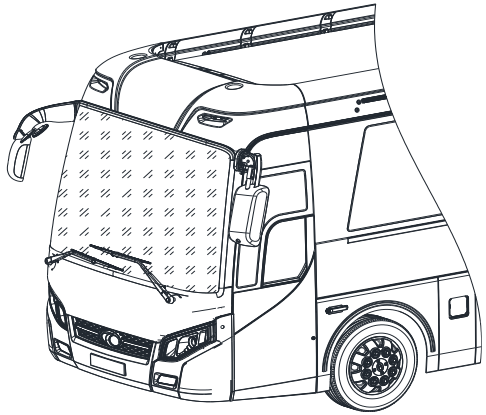

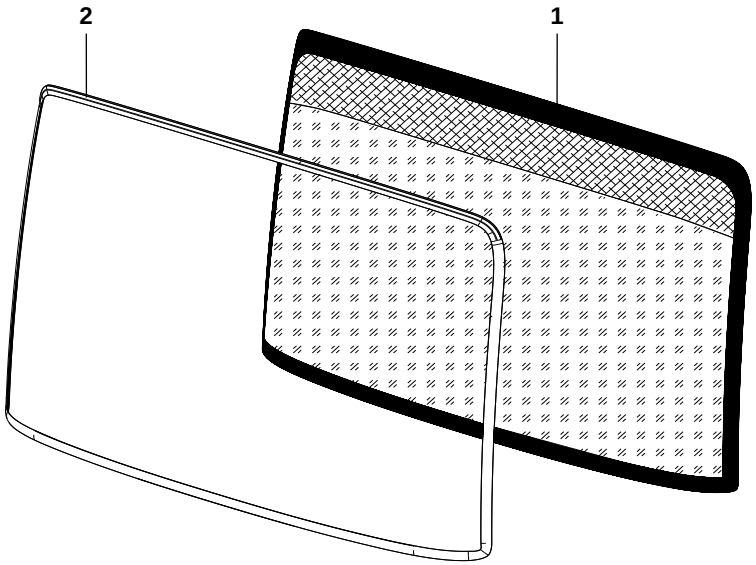

312	KÍNH HÔNG	STT	MÃ SỐ CHI TIẾT	SL	TÊN CHI TIẾT	GHI CHÚ	THÔNG TIN CHI TIẾT
		1	321501-09135NN	1	KÍNH TRƯỢT CỬA TÀI		
		2	324201-00224BB	1	KHUNG NHÔM KÍNH TRƯỢT CỬA TÀI		
		3	879208D200	1	MÔ TƠ COMPA		

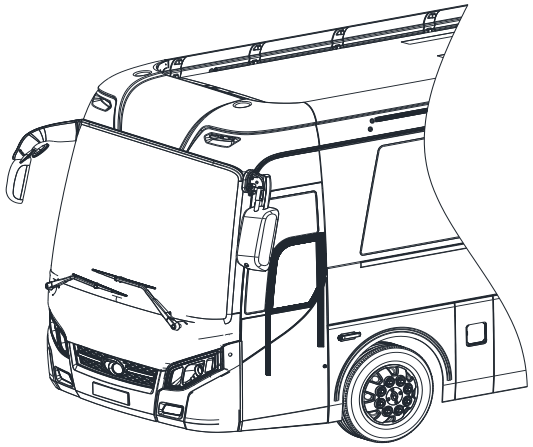

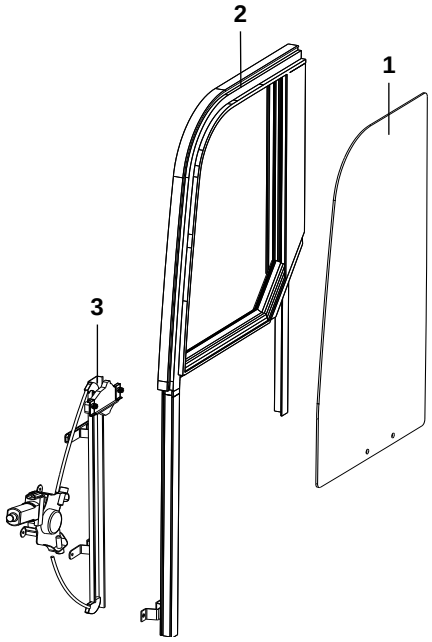

312	KÍNH HÔNG	STT	MÃ SỐ CHI TIẾT	SL	TÊN CHI TIẾT	GHI CHÚ	THÔNG TIN CHI TIẾT
		1	321303-09135SB	1	KÍNH CỐ ĐỊNH BÊN TRÁI		
		2	321307-09135SB	1	KÍNH CỐ ĐỊNH BÊN PHẢI		
		3	321302-09135SB	1	KÍNH CHỮ L		
		4	321304-09135SB	1	KÍNH HÔNG CT1 BÊN TRÁI		
		5	321308-09135SB	1	KÍNH HÔNG CT1 BÊN PHẢI		
		6	321302-09119SB	4	KÍNH HÔNG CT2		
		7	321306-09135SB	1	KÍNH HÔNG CUỐI BÊN TRÁI		
		8	321309-09135SB	1	KÍNH HÔNG CUỐI BÊN PHẢI		

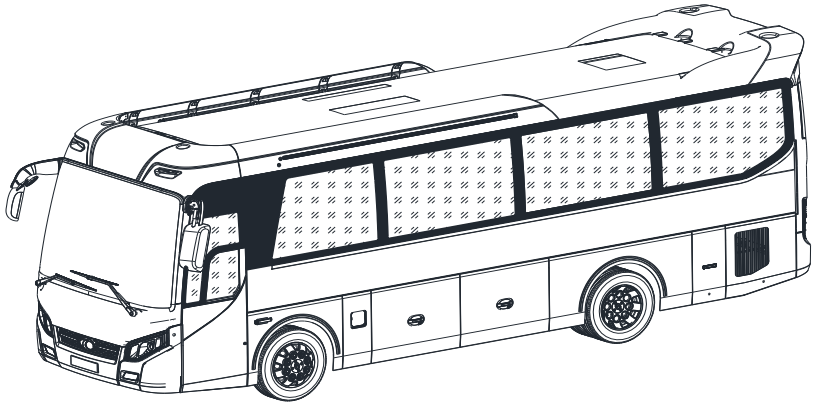

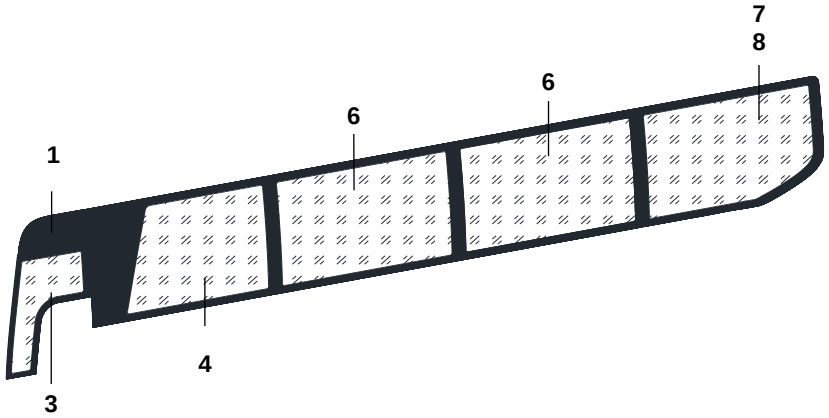

313	KÍNH LƯNG	STT	MÃ SỐ CHI TIẾT	SL	TÊN CHI TIẾT	GHI CHÚ	THÔNG TIN CHI TIẾT
		1	321601-09135SB	1	KÍNH LƯNG		

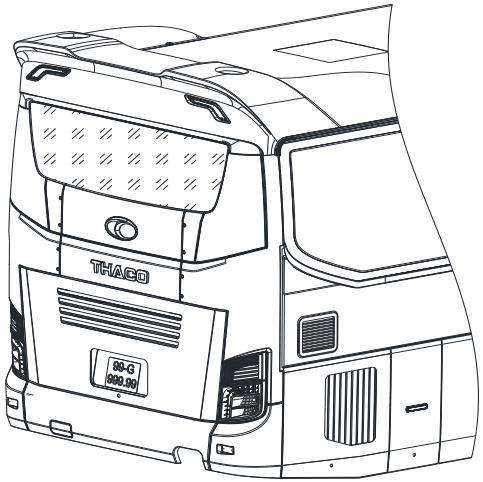

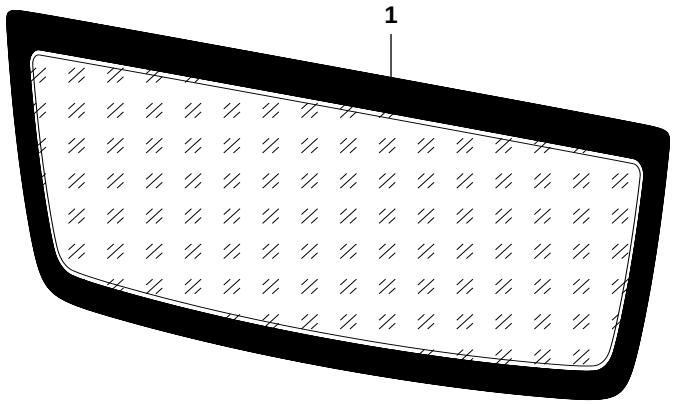

321	322	323	324	325	326
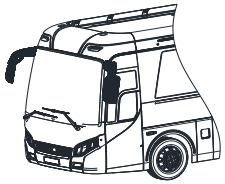	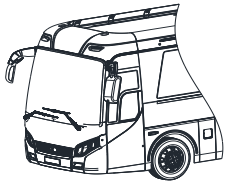	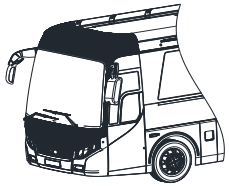	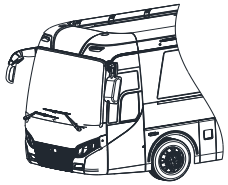	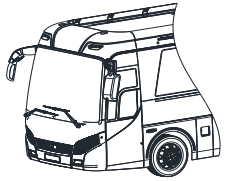	
GƯƠNG CHIẾU HẬU NGOÀI	GẠT MƯA KÍNH CHẮN GIÓ	NHỰA MẶT ĐẦU	CẢN TRƯỚC	ĐÈN ĐẦU	CỬA TÀI

ĐẦU XE - 32

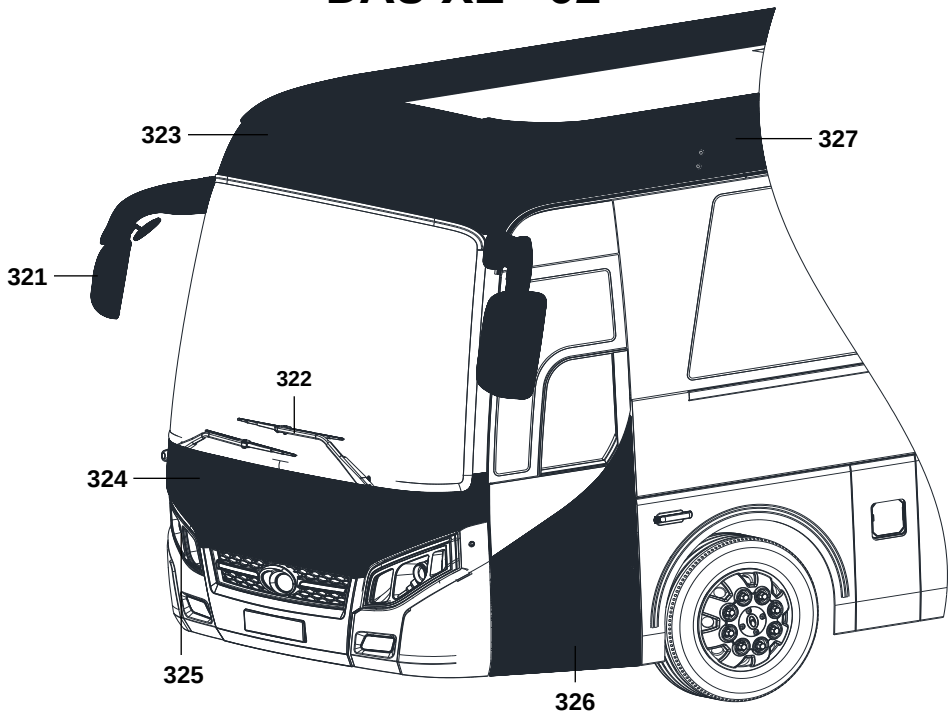

327

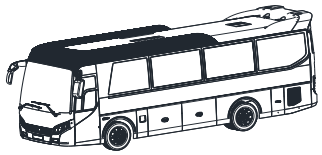

LƯỚT GIÓ

321	GƯƠNG CHIẾU HẬU NGOÀI	STT	MÃ SỐ CHI TIẾT	SL	TÊN CHI TIẾT	GHI CHÚ	THÔNG TIN CHI TIẾT
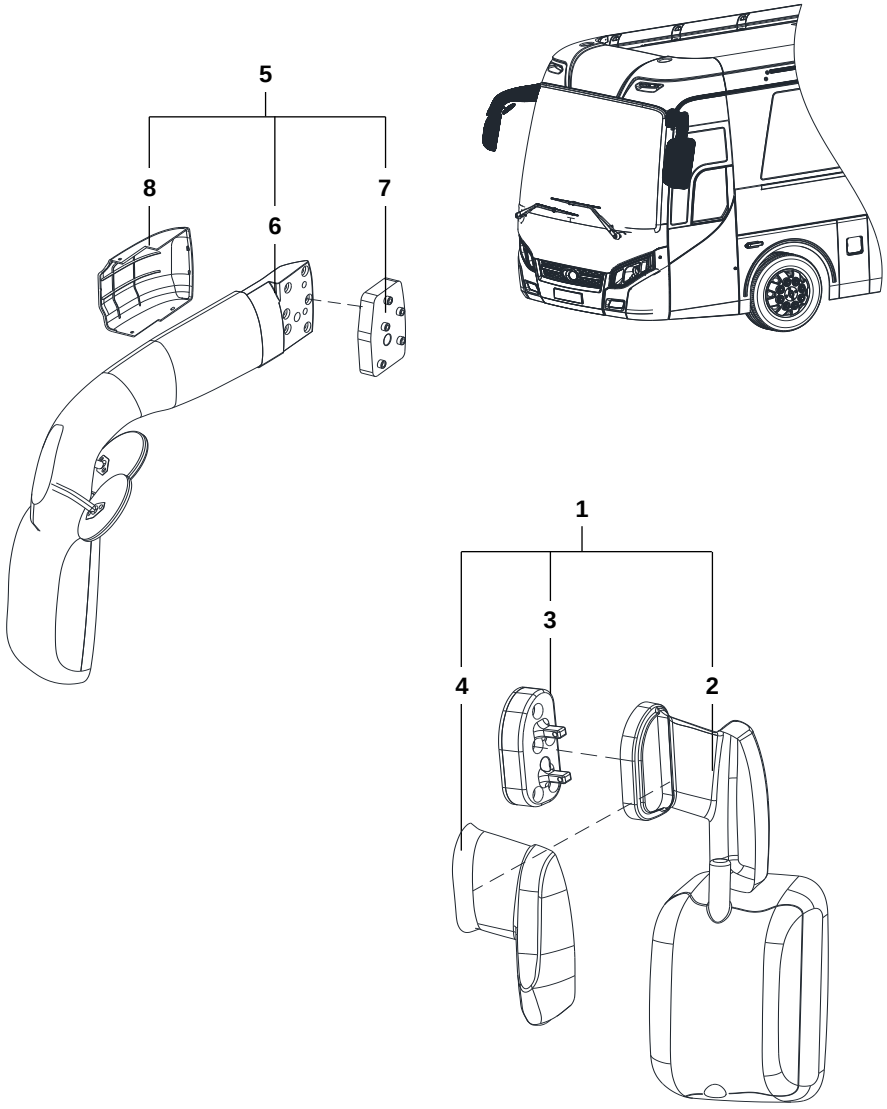		1		1	BỘ GƯƠNG CHIẾU HẬU NGOÀI TRÁI		
		2	876018D330EB	1	GƯƠNG CHIẾU HẬU NGOÀI TRÁI		
		3	311103-05119EB	1	ĐẾ LẮP GƯƠNG CHIẾU HẬU TRÁI		
		4	876338D000EB	1	ỐP GỌNG GƯƠNG CHIẾU HẬU TRÁI		
		5		1	BỘ GƯƠNG CHIẾU HẬU NGOÀI PHẢI		
		6	876028D331EB	1	GƯƠNG CHIẾU HẬU NGOÀI PHẢI		
		7	311102-05119EB	1	ĐẾ LẮP GƯƠNG CHIẾU HẬU PHẢI		
		8	876348D000EB	1	ỐP GỌNG GƯƠNG CHIẾU HẬU PHẢI		

322	GẠT MƯA KÍNH CHẮN GIÓ	STT	MÃ SỐ CHI TIẾT	SL	TÊN CHI TIẾT	GHI CHÚ	THÔNG TIN CHI TIẾT
		1	24923843004	1	BỘ GẠT MƯA KÍNH CHẮN GIÓ		DOGA
		2	1203219GAI4	1	CẦN GẠT RH		, L=815mm, F=25N
		3	1203202GAD4	1	CẦN GẠT LH		L=815mm, F=25N
		4	136-8280-GA-04	2	LƯỠI GẠT		L=1000mm
		5	14025670000	1	GIÀN CHUYỀN		PANORAMIC
		6		1	PÁT LẮP MÔ TƠ GẠT MƯA		
		7	25990813B00	1	MÔ TƠ GẠT NƯỚC		24V, 130NM
		8		1	PÁT LẮP GIÀN CHUYỀN		

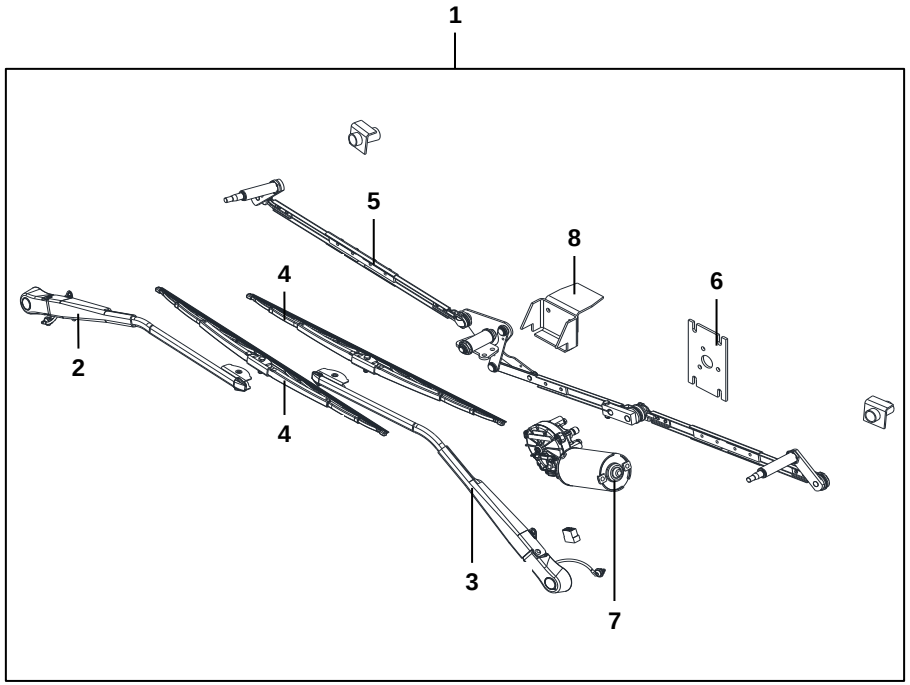

323	NHỰA MẶT ĐẦU	STT	MÃ SỐ CHI TIẾT	SL	TÊN CHI TIẾT	GHI CHÚ	THÔNG TIN CHI TIẾT
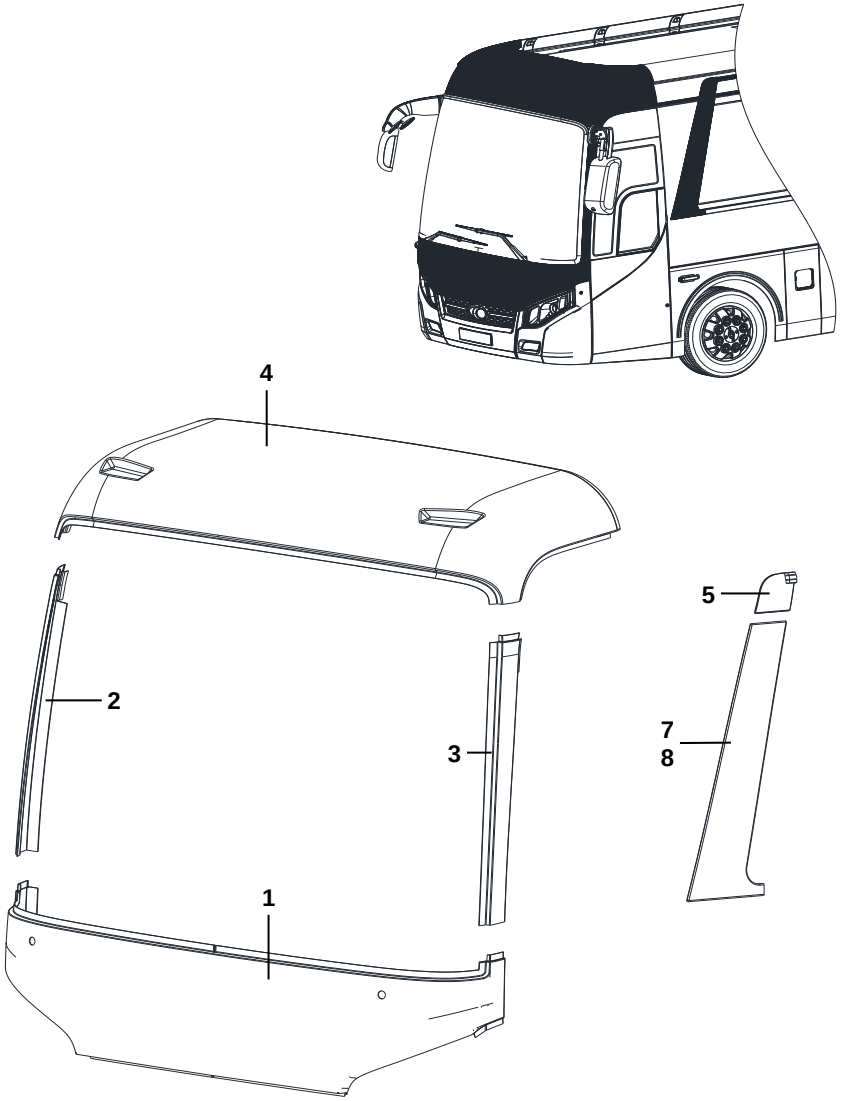		1	322104-13135NN	1	NHỰA MẶT ĐẦU GIỮA		
		2	322103-13135NN	1	NHỰA ỐP TRỤ ĐẦU TRÁI		
		3	322102-13135NN	1	NHỰA ỐP TRỤ ĐẦU PHẢI		
		4	322101-13135NN	1	NHỰA NÓC MUI TRƯỚC		
		5	322113-13135NN	1	ỐP TRANG TRÍ LƯỚT GIÓ BÊN TRÁI		
		6	322114-13135NN	1	ỐP TRANG TRÍ LƯỚT GIÓ BÊN PHẢI		
		7	327220-13135NN	1	ỐP HÔNG TRANG TRÍ BÊN TRÁI		
		8	327221-13135NN	1	ỐP HÔNG TRANG TRÍ BÊN PHẢI		

324	CẢN TRƯỚC	STT	MÃ SỐ CHI TIẾT	SL	TÊN CHI TIẾT	GHI CHÚ	THÔNG TIN CHI TIẾT
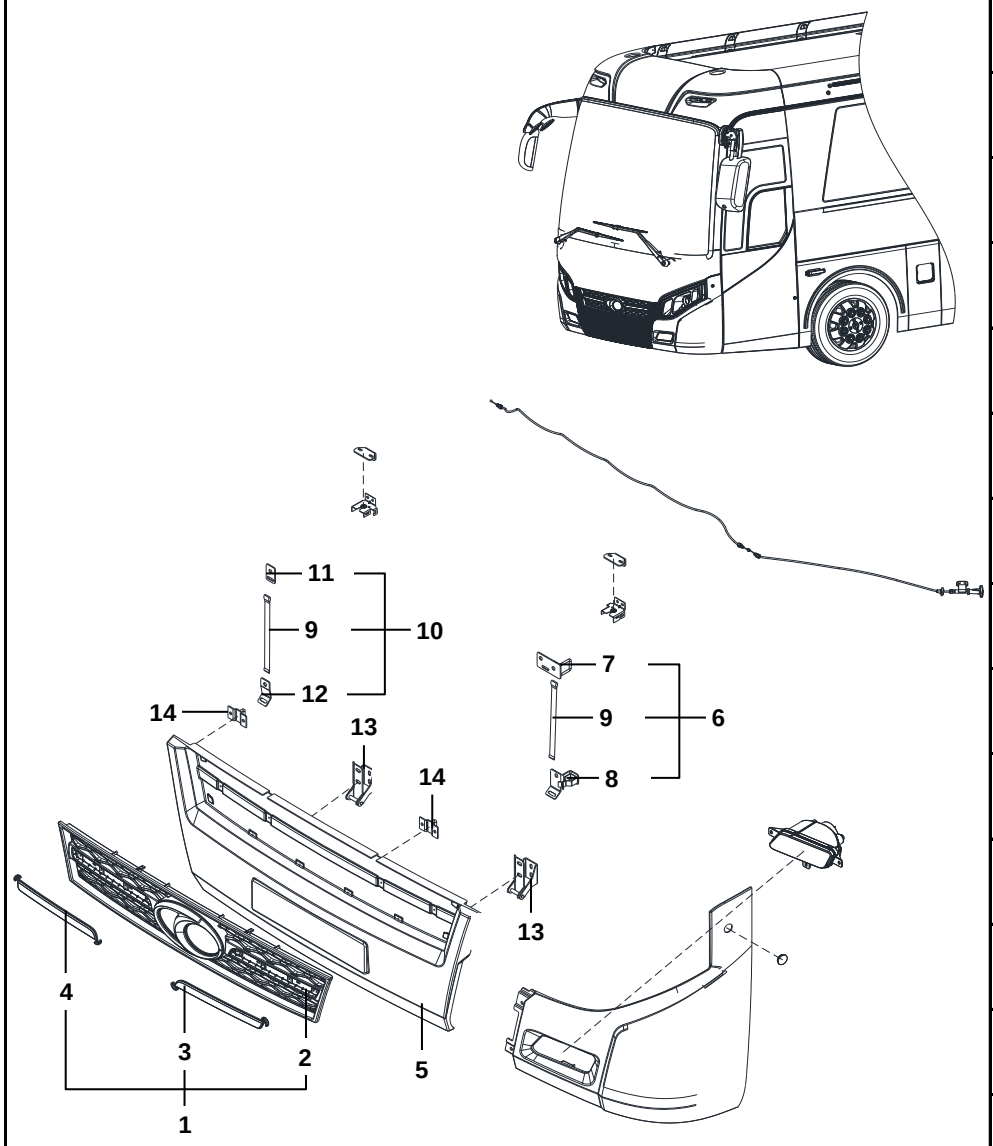		1		1	BỘ ỐP MẶT GA LĂNG		
		2	32230108124	1	LƯỚI MẶT GA LĂNG		
		3	32230102124	1	ỐP MẠ CROM TRÁI		
		4	32230202124	1	ỐP MẠ CROM PHẢI		
		5	322107-13135NN	1	CẢN TRƯỚC		
		6	322187-06111EB	1	CỤM DÂY ĐAI TRÁI		
		7	311126-05135EB	1	PAT LẮP DÂY ĐAI TRÁI CT1		
		8	417004-05124EB	1	PAT LẮP DÂY ĐAI TRÁI CT2		
		9	322105-06111EB	2	DÂY ĐAI		
		10	322188-06111EB	1	CỤM DÂY ĐAI PHẢI		
		11	332051-05111EB	1	PAT LẮP DÂY ĐAI PHẢI CT1		
		12		1	PAT LẮP DÂY ĐAI PHẢI CT2		
		13	311125-05135PY	2	BẢN LỀ CẢN		
		14	335001-05211PY	2	CHỐT MẶT GA LĂNG		

324	CẢN TRƯỚC	STT	MÃ SỐ CHI TIẾT	SL	TÊN CHI TIẾT	GHI CHÚ	THÔNG TIN CHI TIẾT
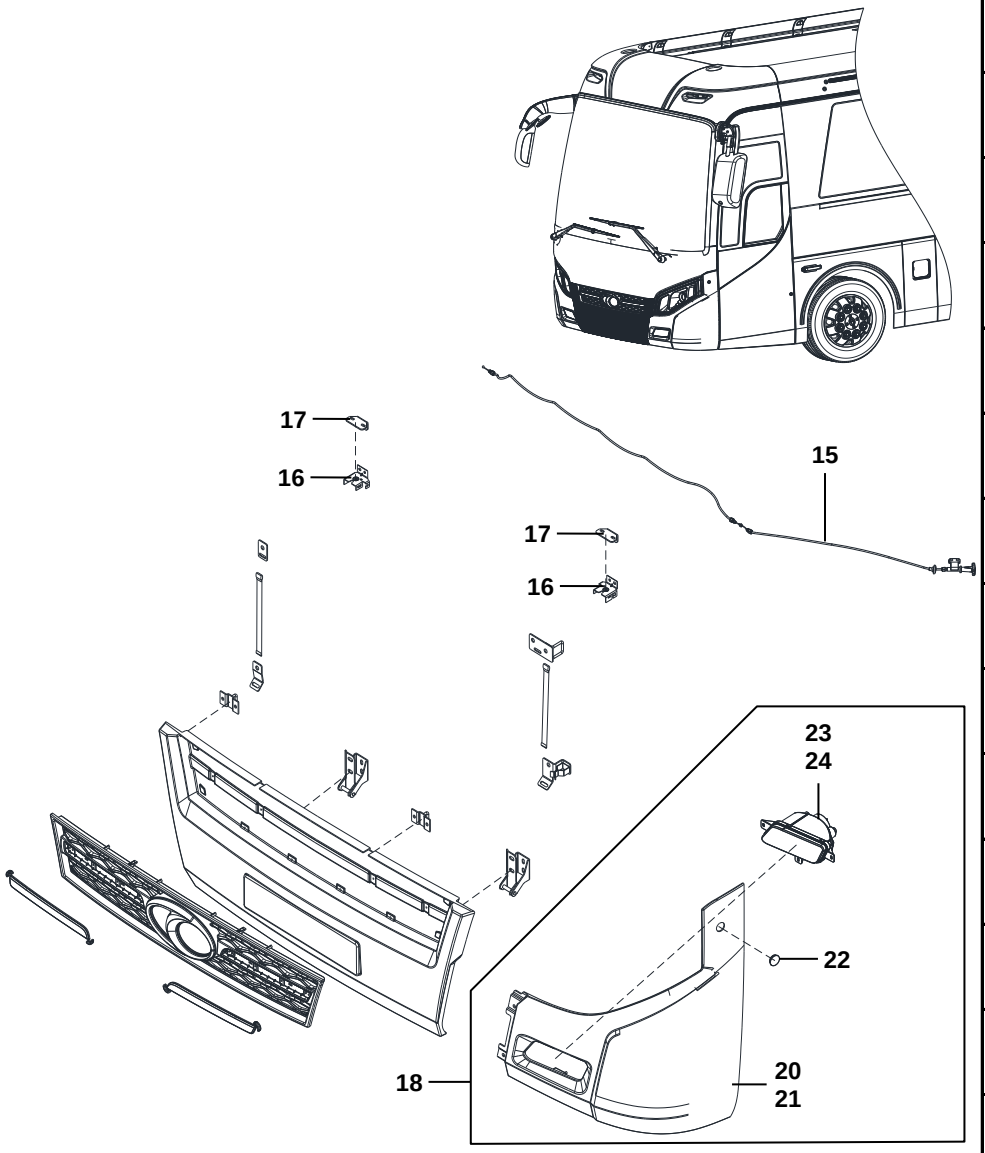		15	827808D100	1	DÂY GIẬT KHÓA		
		16	335010-05311PY	2	KHÓA MẶT GA LĂNG		
		17	311152-05124EB	2	PAT KHÓA MẶT GA LĂNG		
		18		1	BỘ MÁ CẢN TRƯỚC TRÁI		
		19		1	BỘ MÁ CẢN TRƯỚC PHẢI		
		20	322106-13135NN	1	MÁ CẢN TRƯỚC TRÁI		
		21	322105-13135NN	1	MÁ CẢN TRƯỚC PHẢI		
		22	513105-05113NW	2	NÚT NHẬN ĐÈN PHA		
		23	QWD-10703-L	1	ĐÈN CẢN TRƯỚC TRÁI		
		24	QWD-10704-R	1	ĐÈN CẢN TRƯỚC PHẢI		

325	ĐÈN ĐẦU

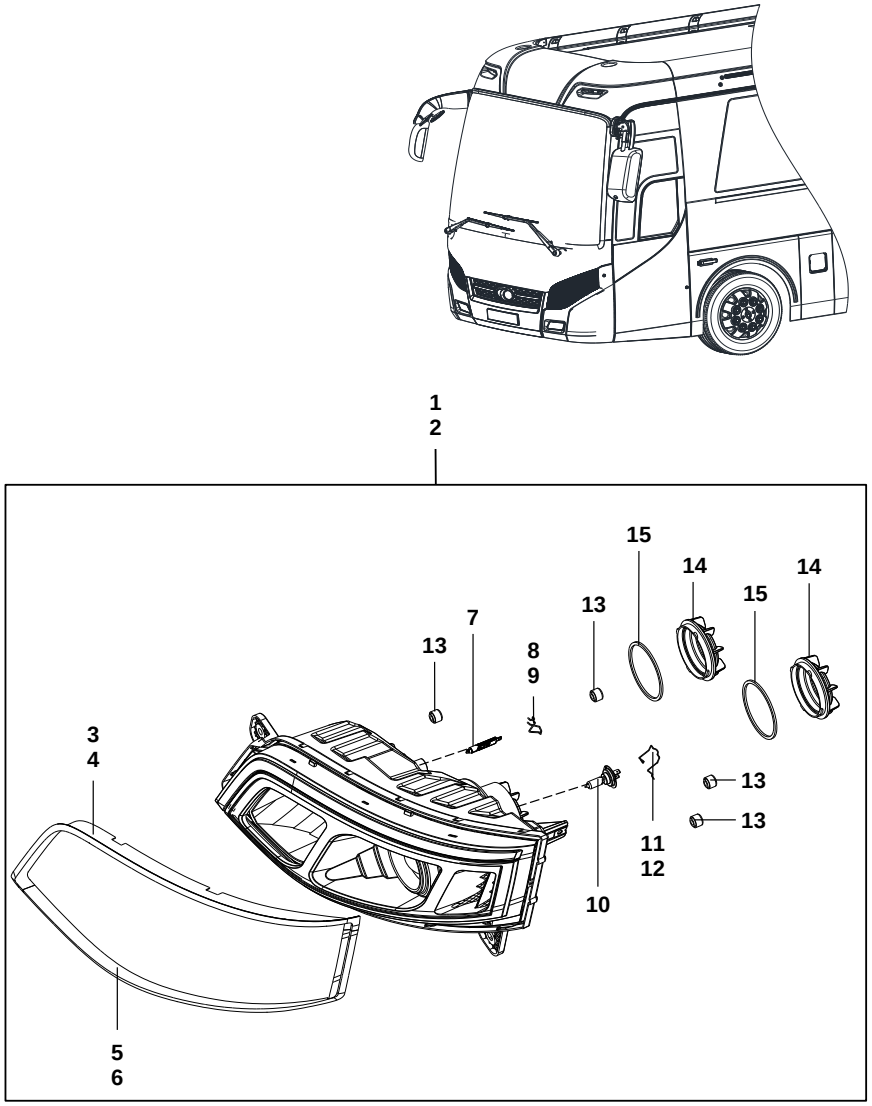

STT	MÃ SỐ CHI TIẾT	SL	TÊN CHI TIẾT	GHI CHÚ	THÔNG TIN CHI TIẾT
1	51310102124	1	ĐÈN ĐẦU TRÁI		
2	51310202124	1	ĐÈN ĐẦU PHẢI		
3	51310108124	1	ROAN ĐÈN ĐẦU TRÊN TRÁI		
4	51310208124	1	ROAN ĐÈN ĐẦU TRÊN PHẢI		
5	51310308124	1	ROAN ĐÈN ĐẦU DƯỚI TRÁI		
6	51310408124	1	ROAN ĐÈN ĐẦU DƯỚI PHẢI		
7	2A0000011	1	BÓNG ĐÈN PHA		
8	0V0000011	1	PHE KẸP BÓNG ĐÈN PHA TRÁI		
9	0V0000021	1	PHE KẸP BÓNG ĐÈN PHA PHẢI		
10	2A0000021	1	BÓNG ĐÈN COS		
11	0V0000031	1	PHE KẸP BÓNG ĐÈN COS TRÁI		
12	0V0000041	1	PHE KẸP BÓNG ĐÈN COS PHẢI		
13	590000011	4	NÚT THÔNG HƠI		
14	370000011	2	CHỤP BỤI		
15	130000011	2	ROAN CHỤP BỤI		

326	CỬA TÀI	STT	MÃ SỐ CHI TIẾT	SL	TÊN CHI TIẾT	GHI CHÚ	THÔNG TIN CHI TIẾT
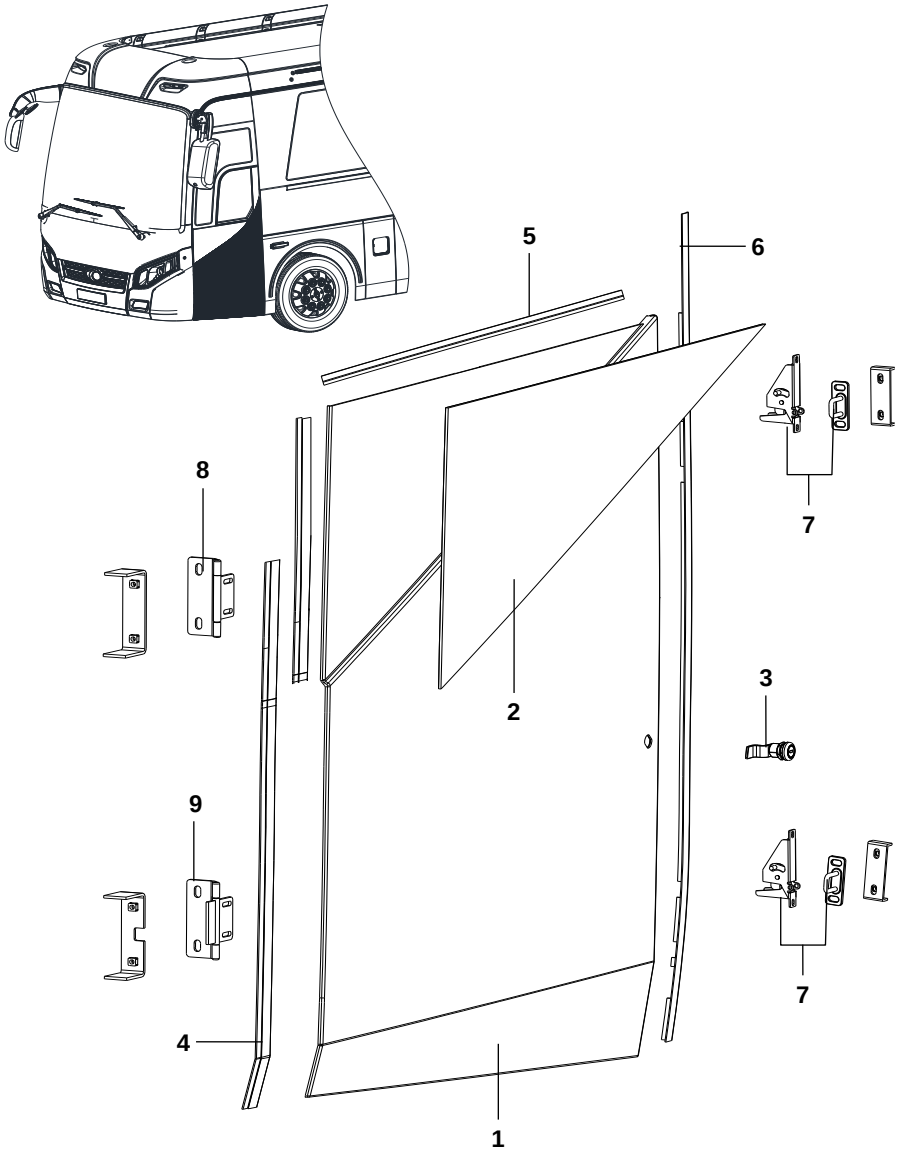		1	324201-13135NN	1	CỬA TÀI		
		2	321301-09135SB	1	KÍNH CỬA TÀI		
		3	819018D000	1	Ổ KHÓA CỬA TÀI		
		4	865378D200	1	RON MÉP TRƯỚC KÍNH CỬA TÀI		
		5	80-8529	1	RON MÉP TRÊN KÍNH CỬA TÀI		
		6	811238D100	1	RON VIỀN		
		7	761908D100	2	KHÓA CỐP DƯỚI CỬA TÀI		
		8	334223-05303PY	1	BẢN LỀ CỬA TÀI PHÍA TRÊN		
		9	334222-05303PY	1	BẢN LỀ CỬA TÀI PHÍA DƯỚI		

3271	LƯỚT GIÓ ĐẦU	STT	MÃ SỐ CHI TIẾT	SL	TÊN CHI TIẾT	GHI CHÚ	THÔNG TIN CHI TIẾT
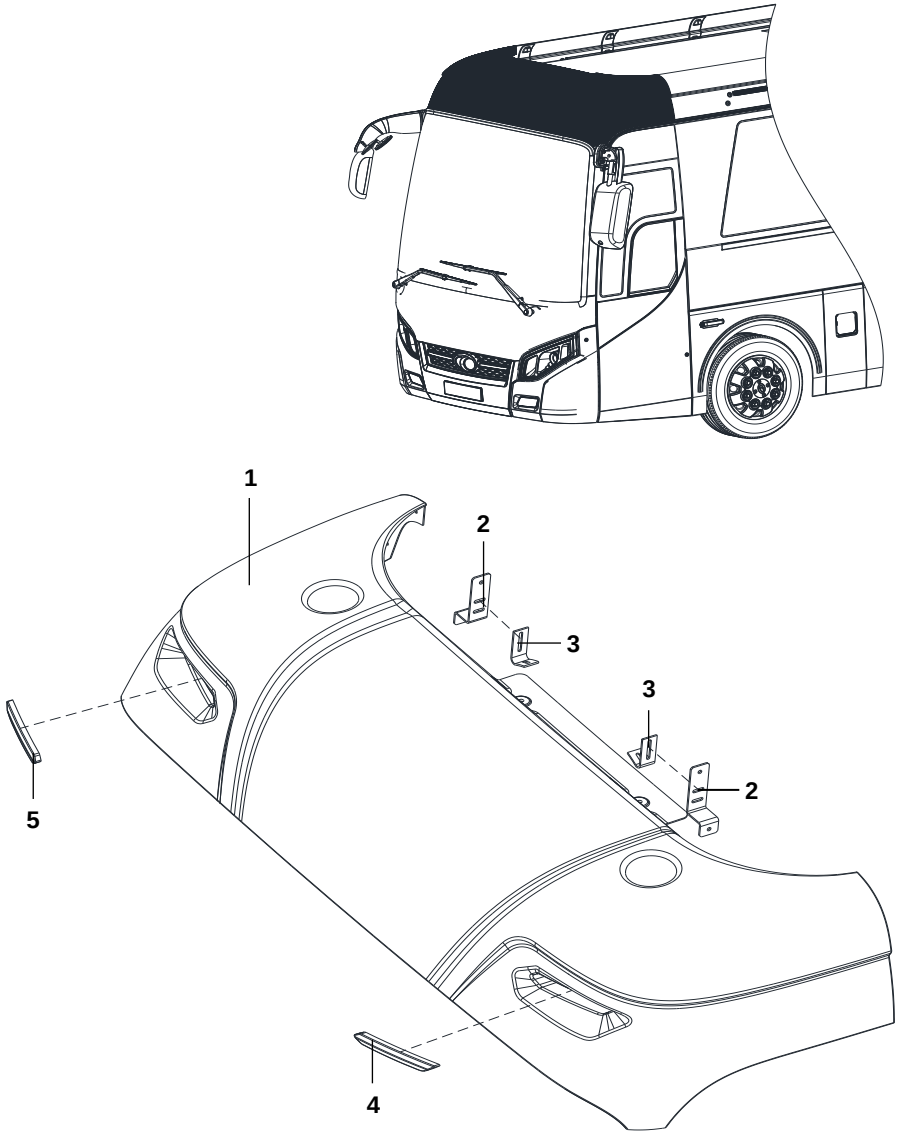		1	322108-13135NN	1	LƯỚT GIÓ ĐẦU		
		2	313009-05124EB	2	PÁT LIÊN KẾT CT1		
		3	313008-05124EB	2	PÁT LIÊN KẾT CT2		
		4	QTD-20119-L	1	ĐÈN LƯỚT GIÓ ĐẦU BÊN TRÁI		
		5	QTD-20119-R	1	ĐÈN LƯỚT GIÓ ĐẦU BÊN PHẢI		

3272	LƯỚT GIÓ HÔNG TRÁI	STT	MÃ SỐ CHI TIẾT	SL	TÊN CHI TIẾT	GHI CHÚ	THÔNG TIN CHI TIẾT
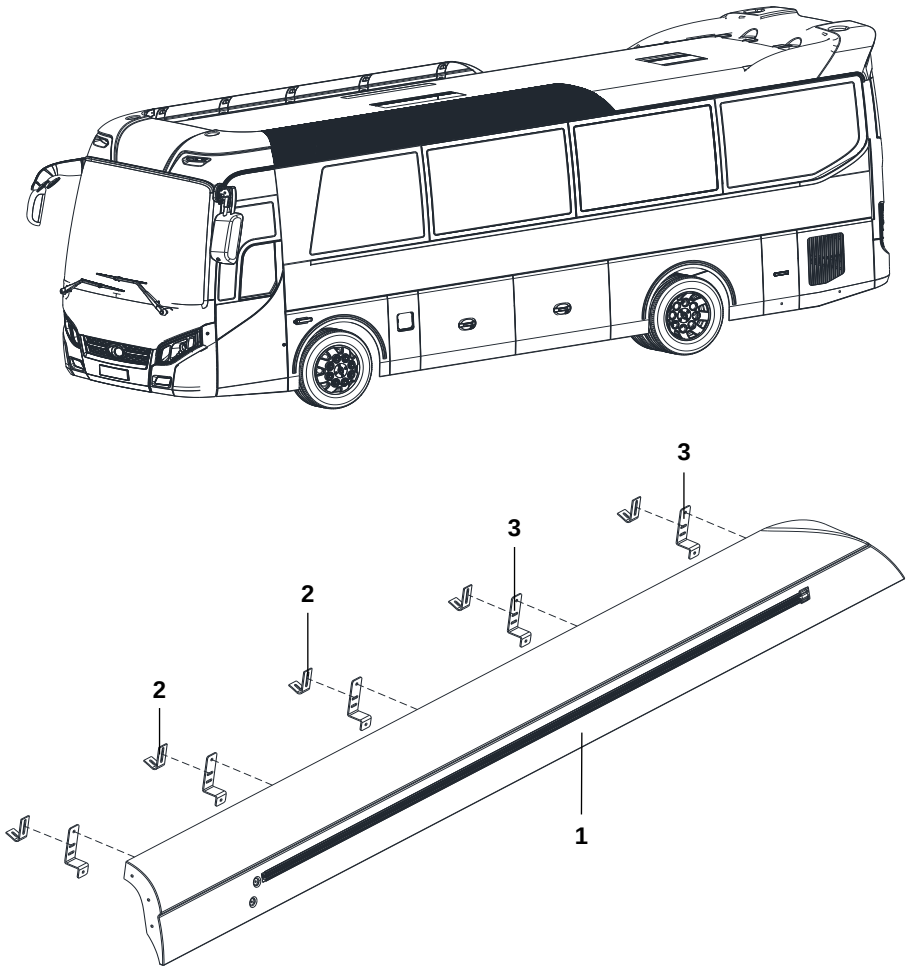		1	322109-13135NN	1	LƯỚT GIÓ HÔNG TRÁI		
		2	313009-05124EB	5	PÁT LIÊN KẾT CT1		
		3	313008-05124EB	5	PÁT LIÊN KẾT CT2		

3273	LƯỚT GIÓ HÔNG PHẢI	STT	MÃ SỐ CHI TIẾT	SL	TÊN CHI TIẾT	GHI CHÚ	THÔNG TIN CHI TIẾT
		1	322110-13135NN	1	LƯỚT GIÓ HÔNG PHẢI		
		2	313009-05124EB	5	PÁT LIÊN KẾT CT1		
		3	313008-05124EB	5	PÁT LIÊN KẾT CT2		

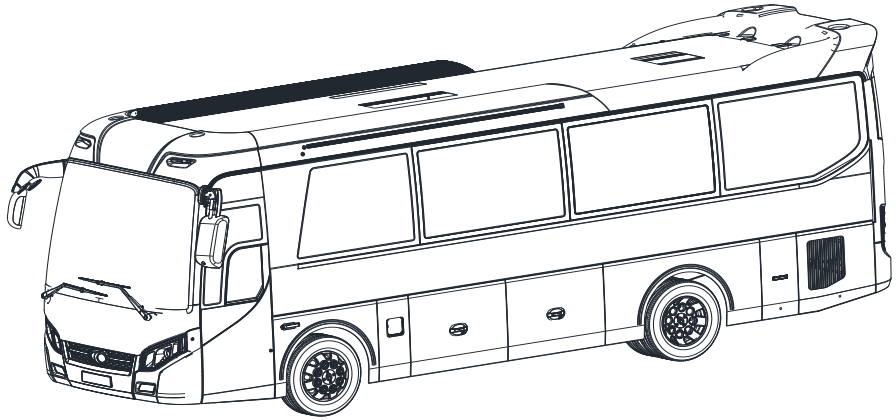

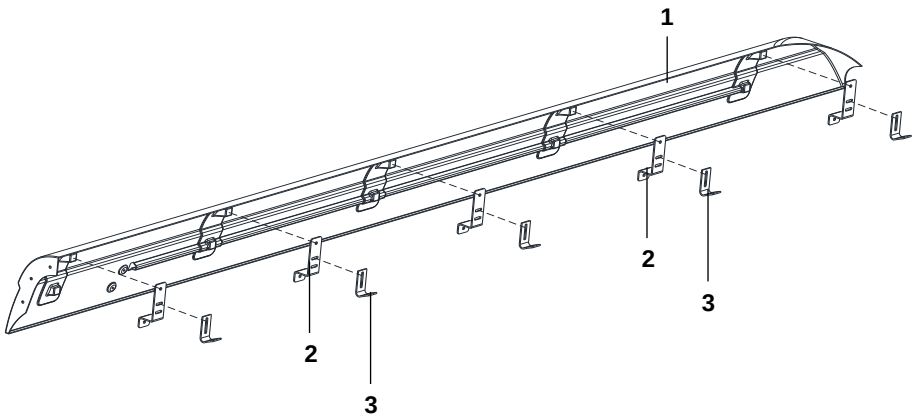

331	332	333	334
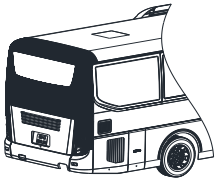	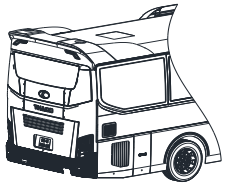	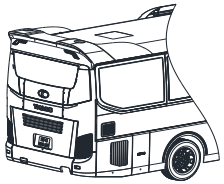	
NHỰA MẶT ĐUÔI	CẢN SAU	ĐÈN ĐUÔI	LƯỚT GIÓ ĐUÔI

ĐUÔI XE - 33

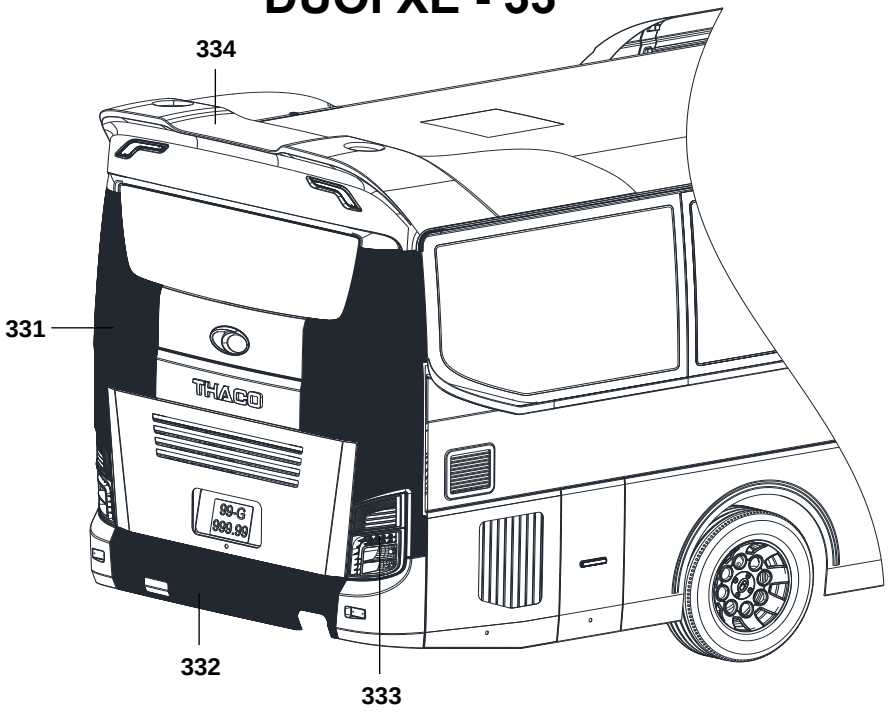

331	NHỰA MẶT ĐUÔI	STT	MÃ SỐ CHI TIẾT	SL	TÊN CHI TIẾT	GHI CHÚ	THÔNG TIN CHI TIẾT
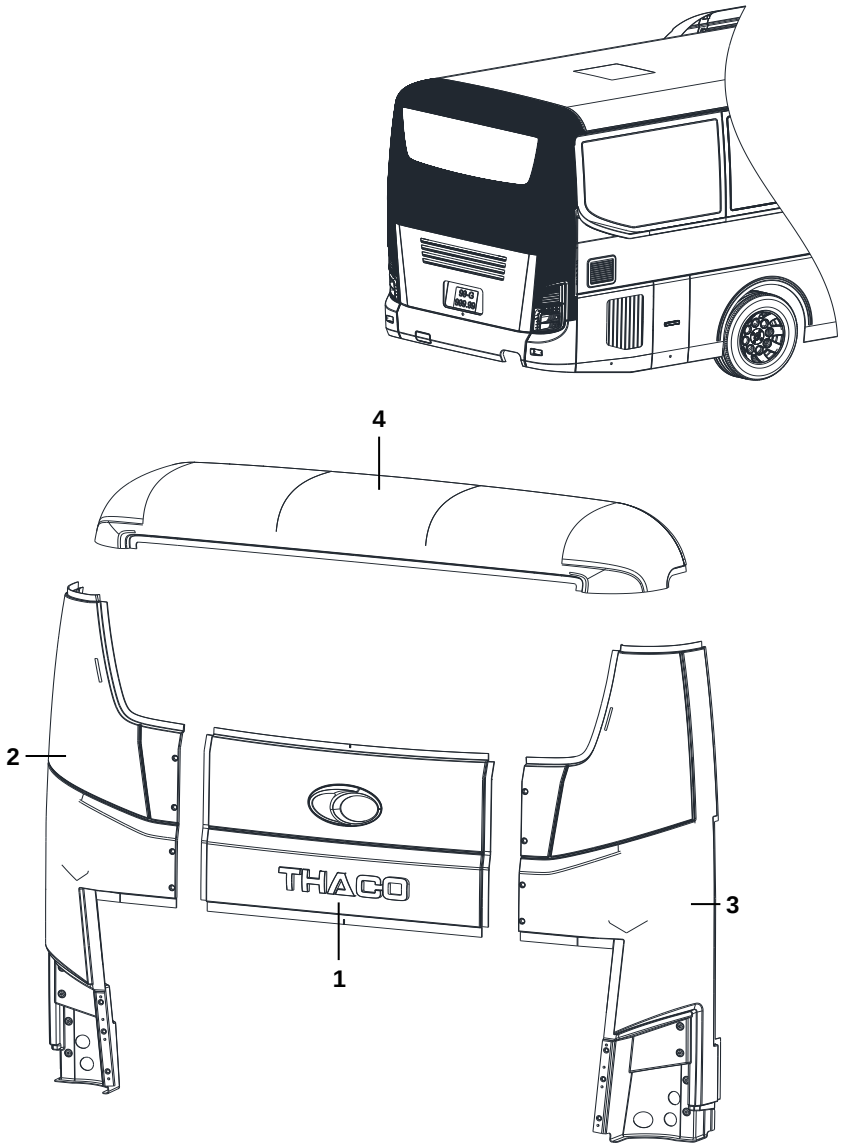		1	322203-13135NN	1	NHỰA MẶT ĐUÔI GIỮA		
		2	322202-13135NN	1	NHỰA ỐP TRỤ ĐUÔI TRÁI		
		3	322207-13135NN	1	NHỰA ỐP TRỤ ĐUÔI PHẢI		
		4	322201-13135NN	1	NHỰA NÓC MUI SAU		

332	CẢN SAU	STT	MÃ SỐ CHI TIẾT	SL	TÊN CHI TIẾT	GHI CHÚ	THÔNG TIN CHI TIẾT
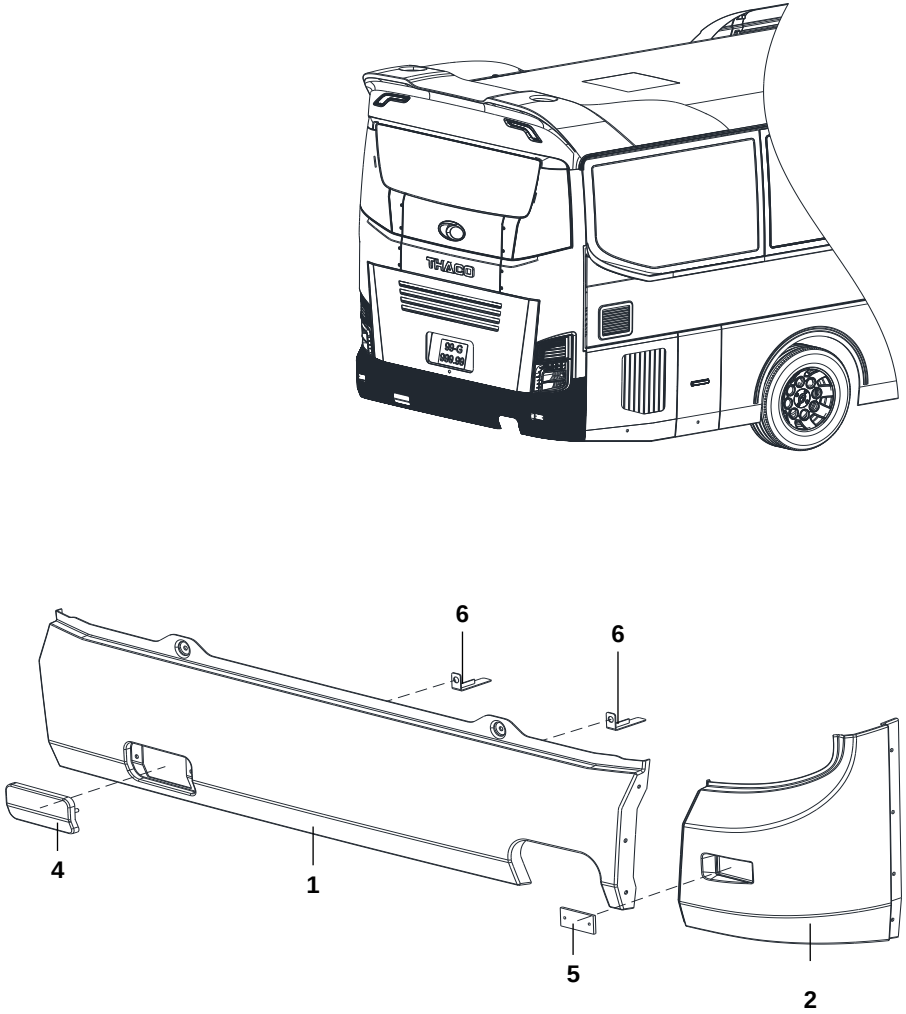		1	322206-13135NN	1	CẢN SAU		
		2	322204-13135NN	1	MÁ CẢN SAU TRÁI		
		3	322205-13135NN	1	MÁ CẢN SAU PHẢI		
		4	322208-13135NN	1	NẮP MÓC KÉO		
		5	003326-031	2	TẤM PHẢN QUANG CẢN SAU		
		6	312014-05135EB	2	PÁT LẮP CẢN SAU		

333	ĐÈN ĐUÔI

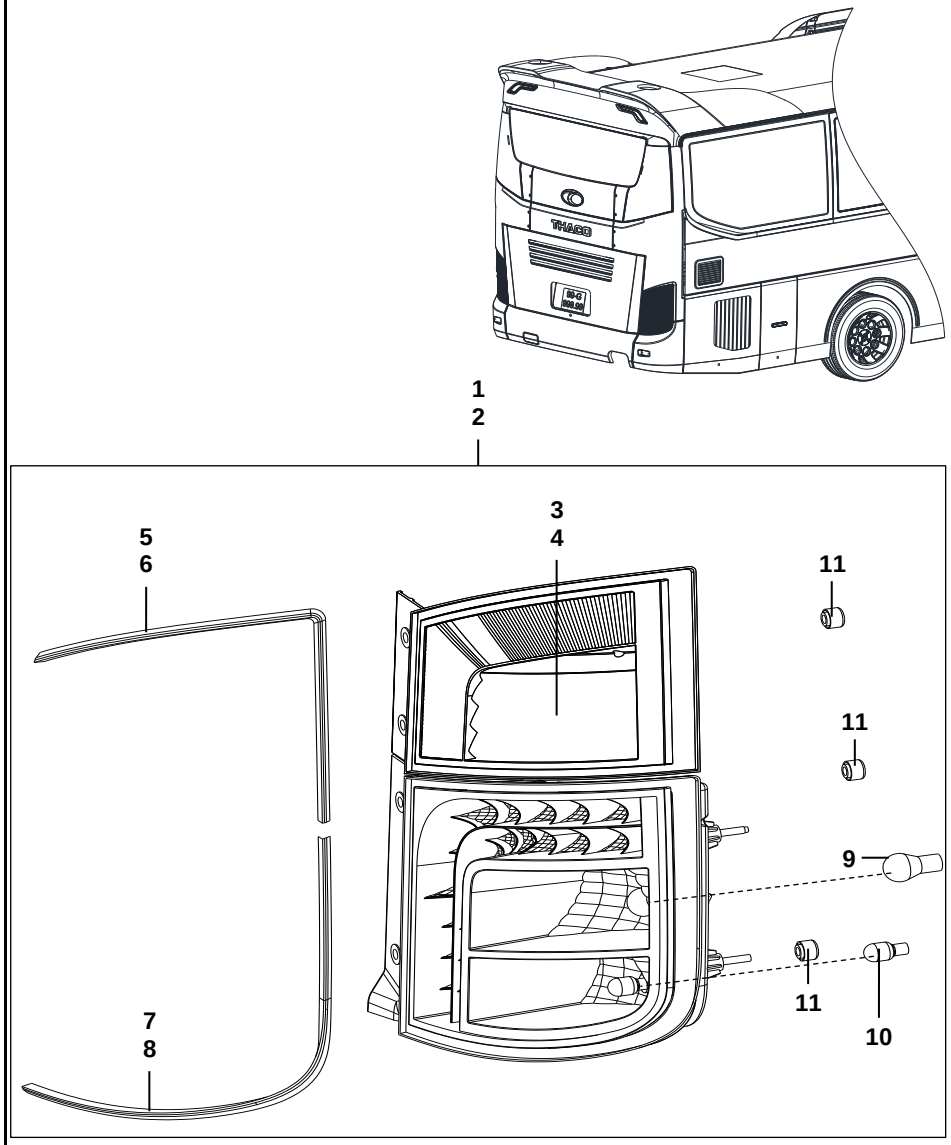

STT	MÃ SỐ CHI TIẾT	SL	TÊN CHI TIẾT	GHI CHÚ	THÔNG TIN CHI TIẾT
1	51320102124	1	ĐÈN ĐUÔI TRÁI		
2	51320202124	1	ĐÈN ĐUÔI PHẢI		
3	51320302124	1	PHẢN QUANG TRÁI		
4	51320402124	1	PHẢN QUANG PHẢI		
5	51320502124	1	ROAN PHẢN QUANG TRÁI		
6	51320602124	1	ROAN PHẢN QUANGPHẢI		
7	51320702124	1	ROAN ĐÈN ĐUÔI TRÁI		
8	51320802124	1	ROAN ĐÈN ĐUÔI PHẢI		
9	2A0000031	2	BÓNG ĐÈN LÙI XE		
10	2A0000041	2	BÓNG ĐÈN XI NHAN		
11	590000011	6	NÚT THÔNG HƠI		

334	LƯỚT GIÓ ĐUÔI	STT	MÃ SỐ CHI TIẾT	SL	TÊN CHI TIẾT	GHI CHÚ	THÔNG TIN CHI TIẾT
		1	322209-13135NN	1	LƯỚT GIÓ ĐUÔI		
		2	013399011	1	ĐÈN LƯỚT GIÓ ĐUÔI BÊN TRÁI		
		3	013399021	1	ĐÈN LƯỚT GIÓ ĐUÔI BÊN PHẢI		

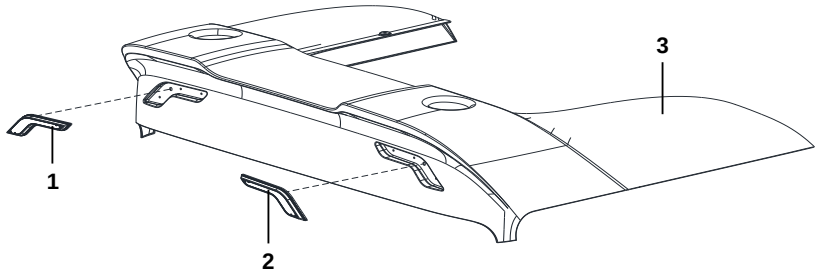

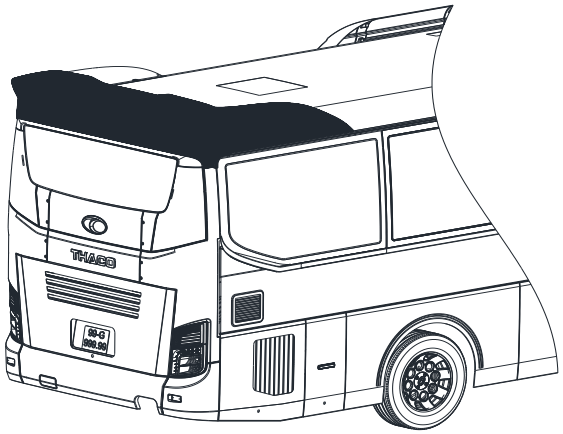

341	BỘ CỬA KHÁCH TRƯỚC	STT	MÃ SỐ CHI TIẾT	SL	TÊN CHI TIẾT	GHI CHÚ	THÔNG TIN CHI TIẾT
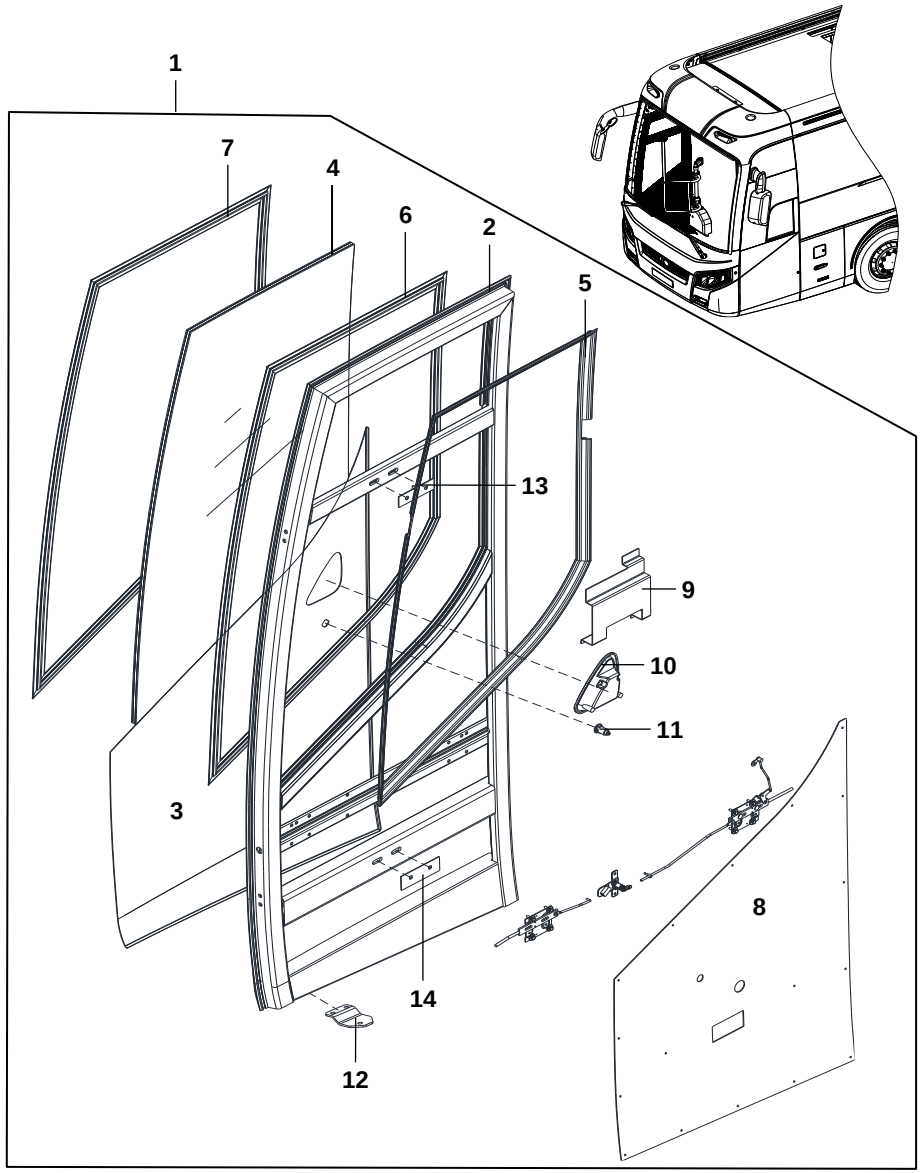		1		1	CỬA KHÁCH TRƯỚC		
		2	324100-02135NN-1	1	KHUNG CỬA KHÁCH		
		3	324101-05135NN	1	ÁO CỬA KHÁCH		
		4	321401-09135SB	1	KÍNH CỬA KHÁCH		
		5	80-8505-E4	1	RON VIỀN TRONG KÍNH CỬA		
		6	324102-02135NN	1	KHUNG NHÔM ĐỠ KÍNH CỬA KHÁCH		
		7	80-8503	1	RON VIỀN NGOÀI KÍNH CỬA		
		8	411014-08135NN	1	TÁP PI CỬA KHÁCH		
		9	324103-05135NN	1	ỐP TAY MỞ CỬA KHÁCH		
		10	CMS11607	1	TAY MỞ CỬA KHÁCH		
		11	819018D000	1	Ổ KHÓA CỬA KHÁCH		
		12	324116-05103EB	1	PAT LẮP TĂNG ĐƯA CỬA KHÁCH		
		13	324104-05124NN	1	PAT LẮP CÀNG QUAY CỬA TRÊN		
		14	324105-05124NN	1	PAT LẮP CÀNG QUAY CỬA DƯỚI		

341	BỘ CỬA KHÁCH TRƯỚC	STT	MÃ SỐ CHI TIẾT	SL	TÊN CHI TIẾT	GHI CHÚ	THÔNG TIN CHI TIẾT
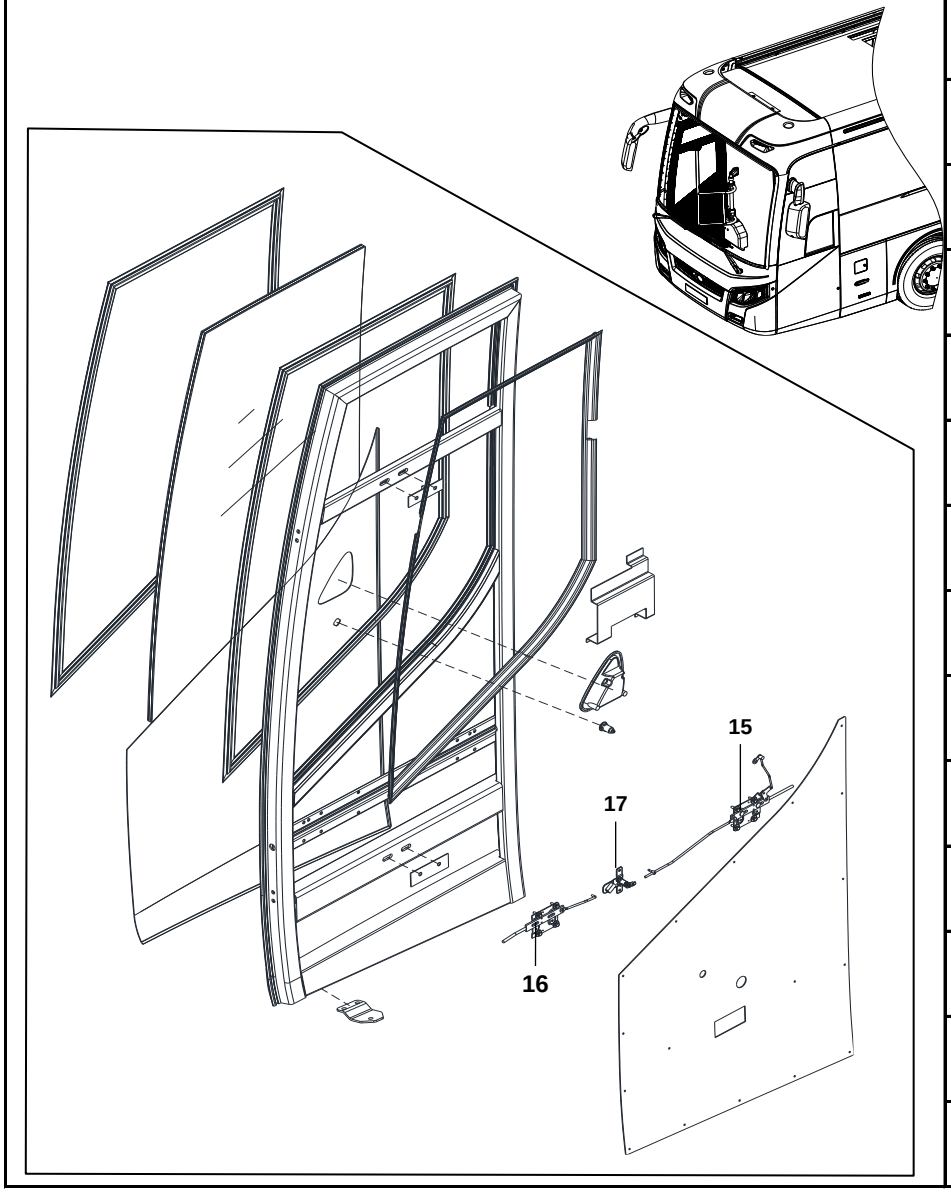		15	324156-05111PY	1	CHỐT CỬA B		
		16	324164-05119PY	1	CHỐT CỬA A		
		17	331154-05207PY	1	THANH CHUYỀN KHÓA		

341	BỘ CỬA KHÁCH TRƯỚC	STT	MÃ SỐ CHI TIẾT	SL	TÊN CHI TIẾT	GHI CHÚ	THÔNG TIN CHI TIẾT
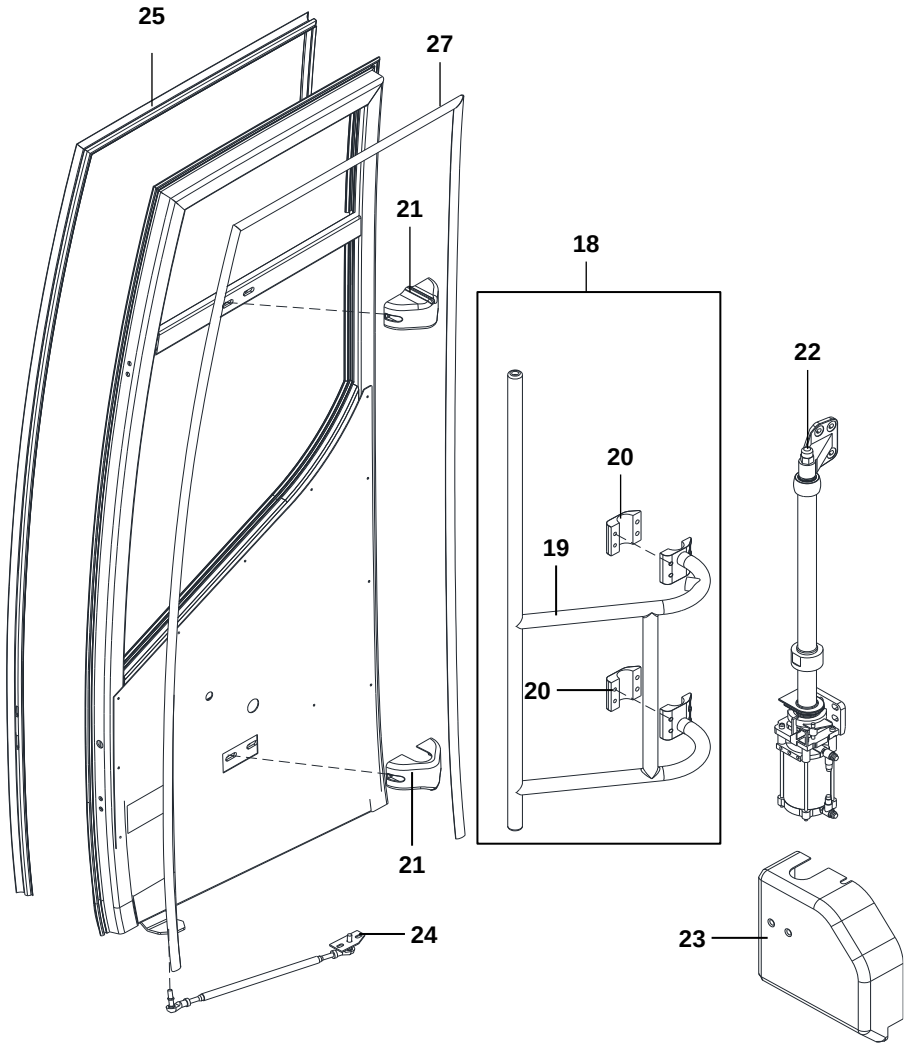		18		1	BỘ CÀNG QUAY CỬA TRƯỚC		
		19	424190-05203EB	1	CÀNG QUAY CỬA TRƯỚC		
		20		2	PAT CHỤP CÀNG CỬA		
		21	811448D100	2	NẮP CHỤP CÀNG CỬA		
		22	757108D100	1	TRỤ BƠM CỬA		
		23	842378D000	1	CHỤP BƠM CỬA		
		24	CMB61019	1	TĂNG ĐƯA CỬA KHÁCH		
		25	80-8505	1	RON VIỀN KHUNG CỬA		
		26	NEP000-NHOM036-033	1	NẸP NHÔM KHUNG CỬA	ĐƠN VỊ TÍNH: MÉT	
		27	811238D100	1	RON VIỀN CÁNH CỬA		

351	352	353	354	355	356
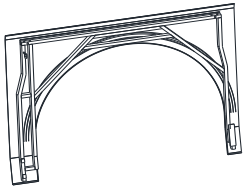	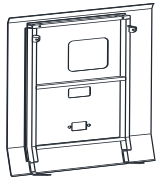	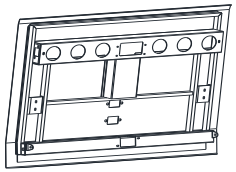	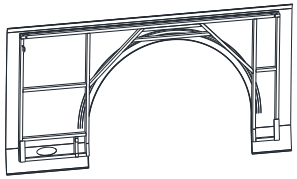	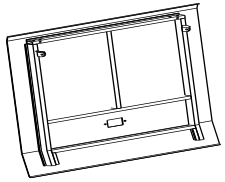	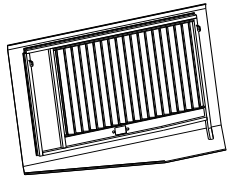
CỐP VÈ TRƯỚC	CỐP THÙNG DẦU	BỘ CỐP HẦM HÀNH LÝ	CỐP VÈ SAU	CỐP TỦ ĐIỆN	CỐP LƯỚI

CỐP XE - 35

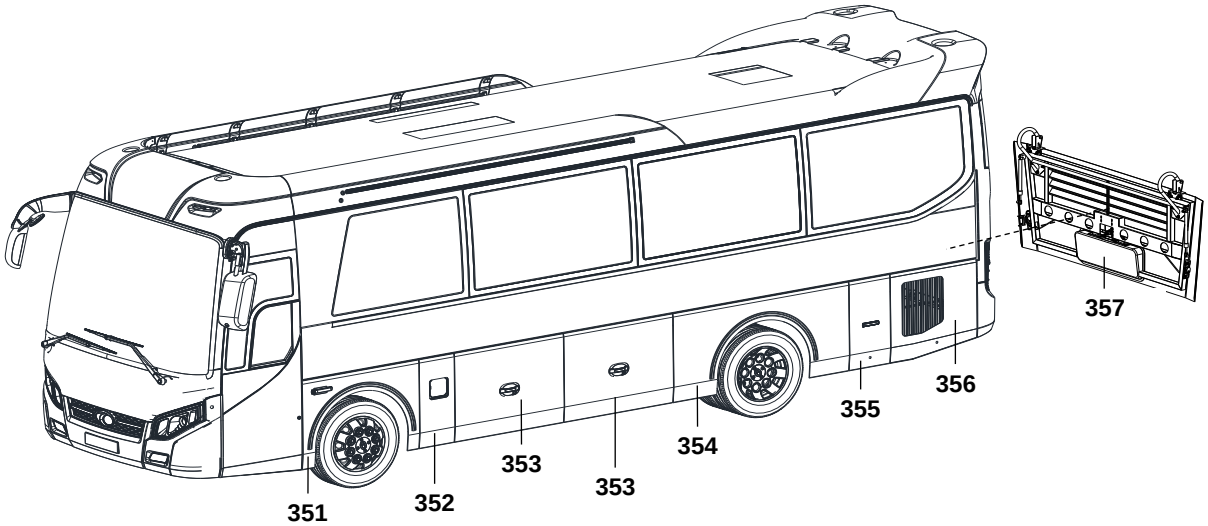

357

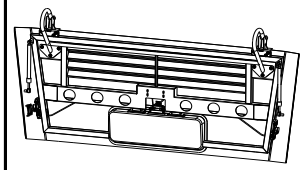

BỘ CỐP HẦM MÁY

351	CÓP VÈ TRƯỚC	STT	MÃ SỐ CHI TIẾT	SL	TÊN CHI TIẾT	GHI CHÚ	THÔNG TIN CHI TIẾT
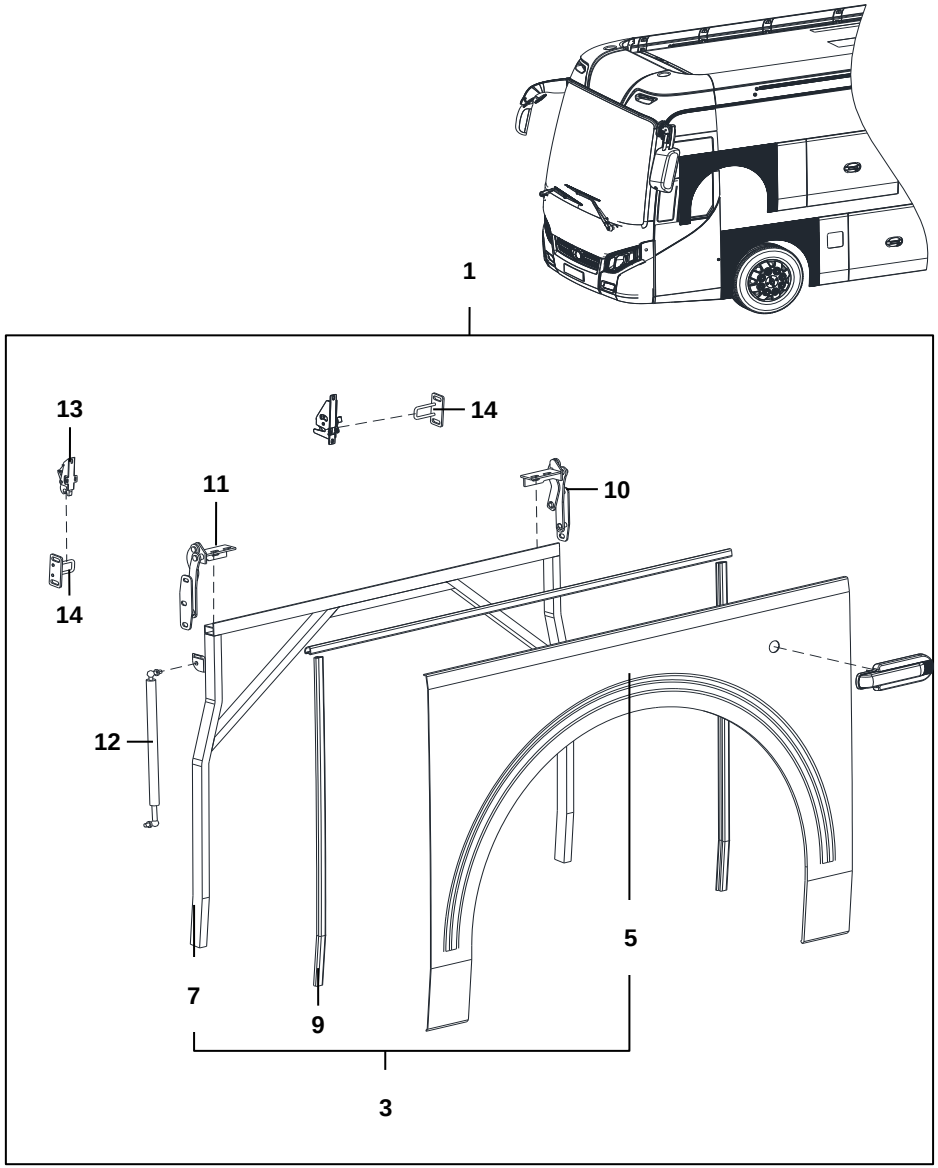		1		1	CÓP VÈ TRƯỚC TRÁI		
		2		1	CÓP VÈ TRƯỚC PHẢI		
		3		1	NẮP CÓP VÈ TRƯỚC TRÁI		
		4		1	NẮP CÓP VÈ TRƯỚC PHẢI		
		5	326301-05135NN	1	ÁO CÓP VÈ TRƯỚC TRÁI		
		6	326302-05135NN	1	ÁO CÓP VÈ TRƯỚC PHẢI		
		7		1	XƯƠNG CÓP VÈ TRƯỚC TRÁI		
		8		1	XƯƠNG CÓP VÈ TRƯỚC PHẢI		
		9		1	RON ĐỆM		
		10	CMS30080	1	LỀ CÓP TRÁI		
		11		1	LỀ CÓP PHẢI		
		12	5408640-001L5	1	TY CÓP BẬT 500-180-380N		
		13	CMS30011	1	KHÓA ĐUÔI TÔM		
		14		2	MÓC KHÓA ĐUÔI TÔM		

351	CÓP VÈ TRƯỚC	STT	MÃ SỐ CHI TIẾT	SL	TÊN CHI TIẾT	GHI CHÚ	THÔNG TIN CHI TIẾT
		15	761808D100	1	KHÓA AN TOÀN		
		16	011788001	1	ĐÈN XI NHAN		
		17	326120-05113PY	1	U NGẬM KHÓA		

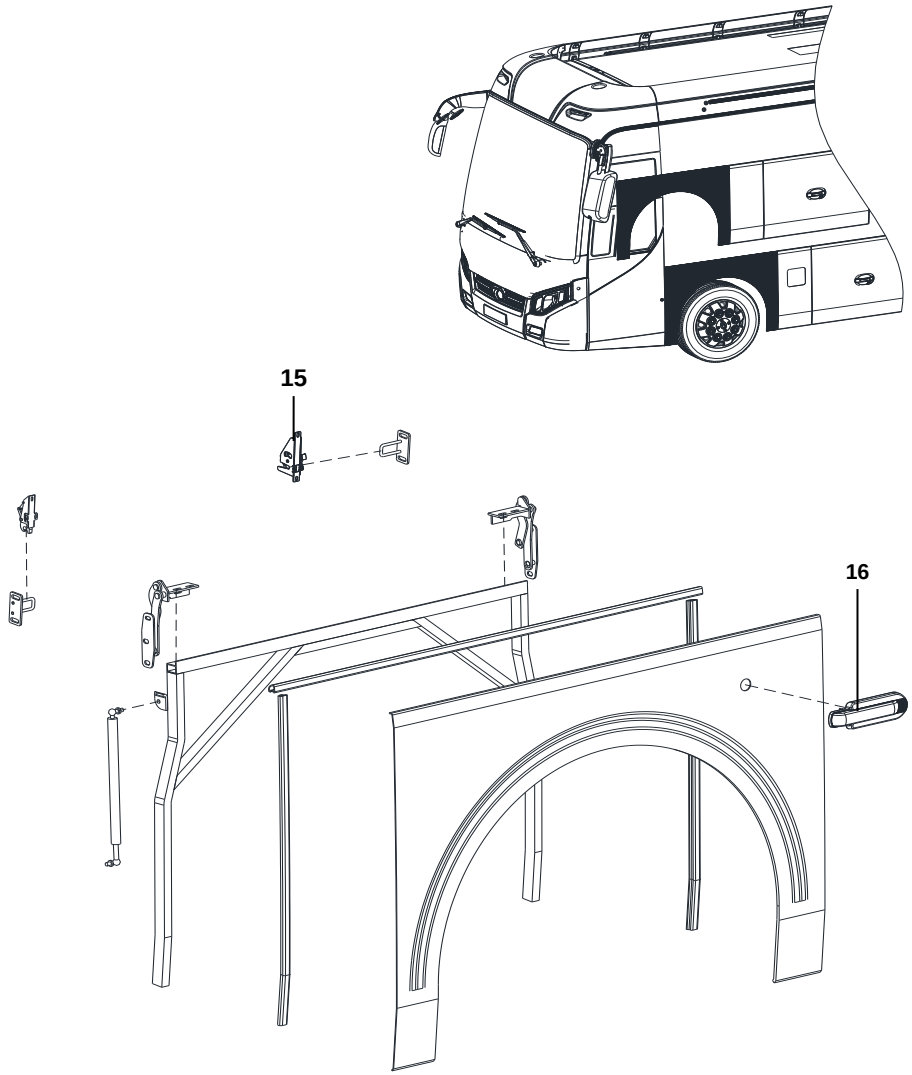

352	CỐP THÙNG DẦU	STT	MÃ SỐ CHI TIẾT	SL	TÊN CHI TIẾT	GHI CHÚ	THÔNG TIN CHI TIẾT
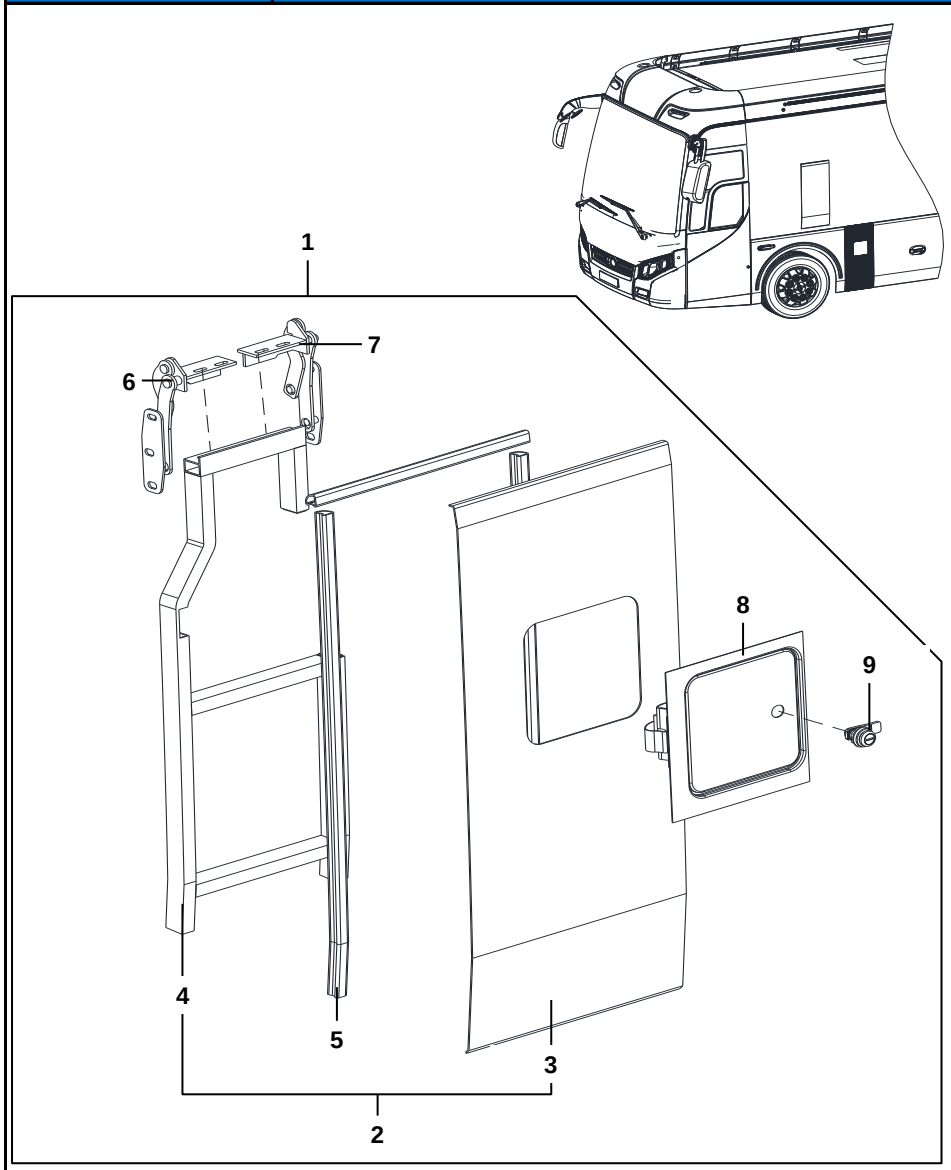		1		1	CỐP THÙNG DẦU TRÁI		
		2		1	NẮP CỐP THÙNG DẦU TRÁI		
		3	326201-05319NN	1	ÁO CỐP THÙNG DẦU TRÁI		
		4		1	XƯƠNG CỐP THÙNG DẦU TRÁI		
		5		1	RON ĐỆM		
		6	CMS30080	1	LỀ CỐP TRÁI		
		7		1	LỀ CỐP PHẢI		
		8	326206-05107NN	1	NẮP THÙNG DẦU		
		9	CMS30012	1	KHÓA TRÒN		

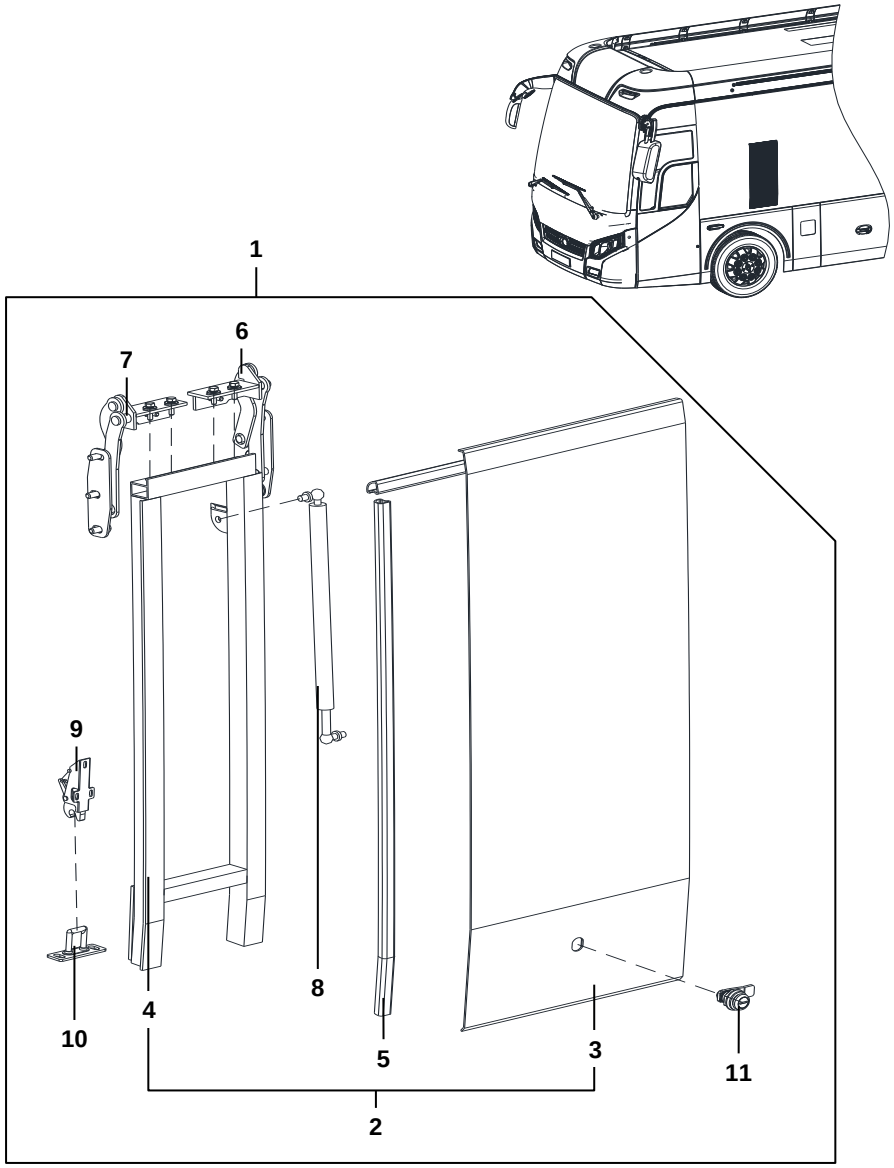

352	CỐP THÙNG DẦU	STT	MÃ SỐ CHI TIẾT	SL	TÊN CHI TIẾT	GHI CHÚ	THÔNG TIN CHI TIẾT
		1		1	CỐP THÙNG DẦU PHẢI		
		2		1	NẮP CỐP THÙNG DẦU PHẢI		
		3	326202-05219NN	1	ÁO CỐP THÙNG DẦU PHẢI		
		4		1	XƯƠNG CỐP THÙNG DẦU PHẢI		
		5		1	RON ĐỆM		
		6	CMS30080	1	LỀ CỐP TRÁI		
		7		1	LỀ CỐP PHẢI		
		8	5408640-001L5	1	TY CỐP BẬT 500-180-380N		
		9	CMS30011	1	KHÓA ĐUÔI TÔM		
		10		1	MÓC KHÓA ĐUÔI TÔM		
		11	CMS30012	1	KHÓA TRÒN		

353	BỘ CỐP HÀM HÀNH LÝ	STT	MÃ SỐ CHI TIẾT	SL	TÊN CHI TIẾT	GHI CHÚ	THÔNG TIN CHI TIẾT
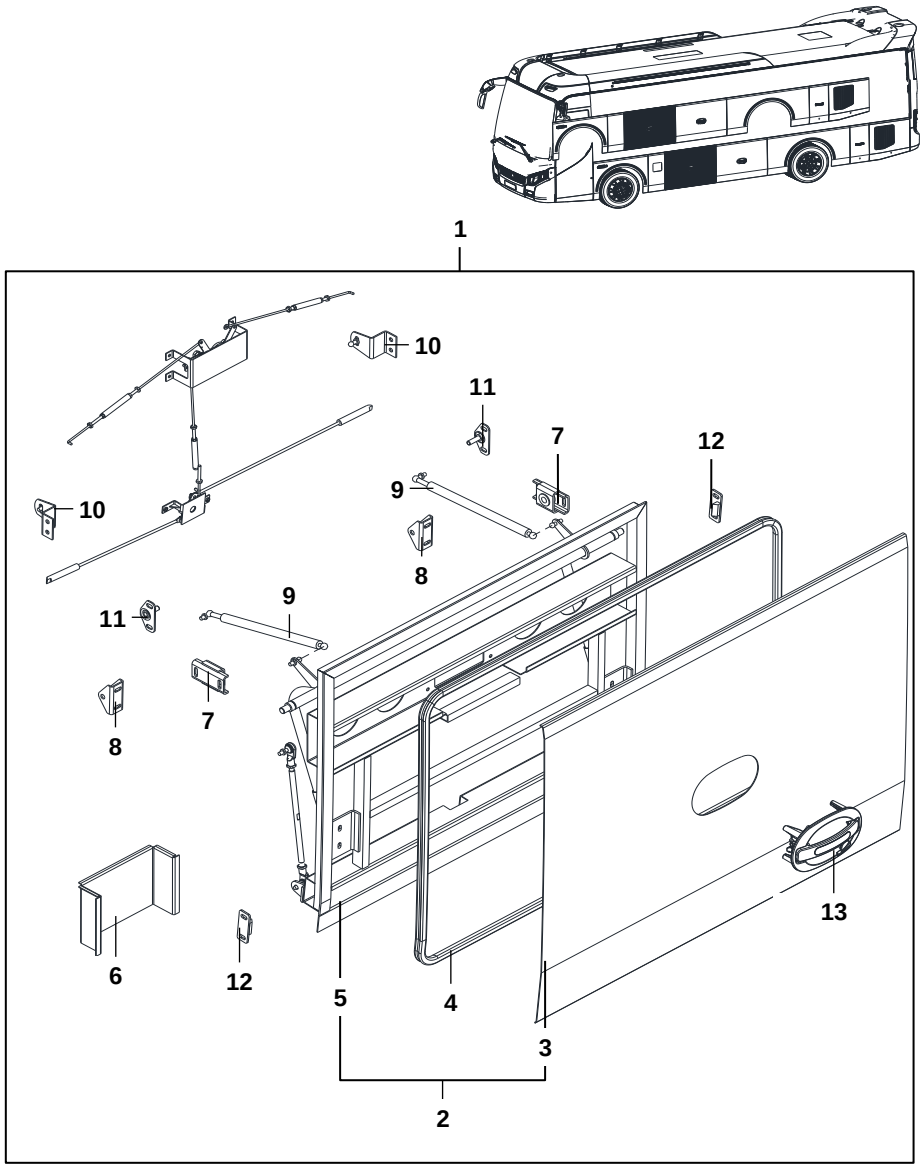		1		4	CỐP HẦM HÀNH LÝ		
		2		1	NẮP CỐP HẦM HÀNH LÝ		
		3	326101-05319NN	1	ÁO CỐP HẦM HÀNH LÝ		
		4	80-8520	1	RON ĐỆM		
		5		1	XƯƠNG CỐP HẦM HÀNH LÝ		
		6	326103-05419NN	1	ỐP CHE HỘP KHÓA PHỤ		
		7	334403-05103PY	2	PAT LẮP CÀNG QUAY TRÊN		
		8	334404-05107PY	2	PAT LẮP CÀNG QUAY DƯỚI		
		9	5408660-001L5	2	TY CỐP TRƯỢT 500-180-630N		
		10	334403-05107PY	2	PAT LẮP TĂNG ĐƯA		
		11	326107-05107NN	1	GHẾCH BẮT KHÓA CỐP TRƯỢT		
		12	326112-05113PY	2	PAT CẢN CHỐNG KHÓA CỐP LẬT		
		13	CMS11196-4	1	TAY MỞ CỐP MẠ CROM		

353	BỘ CÓP HÀM HÀNH LÝ	STT	MÃ SỐ CHI TIẾT	SL	TÊN CHI TIẾT	GHI CHÚ	THÔNG TIN CHI TIẾT
		14		1	BỘ CHIA TRÊN HOÀN THÀNH		
		15	326101-05107PY	1	BỘ CHIA DƯỚI HOÀN THÀNH		
		16		2	GIÀN CHUYỀN 01		
		17		2	GIÀN CHUYỀN 02		
		18		1	GIÀN CHUYỀN 03		

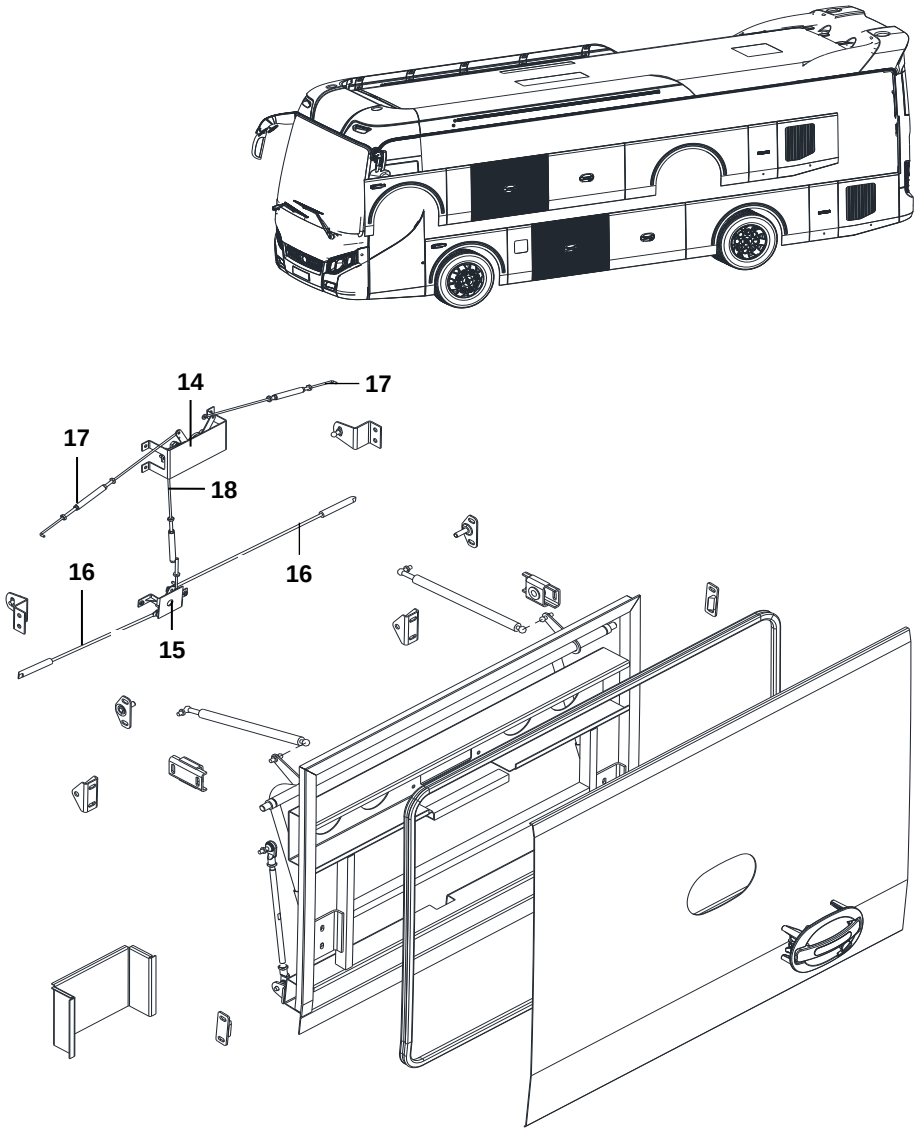

353	BỘ CÓP HÀM HÀNH LÝ	STT	MÃ SỐ CHI TIẾT	SL	TÊN CHI TIẾT	GHI CHÚ	THÔNG TIN CHI TIẾT
		19	314105-05319EB	1	CÀNG QUAY CỐP		
		20	334402-05303PY	2	TĂNG ĐƯA CỐP		

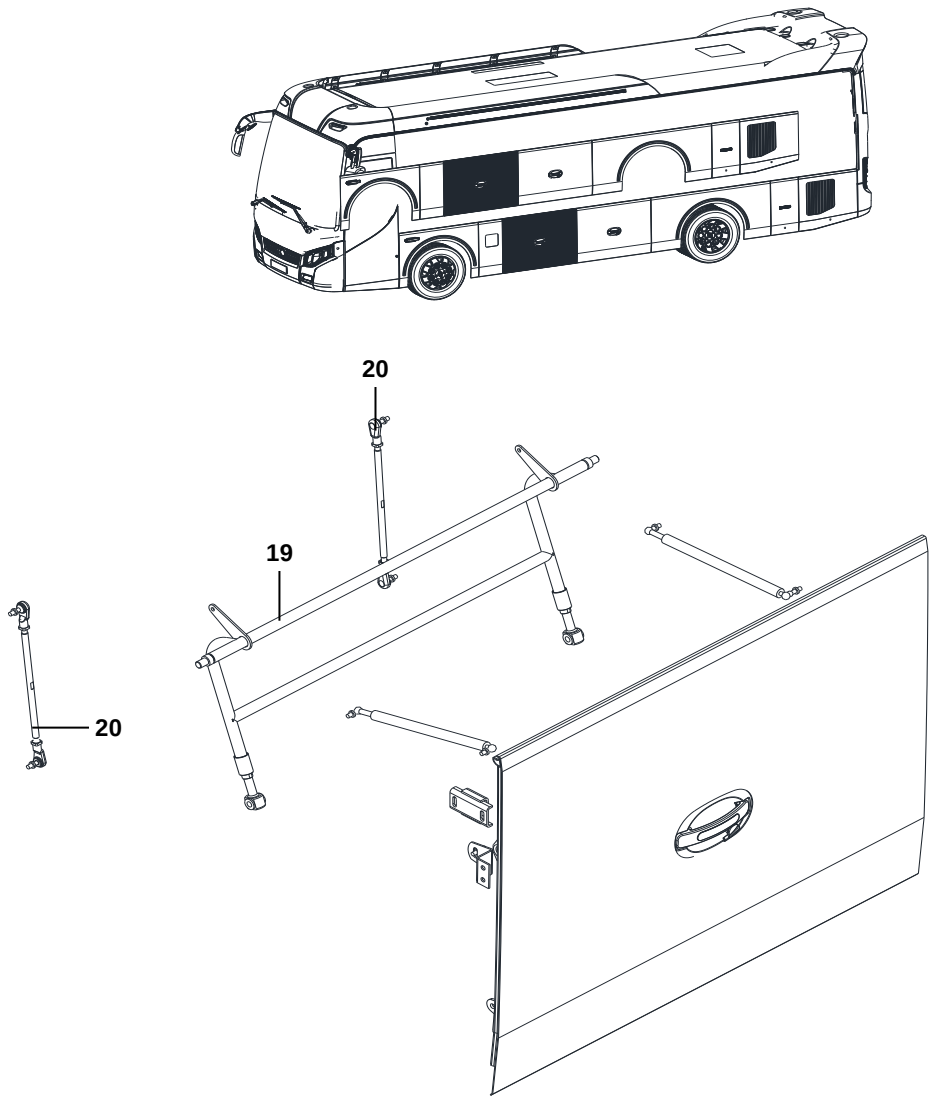

354	CÓP VÈ SAU	STT	MÃ SỐ CHI TIẾT	SL	TÊN CHI TIẾT	GHI CHÚ	THÔNG TIN CHI TIẾT
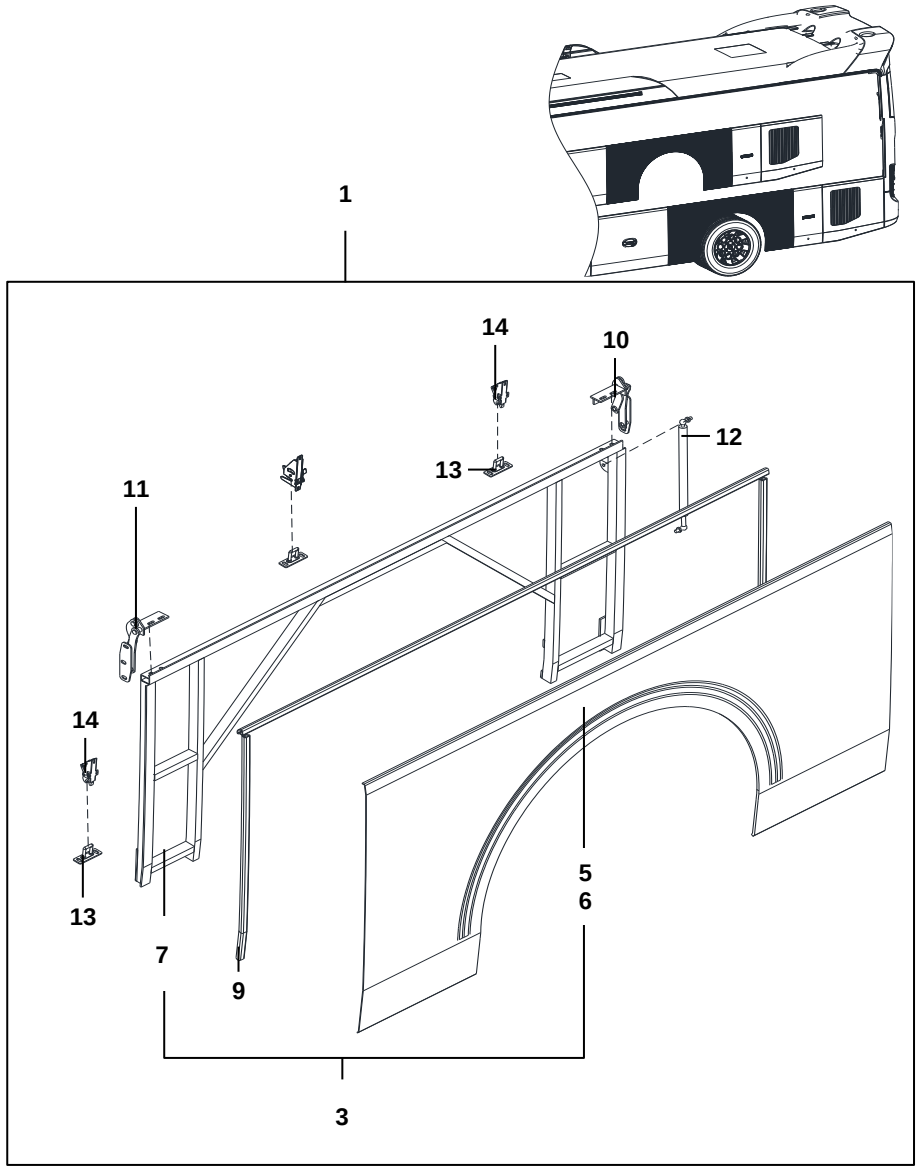		1		1	CỐP VÈ SAU TRÁI		
		2		1	CỐP VÈ SAU PHẢI		
		3		1	NẮP CỐP VÈ SAU TRÁI		
		4		1	NẮP CỐP VÈ SAU PHẢI		
		5	326309-05419NN	1	ÁO CỐP VÈ SAU TRÁI		
		6	326310-05419NN	1	ÁO CỐP VÈ SAU PHẢI		
		7		1	XƯƠNG CỐP VÈ SAU TRÁI		
		8		1	XƯƠNG CỐP VÈ SAU PHẢI		
		9		1	RON ĐỆM		
		10	CMS30080	1	LỀ CỐP TRÁI		
		11		1	LỀ CỐP PHẢI		
		12	5408640-001L5	1	TY CỐP TRƯỢT 500-180-380N		
		13	CMS30011	2	MÓC KHÓA ĐUÔI TÔM		
		14		2	KHÓA ĐUÔI TÔM		

354	CÓP VÈ SAU	STT	MÃ SỐ CHI TIẾT	SL	TÊN CHI TIẾT	GHI CHÚ	THÔNG TIN CHI TIẾT
		15	761808D100	1	KHÓA AN TOÀN		
		16	326120-05113PY	1	U NGẬM KHÓA 01		

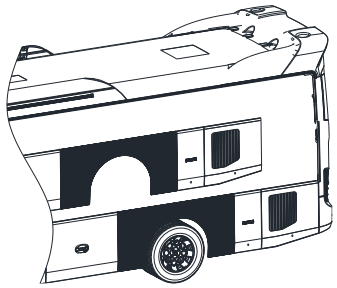

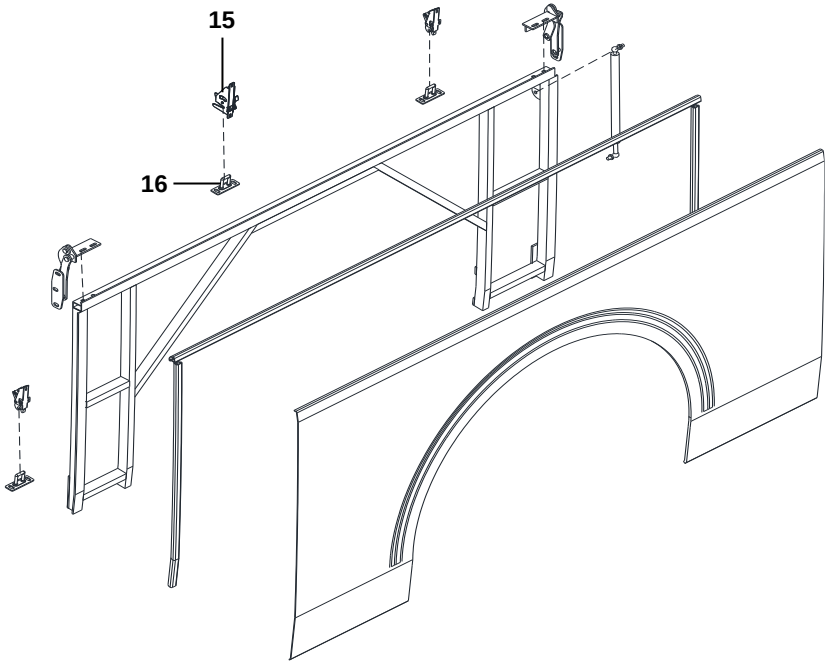

355	CỐP TỦ ĐIỆN	STT	MÃ SỐ CHI TIẾT	SL	TÊN CHI TIẾT	GHI CHÚ	THÔNG TIN CHI TIẾT
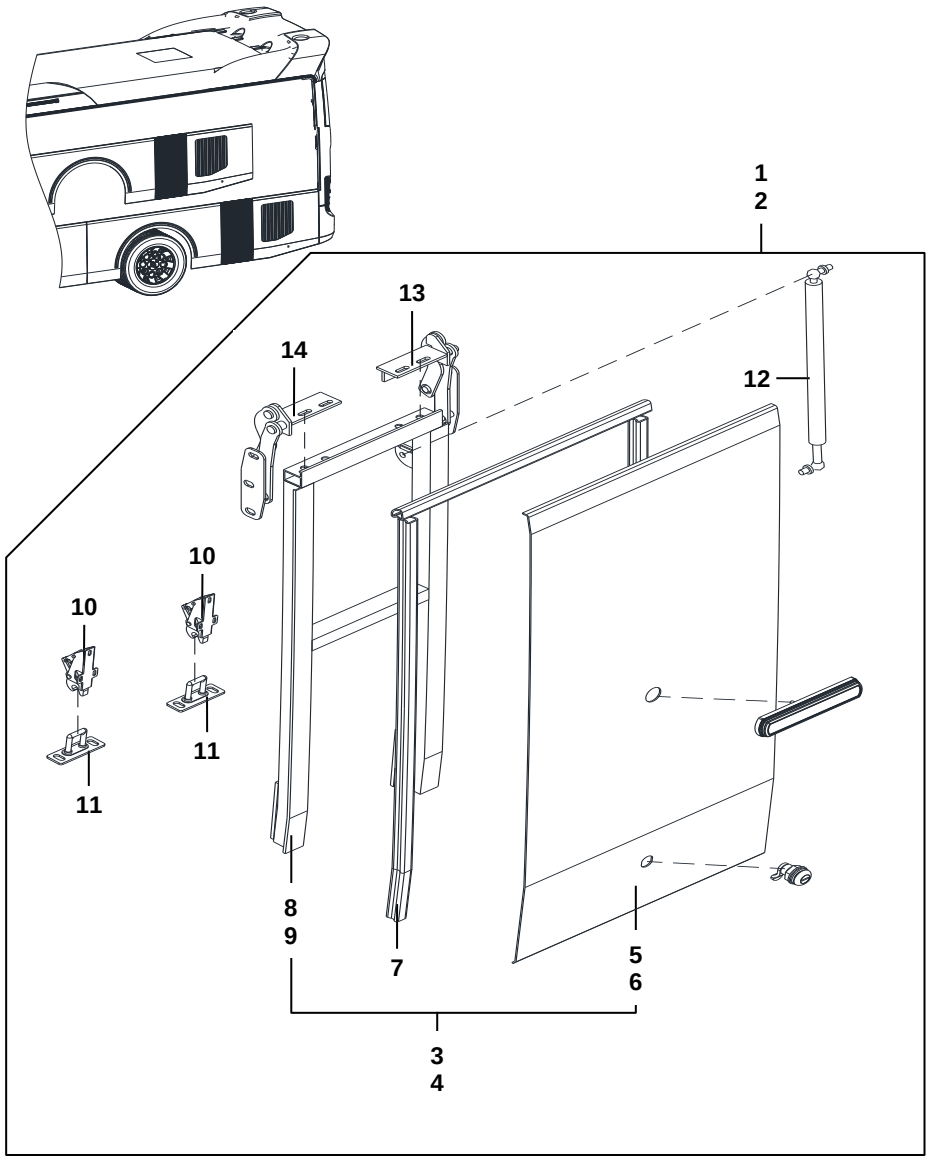		1	326400-02135NN	1	CỐP TỦ ĐIỆN TRÁI		
		2		1	CỐP TỦ ĐIỆN PHẢI		
		3		1	NẮP CỐP TỦ ĐIỆN TRÁI		
		4		1	NẮP CỐP TỦ ĐIỆN PHẢI		
		5	326401-05135NN	1	ÁO CỐP TỦ ĐIỆN TRÁI		
		6	326402-05135NN	1	ÁO CỐP TỦ ĐIỆN PHẢI		
		7		1	RON ĐỆM		
		8		2	XƯƠNG CỐP TỦ ĐIỆN TRÁI		
		9		1	XƯƠNG CỐP TỦ ĐIỆN PHẢI		
		10	CMS30011	2	KHÓA ĐUÔI TÔM		
		11		2	MÓC KHÓA ĐUÔI TÔM		
		12	5408640-001L5	1	TY CỐP BẬT 500-180-380N		
		13	CMS30080	1	LỀ CỐP TRÁI		
		14		1	LỀ CỐP PHẢI		

355	CỐP TỦ ĐIỆN	STT	MÃ SỐ CHI TIẾT	SL	TÊN CHI TIẾT	GHI CHÚ	THÔNG TIN CHI TIẾT
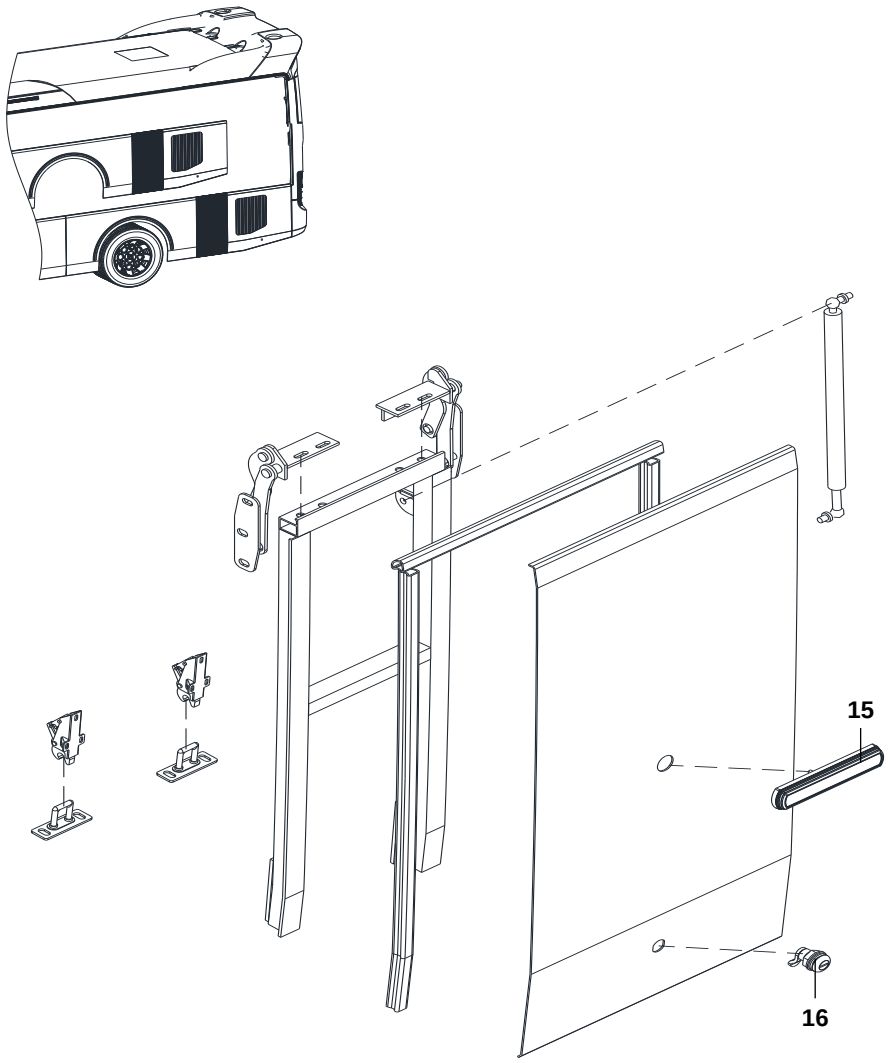		15	013300012	1	ĐÈN ĐỜ MI HÔNG		
		16	CMS30012	1	Ổ KHÓA		

356	CÓP LƯỚI	STT	MÃ SỐ CHI TIẾT	SL	TÊN CHI TIẾT	GHI CHÚ	THÔNG TIN CHI TIẾT
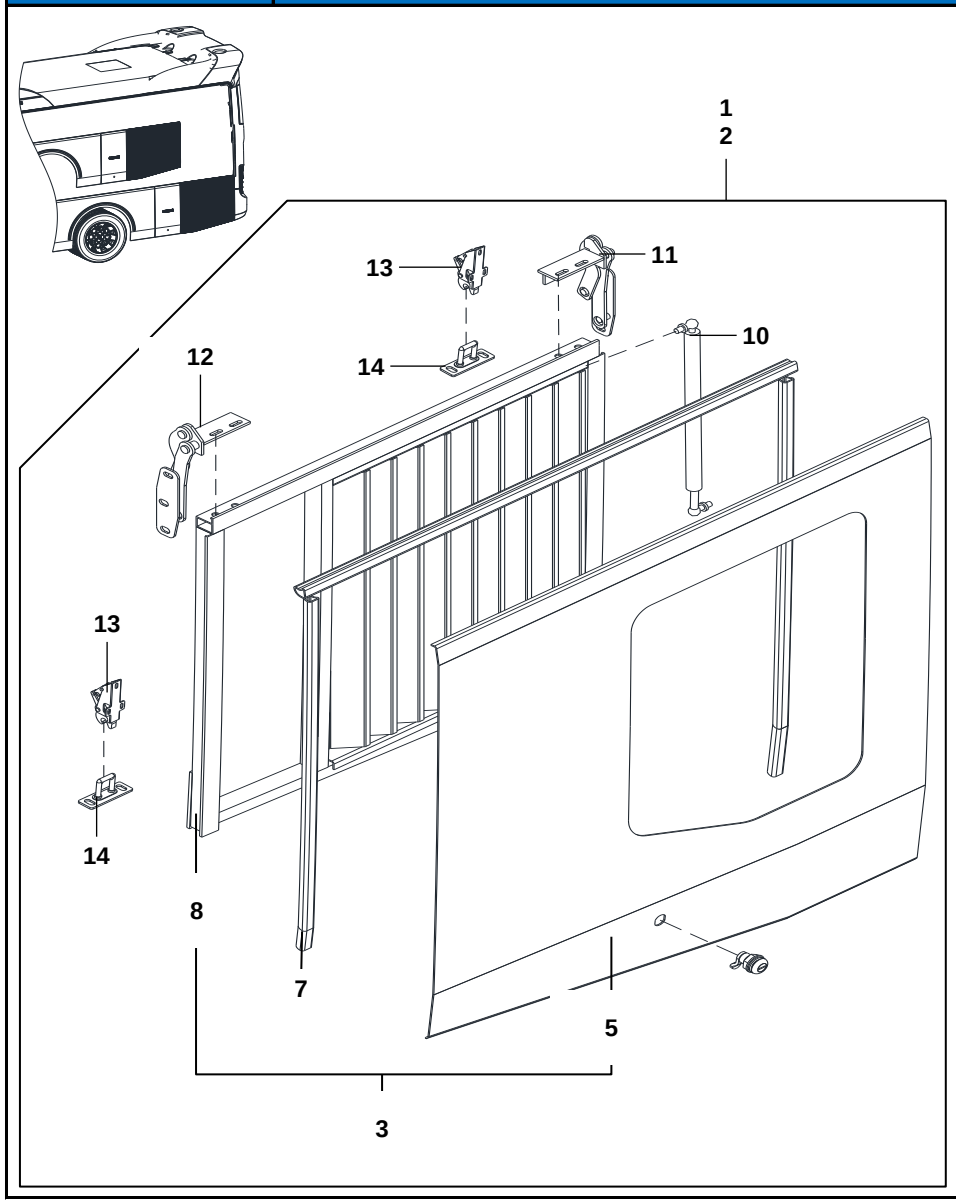		1	326600-02135NN	1	CÓP LƯỚI TRÁI		
		2		1	CÓP LƯỚI PHẢI		
		3		1	NẮP CÓP LƯỚI TRÁI		
		4		1	NẮP CÓP LƯỚI PHẢI		
		5	326601-05135NN	1	ÁO CÓP LƯỚI TRÁI		
		6	326602-05135NN	1	ÁO CÓP LƯỚI PHẢI		
		7		1	RON ĐỆM		
		8		1	XƯƠNG CÓP LƯỚI TRÁI		
		9		1	XƯƠNG CÓP LƯỚI PHẢI		
		10	5408640-001L5	1	TY CÓP BẬT 500-180-380N		
		11	CMS30080	1	LỀ CÓP TRÁI		
		12		1	LỀ CÓP PHẢI		
		13	CMS30011	2	KHÓA ĐUÔI TÔM		
		14		2	MÓC KHÓA ĐUÔI TÔM		

356	CÓP LƯỚI	STT	MÃ SỐ CHI TIẾT	SL	TÊN CHI TIẾT	GHI CHÚ	THÔNG TIN CHI TIẾT
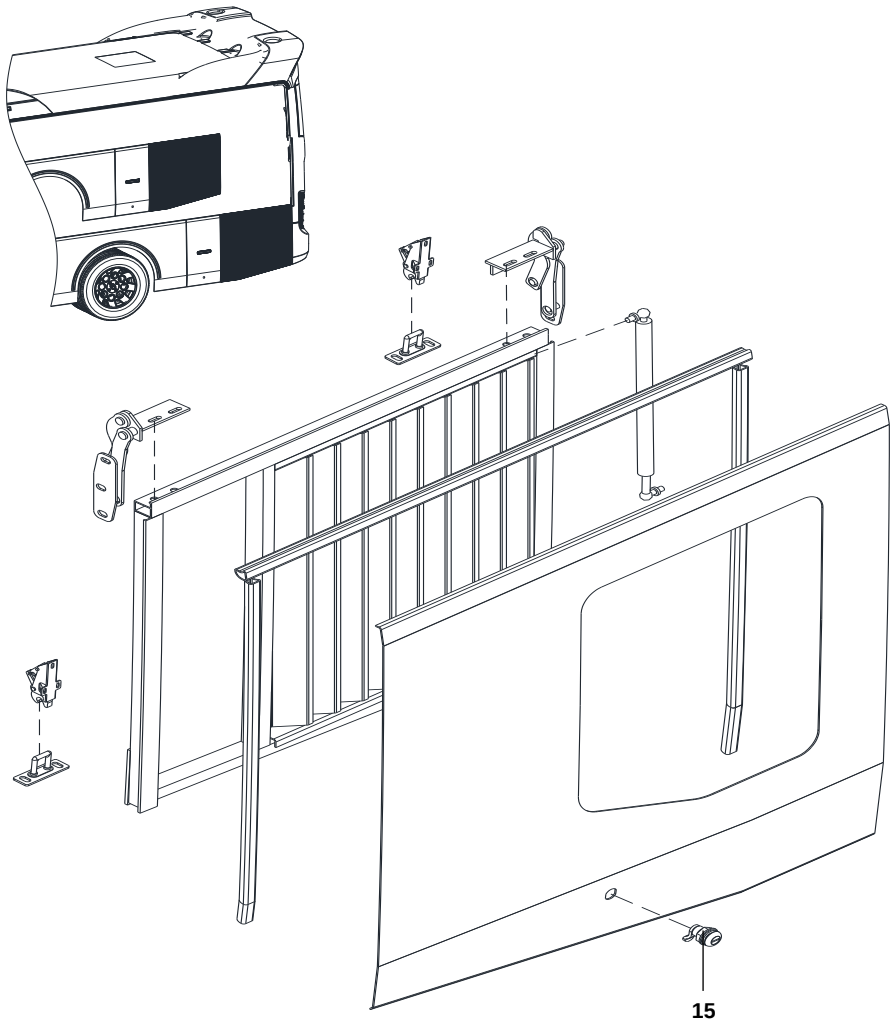		15	CMS30012	1	KHÓA TRÒN		

357	BỘ CỐP HẦM MÁY	STT	MÃ SỐ CHI TIẾT	SL	TÊN CHI TIẾT	GHI CHÚ	THÔNG TIN CHI TIẾT
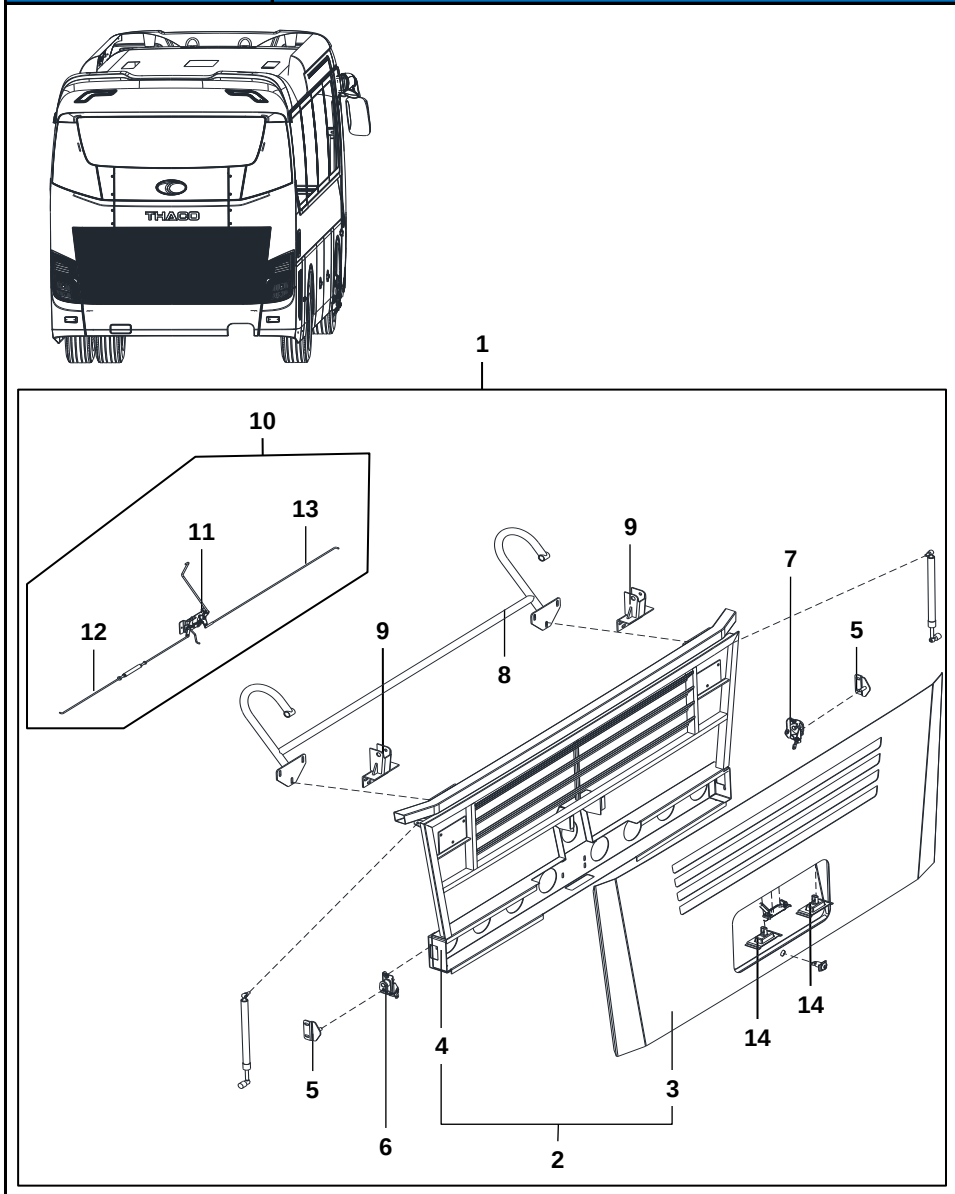		1		1	CỐP HẦM MÁY		
		2		1	NẮP CỐP HẦM MÁY		
		3	326501-05135NN	1	ÁO CỐP HẦM MÁY		
		4		1	XƯƠNG CỐP HẦM MÁY		
		5	8197511104	2	PAT BẮT KHÓA CỐP		
		6	768308D000	1	KHÓA CỐP TRÁI		
		7		1	KHÓA CỐP PHẢI		
		8	326515-05135EB	1	CÀNG QUAY CỐP SAU		
		9	326516-05135EB	2	PAT LẮP CÀNG QUAY CỐP		
		10		1	BỘ CHIA CỐP HẦM MÁY		
		11	778108D100	1	BỘ CHIA KHÓA		
		12	326520-05135PY	1	THANH TRUYỀN TRÁI		
		13		1	THANH TRUYỀN PHẢI		
		14	926108A110	2	ĐÈN SOI BIỂN SỐ		

357	BỘ CỐP HÀM MÁY	STT	MÃ SỐ CHI TIẾT	SL	TÊN CHI TIẾT	GHI CHÚ	THÔNG TIN CHI TIẾT
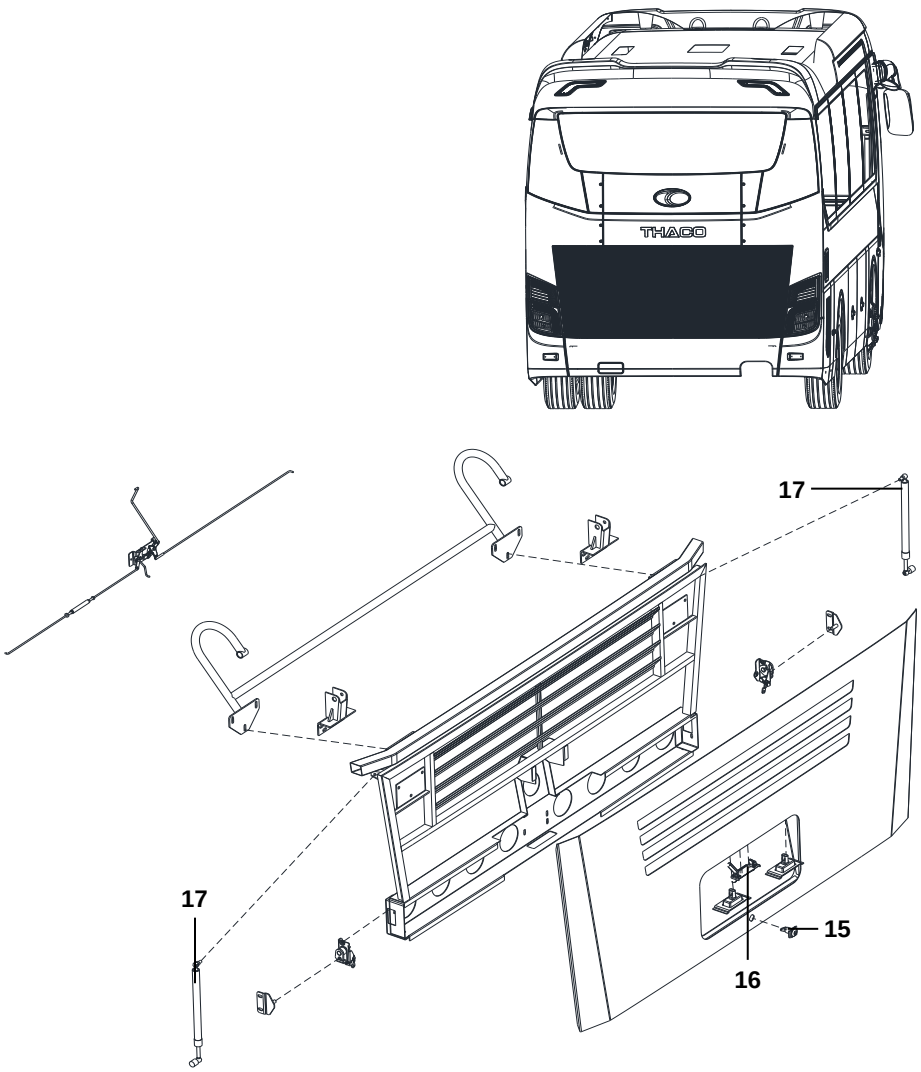		15	819018D000	1	Ổ KHÓA		
		16	778208D100	1	TAY NẮM CỐP		
		17	5408640-001L5	2	TY CỐP BẬT 500-180-380N		

NỘI THẤT - 4

41

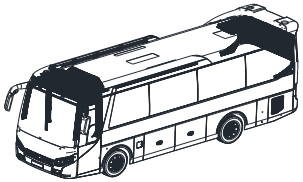

TRẦN XE

42

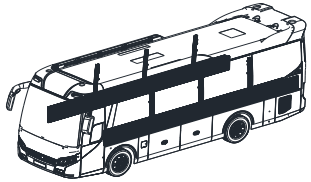

HÔNG XE

43

CỤM TÁP LÔ

44

RÈM

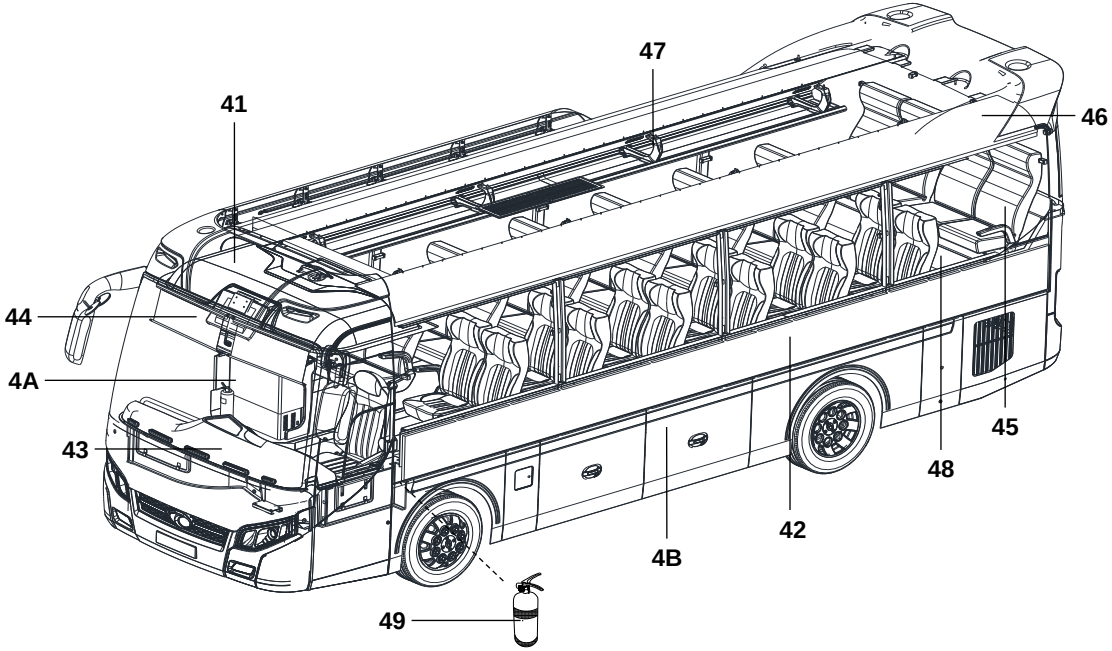

45

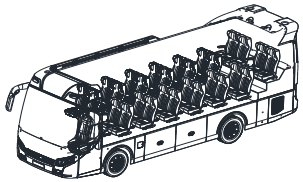

GHẾ

46

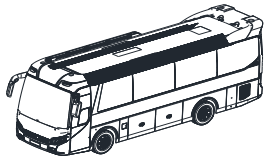

MÁNG GIÓ

47

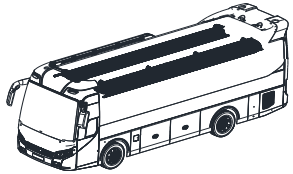

KỆ HÀNH LÝ

48

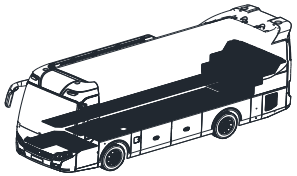

SÀN XE

49

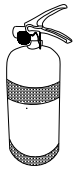

HỆ THỐNG AN TOÀN

4A

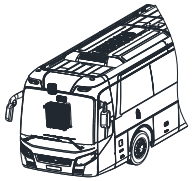

TIỆN NGHI

4B

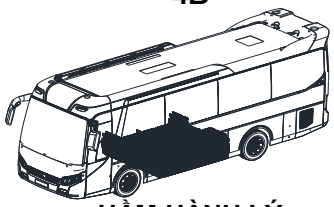

HẦM HÀNH LÝ

	411 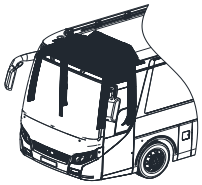 BỘ LA PHÔNG ĐẦU	412 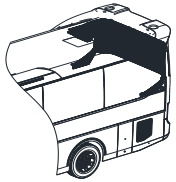 BỘ LA PHÔNG ĐUÔI	413 TRẦN GIỮA		
	TRẦN XE - 41				

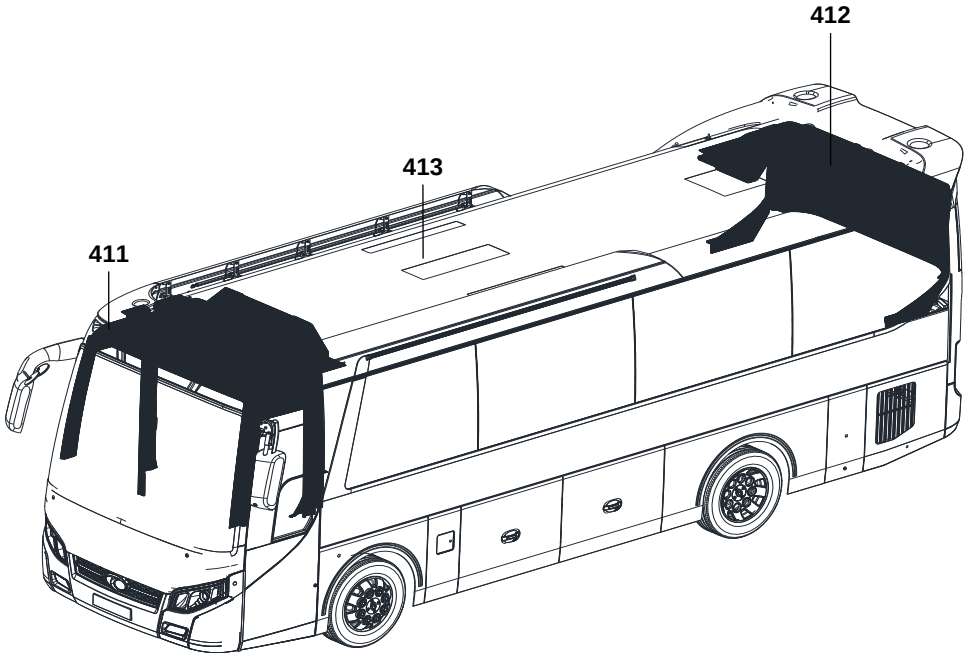

411	BỘ LA PHÔNG ĐẦU	STT	MÃ SỐ CHI TIẾT	SL	TÊN CHI TIẾT	GHI CHÚ	THÔNG TIN CHI TIẾT
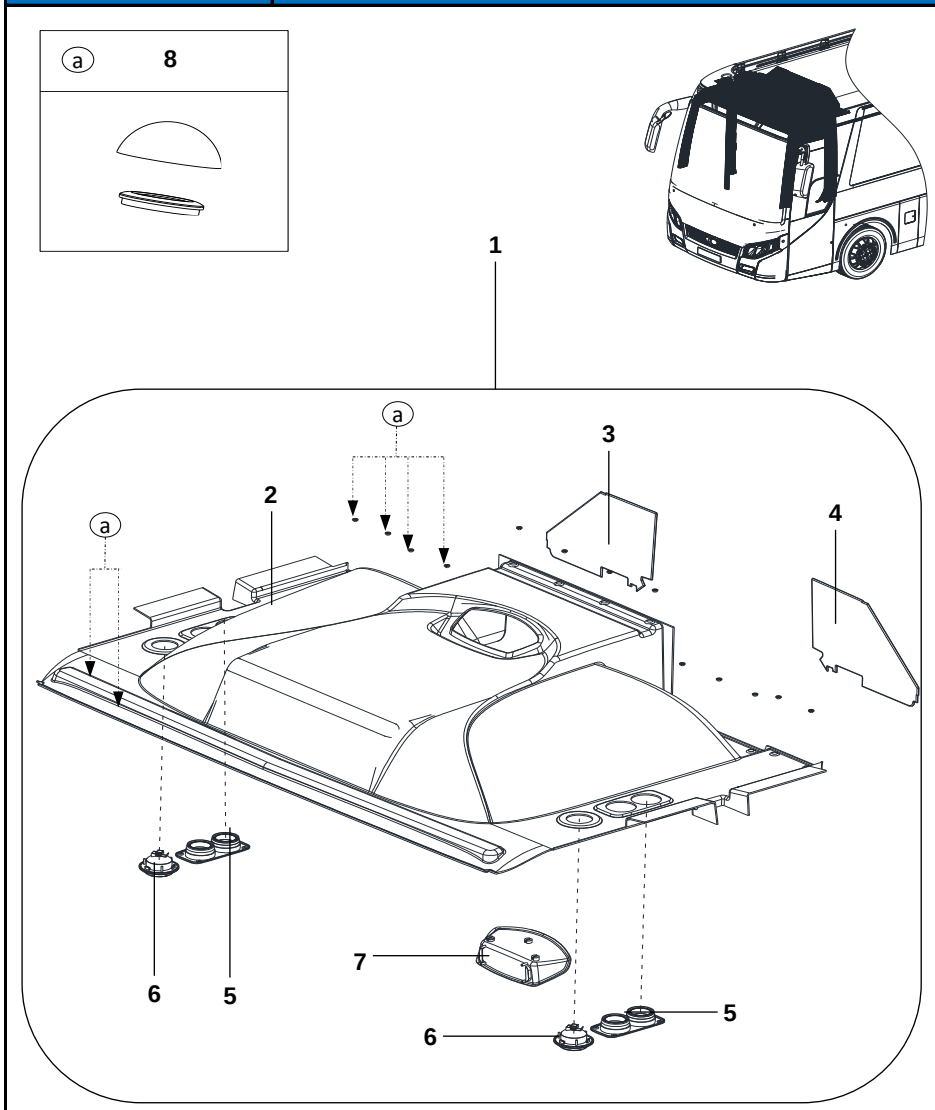		1		1	BỘ LA PHÔNG ĐẦU		
		2	411001-08119NN	1	ỐP LA PHÔNG ĐẦU		
		3	411005-08135NN	1	ỐP KỆ HÀNH LÝ BÊN PHẢI		
		4	411004-08135NN	1	ỐP KỆ HÀNH LÝ BÊN TRÁI		
		5	PTTB00-CGTLPD0-015	2	CỬA THÔNG GIÓ ĐÔI		
		6	928088A360	2	ĐÈN TÀI XẾ		
		7	945208D000	1	ĐỒNG HỒ GIỜ		
		8	CH35603-2X	15	CHỤP ĐẦU VÍT		

411	BỘ LA PHÔNG ĐẦU	STT	MÃ SỐ CHI TIẾT	SL	TÊN CHI TIẾT	GHI CHÚ	THÔNG TIN CHI TIẾT
		9	411003-08119NN	1	ỐP TRỤ KÍNH BÊN LƠ		
		10	411002-08119NN	1	ỐP TRỤ KÍNH BÊN TÀI		
		11	757808D000	1	ĐẬY CÔNG TẮC KHẨN CẤP		

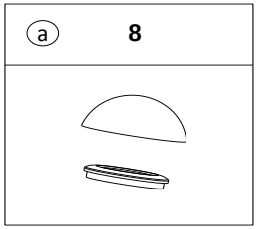

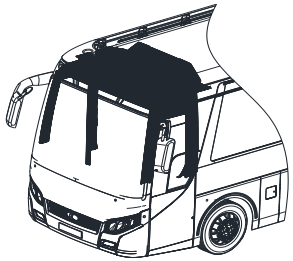

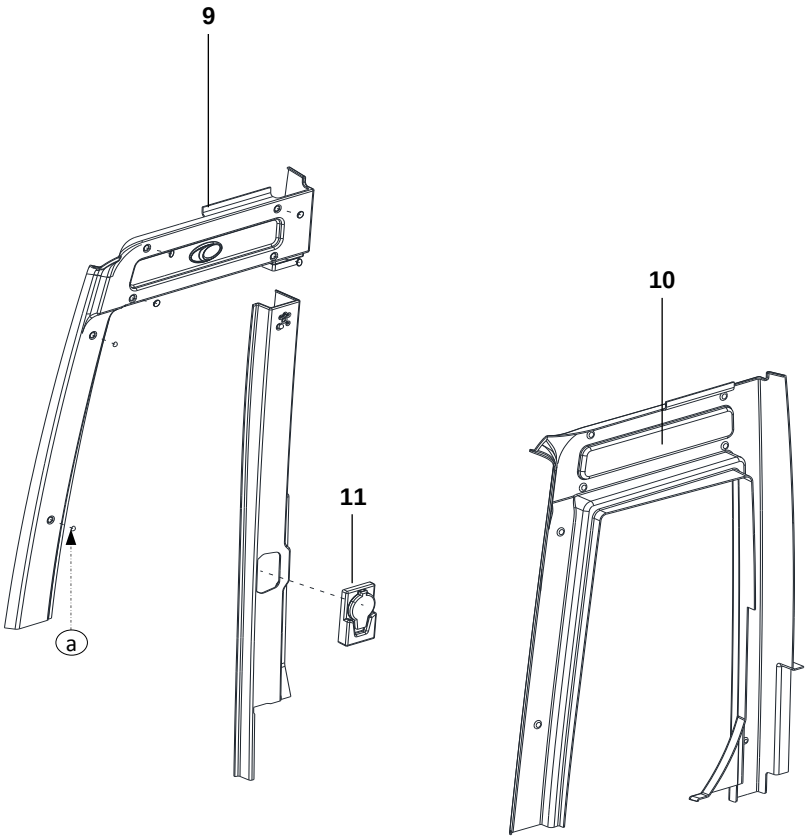

412	BỘ LA PHÔNG ĐUÔI	STT	MÃ SỐ CHI TIẾT	SL	TÊN CHI TIẾT	GHI CHÚ	THÔNG TIN CHI TIẾT
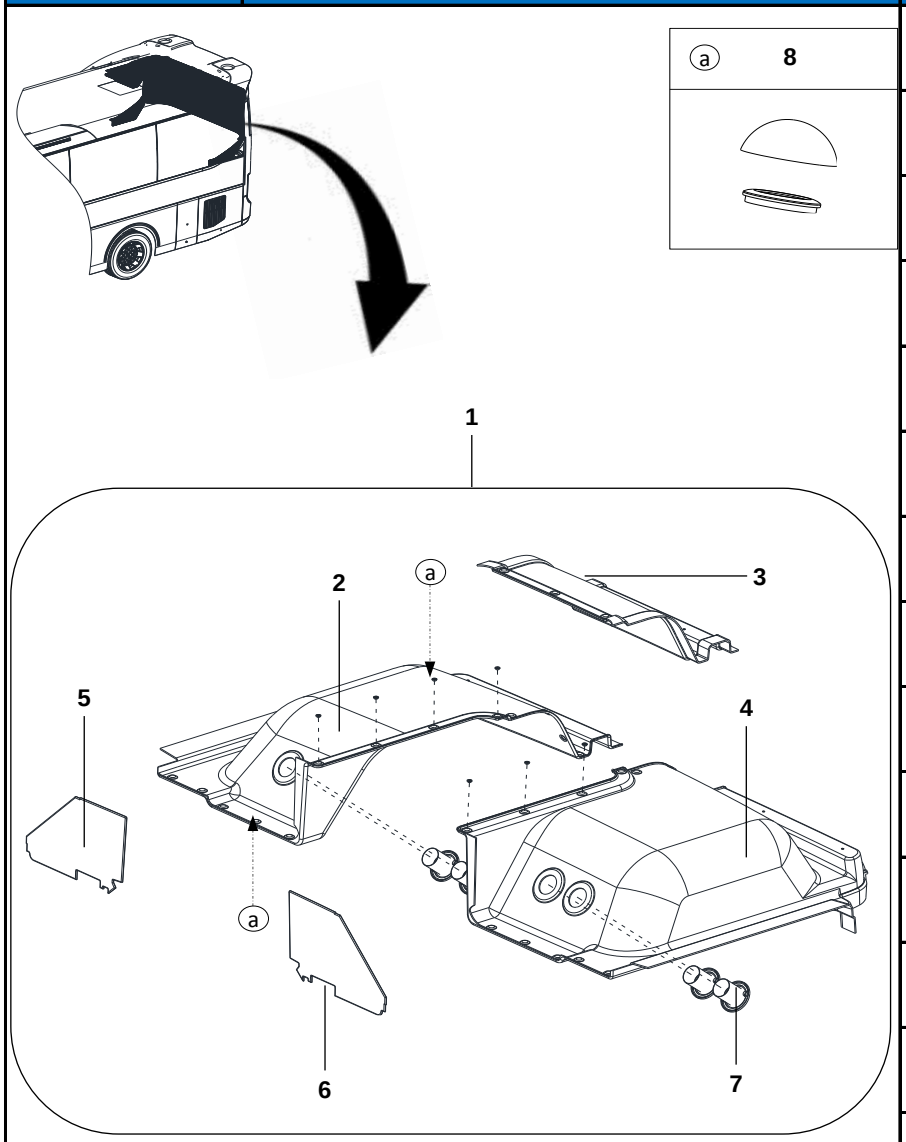		1		1	BỘ LA PHÔNG ĐUÔI		
		2	411007-08135NN	1	LA PHÔNG SAU BÊN PHẢI		
		3	411008-08135NN	1	LA PHÔNG SAU GIỮA		
		4	411006-08135NN	1	LA PHÔNG SAU BÊN TRÁI		
		5	411005-08135NN	1	ỐP KỆ HÀNH LÝ BÊN PHẢI		
		6	411004-08135NN	1	ỐP KỆ HÀNH LÝ BÊN TRÁI		
		7	997918D1004Z	4	CỬA GIÓ		
		8	CH35603-2X	1	CHỤP ĐẦU VÍT		

412	BỘ LA PHÔNG ĐUÔI	STT	MÃ SỐ CHI TIẾT	SL	TÊN CHI TIẾT	GHI CHÚ	THÔNG TIN CHI TIẾT
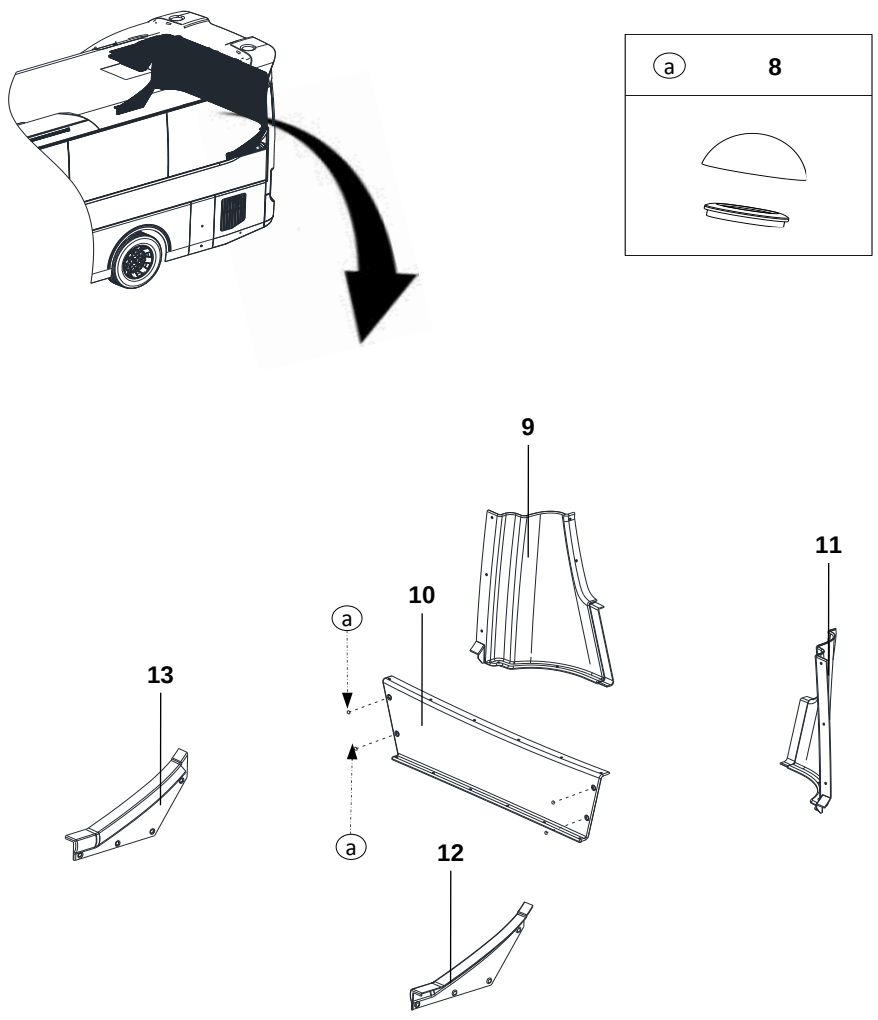		9	411011-08135NN	1	ỐP ĐỨNG LA PHÔNG SAU BÊN PHẢI		
		10	411009-08135NN	1	ỐP LƯNG CHÂN KÍNH SAU		
		11	411010-08135NN	1	ỐP ĐỨNG LA PHÔNG SAU BÊN TRÁI		
		12	411012-08135NN	1	ỐP HÔNG SAU TAPPI BÊN TRÁI		
		13	411013-08135NN	1	ỐP HÔNG SAU TAPPI BÊN PHẢI		

413	TRẦN GIỮA	STT	MÃ SỐ CHI TIẾT	SL	TÊN CHI TIẾT	GHI CHÚ	THÔNG TIN CHI TIẾT
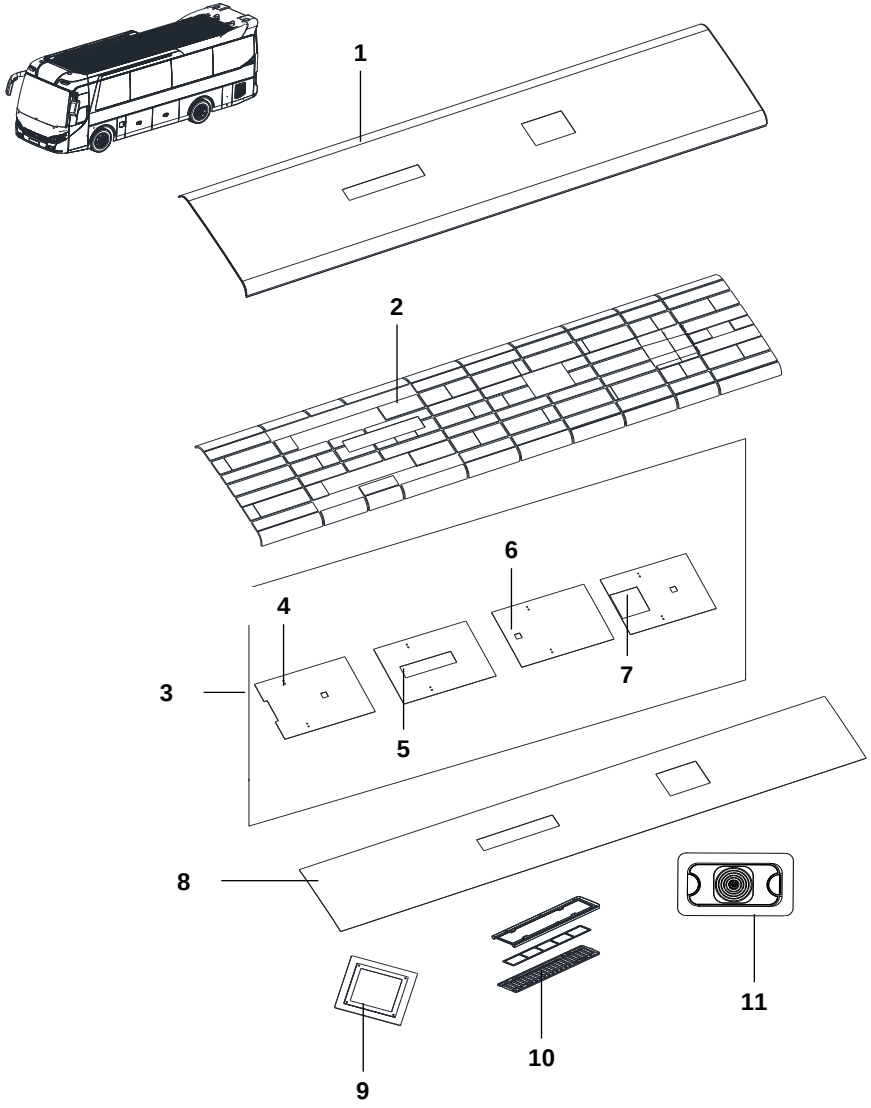		1		1	TÔN MUI		
		2	427602-02124NN	1	MOSS NÓC MUI		
		3		1	BỘ VÁN LA PHÔNG		
		4	427503-02135NN	1	VÁN LA PHÔNG 1		
		5	427504-02135NN	1	VÁN LA PHÔNG 2		
		6	427505-02135NN	1	VÁN LA PHÔNG 3		
		7	427506-02135NN	1	VÁN LA PHÔNG 4		
		8	SIMILI-XAMXANH-006	1	SIMILY	ĐƠN VỊ TÍNH: MÉT	
		9	AMT000-CAMERAL-005	3	ĐÈN LA PHÔNG		
		10	999508D100	1	LƯỚI GIÓ LẠNH		
		11	TW55882	1	QUẠT THÔNG GIÓ TRẦN		

42	HÔNG XE

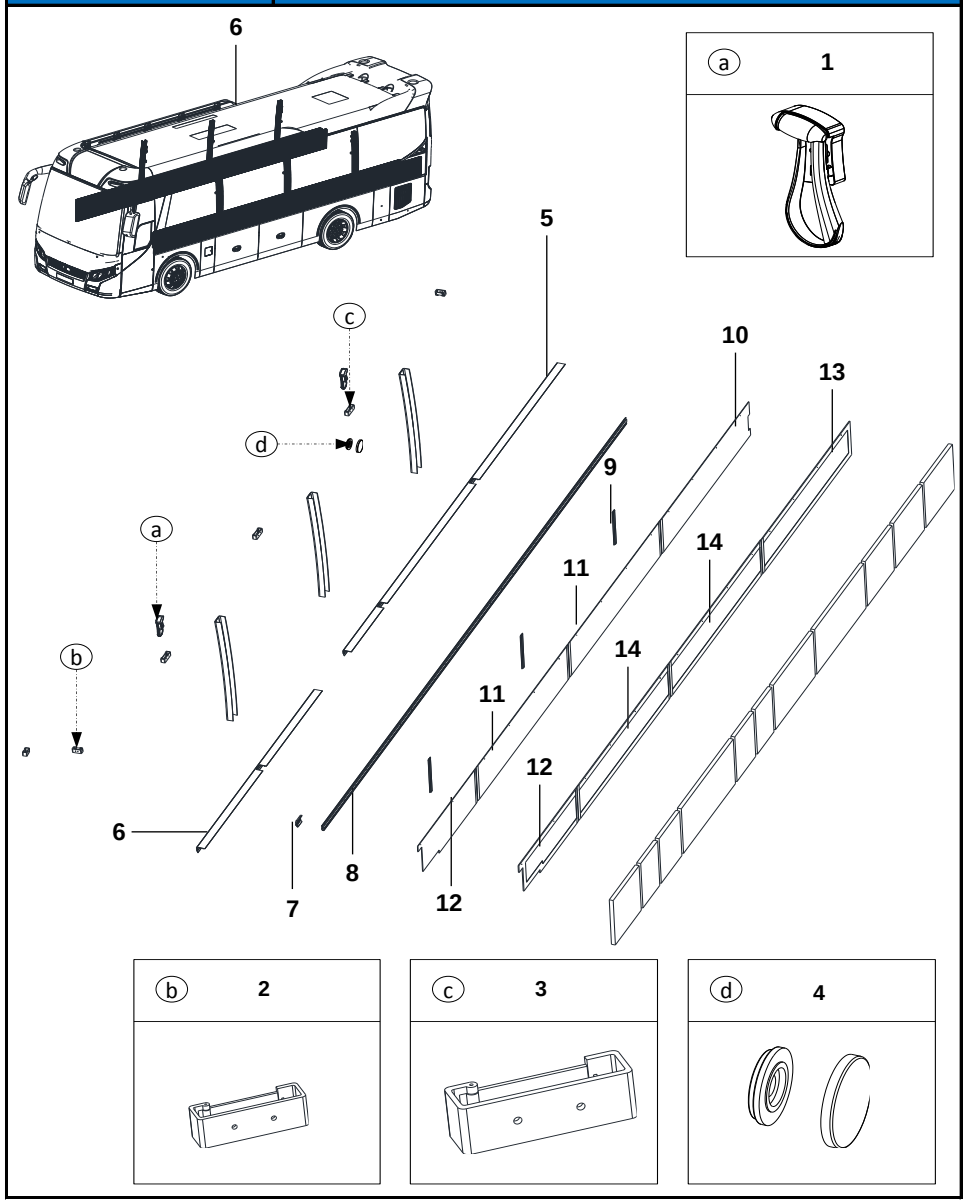

STT	MÃ SỐ CHI TIẾT	SL	TÊN CHI TIẾT	GHI CHÚ	THÔNG TIN CHI TIẾT
1	CH35605	2	BÚA THOÁT HIỂM		
2	CH15001F	1	MÓC RÈM NHỎ		
3	CH15001G	1	MÓC RÈM LỚN		
4	CH35603-2X		NÚT CHỤP ĐẦU VÍT		
5		1	ỐP NGANG 1		
6		1	ỐP NGANG 2		
7	411014-08119NN	1	CHỤP RAY GHẾ		
8			RAY GHẾ		
9			NẸP TAPPI	ĐƠN VỊ TÍNH: MÉT	
10		1	TAPPI 1	ĐƠN VỊ TÍNH: TẤM	
11	427501-02219NN	2	TAPPI 2		
12	427502-02219NN	2	TAPPI 3		
13		1	VÁN HÔNG 1		
14		1	VÁN HÔNG 2		

42	HÔNG XE	STT	MÃ SỐ CHI TIẾT	SL	TÊN CHI TIẾT	GHI CHÚ	THÔNG TIN CHI TIẾT
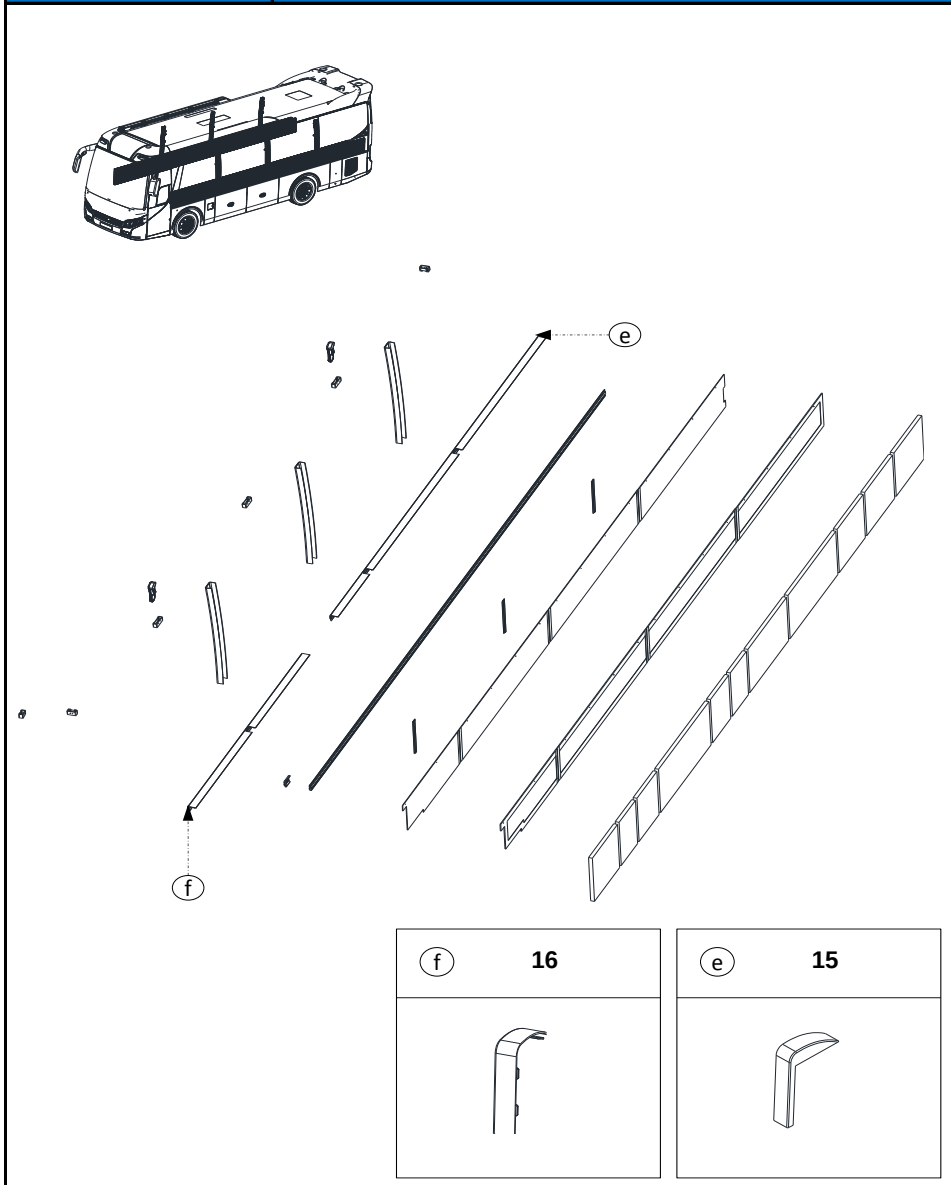		15	DG-254402996	1	NẸP L TAPPI TRÁI		
		16		1	NẸP L TAPPI PHẢI		

43	CỤM TÁP LÔ	STT	MÃ SỐ CHI TIẾT	SL	TÊN CHI TIẾT	GHI CHÚ	THÔNG TIN CHI TIẾT
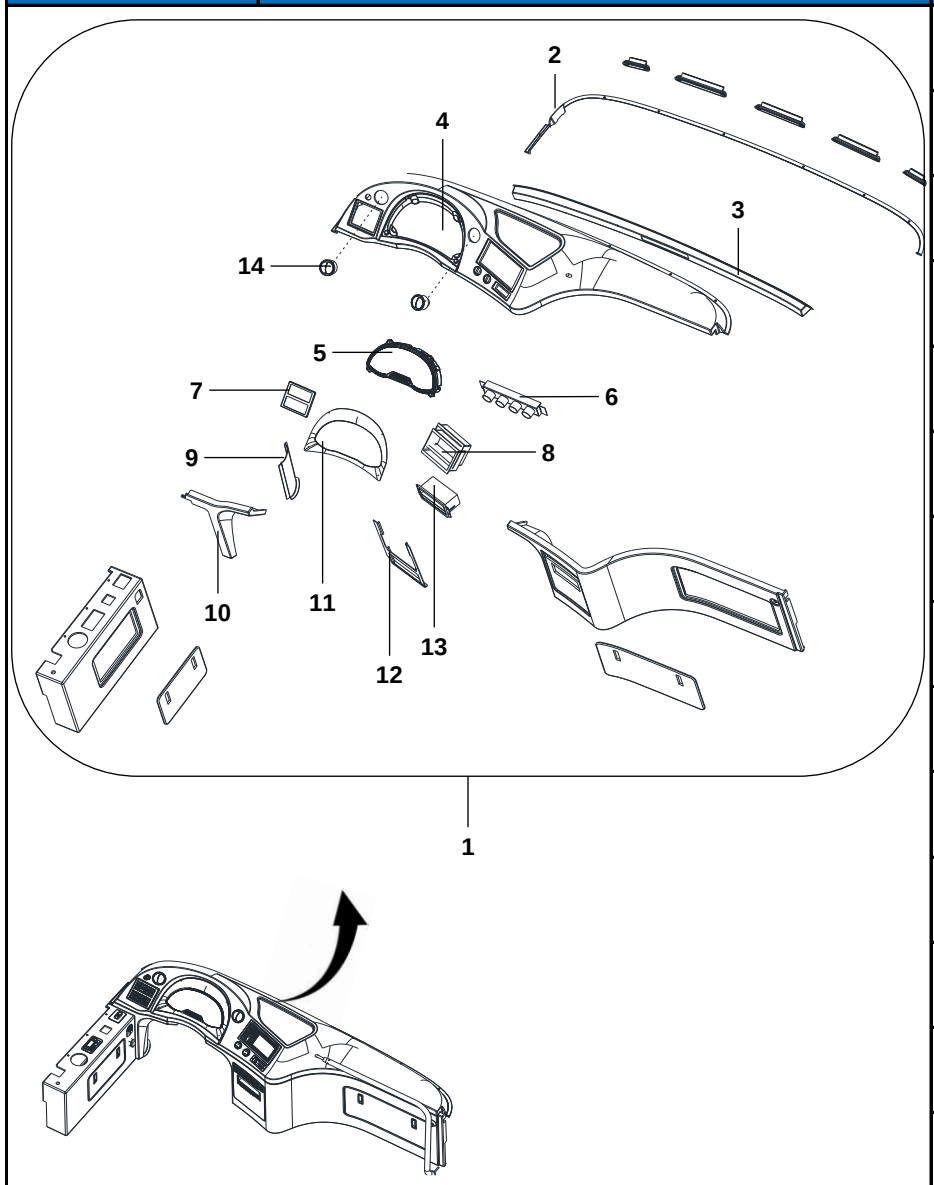		1		1	BỘ TÁP LÔ		
		2		1	LAM		
		3	411023-08119NN	1	MÁNG GIÓ SƯỞI		
		4	412101-08319NB	1	TÁP LÔ CHÍNH		
		5	1701882-32802008-1550	1	ĐỒNG HỒ TÁP LÔ		
		6		1	NỐI HỌNG GIÓ SƯỞI		
		7		1	RÁ CÔNG TẮC 4 NÚT		
		8		1	KHUNG BẮT ĐẦU 2 DIN		
		9	412102-08419NB	1	TẤM CHE DÂY ĐIỆN		
		10	411020-08119NN	1	TẤM CHE		
		11	411024-08119NN	1	CU-ROAN ĐỒNG HỒ TÁP LÔ		
		12		1	KHUNG LẮP Ổ CỨNG		
		13		1	KHUNG LẮP MIXER		
		14	AXY16RWC	2	LỖ GIÓ		

43	CỤM TÁP LÔ

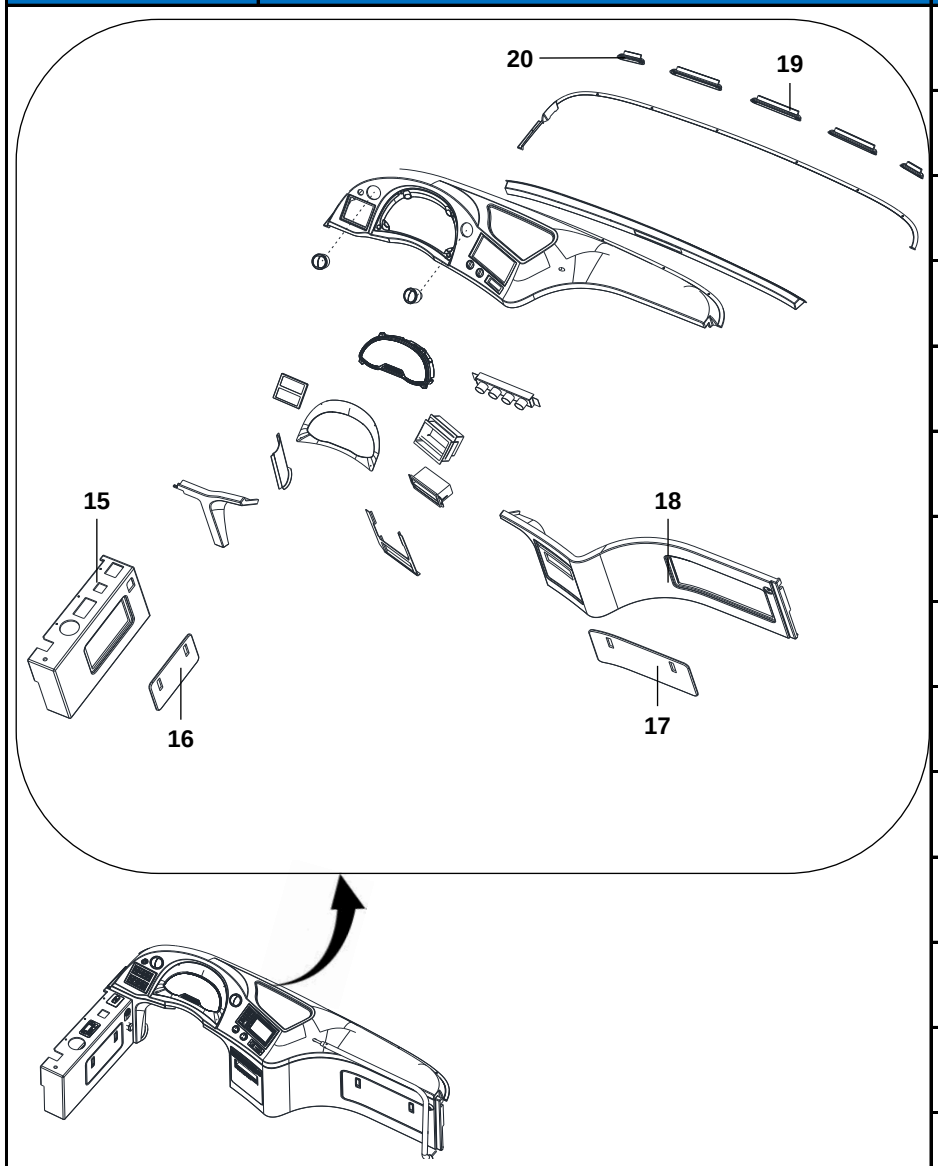

STT	MÃ SỐ CHI TIẾT	SL	TÊN CHI TIẾT	GHI CHÚ	THÔNG TIN CHI TIẾT
15	412201-08419NB	1	TÁP LÔ PHỤ		
16	411021-08119NN	1	NẮP ĐẬY TÁP LÔ PHỤ		
17	411022-08119NN	1	NẮP ĐẬY VÁCH DỪNG		
18	412102-08419NB	2	VÁCH DỪNG		
19	TQCSCFK-16016	3	LỖ GIÓ SƯỞI KÍNH LỚN		
20	TQCSCFK-16018	2	LỖ GIÓ SƯỞI KÍNH NHỎ		

43	CỤM TÁP LÔ	STT	MÃ SỐ CHI TIẾT	SL	TÊN CHI TIẾT	GHI CHÚ	THÔNG TIN CHI TIẾT
		21	937318D000	1	CÔNG TẮC ĐÈN TÀI XẾ		
		22	937138D000	1	CÔNG TẮC ĐÈN ĐỌC SÁCH		
		23	937758D000	1	CÔNG TẮC XÔNG KÍNH CHIẾU HẬU		
		24	937538D000	1	CÔNG TẮC SƯỞI KÍNH CHẮN GIÓ		
		25	937908D000	1	CÔNG TẮC QUẠT THÔNG GIÓ TRẦN		
		26	937908D000	1	CÔNG TẮC GIẢ		
		27	937738D000	1	CÔNG TẮC HỆ THỐNG ÂM THANH		
		28	931508D000	1	CÔNG TẮC NGUỒN		
		29	AMT000-MTHUOC0-024	1	NÚT MỒI THUỐC		
		30	933278D000	1	CÔNG TẮC ĐÈN RÈM MÀN		
		31	937538D000	1	CÔNG TẮC CHUYỂN ĐỔI CÒI XE		
		32	934408D000	1	CÔNG TẮC ĐÓNG/MỞ CỬA		
		33		1	CÔNG TẮC ĐÈN CHÂN KỆ HÀNH LÝ		

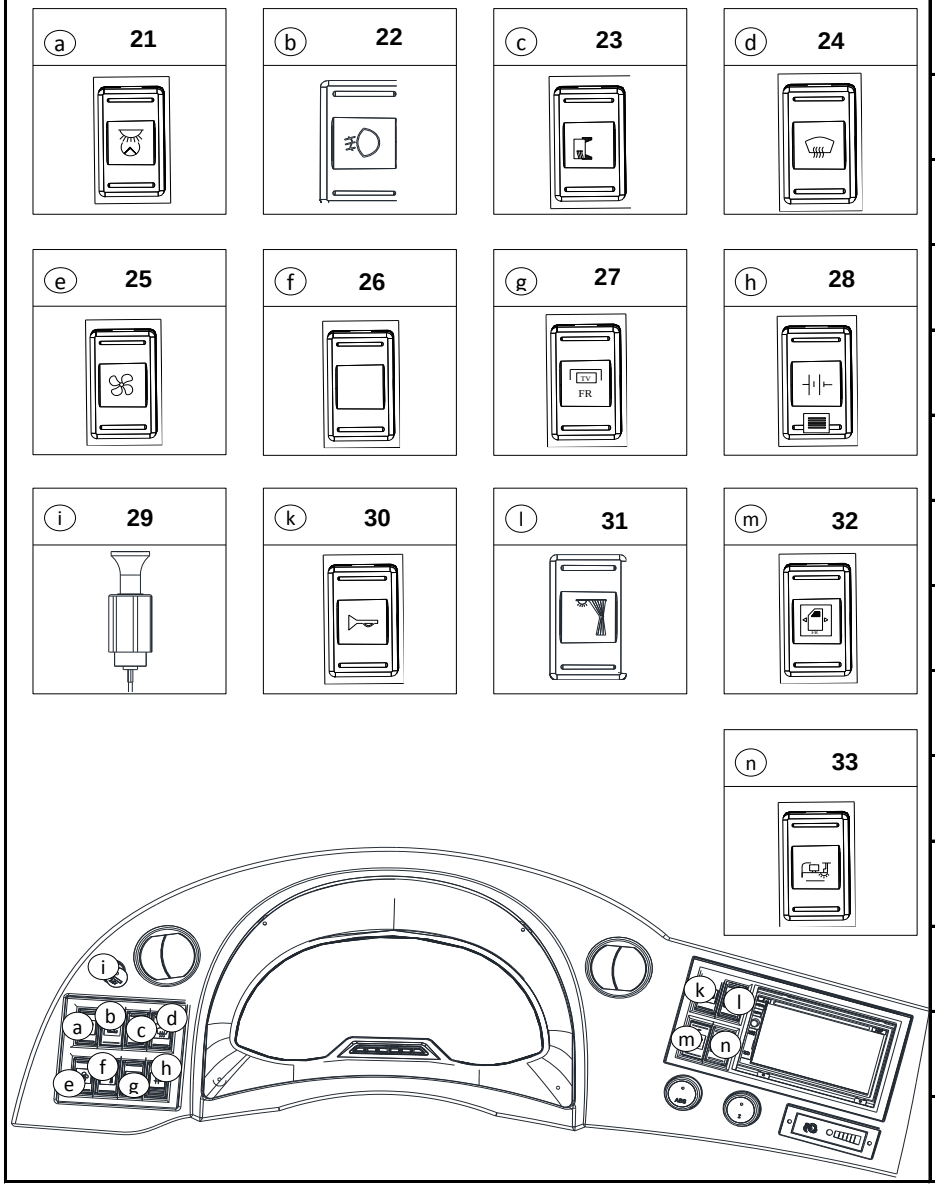

43	CỤM TÁP LÔ	STT	MÃ SỐ CHI TIẾT	SL	TÊN CHI TIẾT	GHI CHÚ	THÔNG TIN CHI TIẾT
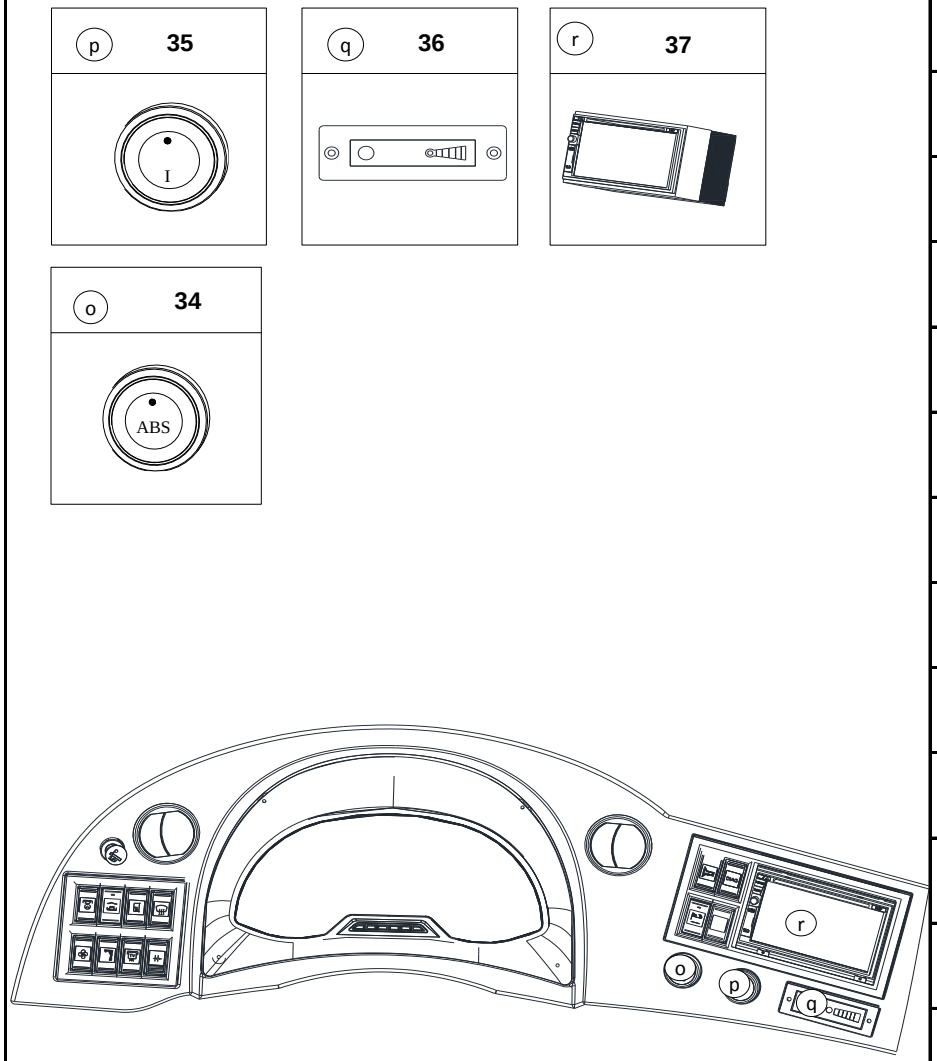		34	937278D000	1	CÔNG TẮC CHUẨN ĐOÁN ABS		
		35	937278D000	1	CÔNG TẮC THẮNG ĐIỆN TỪ		
		36		1	ĐÈN HIỂN THỊ MỨC ĐỘ THẮNG ĐIỆN TỪ		
		37	AMT000-DVD2DIN-030	1	ĐẦU 2 DIN		

43	CỤM TÁP LÔ

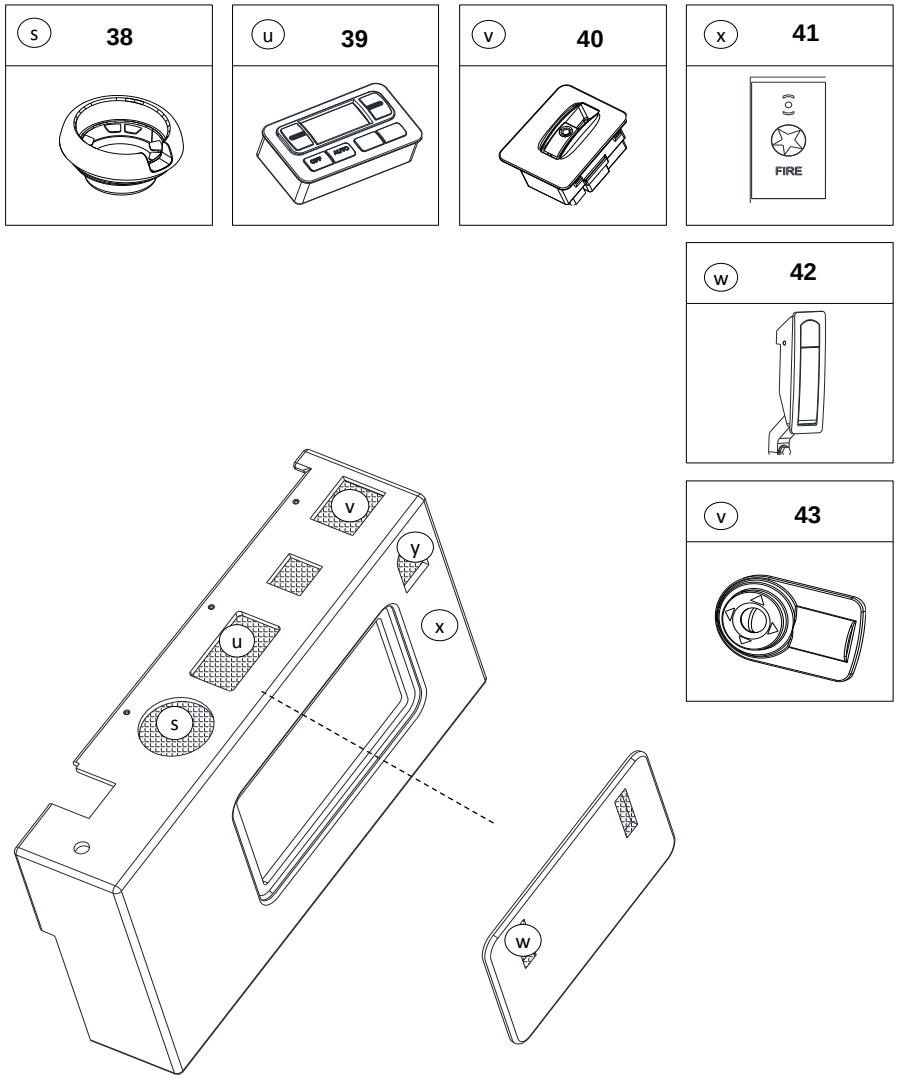

STT	MÃ SỐ CHI TIẾT	SL	TÊN CHI TIẾT	GHI CHÚ	THÔNG TIN CHI TIẾT
38	846858D000	1	ĐẾ GIỮ CỐC		
39	846708D4009Y	1	HỘP ĐIỀU KHIỂN ĐIỀU HÒA		
40	936918D000	1	CÔNG TẮC NÂNG HẠ KÍNH TÀI		
41		1	CÔNG TẮC CHỮA CHÁY KHẨN CẤP		
42	530230	1	KHÓA TÁP LÔ		
43	936008D000	1	CÔNG TẮC CHỈNH KÍNH CHIẾU HẬU		

43	CỤM TÁP LÔ

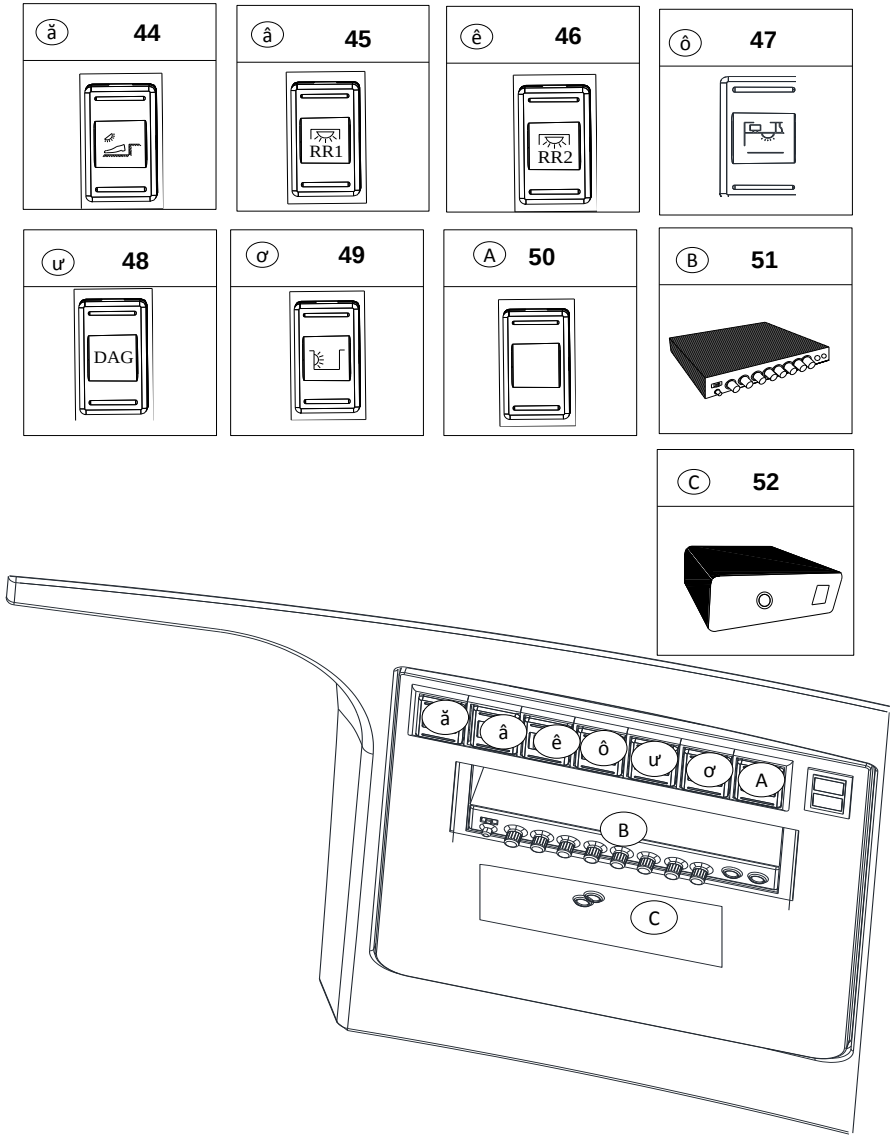

STT	MÃ SỐ CHI TIẾT	SL	TÊN CHI TIẾT	GHI CHÚ	THÔNG TIN CHI TIẾT
44	937908D001	1	CÔNG TẮC ĐÈN LỐI ĐI		
45	937148D100	1	CÔNG TẮC ĐÈN TRẦN 1		
46	937148D200	1	CÔNG TẮC ĐÈN TRẦN 2		
47		1	CÔNG TẮC ĐÈN KỆ HÀNH LÝ		
48	937538D000	1	CÔNG TẮC CHUẨN ĐOÁN LỖI ĐỘNG CƠ		
49	937488D000	1	CÔNG TẮC ĐÈN HẦM HÀNH LÝ		
50	937908D000	1	CÔNG TẮC GIẢ		
51	AMT000-MIXER00-014	1	MIXER		
52	AMT000-HDD0000-015	1	Ổ CỨNG HDD		

43	CỤM TÁP LÔ	STT	MÃ SỐ CHI TIẾT	SL	TÊN CHI TIẾT	GHI CHÚ	THÔNG TIN CHI TIẾT
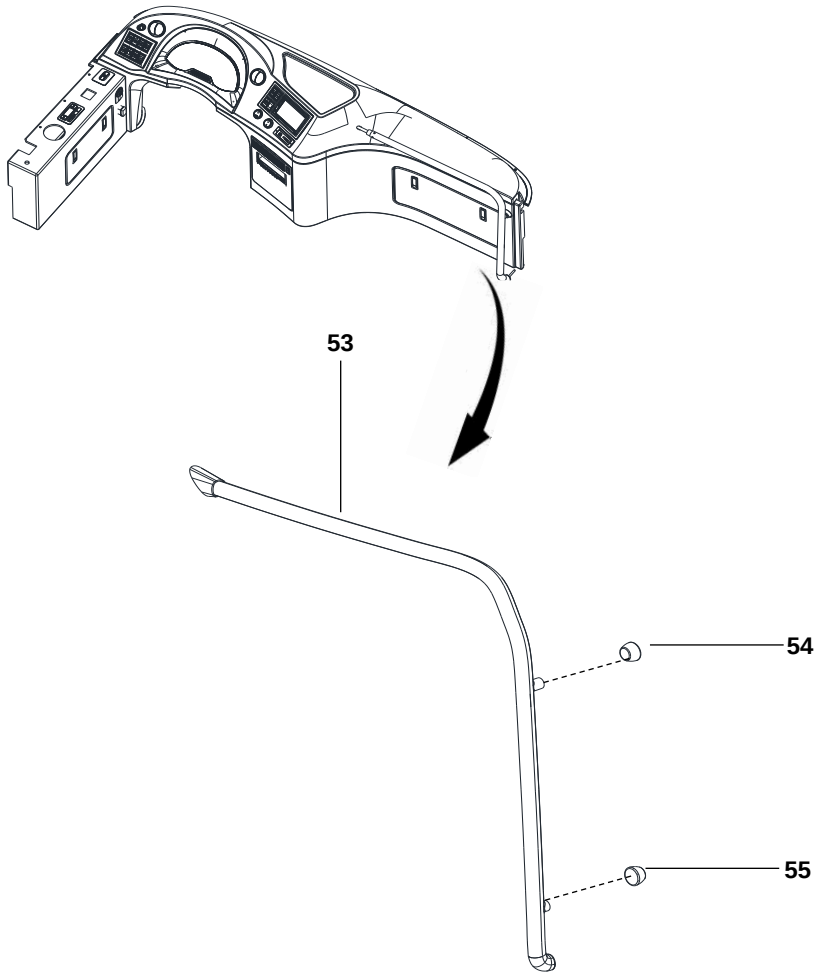		53	FSG-16110	1	THANH TAY VỊN TÁP LÔ CÓ LED		
		54	412303-08119NG	1	NẮP CHỤP TAY VỊN 1		
		55	412304-08119NG	1	NẮP CHỤP TAY VỊN 2		

44	RÈM	STT	MÃ SỐ CHI TIẾT	SL	TÊN CHI TIẾT	GHI CHÚ	THÔNG TIN CHI TIẾT
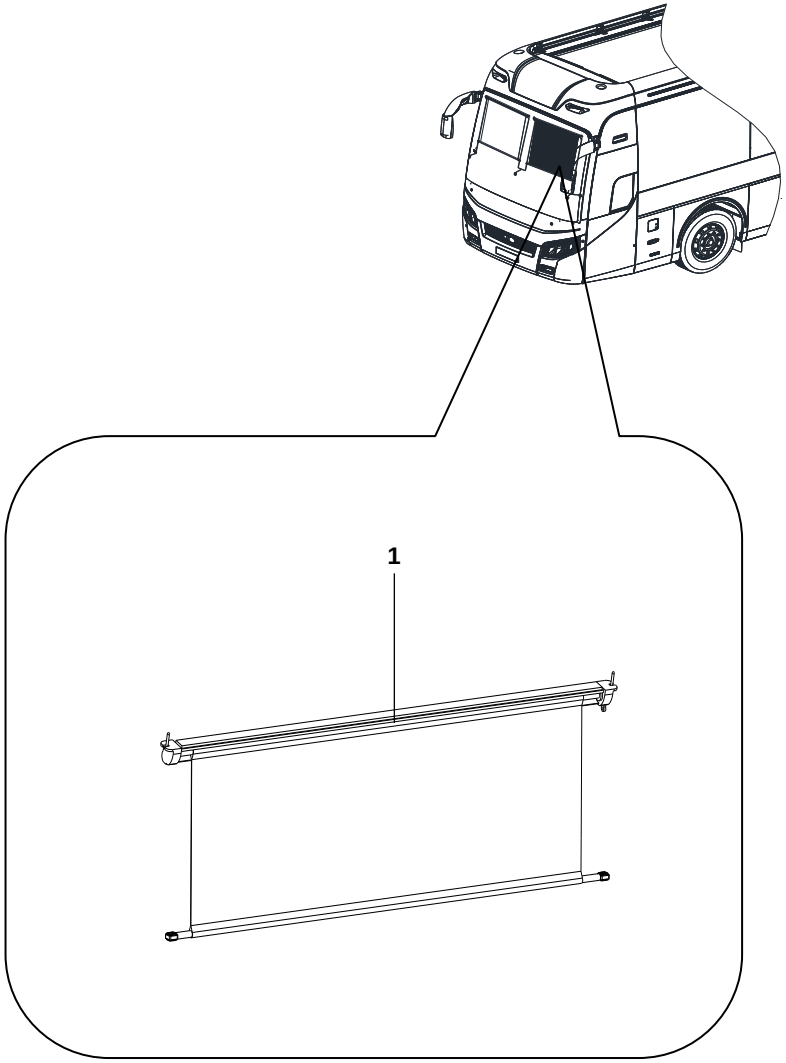		1	852108D100	1	CHE NẮNG BÊN TRÁI		

44	RÈM	STT	MÃ SỐ CHI TIẾT	SL	TÊN CHI TIẾT	GHI CHÚ	THÔNG TIN CHI TIẾT
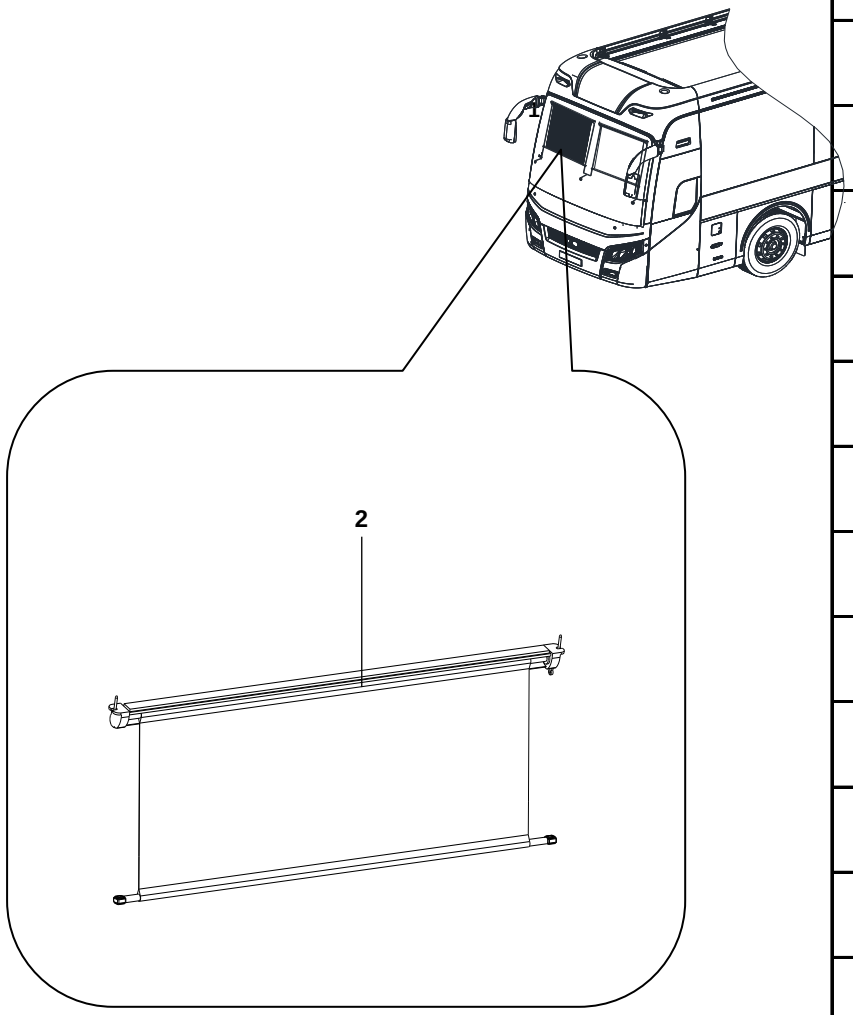		2	852208D100	1	CHE NẮNG BÊN PHẢI		

44	RÈM	STT	MÃ SỐ CHI TIẾT	SL	TÊN CHI TIẾT	GHI CHÚ	THÔNG TIN CHI TIẾT
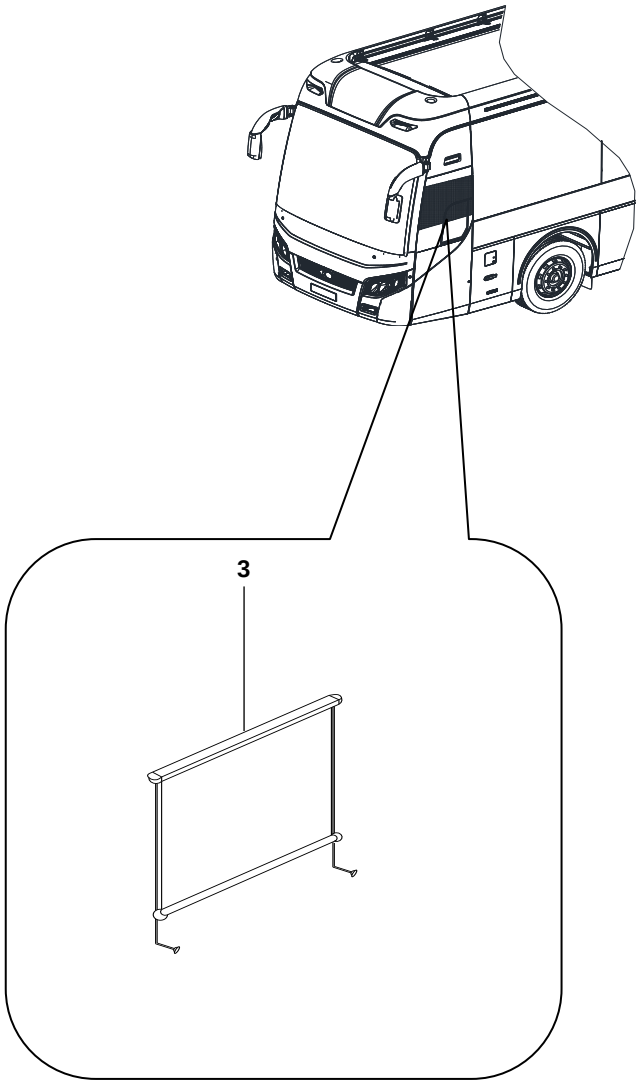		3	8542155006	1	CHE NẮNG TÀI XẾ		

44	RÈM	STT	MÃ SỐ CHI TIẾT	SL	TÊN CHI TIẾT	GHI CHÚ	THÔNG TIN CHI TIẾT
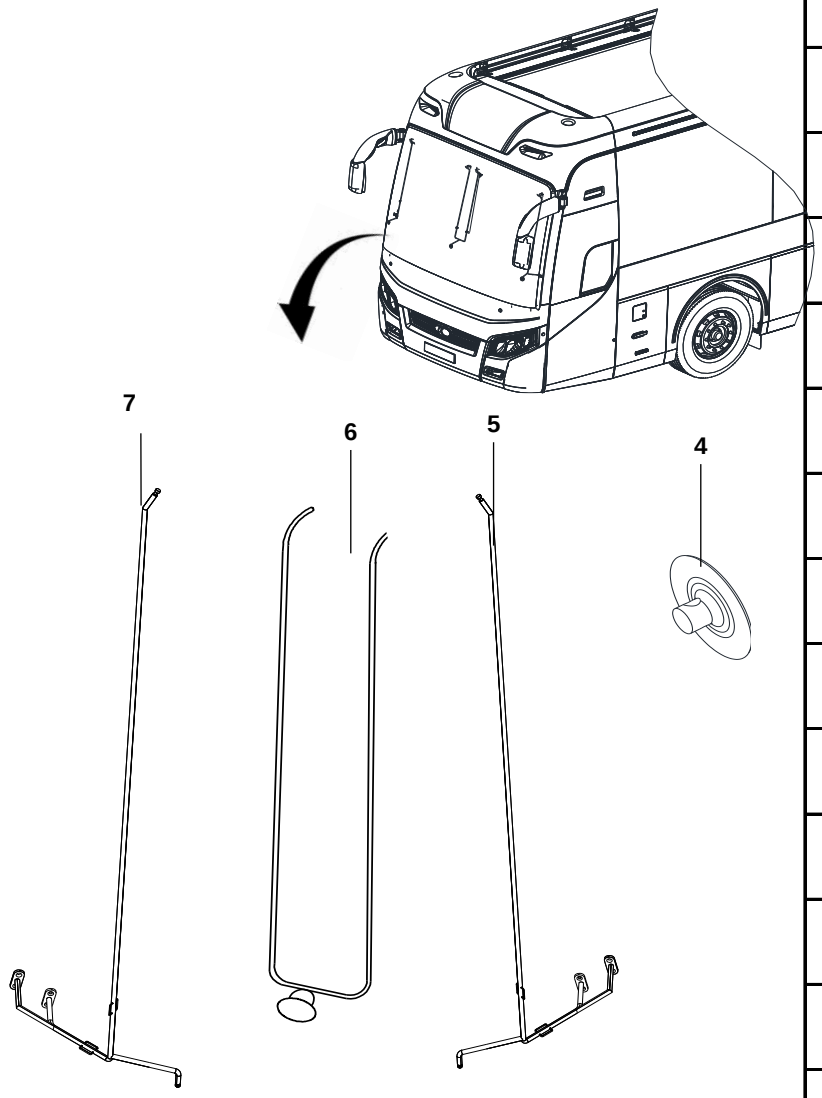		4	413202-05124EB	1	RAY RÈM MÀN BÊN TÀI		
		5	413201-05124EB	1	CÂY TÁP CHE NẮNG GIỮA		
		6	413202-05124EB	1	RAY RÈM MÀN BÊN LƠ		
		7	SU0000-HITKINH-001	4	NỤ HÍT KÍNH		

44	RÈM	STT	MÃ SỐ CHI TIẾT	SL	TÊN CHI TIẾT	GHI CHÚ	THÔNG TIN CHI TIẾT
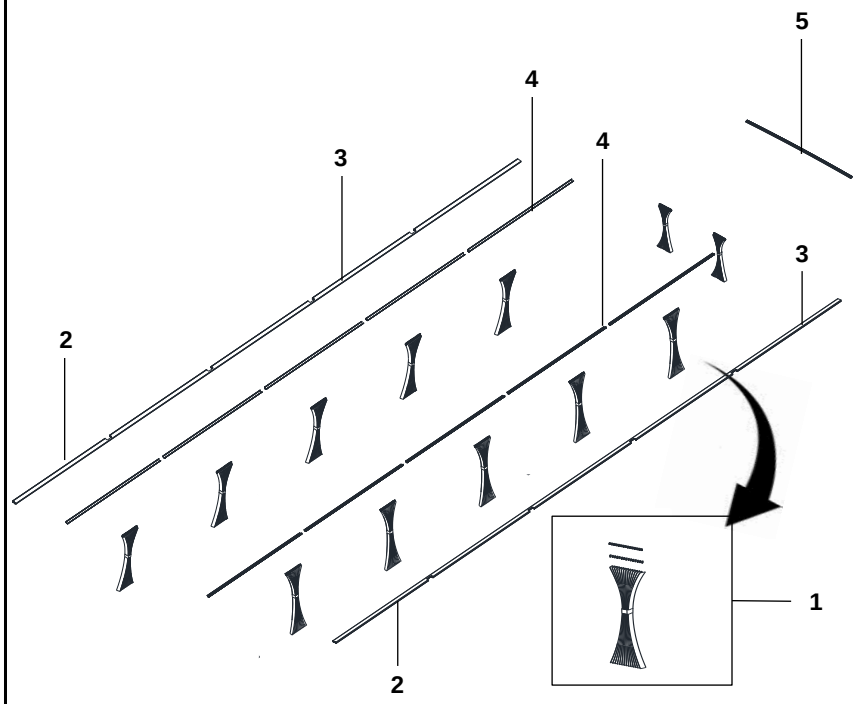		1	REM000-UNIVERS-002	1	RÈM MÀN	ĐƠN VỊ TÍNH: BỘ	
		2		1	RAY RÈM 1		
		3		1	RAY RÈM 2		
		4		1	ỐP ĐÈN RÈM		
		5		1	RAY RÈM SAU		

	451 GHẾ KHOANG LÁI		452 GHẾ KHOANG KHÁCH		

GHẾ - 45

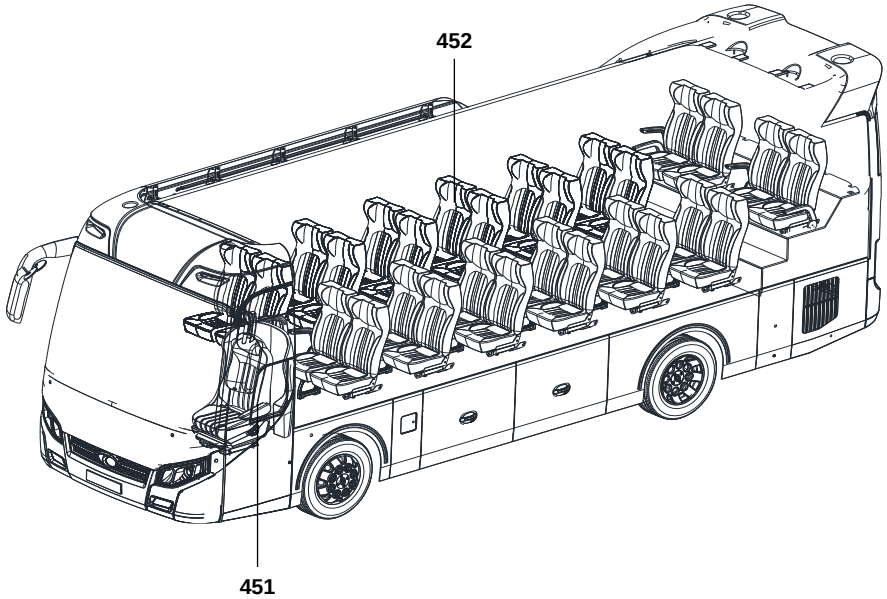

451	GHẾ KHOANG LÁI	STT	MÃ SỐ CHI TIẾT	SL	TÊN CHI TIẾT	GHI CHÚ	THÔNG TIN CHI TIẾT
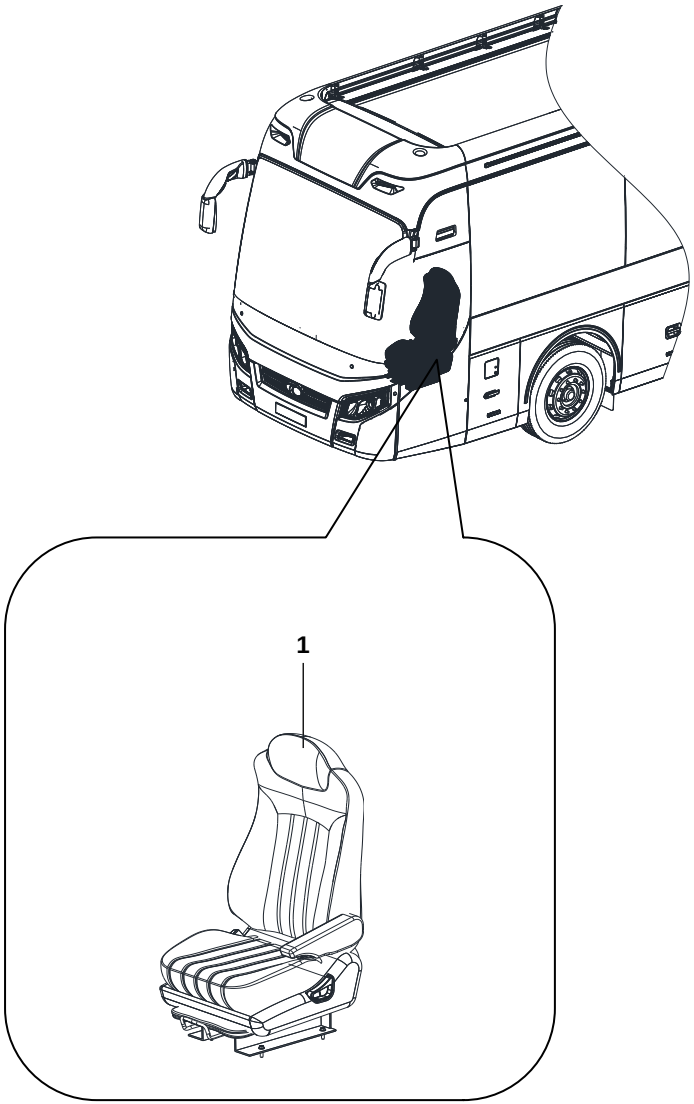		1	880048D203	1	GHẾ TÀI XẾ		

451	GHẾ KHOANG LÁI	STT	MÃ SỐ CHI TIẾT	SL	TÊN CHI TIẾT	GHI CHÚ	THÔNG TIN CHI TIẾT
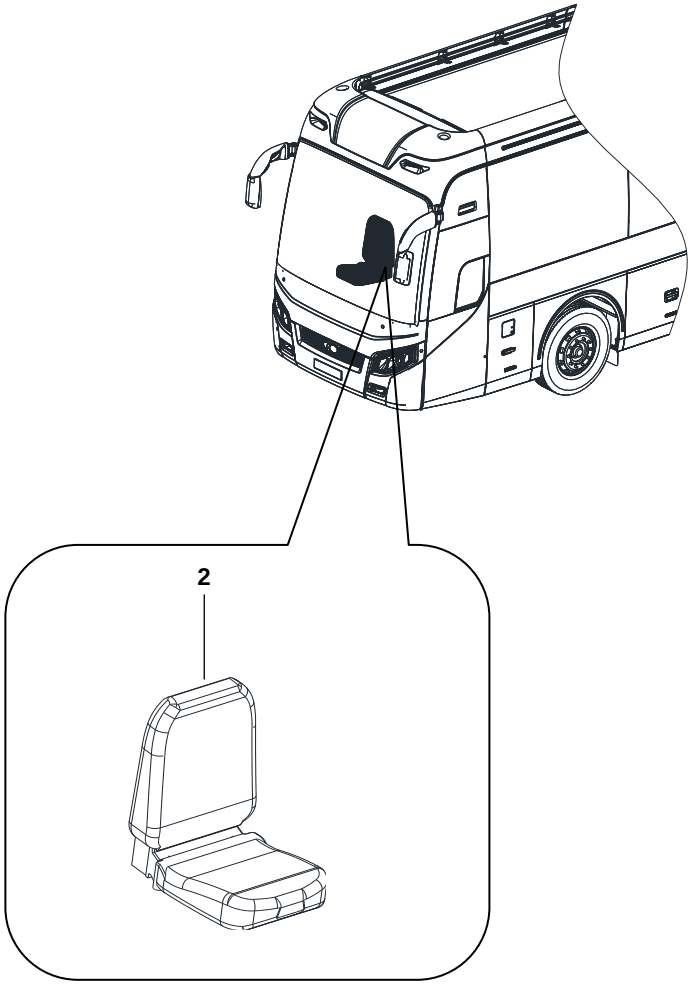		2	415210-06107NR	1	GHẾ SUB		

451	GHẾ KHOANG LÁI	STT	MÃ SỐ CHI TIẾT	SL	TÊN CHI TIẾT	GHI CHÚ	THÔNG TIN CHI TIẾT
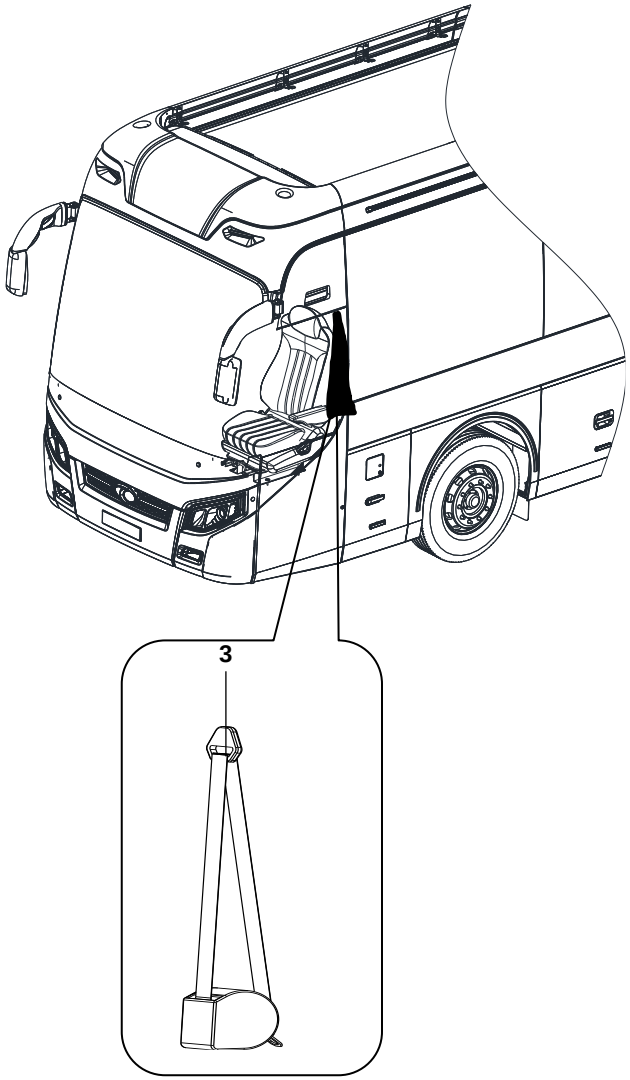		3	898888D000	1	DÂY ĐAI AN TOÀN		

451	GHẾ KHOANG LÁI	STT	MÃ SỐ CHI TIẾT	SL	TÊN CHI TIẾT	GHI CHÚ	THÔNG TIN CHI TIẾT
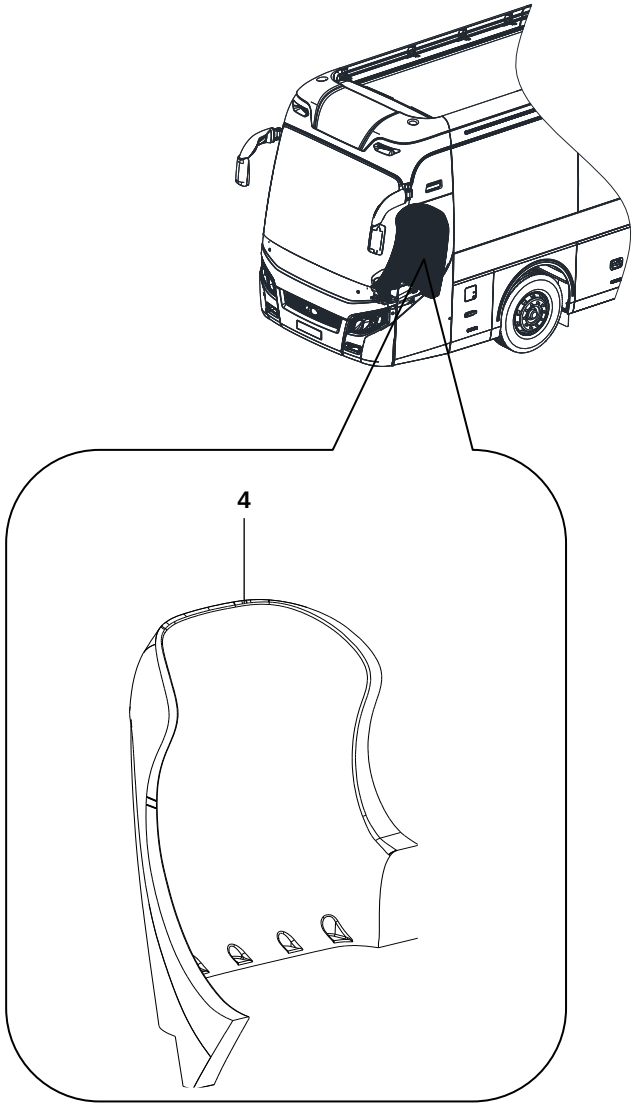		4	411025-08119NN	1	DỪNG TÀI XẾ		

452	GHẾ KHOANG KHÁCH	STT	MÃ SỐ CHI TIẾT	SL	TÊN CHI TIẾT	GHI CHÚ	THÔNG TIN CHI TIẾT
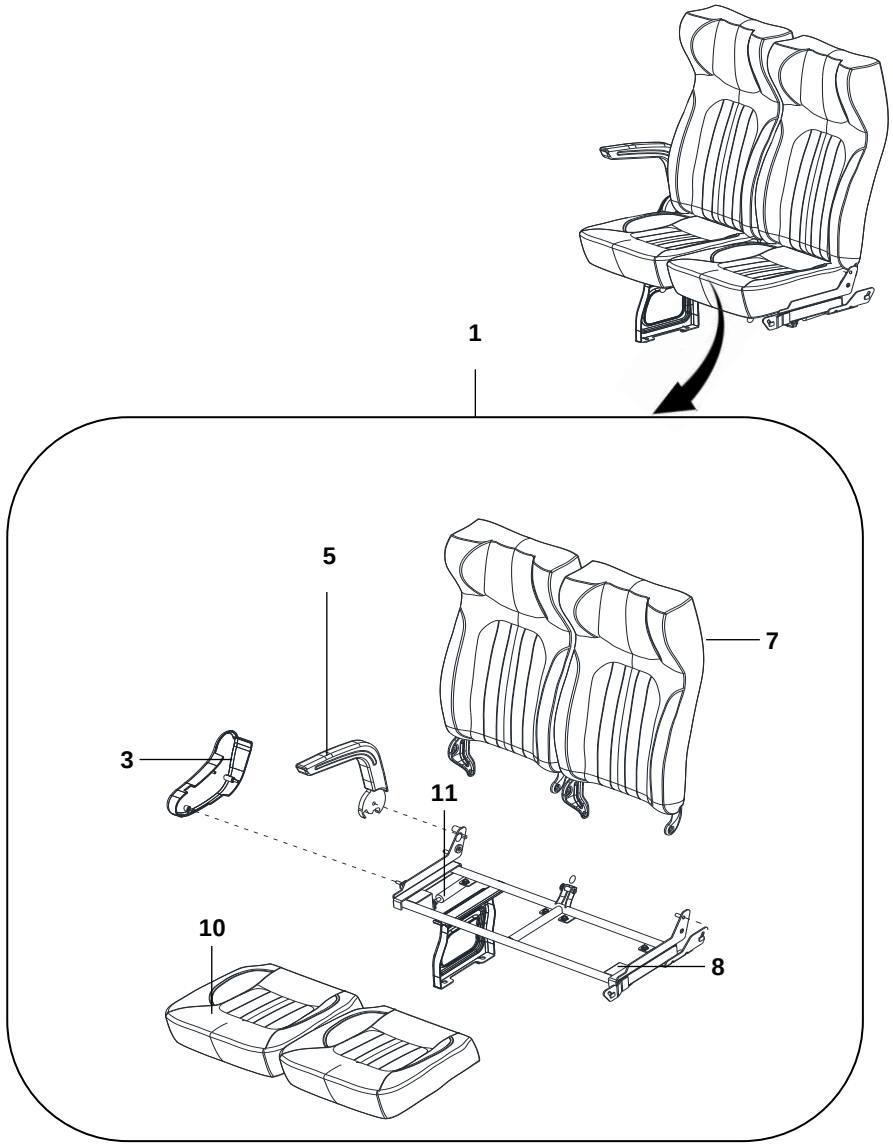		1	425101-06119NG	1	GHẾ ĐÔI TRÁI		
		2	425102-06119NG	1	GHẾ ĐÔI PHẢI		
		3		1	ỐP TAY VỊN TRÁI		
		4		1	ỐP TAY VỊN PHẢI		
		5		1	TAY VỊN TRÁI		
		6		1	TAY VỊN PHẢI		
		7		2	TỰA LƯNG GHẾ		
		8		1	XƯƠNG GHẾ TRÁI		
		9		1	XƯƠNG GHẾ PHẢI		
		10		2	ĐỆM NGỒI		
		11		1	TY HƠI		

452	GHẾ KHOANG KHÁCH	STT	MÃ SỐ CHI TIẾT	SL	TÊN CHI TIẾT	GHI CHÚ	THÔNG TIN CHI TIẾT
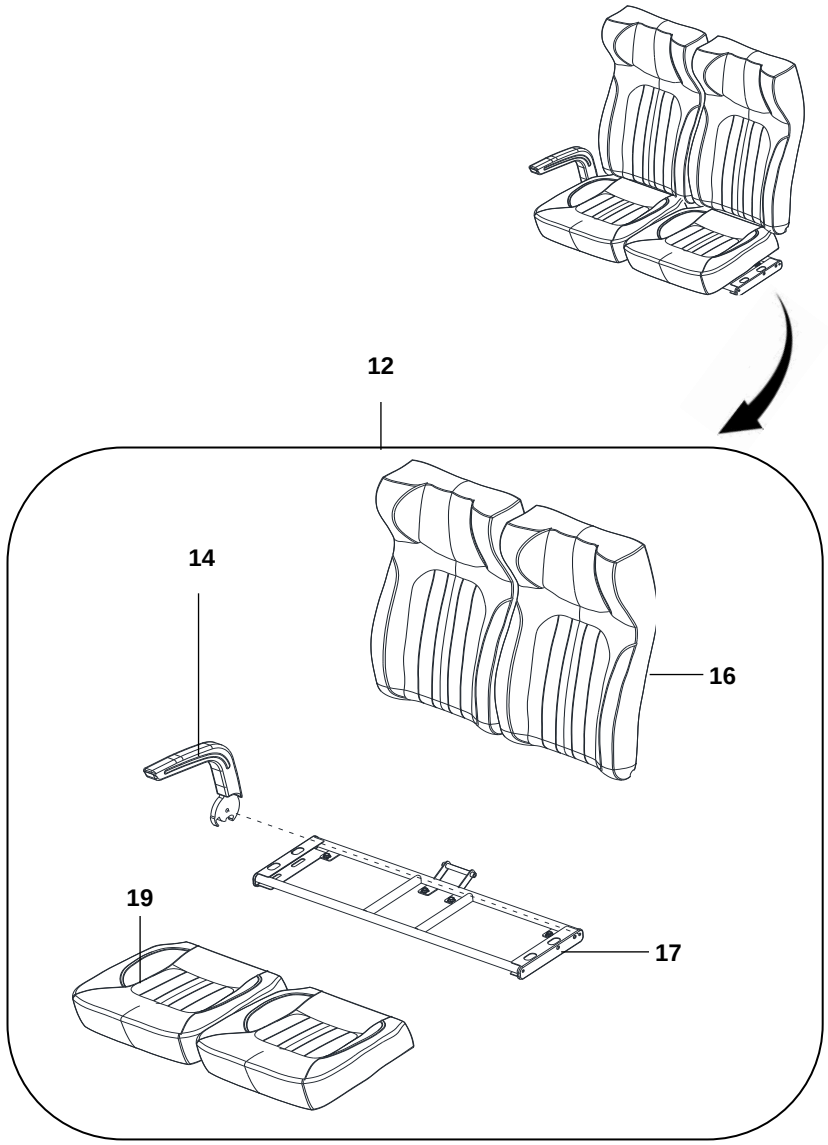		12	425103-06119NG	1	GHẾ ĐÔI SAU TRÁI		
		13		1	GHẾ ĐÔI SAU PHẢI		
		14		1	TAY VỊN GHẾ CUỐI BÊN TRÁI		
		15		1	TAY VỊN GHẾ CUỐI BÊN PHẢI		
		16		2	TỰA LƯNG		
		17		1	XƯƠNG GHẾ CUỐI BÊN PHẢI		
		18		1	XƯƠNG GHẾ CUỐI BÊN TRÁI		
		19		2	ĐỆM NGỒI		

47	MÁNG GIÓ	STT	MÃ SỐ CHI TIẾT	SL	TÊN CHI TIẾT	GHI CHÚ	THÔNG TIN CHI TIẾT
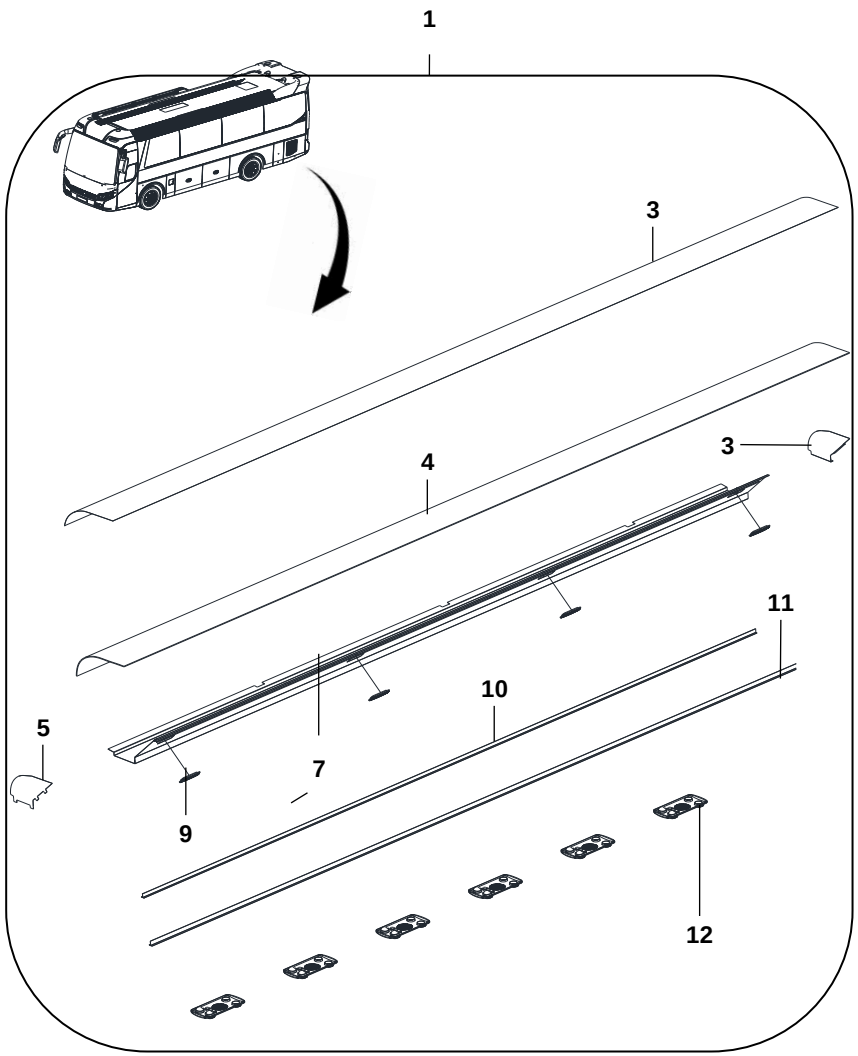		1		1	BỘ MÁNG GIÓ TRÁI		
		2		1	BỘ MÁNG GIÓ PHẢI		
		3		1	NHÔM CÁCH NHIỆT TRÁI		
		4	421106-02124NN	1	MOSS CÁCH NHIỆT		
		5		1	TẤM BỊT MÁNG GIÓ 1		
		6		1	TẤM BỊT MÁNG GIÓ 2		
		7	NDH85S-MANGGIO-004	1	MÁNG GIÓ TRÁI		
		8		1	MÁNG GIÓ PHẢI		
		9	794998C100	4	CỬA GIÓ LẠNH		
		10		1	NẸP MÁNG GIÓ		
		11	NEP000-CHUTKHL-021	1	NẸP NHÔM CHỮ T		
		12	AXY71301W	6	ĐÈN ĐỌC SÁCH CÓ LOA		

48	KỆ HÀNH LÝ	STT	MÃ SỐ CHI TIẾT	SL	TÊN CHI TIẾT	GHI CHÚ	THÔNG TIN CHI TIẾT
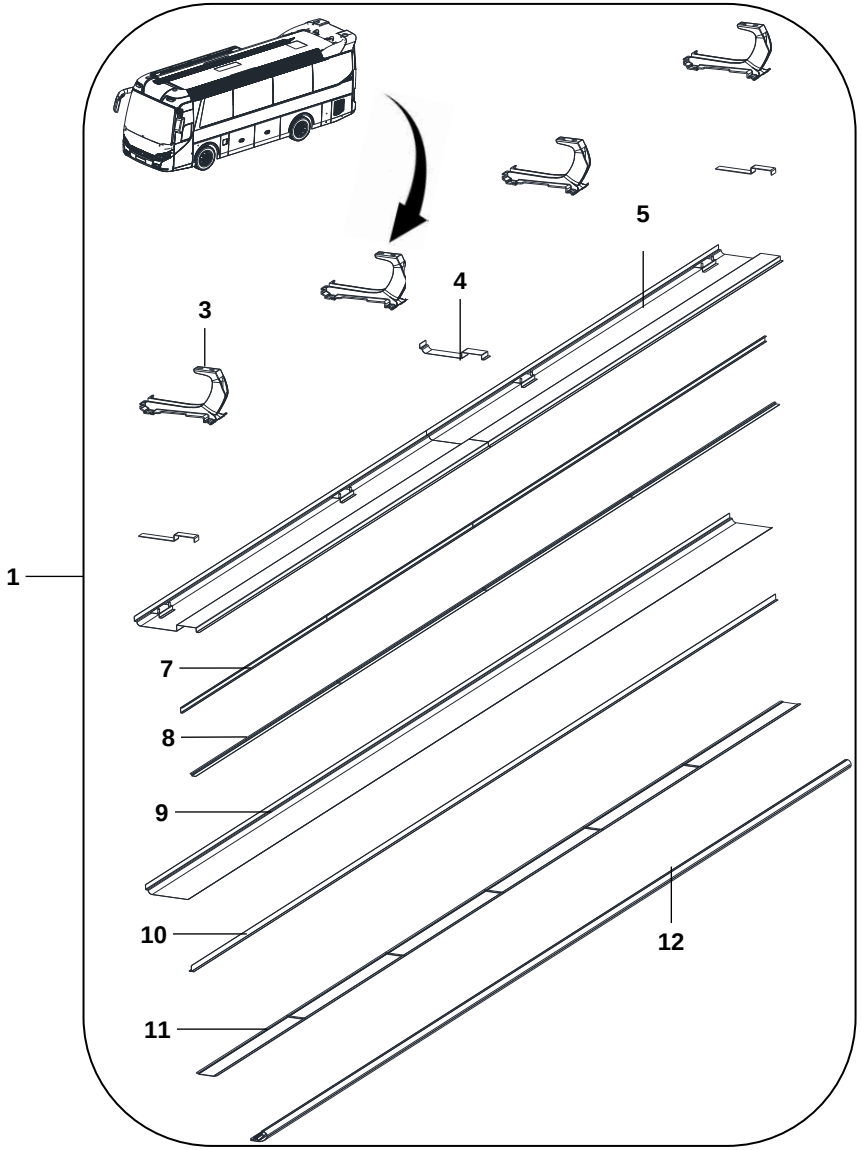		1	NDH85S-KEHANHL-005	1	KỆ HÀNH LÝ TRÁI		
		2		1	KỆ HÀNH LÝ PHẢI		
		3	841718DBA0	4	CHÂN KỆ HÀNH LÝ CÓ LED		
		4		3	TẤM NỐI KỆ HÀNH LÝ		
		5	422001-05508NN	1	MÁNG KỆ HÀNH LÝ TRÁI		
		6		1	MÁNG KỆ HÀNH LÝ PHẢI		
		7	422005-05407NN	1	U ĐỠ MI CA		
		8		1	PAT Z BẮT LED		
		9			TẤM BỌC KỆ HÀNH LÝ		
		10	NEP000-CHUTKHL-021	1	NẸP NHÔM CHỮ T		
		11		1	MICA KỆ HÀNH LÝ		
		12		1	RAY NHÔM KỆ HÀNH LÝ		

491

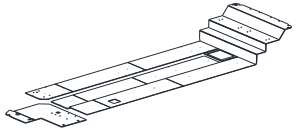

VÁN SÀN

492

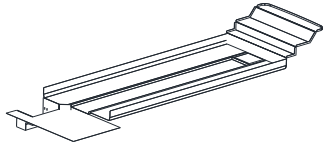

SIMILI SÀN

SÀN XE - 49

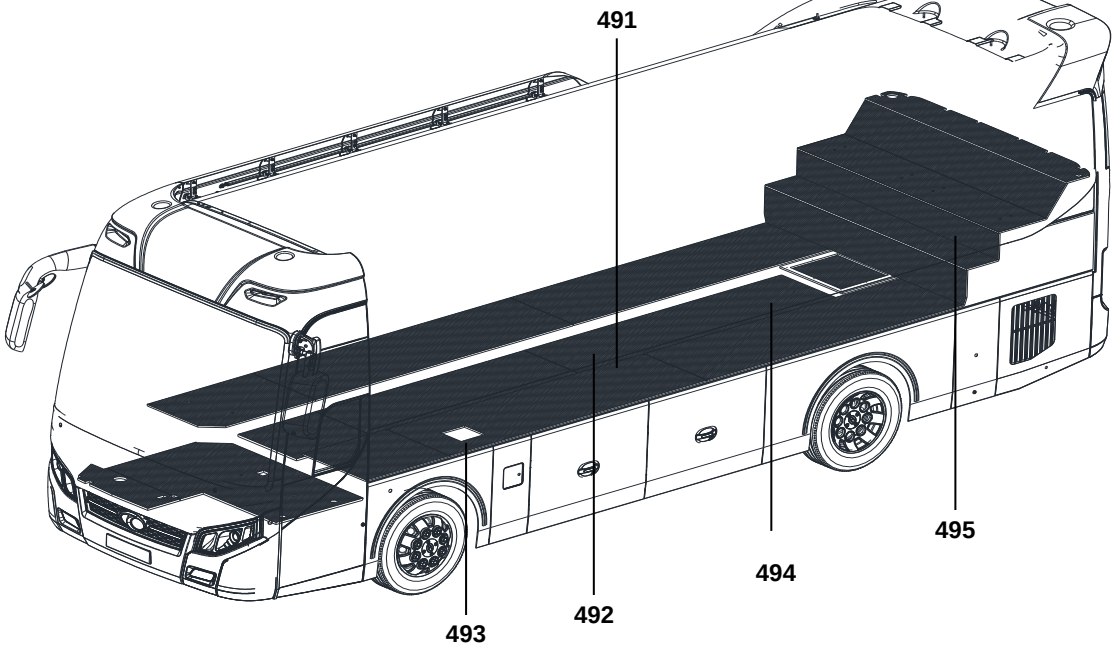

493

NẮP THẢM

494

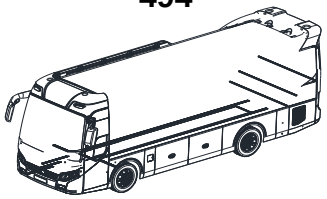

NẸP

495

RAY GHẾ

491	VÁN SÀN	STT	MÃ SỐ CHI TIẾT	SL	TÊN CHI TIẾT	GHI CHÚ	THÔNG TIN CHI TIẾT
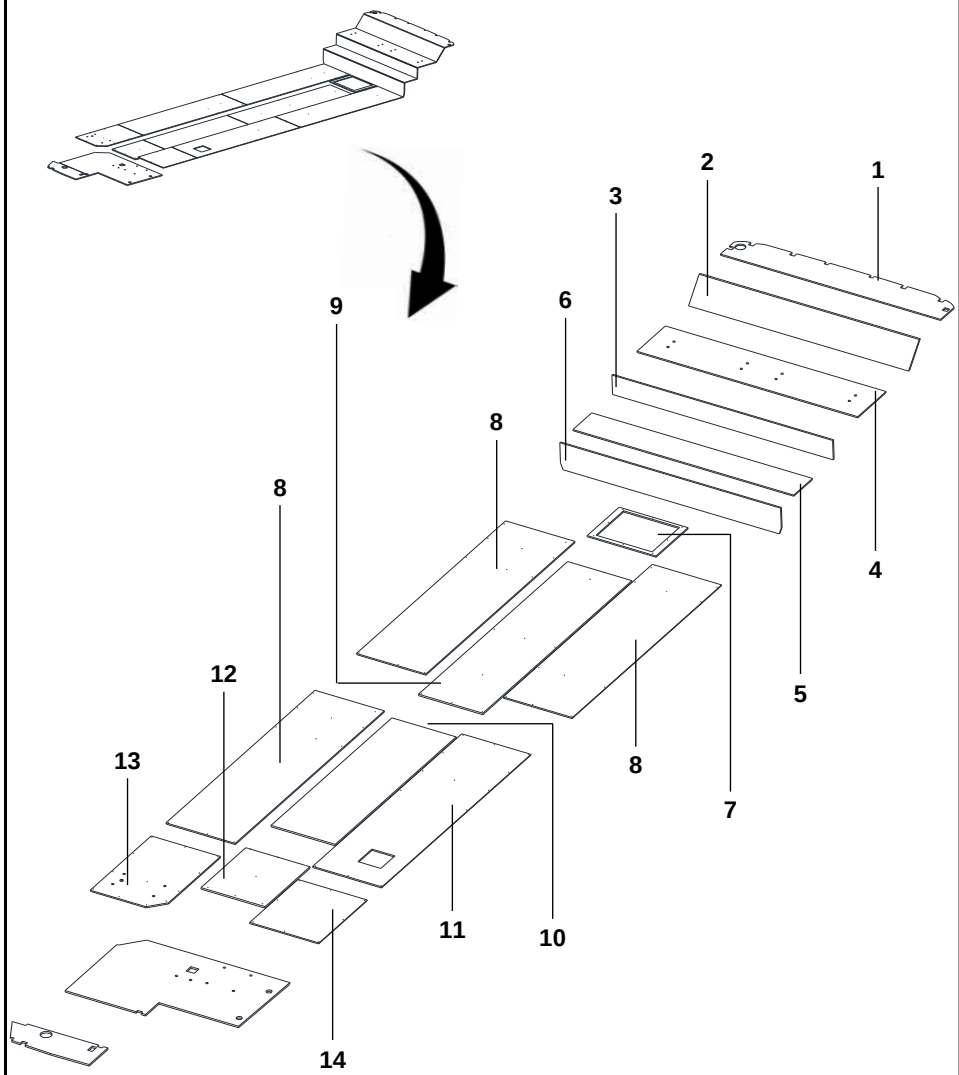		1	427411-02135NN	1	VÁN SÀN 1		
		2	427410-02135NN	2	VÁN SÀN 2		
		3	427408-02119NN	1	VÁN SÀN 3		
		4	427409-02119NN	7	VÁN SÀN 4		
		5	427407-02119NN	2	VÁN SÀN 5		
		6	427406-02119NN	1	VÁN SÀN 6		
		7	427405-02119NN	1	VÁN SÀN 7		
		8	427402-02119NN	3	VÁN SÀN 8		
		9	427412-02119NN	1	VÁN SÀN 9		
		10	427416-02119NN	3	VÁN SÀN 10		
		11	427403-02119NN	1	VÁN SÀN 11		
		12	427413-02119NN	1	VÁN SÀN 12		
		13	427401-02119NN	1	VÁN SÀN 13		
		14	427404-02119NN	1	VÁN SÀN 14		

491	RAY GHẾ	STT	MÃ SỐ CHI TIẾT	SL	TÊN CHI TIẾT	GHI CHÚ	THÔNG TIN CHI TIẾT
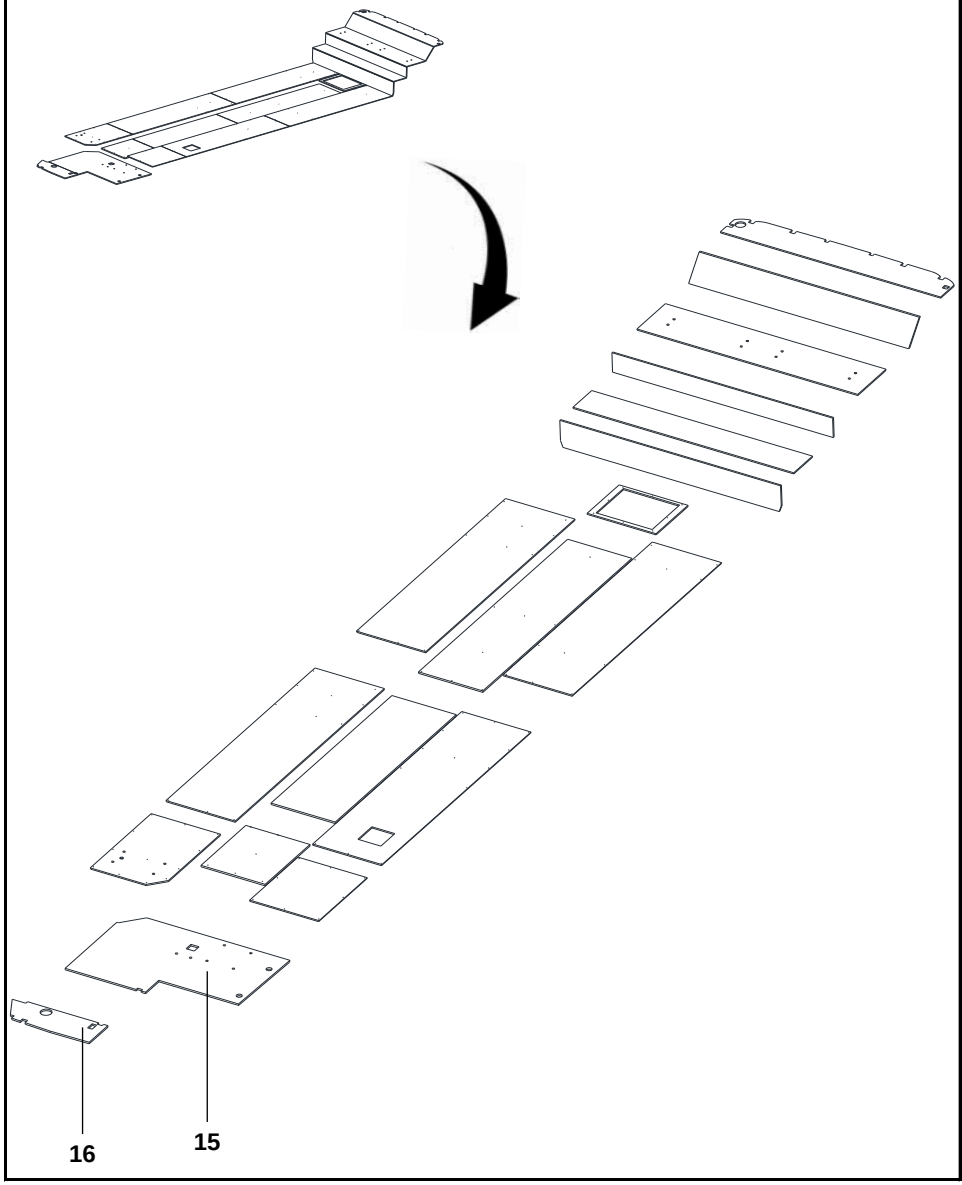		15	427414-02135NN	1	VÁN SÀN 15		
		16	427415-02135NN	1	VÁN SÀN 16		

492	SIMILI SÀN	STT	MÃ SỐ CHI TIẾT	SL	TÊN CHI TIẾT	GHI CHÚ	THÔNG TIN CHI TIẾT
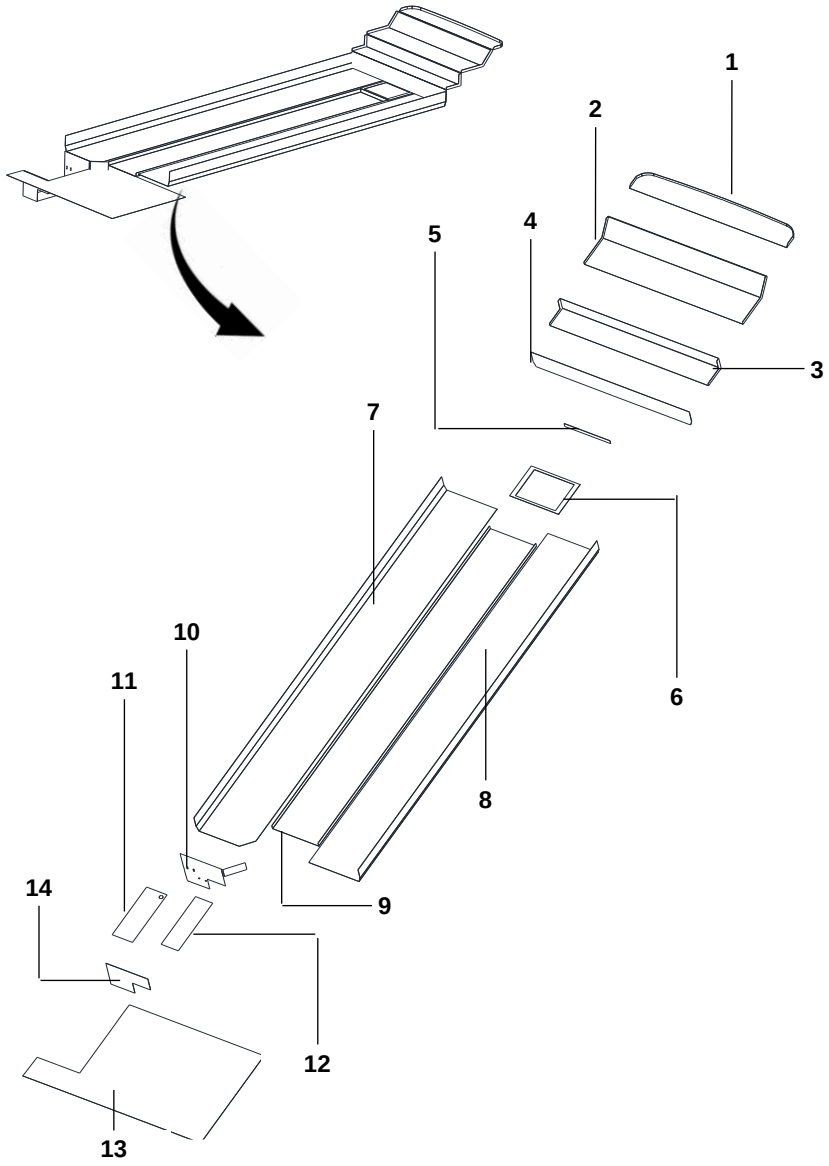		1		1	SIMILI SÀN 1	ĐƠN VỊ TÍNH: MÉT	
		2		1	SIMILI SÀN 2		
		3		1	SIMILI SÀN 3		
		4		1	SIMILI SÀN 4		
		5		2	SIMILI SÀN 5		
		6		1	SIMILI SÀN 6		
		7		1	SIMILI SÀN 7		
		8		1	SIMILI SÀN 8		
		9		1	SIMILI SÀN 9		
		10		1	SIMILI SÀN 10		
		11		1	SIMILI SÀN 11		
		12		1	SIMILI SÀN 12		
		13		1	SIMILI SÀN 13		
		14		1	SIMILI SÀN 14		

493	NẮP THĂM	STT	MÃ SỐ CHI TIẾT	SL	TÊN CHI TIẾT	GHI CHÚ	THÔNG TIN CHI TIẾT
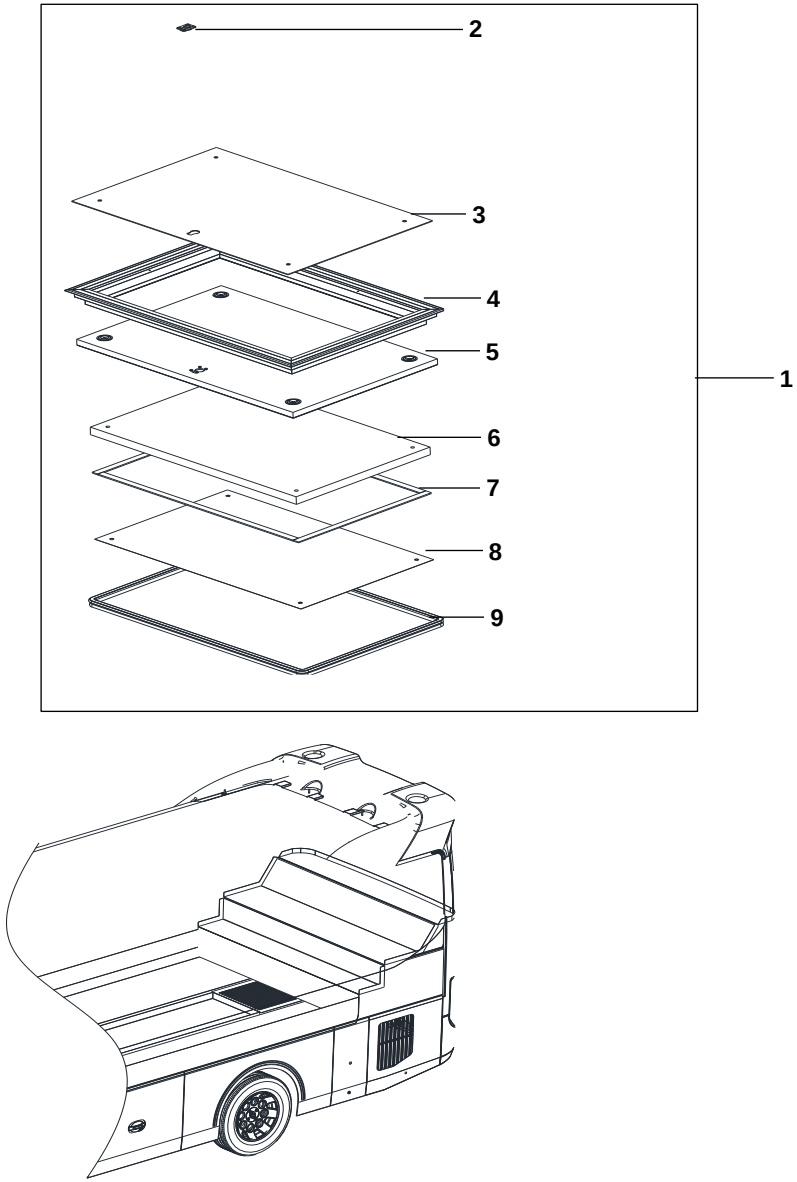		1		1	NẮP THĂM ĐỘNG CƠ		
		2		1	KHÓA NẮP THĂM		
		3		1	SIMILY		
		4		1	NẸP NHÔM NẮP THĂM		
		5		1	VÁN		
		6		1	MOSS CÁCH ÂM		
		7		1	ROAN DẸT		
		8		1	MOSS CÁCH NHIỆT		
		9		1	ROAN ỐNG		

493	NẮP THĂM	STT	MÃ SỐ CHI TIẾT	SL	TÊN CHI TIẾT	GHI CHÚ	THÔNG TIN CHI TIẾT
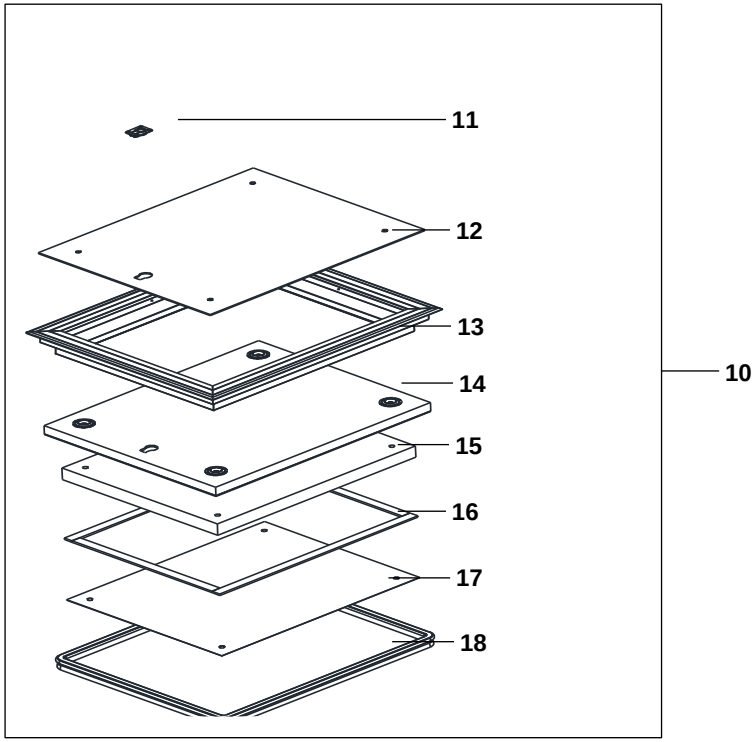		10		1	NẮP THĂM THÙNG DẦU		
		11		1	KHÓA NẮP THĂM		
		12		1	SIMILY		
		13		1	NẸP NHÔM NẮP THĂM		
		14	427417-02119NN	1	VÁN NẮP THĂM THÙNG DẦU		
		15		1	MOSS CÁCH ÂM		
		16		1	ROAN DẸT		
		17		1	MOSS CÁCH NHIỆT		
		18		1	ROAN ỐNG		
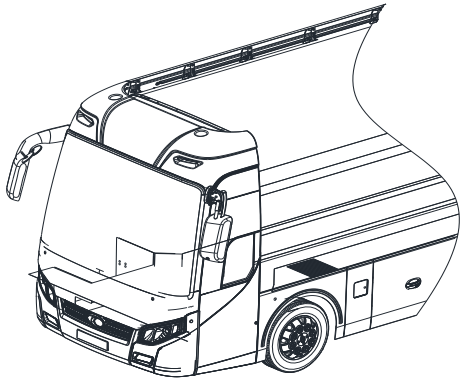							

494	NẸP	STT	MÃ SỐ CHI TIẾT	SL	TÊN CHI TIẾT	GHI CHÚ	THÔNG TIN CHI TIẾT
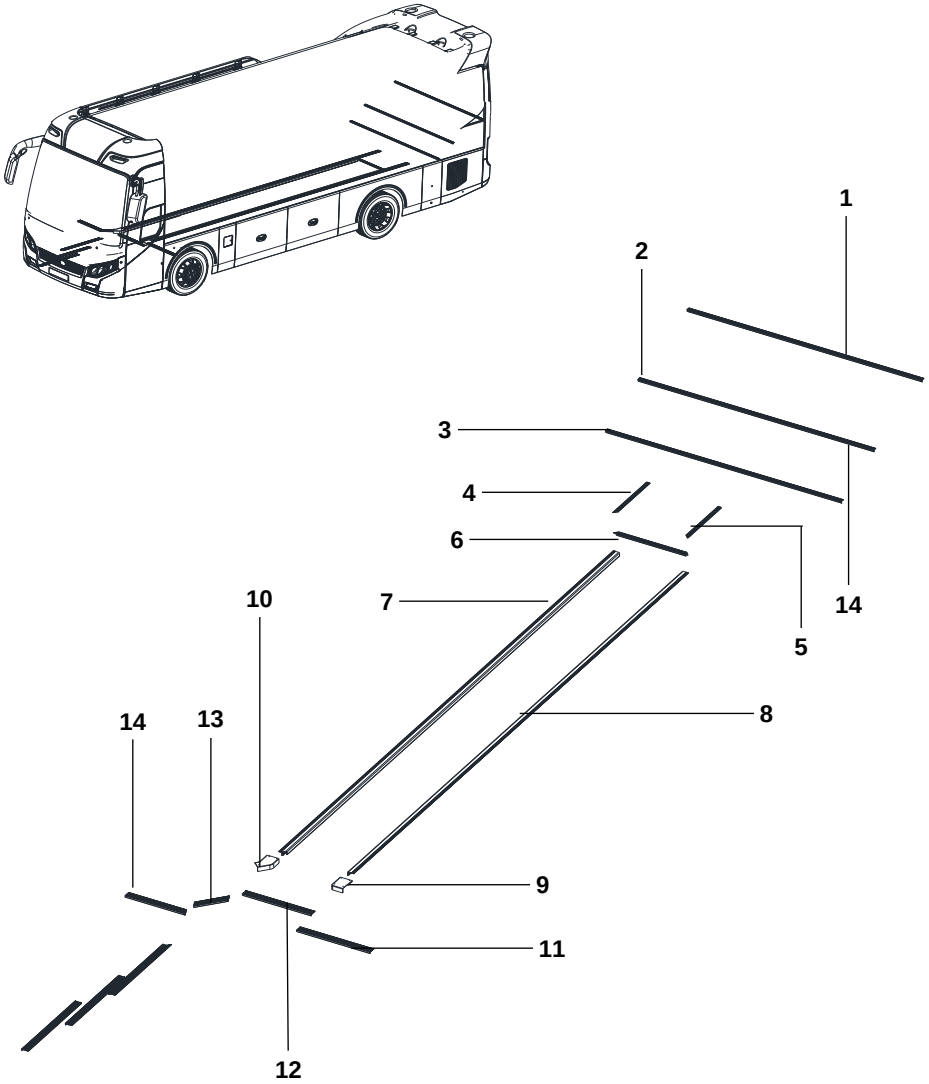		1		1	NẸP NHÔM BĂNG GHẾ SAU 1		
		2		1	NẸP NHÔM BĂNG GHẾ SAU 2		
		3		1	NẸP NHÔM BĂNG GHẾ SAU 3		
		4		1	NẸP CỐP NẮP THĂM 1		
		5		1	NẸP CỐP NẮP THĂM 2		
		6		1	NẸP CỐP NẮP THĂM 3		
		7		1	NẸP ĐÈN LED SÀN 1		
		8		1	NẸP ĐÈN LED SÀN 2		
		9		1	ỐP ĐẦU NẸP LỐI ĐI 1		
		10		1	ỐP ĐẦU NẸP LỐI ĐI 2		
		11		1	NẸP TAM CẤP 1		
		12		1	NẸP TAM CẤP 2		
		13		1	NẸP TAM CẤP 3		
		14		1	NẸP TAM CẤP 4		

494	NẸP	STT	MÃ SỐ CHI TIẾT	SL	TÊN CHI TIẾT	GHI CHÚ	THÔNG TIN CHI TIẾT
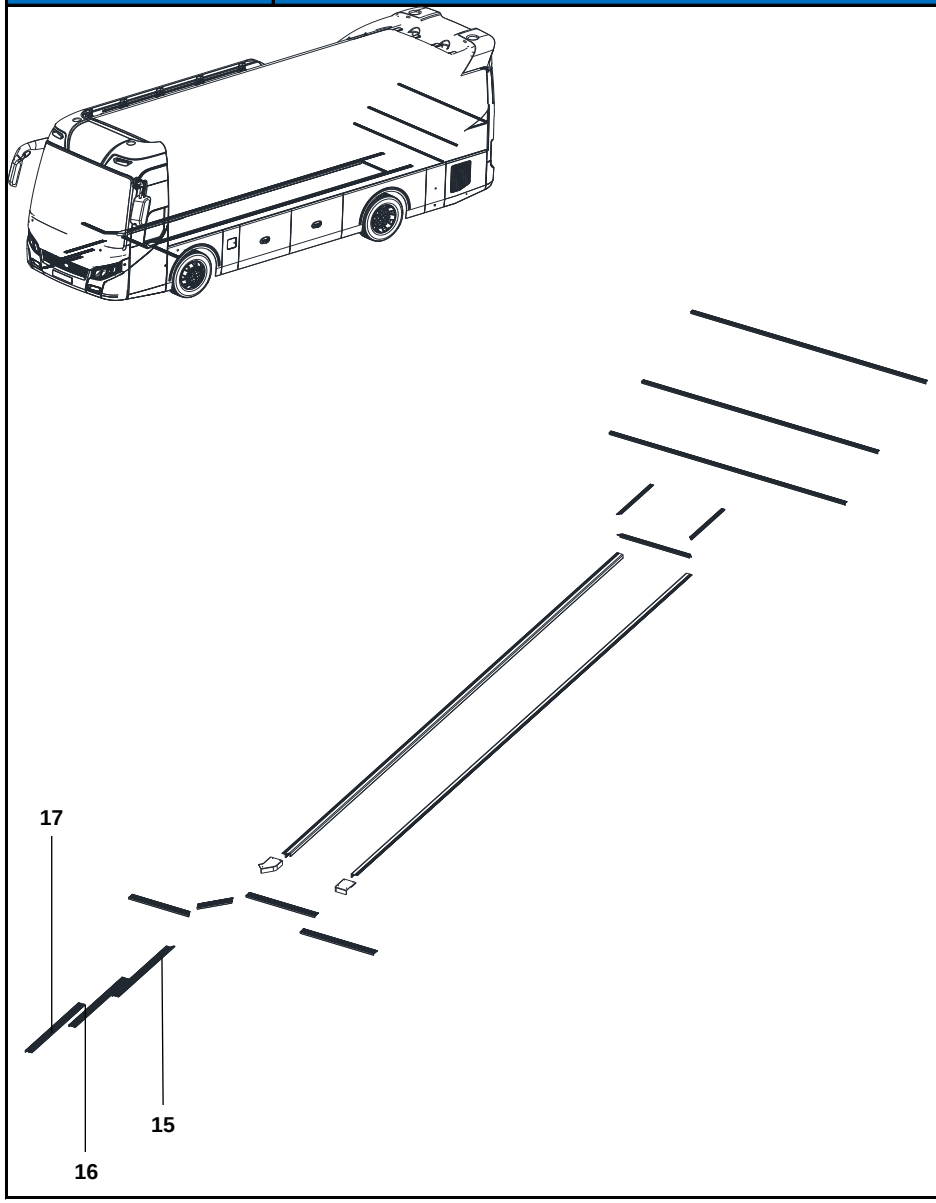		15		1	NẸP LED TAM CẤP 1		
		16		1	NẸP LED TAM CẤP 2		
		17		1	NẸP TAM CẤP 5		

495	RAY GHẾ	STT	MÃ SỐ CHI TIẾT	SL	TÊN CHI TIẾT	GHI CHÚ	THÔNG TIN CHI TIẾT
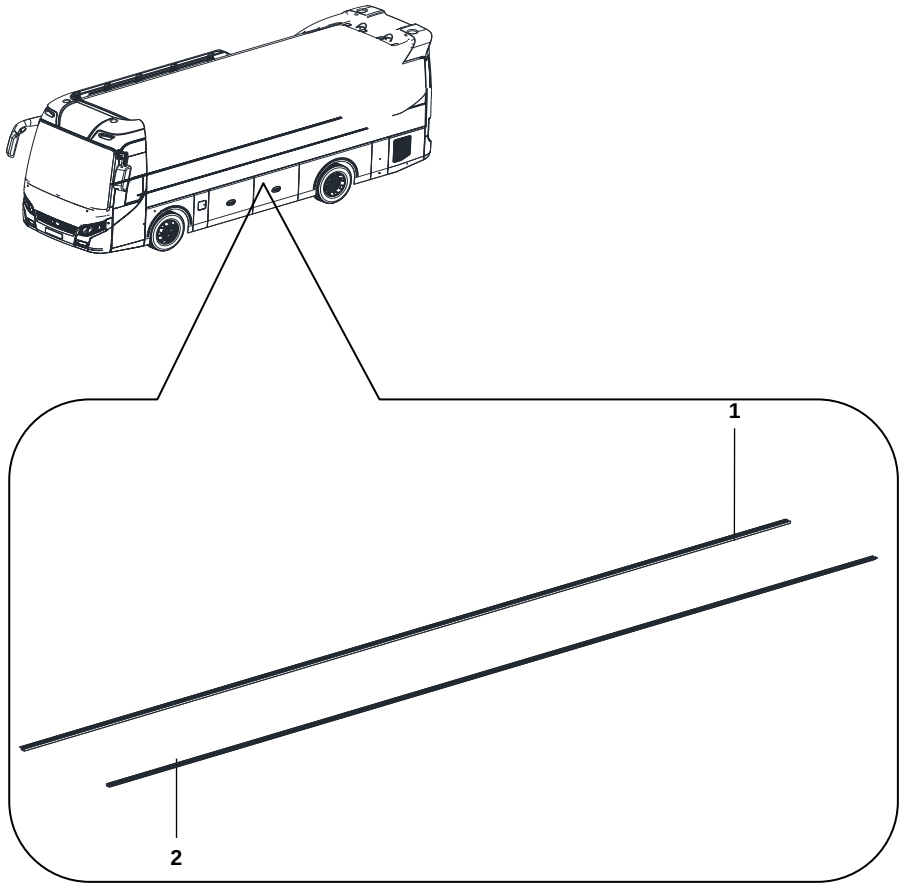		1		1	RAY GHẾ 1		
		2		1	RAY GHẾ 2		

4A	HỆ THỐNG AN TOÀN	STT	MÃ SỐ CHI TIẾT	SL	TÊN CHI TIẾT	GHI CHÚ	THÔNG TIN CHI TIẾT
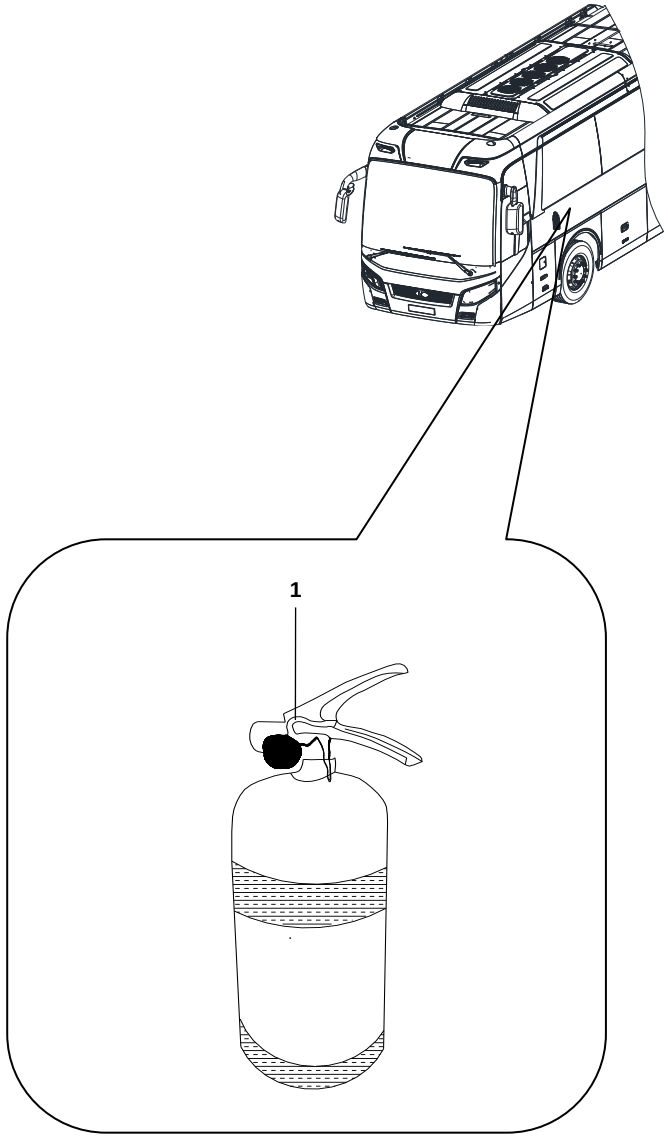		1	DIEN00-PCCC2KG-003	1	BÌNH CỨU HỎA		

4B	TIỆN NGHI	STT	MÃ SỐ CHI TIẾT	SL	TÊN CHI TIẾT	GHI CHÚ	THÔNG TIN CHI TIẾT
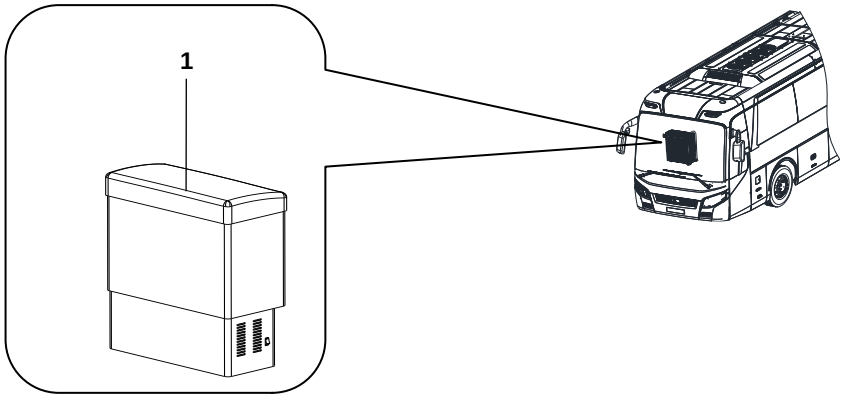		1	989108D100	1	TỦ LẠNH		
		2		1	KHUNG BẢO VỆ TỦ LẠNH		
		3	XK32-008	2	ĐẾ BẮT CÂY CHỐNG PHI 32MM		
		4	XK32-001	3	CHẠC NỐI CHỮ A PHI 32MM		
		5	427102-05207NN	1	THANH INOX 1		
		6	427101-05207NN	1	THANH INOX 2		
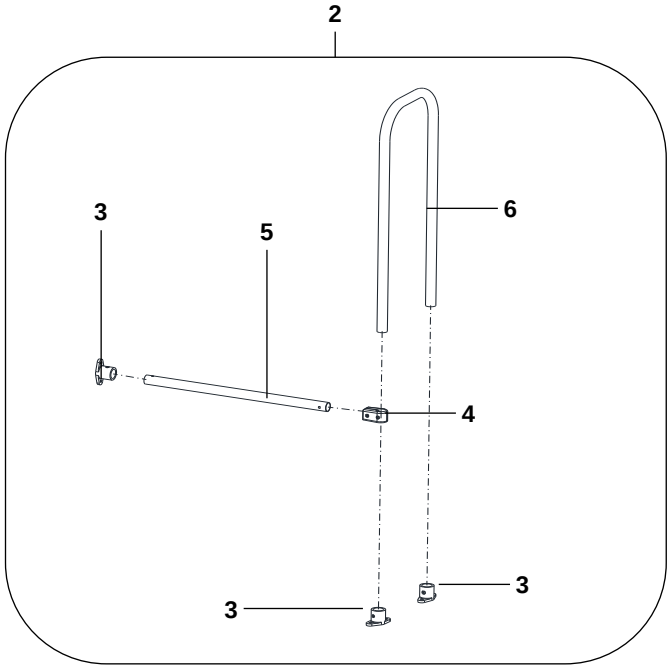							

4B	TIỆN NGHI	STT	MÃ SỐ CHI TIẾT	SL	TÊN CHI TIẾT	GHI CHÚ	THÔNG TIN CHI TIẾT
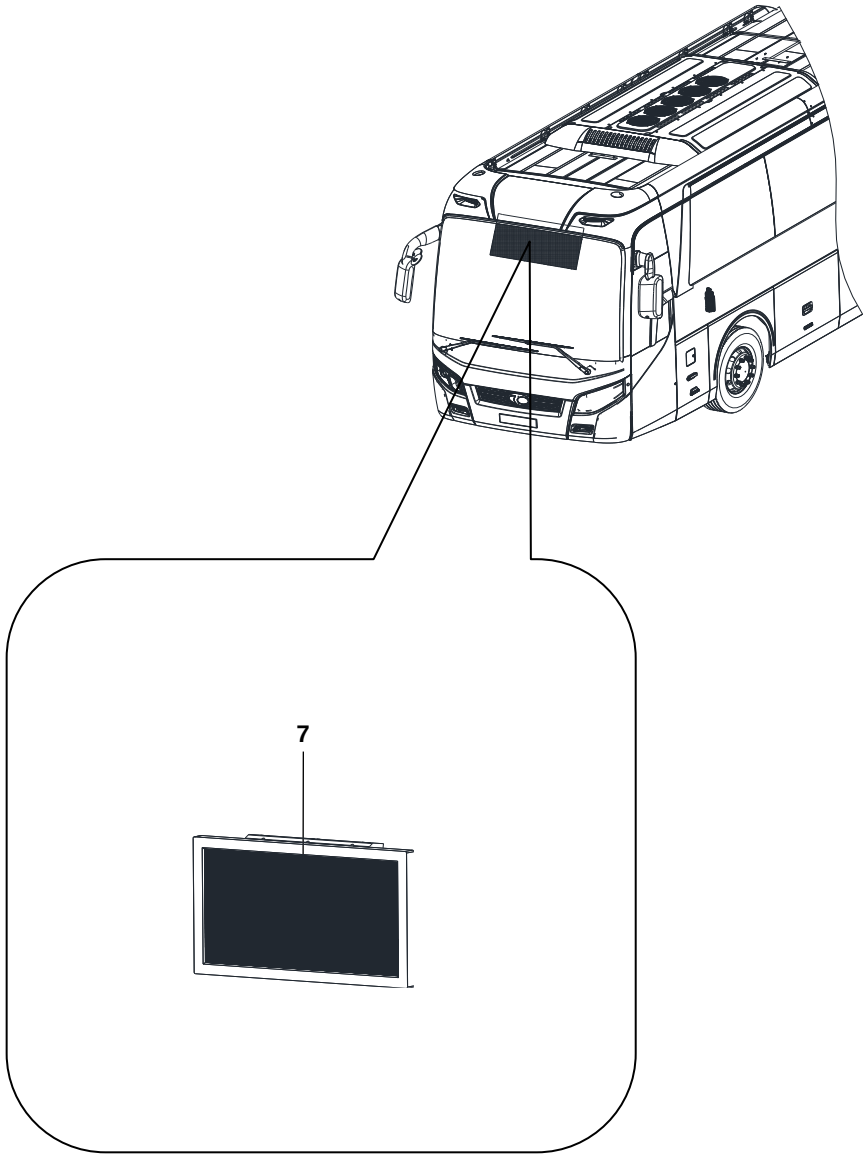		7	AMT000-LCD21IN-021	1	TIVI		

4B	TIỆN NGHI	STT	MÃ SỐ CHI TIẾT	SL	TÊN CHI TIẾT	GHI CHÚ	THÔNG TIN CHI TIẾT
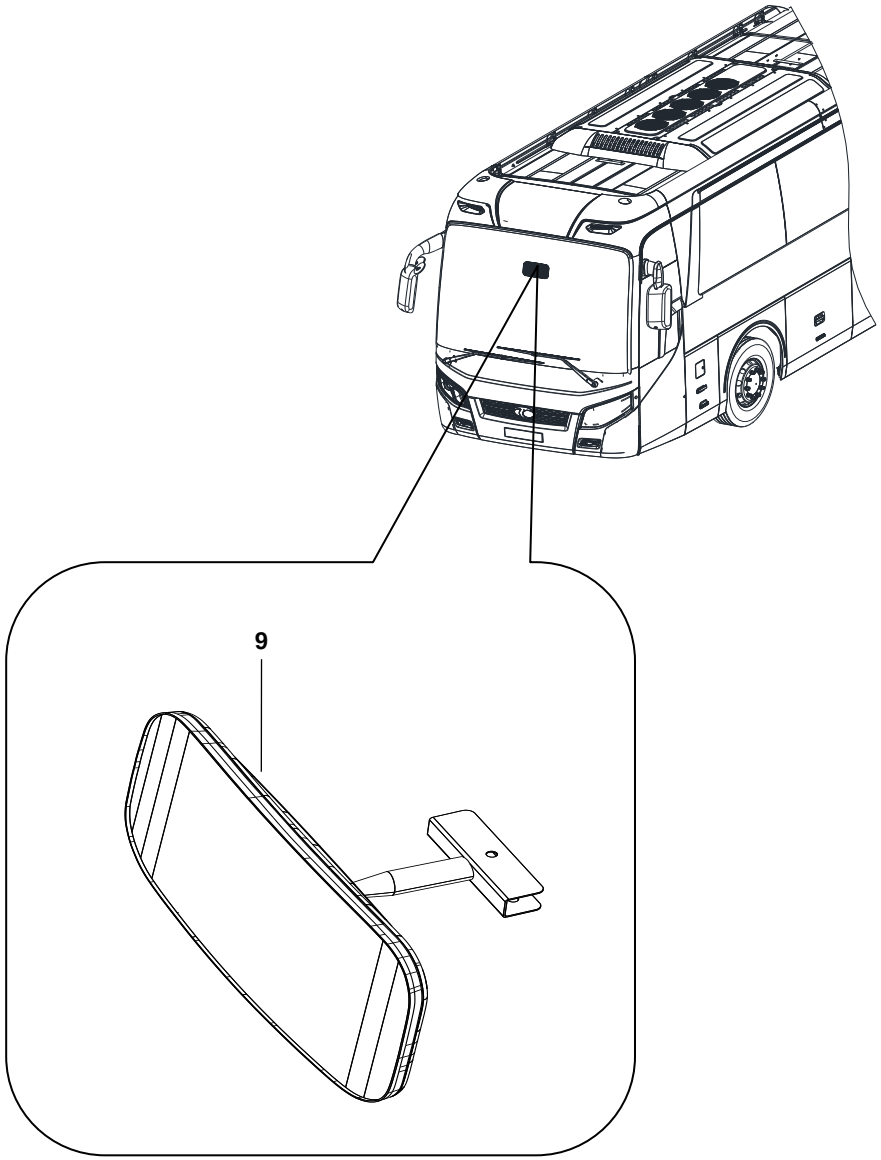		9	851108D110	1	GƯƠNG CHIẾU HẬU CABIN		

4B	TIỆN NGHI	STT	MÃ SỐ CHI TIẾT	SL	TÊN CHI TIẾT	GHI CHÚ	THÔNG TIN CHI TIẾT
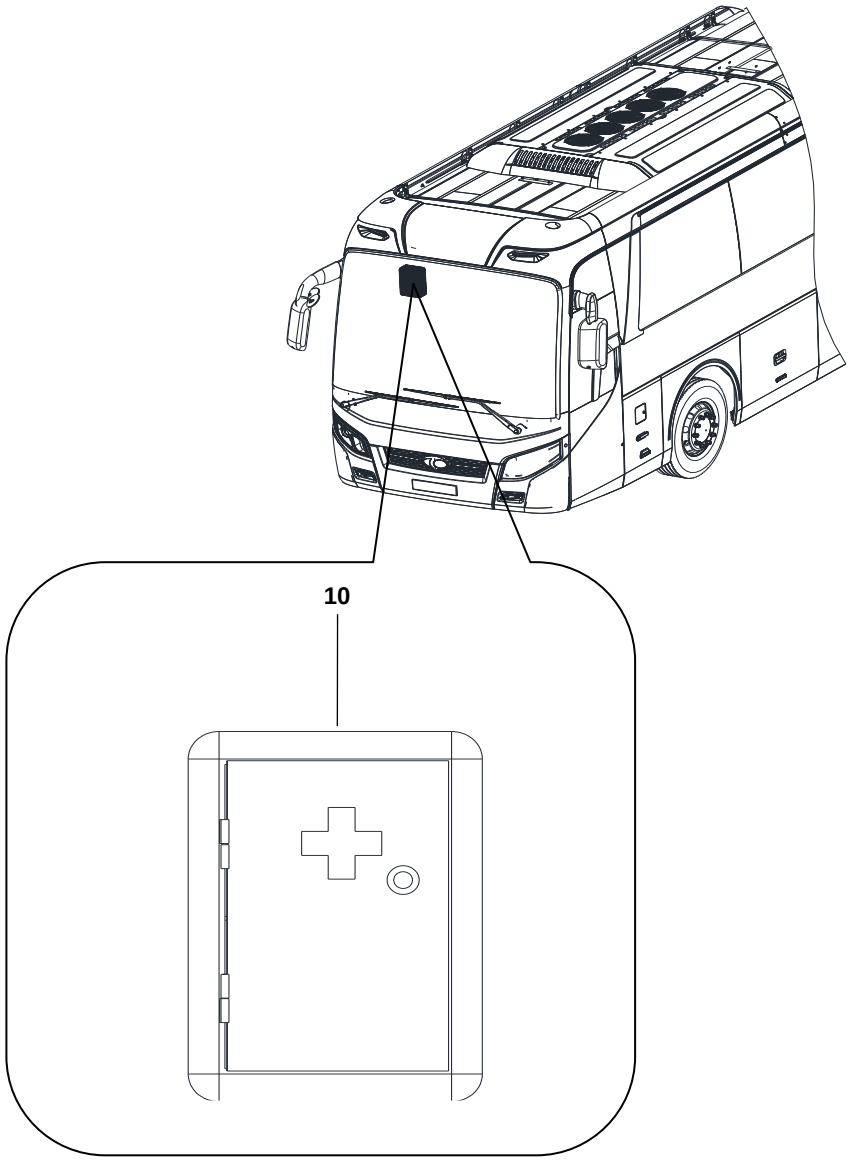		10	TU0000 -TUYTE00-001	1	TỦ Y TẾ		

4C	HÀM HÀNH LÝ	STT	MÃ SỐ CHI TIẾT	SL	TÊN CHI TIẾT	GHI CHÚ	THÔNG TIN CHI TIẾT
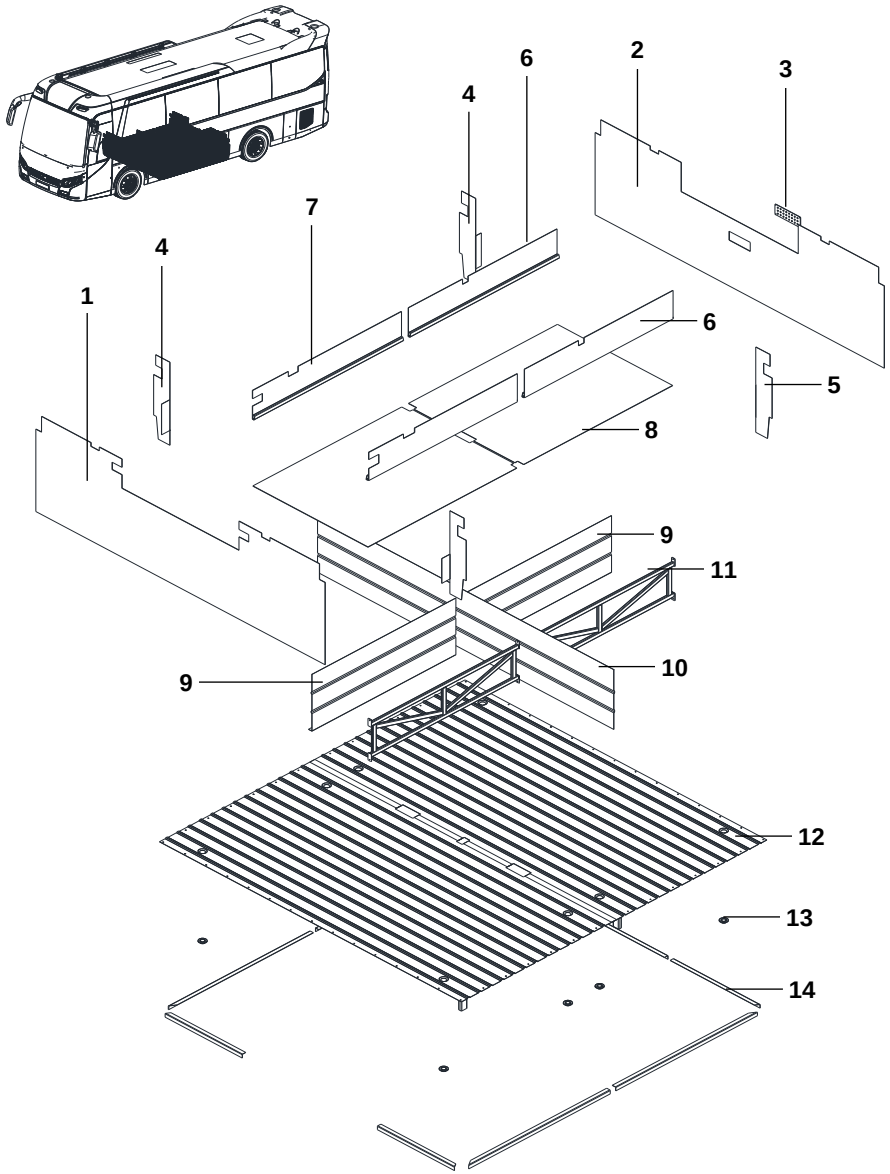		1	322402-13419FW	1	TAPPY HẦM 1		
		2	322401-13419FW	1	TAPPY HẦM 2		
		3	322418-05113NN	1	NHÔM THÔNG HẦM HÀNG		
		4		2	TÔN TAPPY HẦM HÀNG 1		
		5		2	TÔN TAPPY HẦM HÀNG 2		
		6		2	TAPPY HẦM 3		
		7		2	TAPPY HẦM 4		
		8	322405-13219FW	2	TAPPY HẦM 5		
		9	345542-05311NN	2	VÁCH NGĂN 1		
		10	345542-05311NN	1	VÁCH NGĂN 2		
		11		2	KHUNG VÁCH NGĂN		
		12	345562-05411NN	2	TÔN SÀN INOX		
		13	SU0000-CKN0000-001	8	SU NHẬN LỖ THOÁT NƯỚC		
		14		1	V ĐỠ SÀN INOX		

51

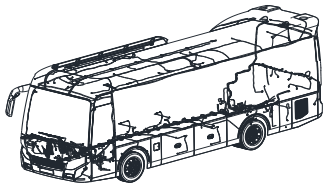

HỆ THỐNG DÂY DẪN

52

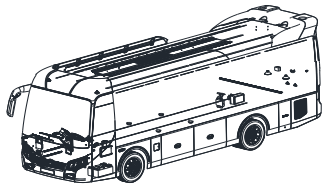

THIẾT BỊ ĐIỆN

HỆ THỐNG ĐIỆN - 5

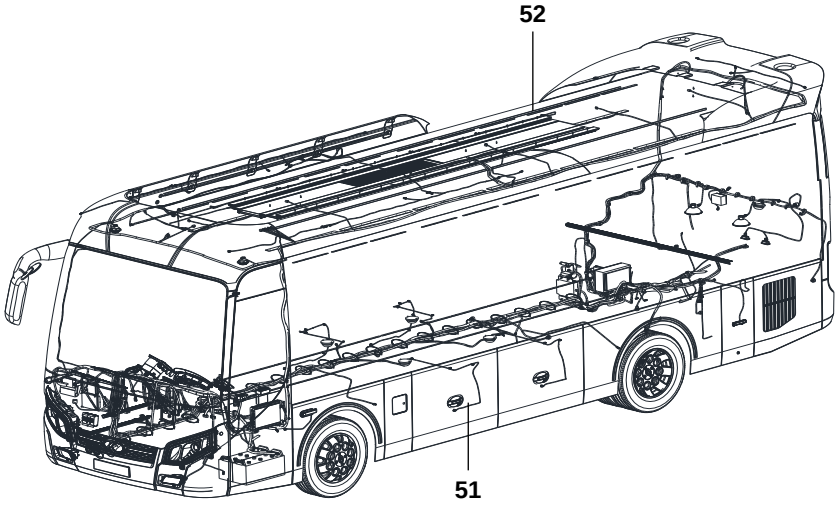

511

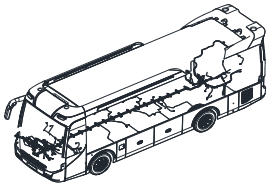

DÂY ĐIỆN GẦM XE

512

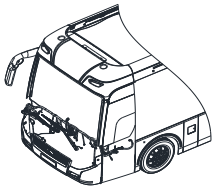

BỘ DÂY ĐIỆN TÁP LÔ

513

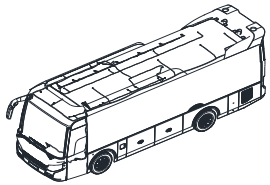

BỘ DÂY ĐIỆN LA PHÔNG

HỆ THỐNG DÂY DẪN - 51

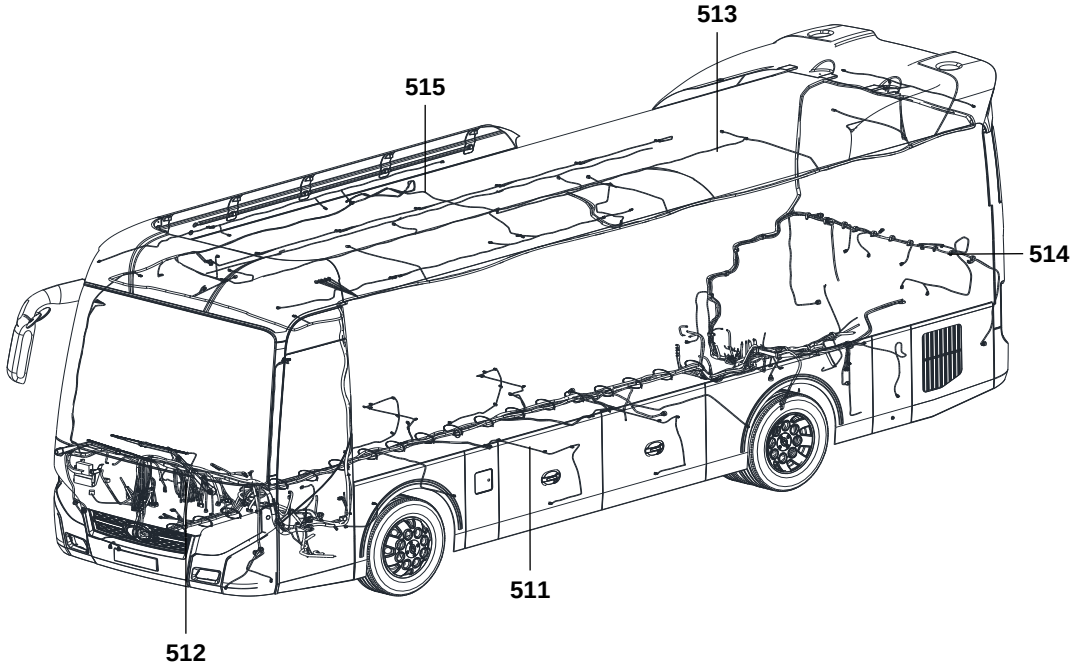

514

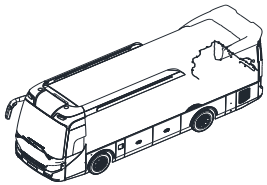

BỘ DÂY ĐIỆN ĐUÔI

515

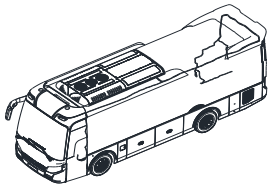

DÂY ĐIỆN GIÀN ĐIỀU HÒA

511	DÂY ĐIỆN GẦM XE	STT	MÃ SỐ CHI TIẾT	SL	TÊN CHI TIẾT	GHI CHÚ	THÔNG TIN CHI TIẾT
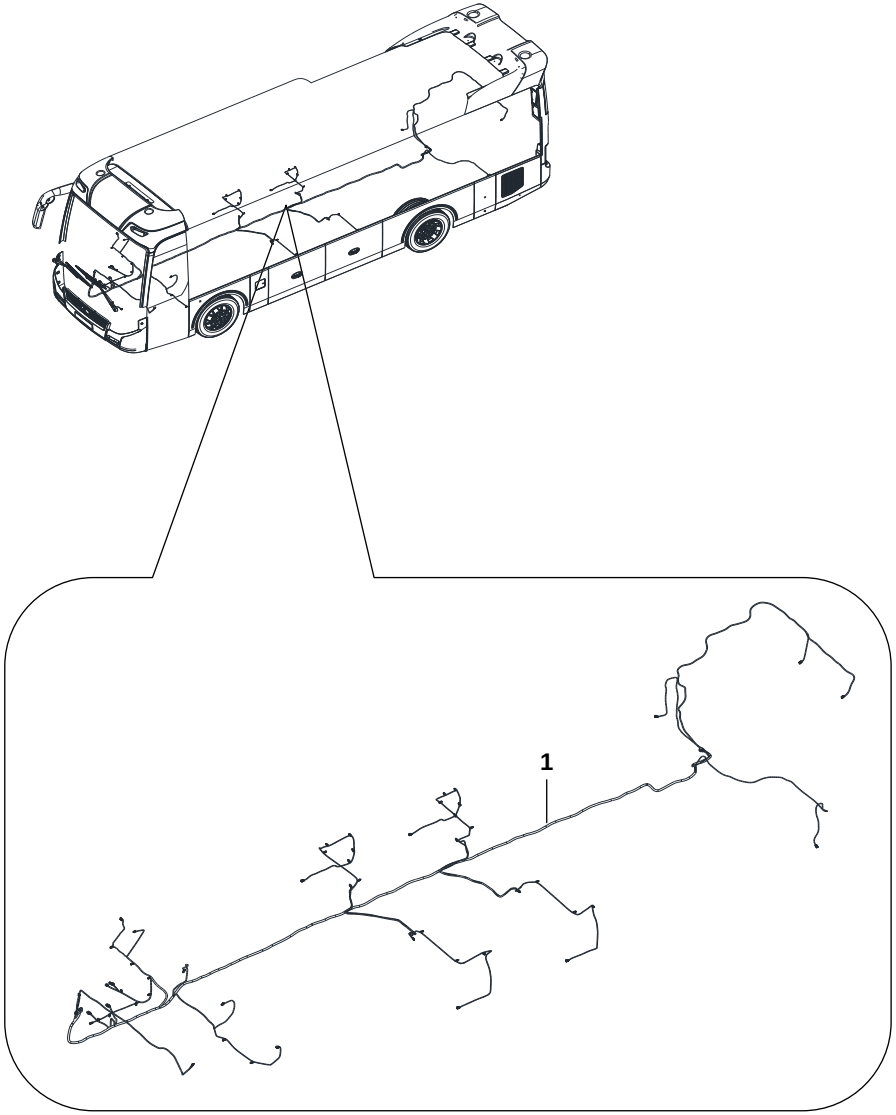		1		1	DÂY ĐIỆN ĐIỀU KHIỂN GẦM XE		

511	DÂY ĐIỆN GẦM XE	STT	MÃ SỐ CHI TIẾT	SL	TÊN CHI TIẾT	GHI CHÚ	THÔNG TIN CHI TIẾT
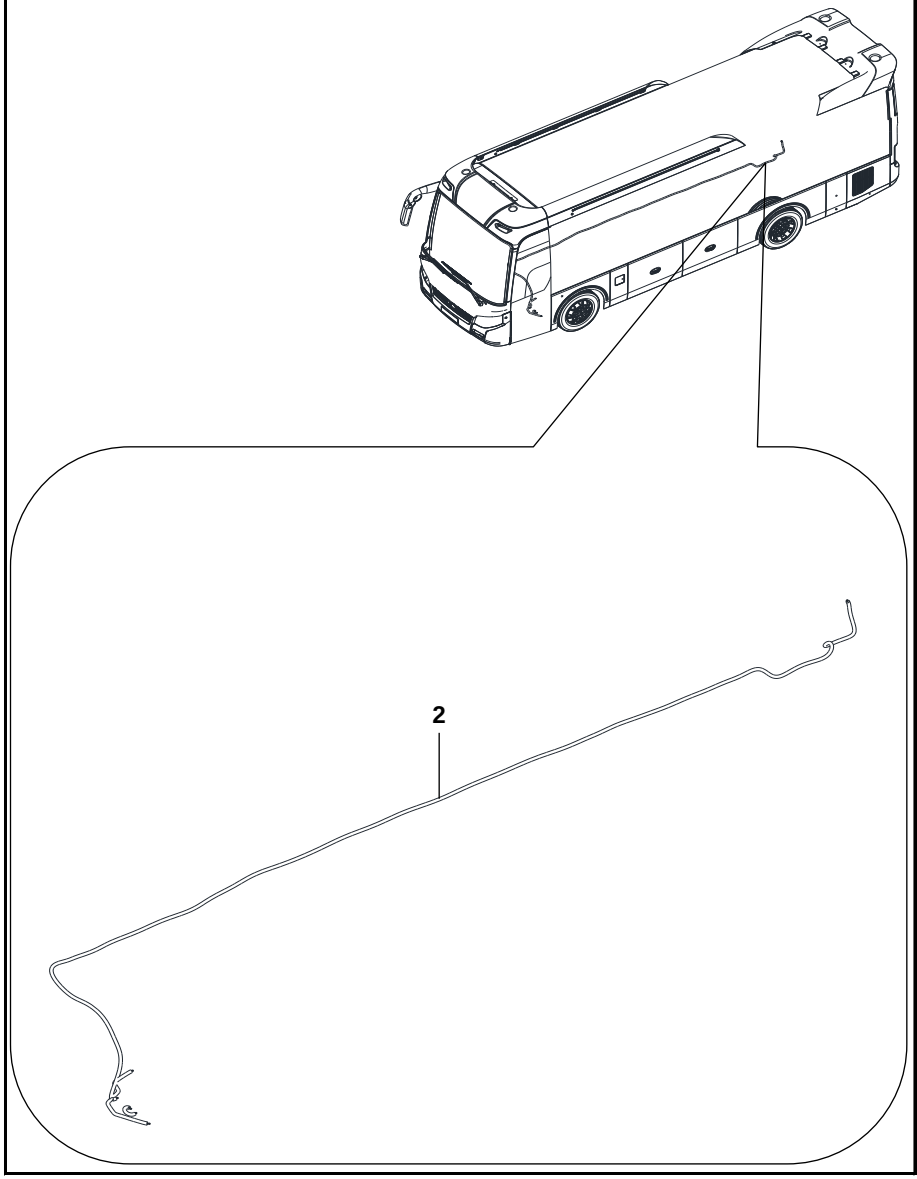		2		1	DÂY ĐIỆN ẮC QUY		

511	DÂY ĐIỆN GẦM XE	STT	MÃ SỐ CHI TIẾT	SL	TÊN CHI TIẾT	GHI CHÚ	THÔNG TIN CHI TIẾT
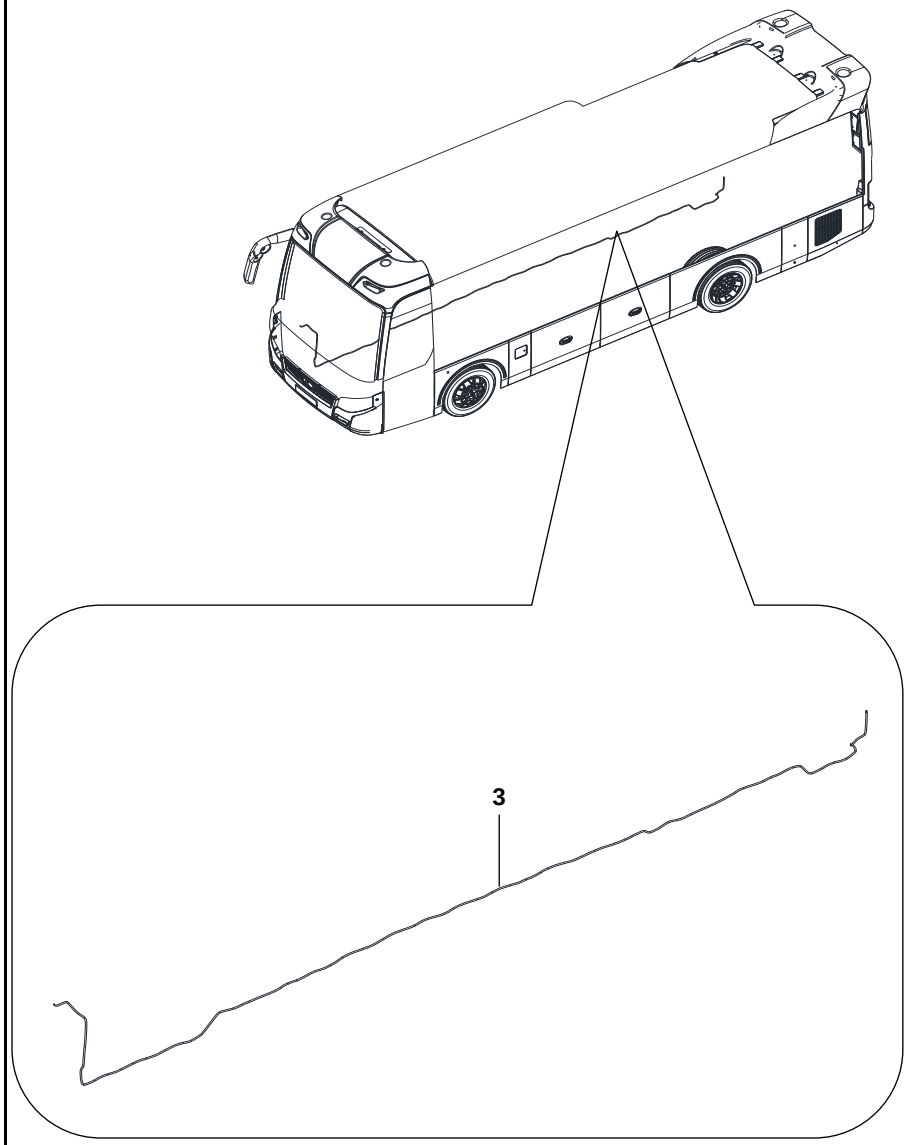		3	511201-02124NN	1	DÂY ĐIỆN NGUỒN TRÊN TÁP LÔ		

511	DÂY ĐIỆN GẦM XE	STT	MÃ SỐ CHI TIẾT	SL	TÊN CHI TIẾT	GHI CHÚ	THÔNG TIN CHI TIẾT
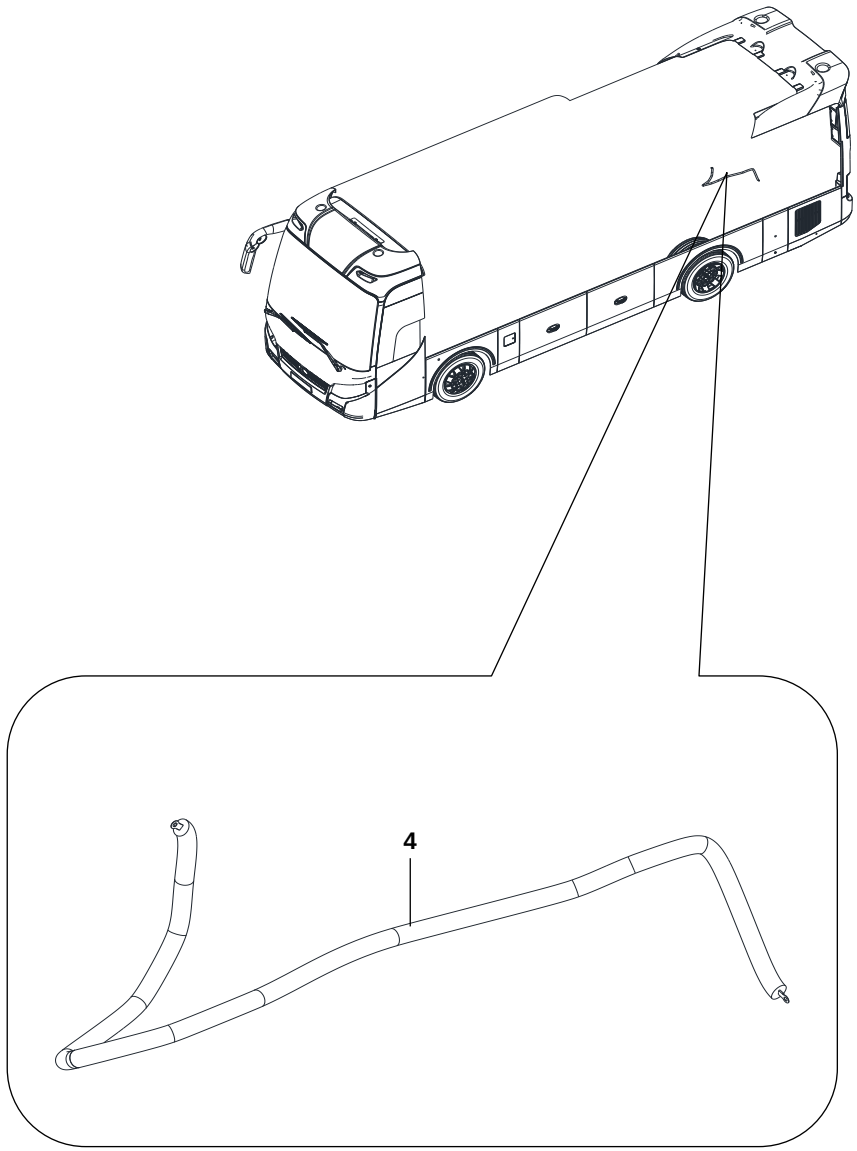		4		1	DÂY ĐIỆN KÍCH ĐỀ		

511	DÂY ĐIỆN GÀM XE	STT	MÃ SỐ CHI TIẾT	SL	TÊN CHI TIẾT	GHI CHÚ	THÔNG TIN CHI TIẾT
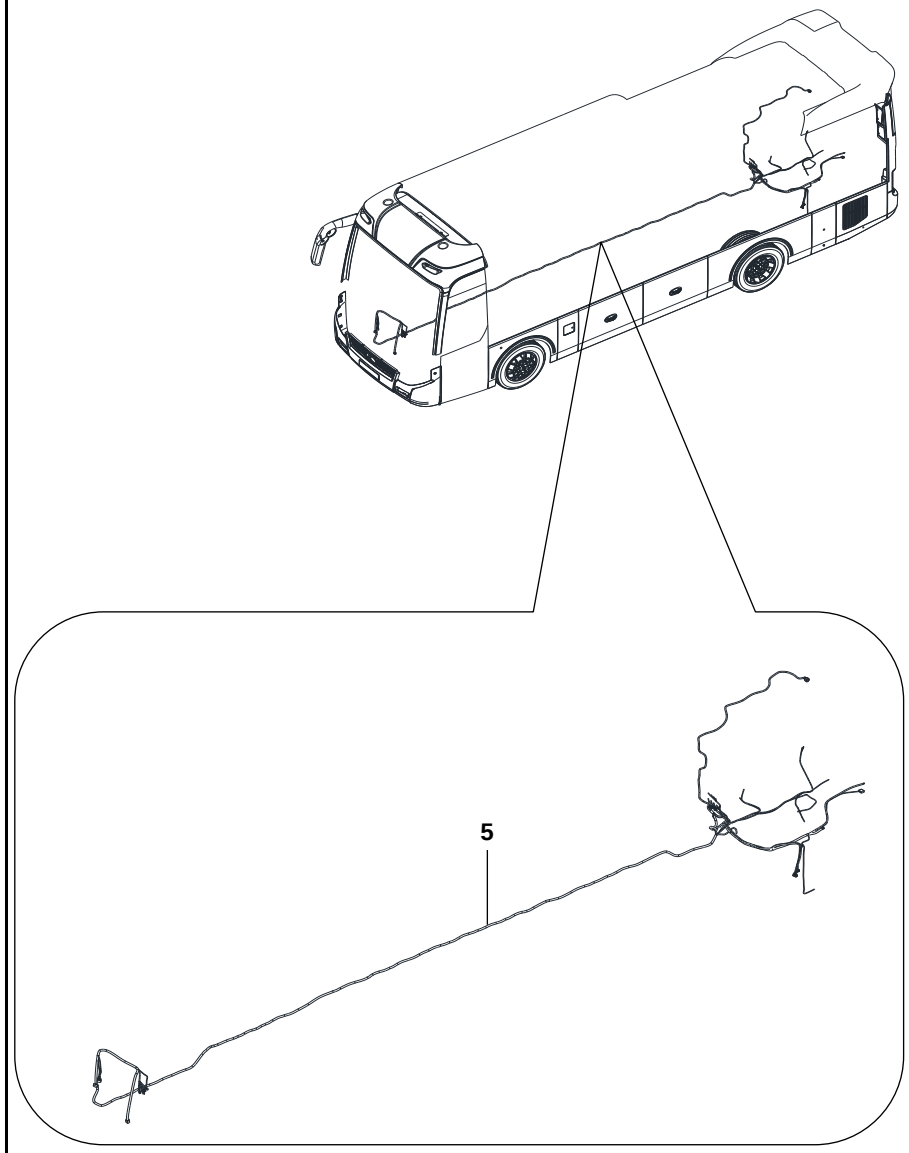		5		1	DÂY ĐIỆN ĐỘNG CƠ		

511	DÂY ĐIỆN GẦM XE	STT	MÃ SỐ CHI TIẾT	SL	TÊN CHI TIẾT	GHI CHÚ	THÔNG TIN CHI TIẾT
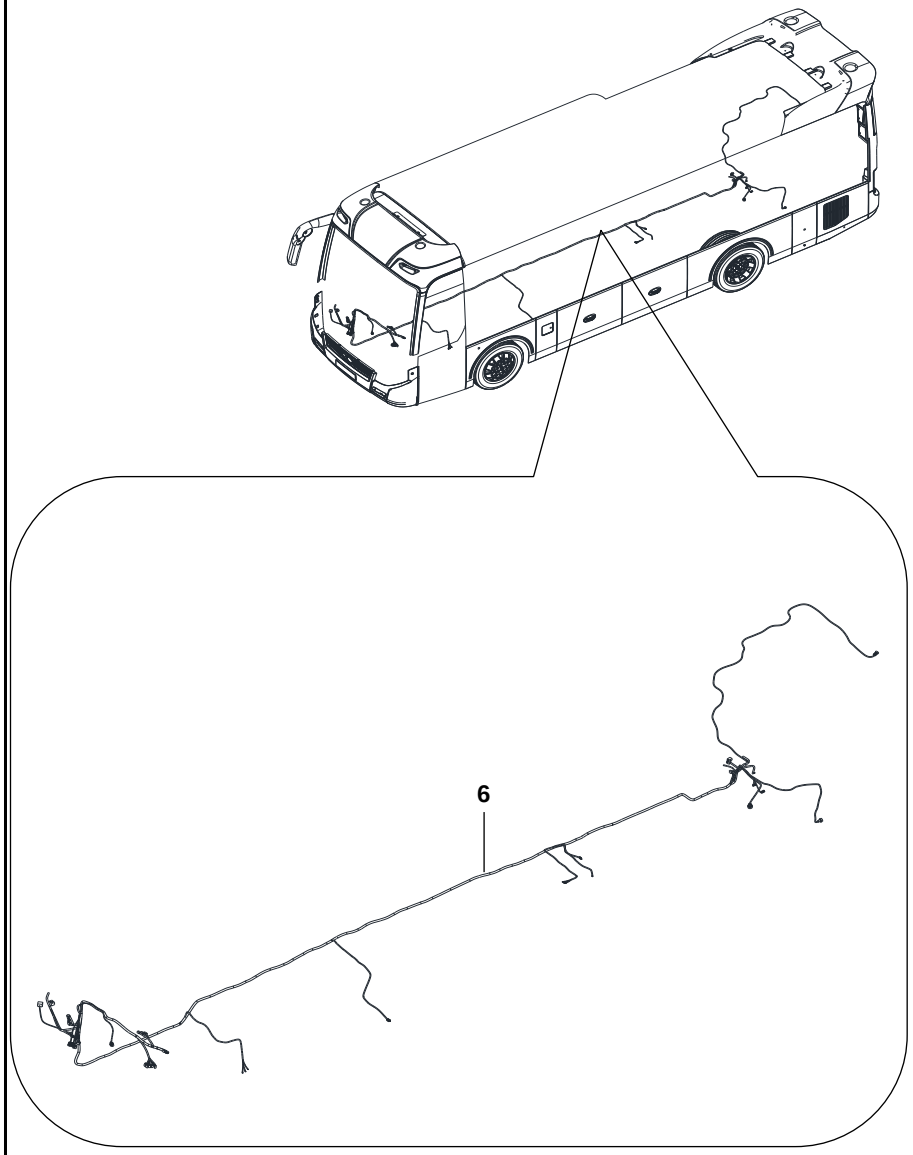		6	511200-02132NN	1	DÂY ĐIỆN CHASSIS		

511	DÂY ĐIỆN GẦM XE	STT	MÃ SỐ CHI TIẾT	SL	TÊN CHI TIẾT	GHI CHÚ	THÔNG TIN CHI TIẾT
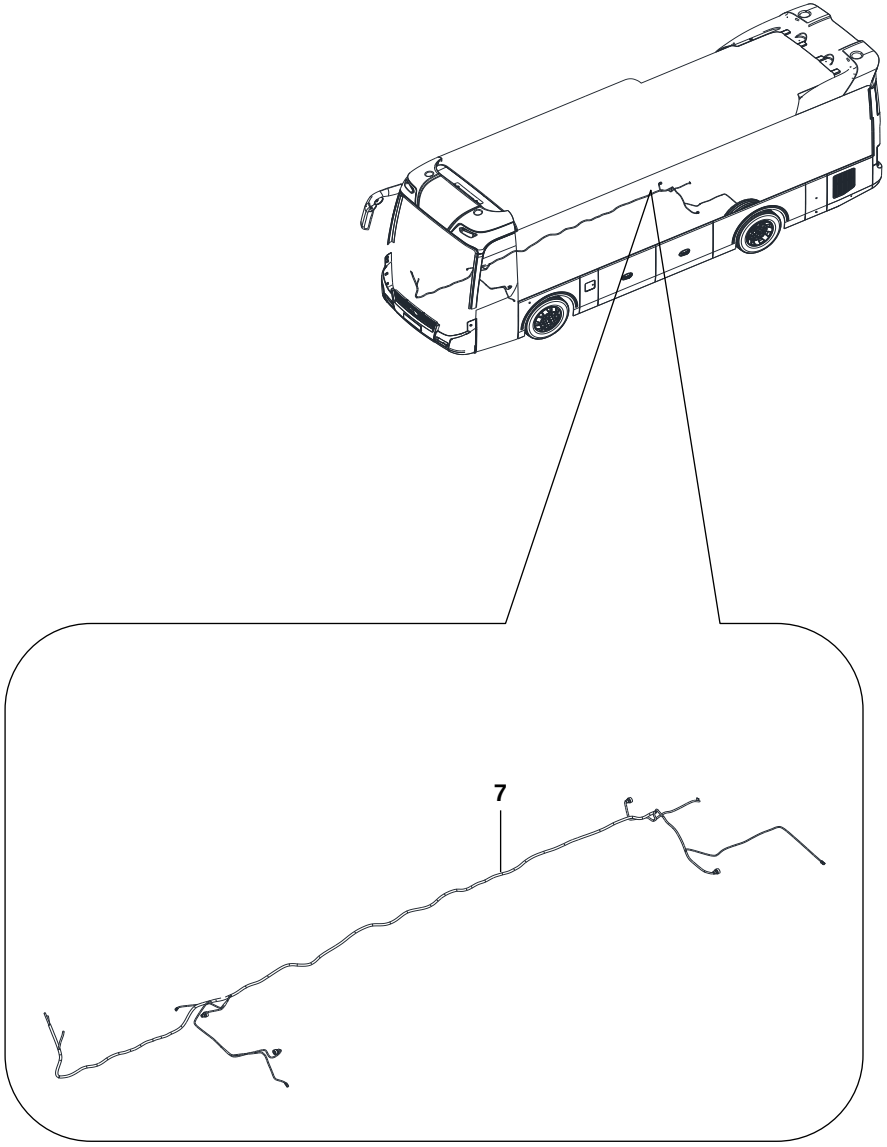		7		1	DÂY ĐIỆN ABS		

511	DÂY ĐIỆN GẦM XE	STT	MÃ SỐ CHI TIẾT	SL	TÊN CHI TIẾT	GHI CHÚ	THÔNG TIN CHI TIẾT
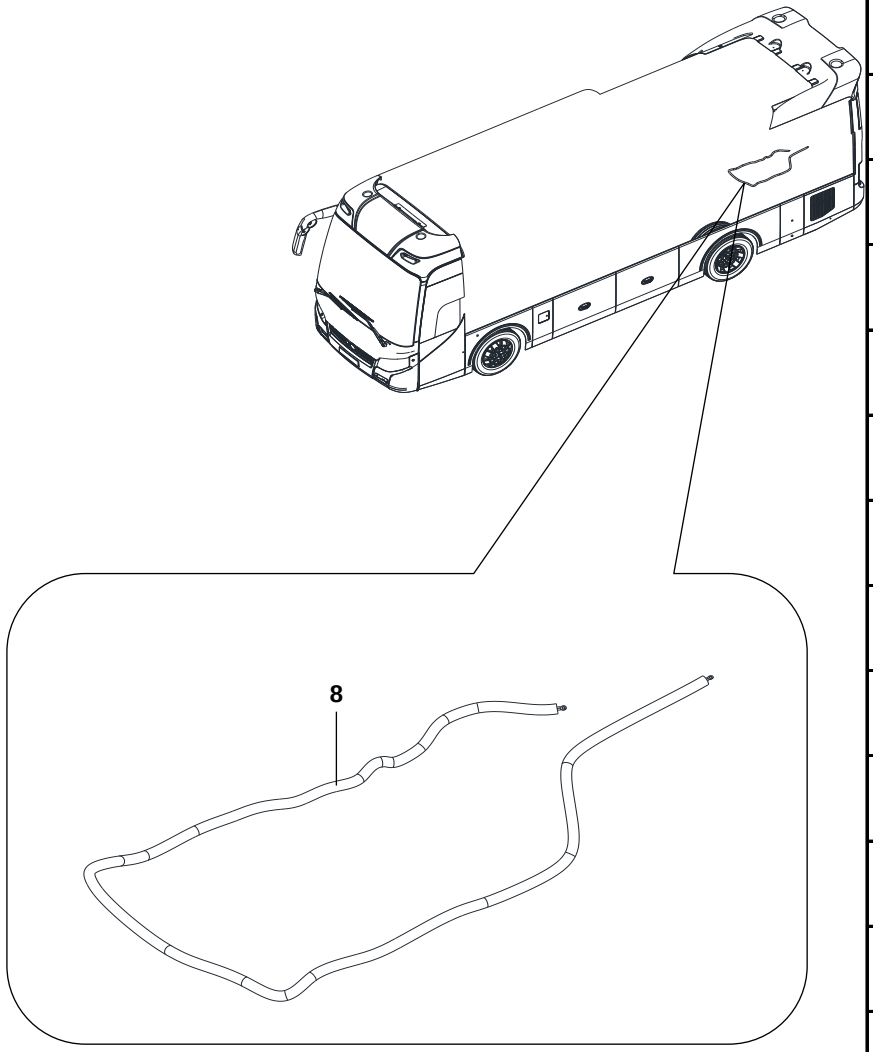		8		1	DÂY ĐIỆN LIÊN KẾT MÁY PHÁT		

511	DÂY ĐIỆN GẦM XE	STT	MÃ SỐ CHI TIẾT	SL	TÊN CHI TIẾT	GHI CHÚ	THÔNG TIN CHI TIẾT
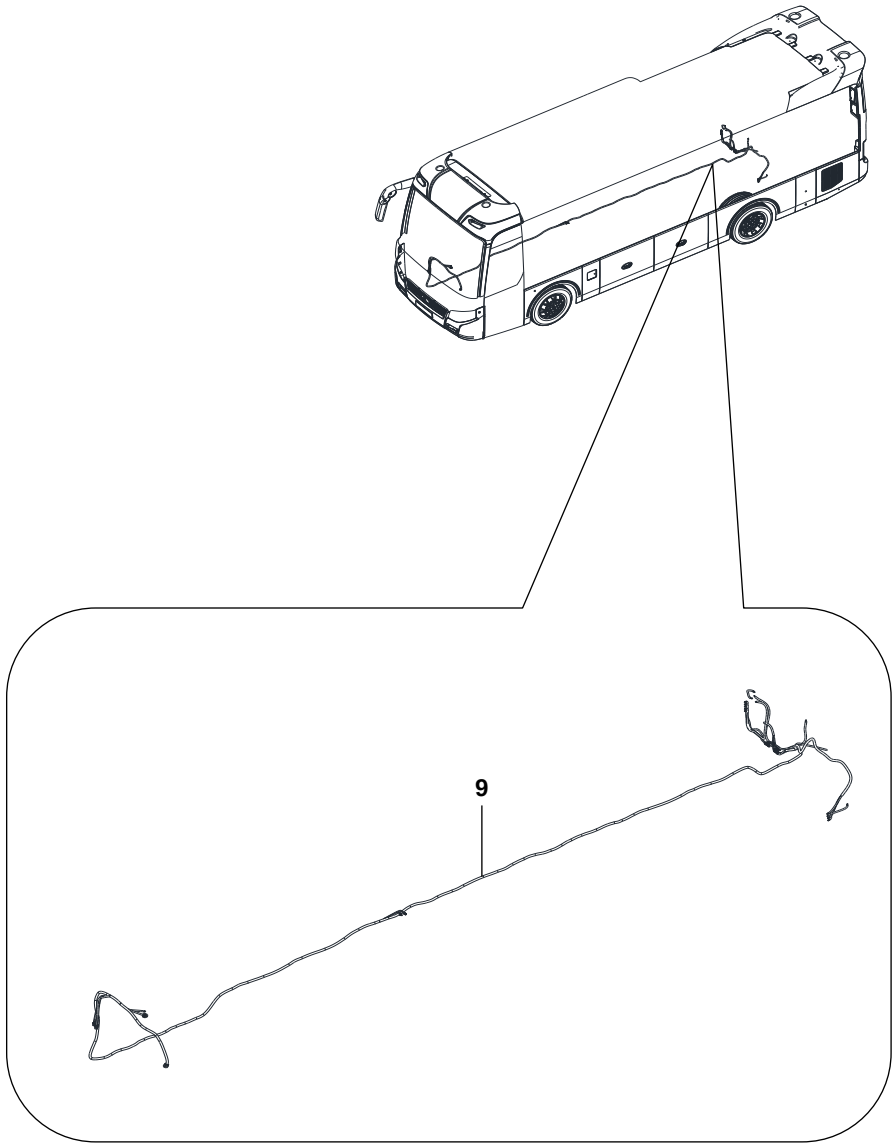		9		1	DÂY ĐIỆN ĐIỀU KHIỂN PHANH ĐIỆN TỪ		

511	DÂY ĐIỆN GẦM XE	CỤM	MÃ SỐ CHI TIẾT	SL	TÊN CHI TIẾT	GHI CHÚ	THÔNG TIN CHI TIẾT
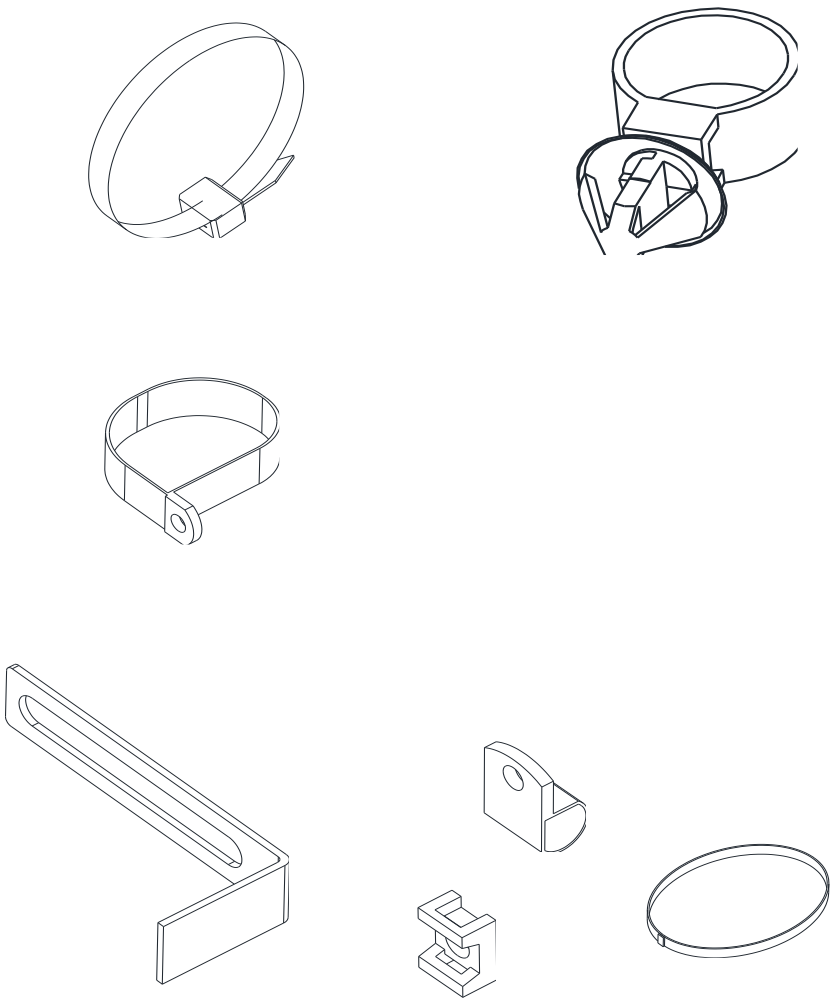		10			CHI TIẾT LIÊN KẾT		
		11					
		12					
		13					

512	BỘ DÂY ĐIỆN TÁP LÔ	STT	MÃ SỐ CHI TIẾT	SL	TÊN CHI TIẾT	GHI CHÚ	THÔNG TIN CHI TIẾT
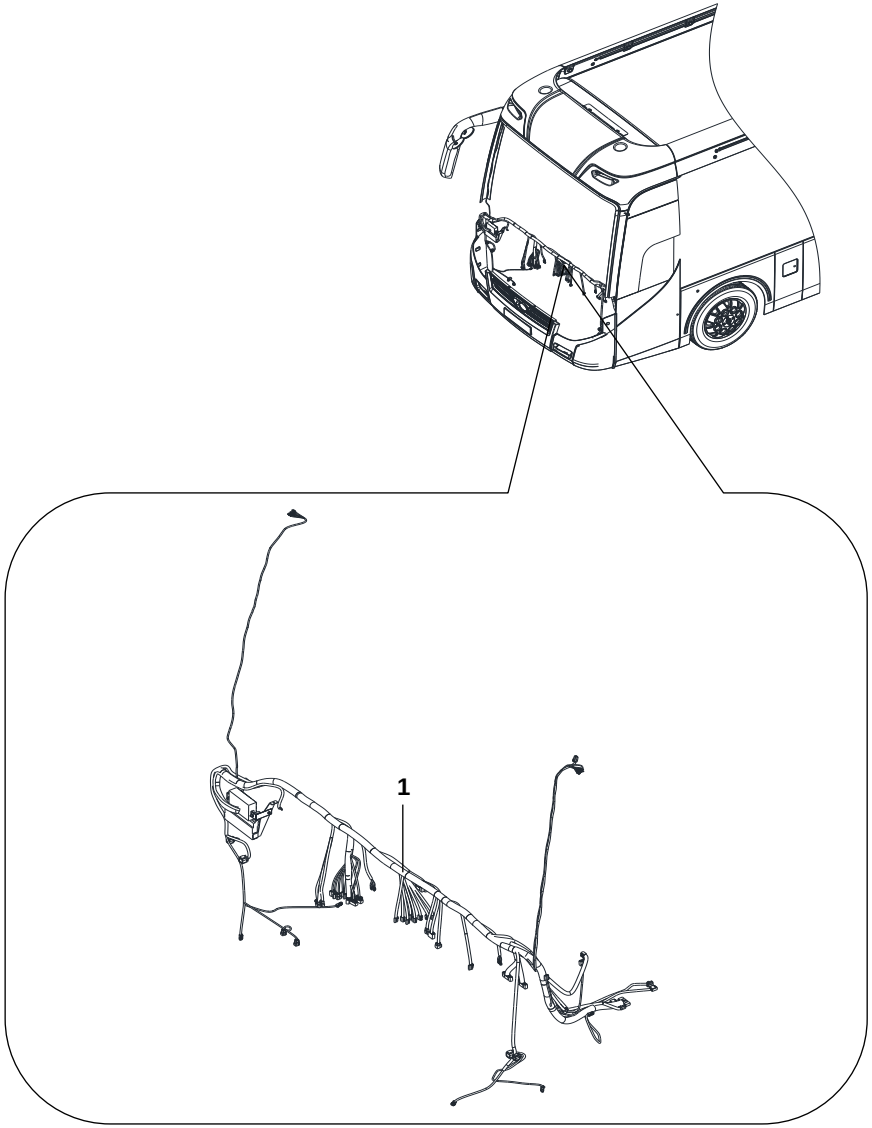		1	511500-02135NN	1	DÂY ĐIỆN TÁP LÔ		

512	BỘ DÂY ĐIỆN TÁP LÔ	STT	MÃ SỐ CHI TIẾT	SL	TÊN CHI TIẾT	GHI CHÚ	THÔNG TIN CHI TIẾT
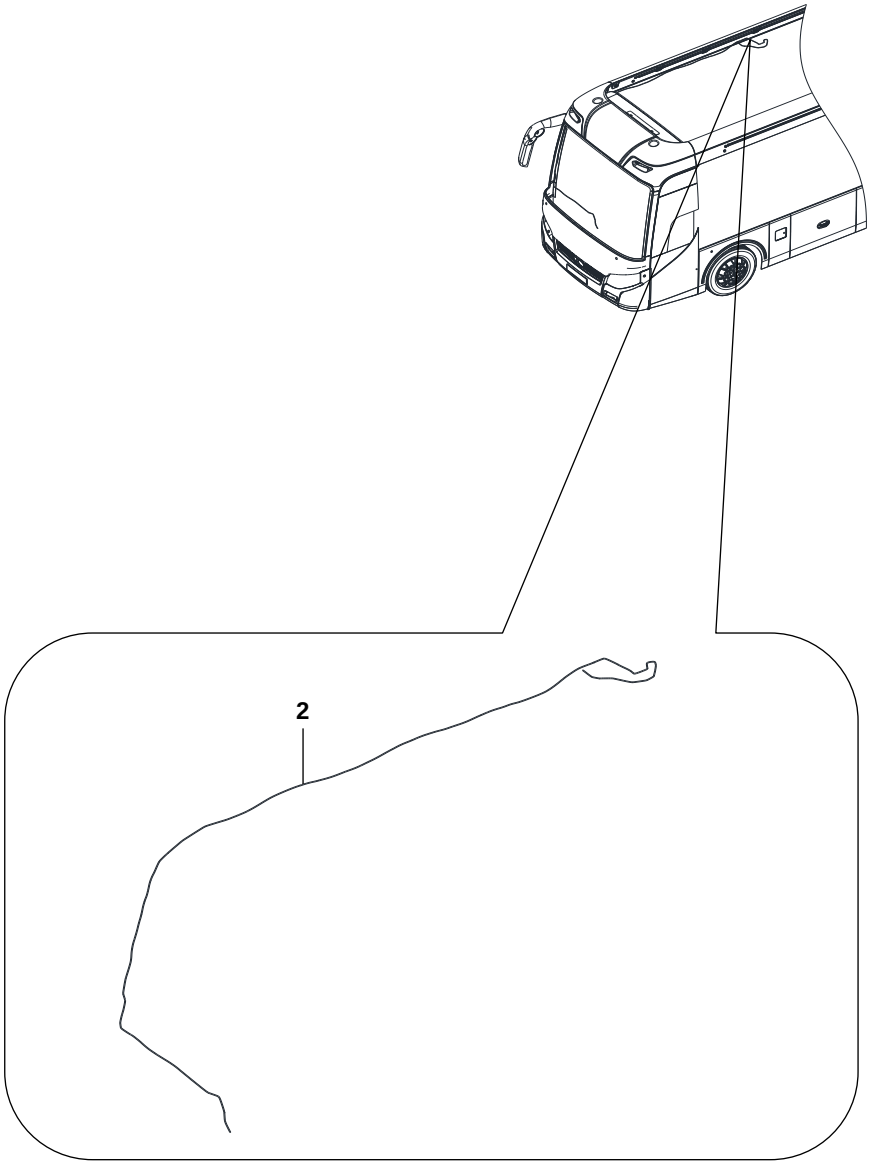		2		1	DÂY ĐIỆN ANTEN		

512	BỘ DÂY ĐIỆN TÁP LÔ	STT	MÃ SỐ CHI TIẾT	SL	TÊN CHI TIẾT	GHI CHÚ	THÔNG TIN CHI TIẾT
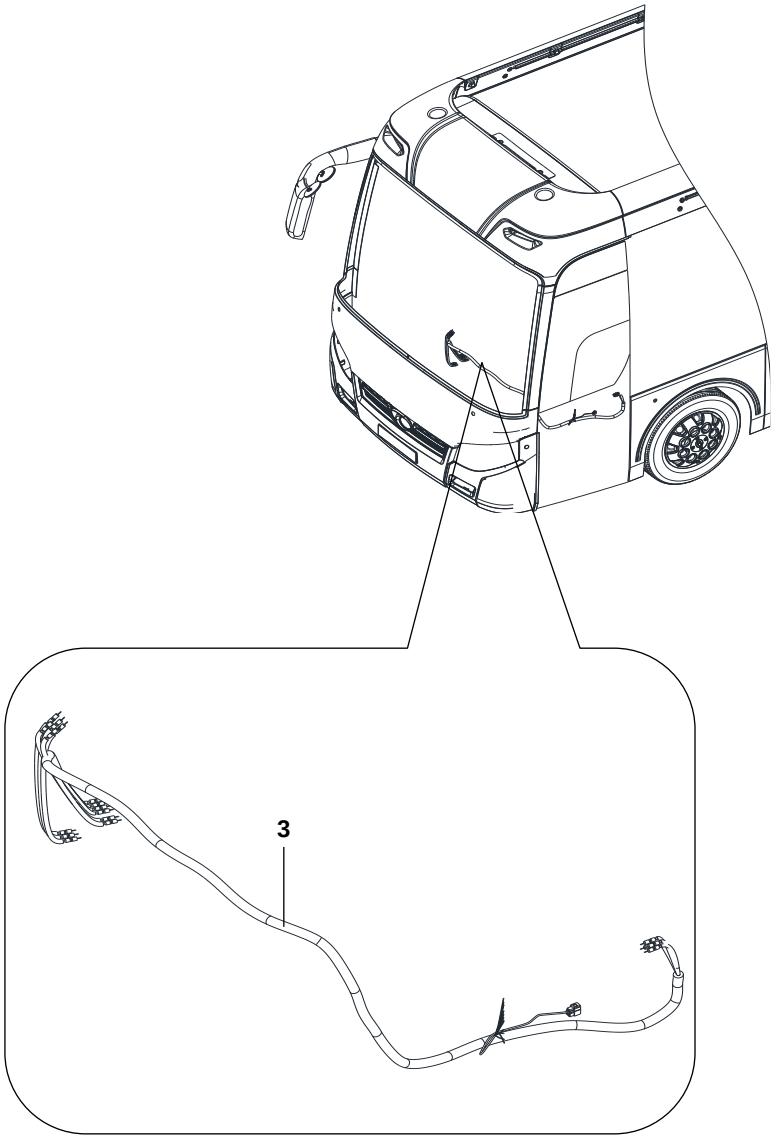		3	511502-02124NN	1	DÂY ĐIỆN HỆ THỐNG ÂM THANH		

512	BỘ DÂY ĐIỆN TÁP LÔ	STT	MÃ SỐ CHI TIẾT	SL	TÊN CHI TIẾT	GHI CHÚ	THÔNG TIN CHI TIẾT
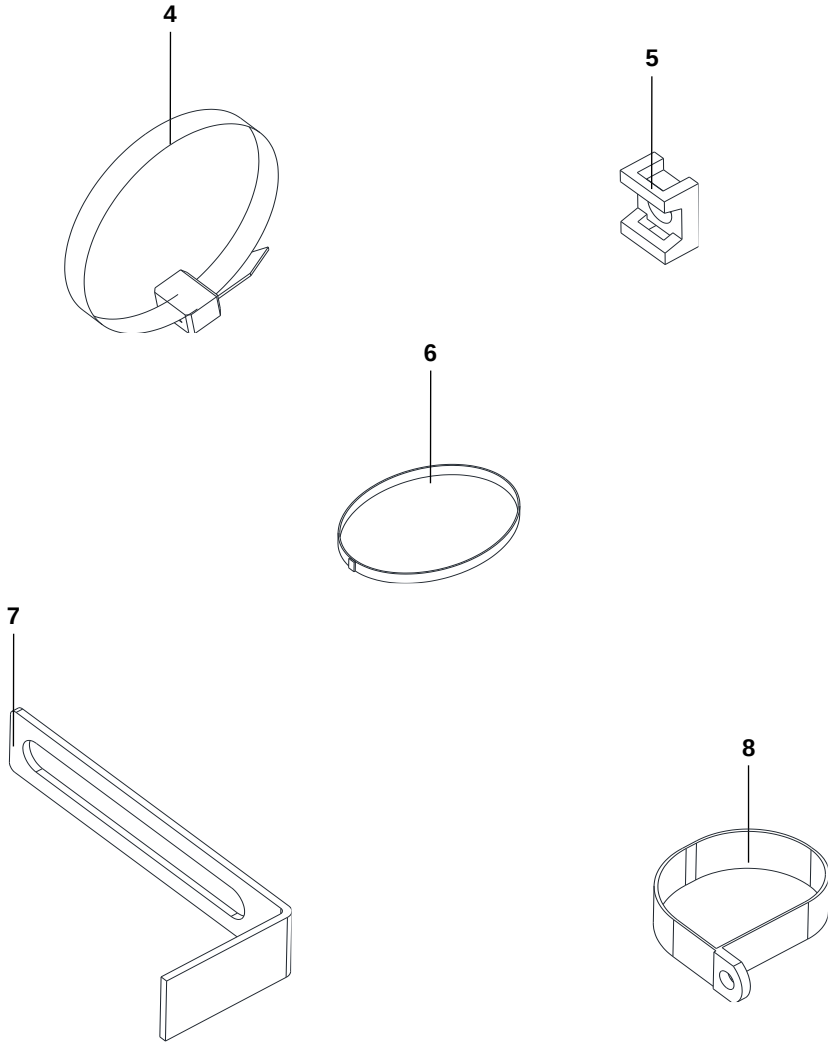		4					
		5					
		6					
		7					
		8					

513	BỘ DÂY ĐIỆN LA PHÔNG	STT	MÃ SỐ CHI TIẾT	SL	TÊN CHI TIẾT	GHI CHÚ	THÔNG TIN CHI TIẾT
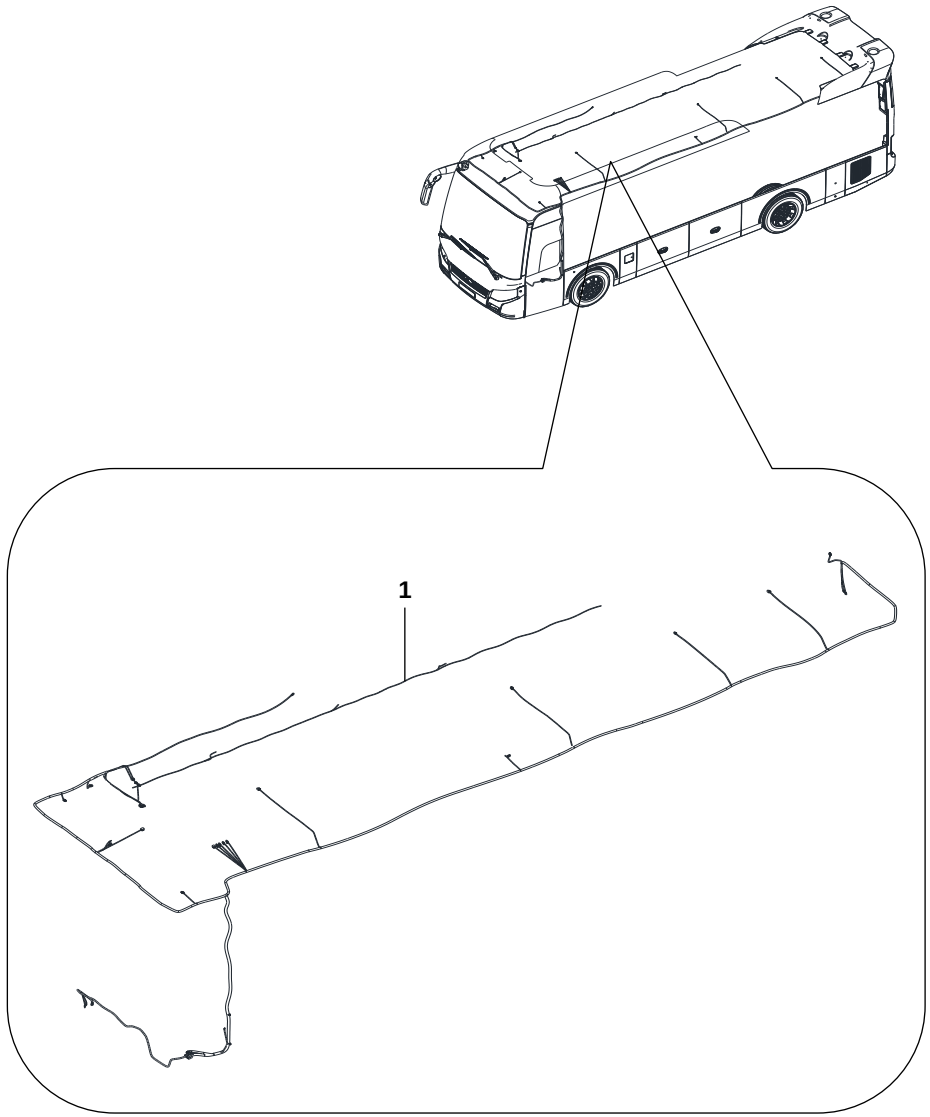		1	511300-02135NN	1	DÂY ĐIỆN LA PHÔNG		

513	BỘ DÂY ĐIỆN LA PHÔNG	STT	MÃ SỐ CHI TIẾT	SL	TÊN CHI TIẾT	GHI CHÚ	THÔNG TIN CHI TIẾT
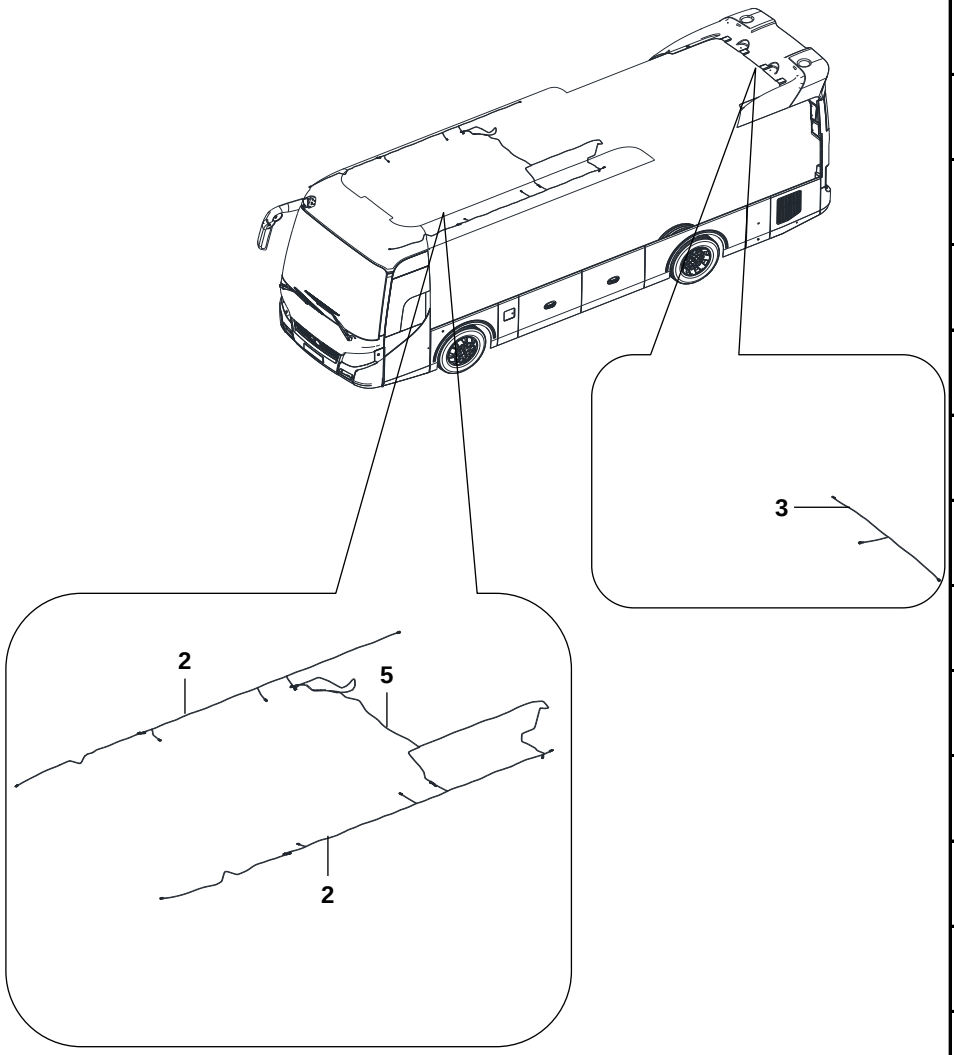		1	511100-02124NN	2	DÂY ĐIỆN ĐÈN ĐỜ MI LƯỚT GIÓ TRƯỚC		
		2	511101-02124NN	1	DÂY ĐIỆN ĐÈN ĐỜ MI LƯỚT GIÓ SAU		
		3	511102-02135NN	1	DÂY ĐIỆN ĐÈN ĐỜ MI LƯỚT GIÓ GIỮA		
		4	511103-02124NN	2	DÂY ĐIỆN ĐÈN ĐỜ MI GIÀN LẠNH		

513	BỘ DÂY ĐIỆN LA PHÔNG	STT	MÃ SỐ CHI TIẾT	SL	TÊN CHI TIẾT	GHI CHÚ	THÔNG TIN CHI TIẾT
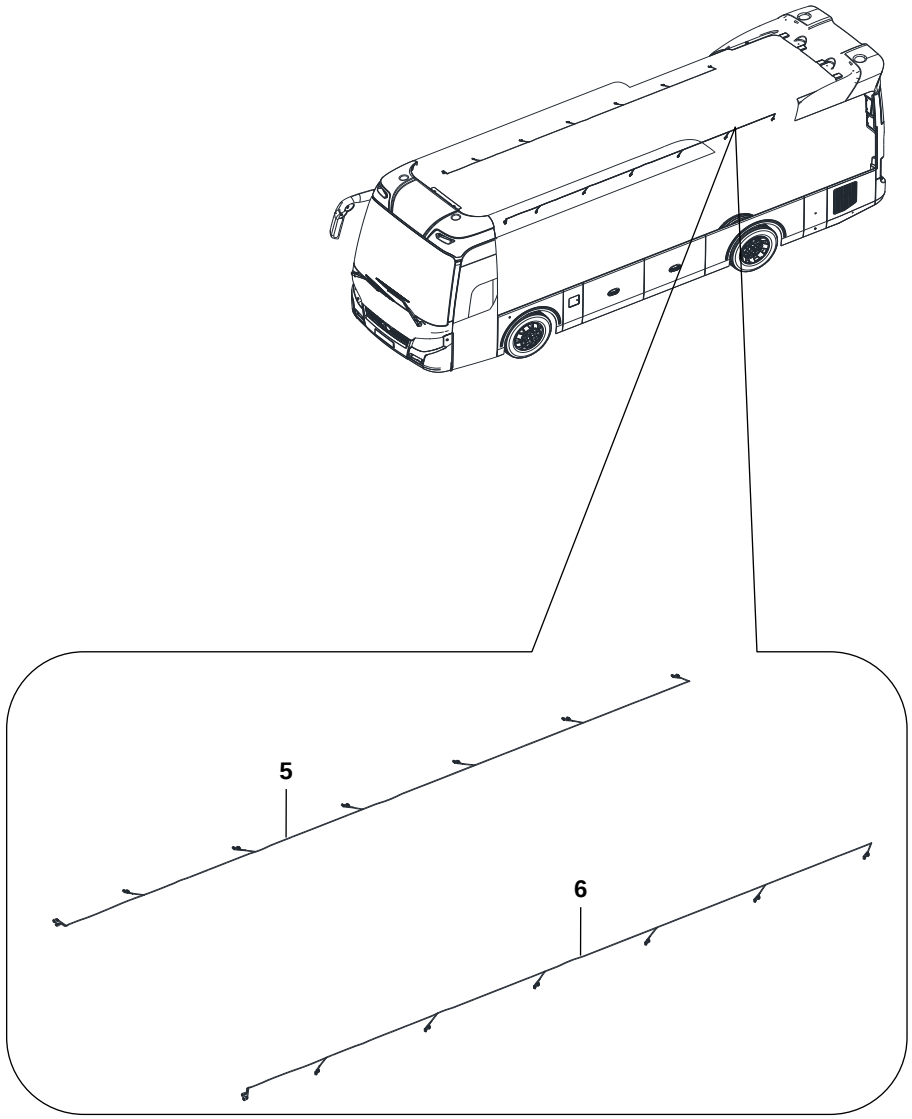		5	511303-02135NN	1	DÂY ĐIỆN LOA VÀ ĐÈN ĐỌC SÁCH TRÁI		
		6	511304-02135NN	1	DÂY ĐIỆN LOA VÀ ĐÈN ĐỌC SÁCH PHẢI		

513	BỘ DÂY ĐIỆN LA PHÔNG	STT	MÃ SỐ CHI TIẾT	SL	TÊN CHI TIẾT	GHI CHÚ	THÔNG TIN CHI TIẾT
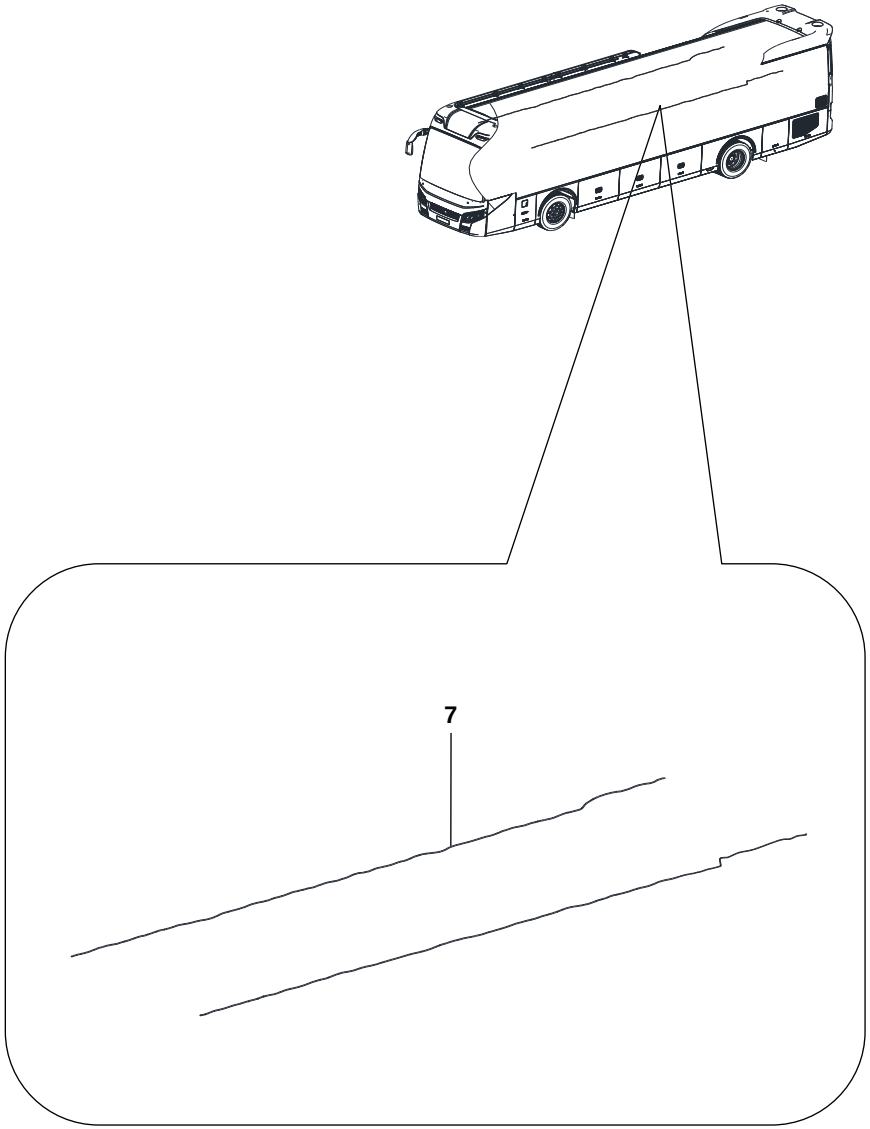		7	511309-02135NN	1	DÂY ĐIỆN CHÂN KỆ HÀNH LÝ		

514	BỘ DÂY ĐIỆN ĐUÔI	STT	MÃ SỐ CHI TIẾT	SL	TÊN CHI TIẾT	GHI CHÚ	THÔNG TIN CHI TIẾT
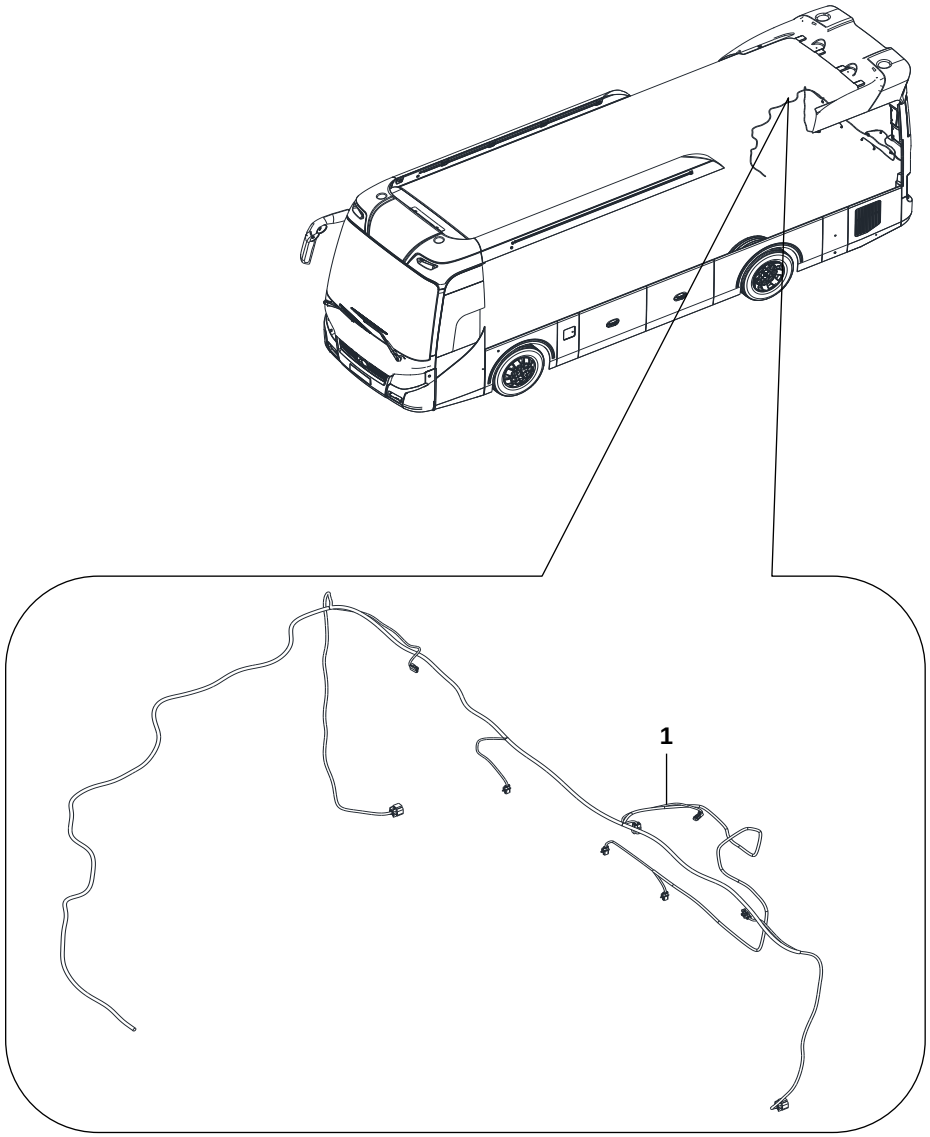		1	511400-02135NN	1	DÂY ĐIỆN ĐUÔI		

514	BỘ DÂY ĐIỆN ĐUÔI	STT	MÃ SỐ CHI TIẾT	SL	TÊN CHI TIẾT	GHI CHÚ	THÔNG TIN CHI TIẾT
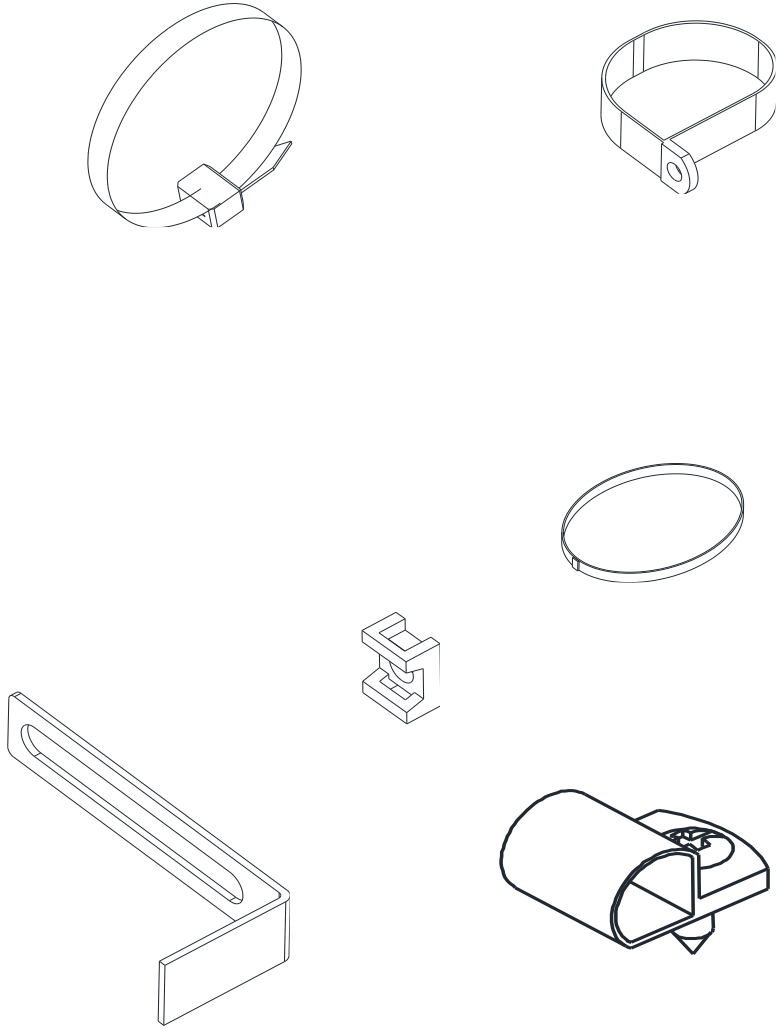		1			CÙM ĐIỆN		
		2			DÂY RÚT		
		3			PAT BẮT CÙM ĐIỆN		
		4			DÂY RÚT BẮN VÍT		
		5			CÙM BẮT VÍT		

515	DÂY ĐIỆN GIÀN ĐIỀU HÒA	STT	MÃ SỐ CHI TIẾT	SL	TÊN CHI TIẾT	GHI CHÚ	THÔNG TIN CHI TIẾT
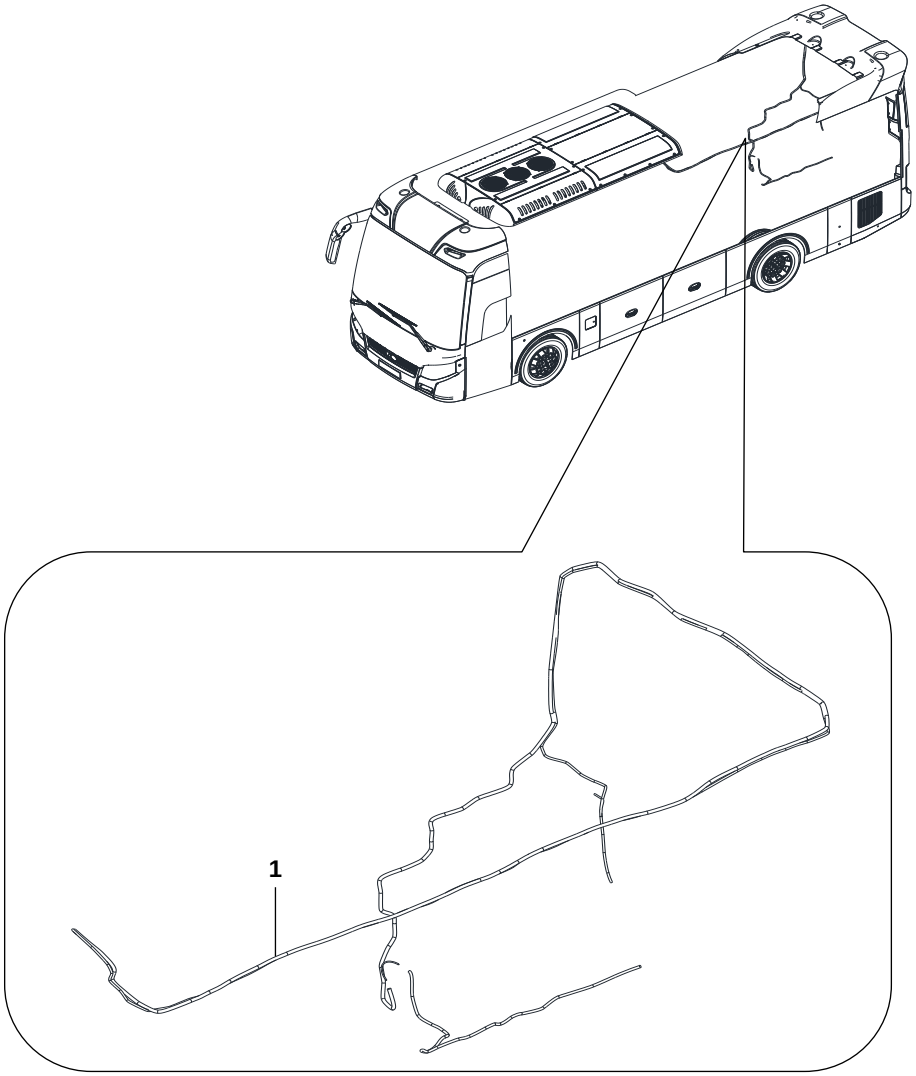		1		1	DÂY TÍN HIỆU		

515	DÂY ĐIỆN GIÀN ĐIỀU HÒA	STT	MÃ SỐ CHI TIẾT	SL	TÊN CHI TIẾT	GHI CHÚ	THÔNG TIN CHI TIẾT
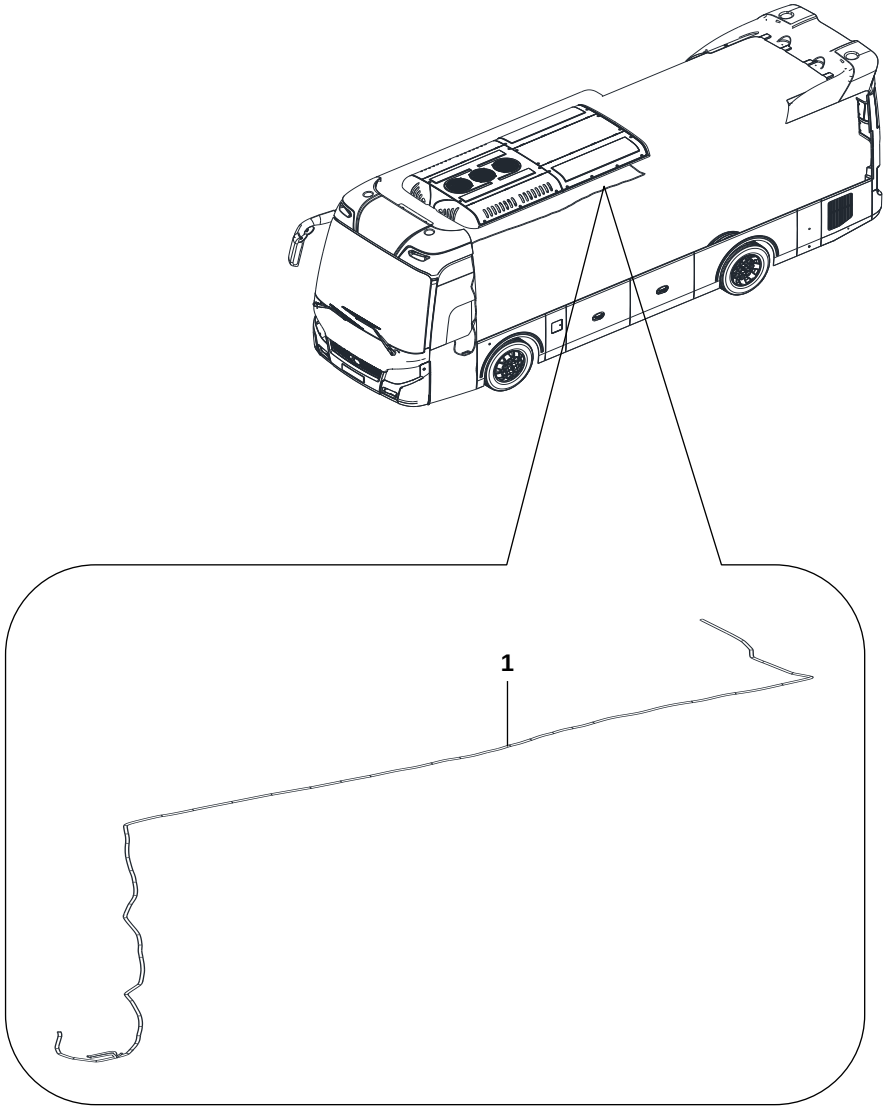		1		1	DÂY ĐIỀU KHIỂN		

521

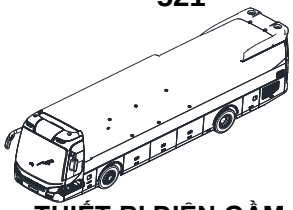

THIẾT BỊ ĐIỆN GẦM XE

522

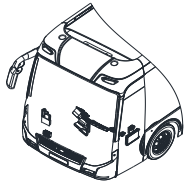

THIẾT BỊ ĐIỆN TÁP LÔ

523

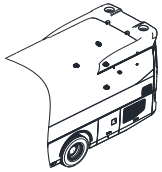

THIẾT BỊ ĐIỆN KHOANG ĐỘNG CƠ

THIẾT BỊ ĐIỆN - 52

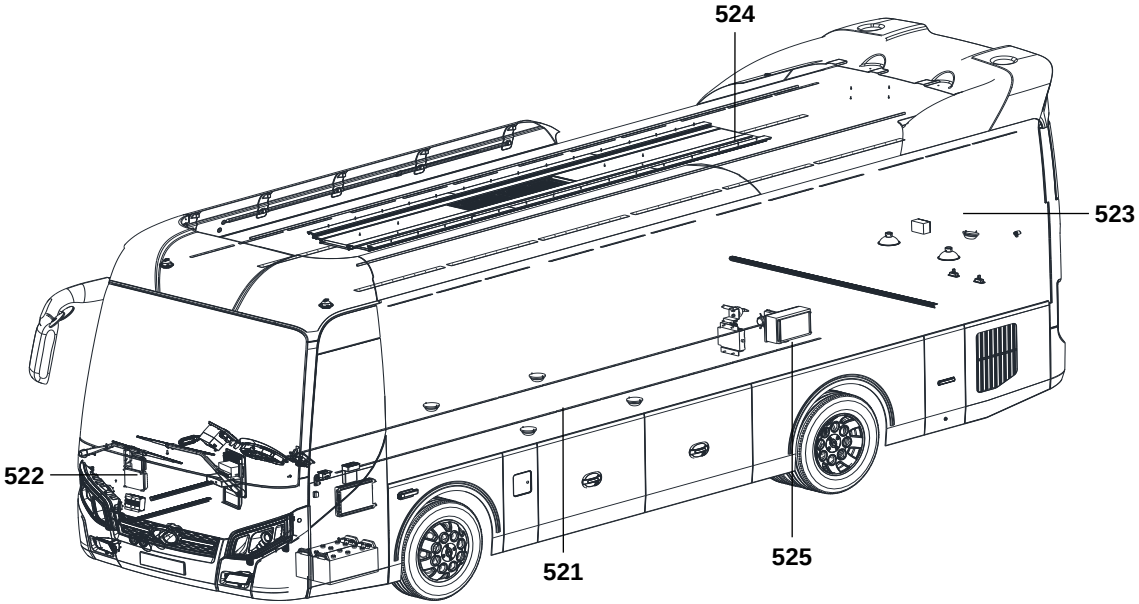

524

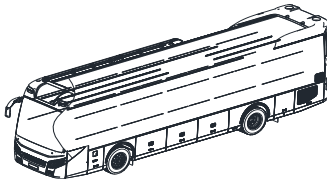

HỆ THỐNG ĐÈN

525

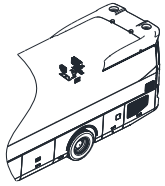

TỦ ĐIỆN HỘP CÚP BÌNH

521	THIẾT BỊ ĐIỆN GẦM XE	STT	MÃ SỐ CHI TIẾT	SL	TÊN CHI TIẾT	GHI CHÚ	THÔNG TIN CHI TIẾT
		1	AMT000-COIHOI0-025	1	CÒI ĐIỆN		
		2	3730621S1	1	CÒI HƠI		
		3		2	ĐÈN BẬC TAM CẤP		
		4	QT737-LED	5	ĐÈN HẦM HÀNH LÝ		
		5	ACQUI0-MZF1200-004	1	BÌNH ẮC QUY		
		6		1	VAN HƠI THẮNG ĐIỆN TỪ		

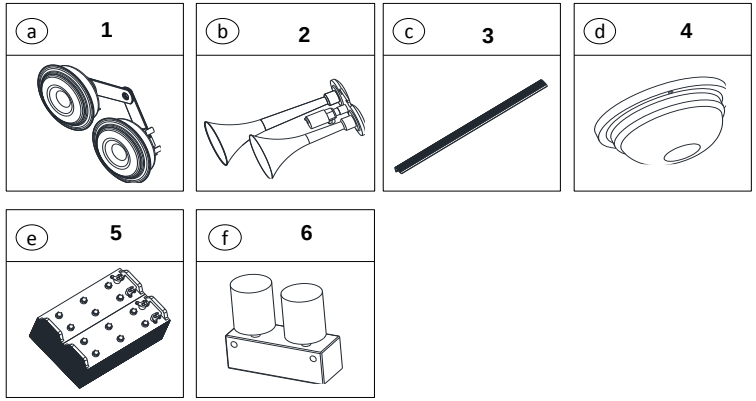

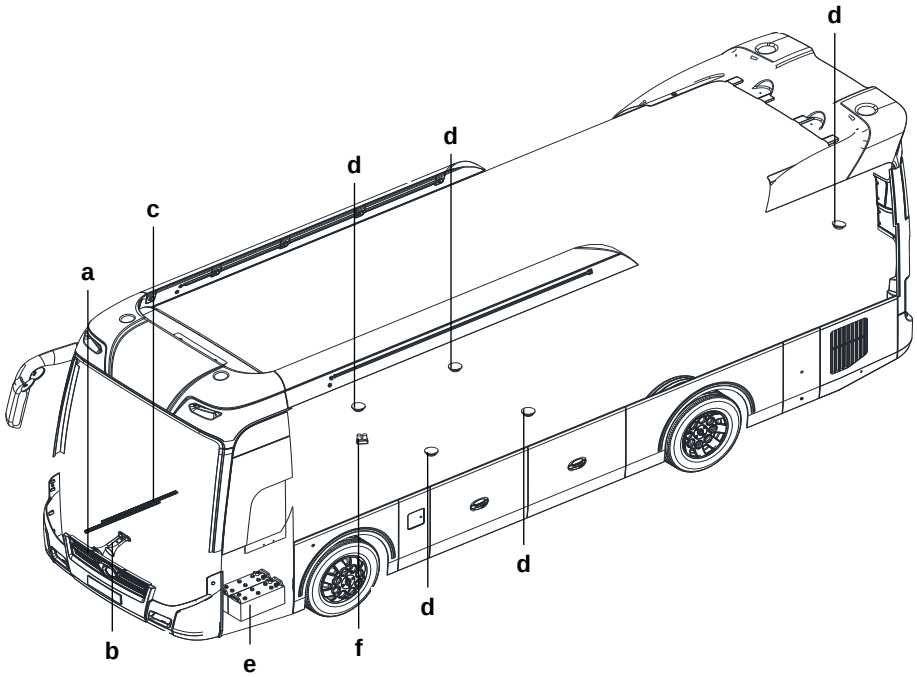

522	THIẾT BỊ ĐIỆN TÁP LÔ

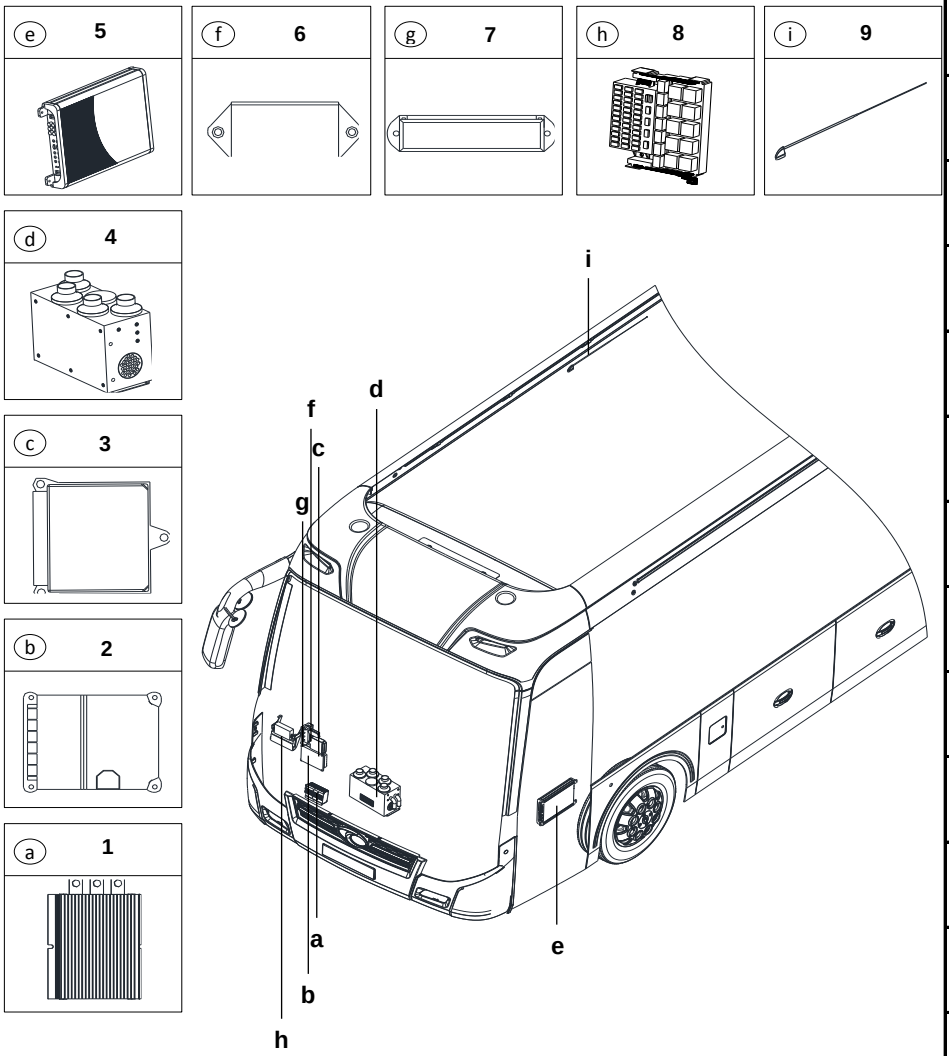

STT	MÃ SỐ CHI TIẾT	SL	TÊN CHI TIẾT	GHI CHÚ	THÔNG TIN CHI TIẾT
1	AMT000-BTHE20A-003	1	BIẾN THẾ		
2	1701630	1	HỘP XỬ LÝ ECU		
3	446 004 3200	1	PHANH ABS		
4		1	BỘ SƯỞI		
5	AMT000-AMPLY00-004	1	ÂM LI		
6		1	CẦU CHÌ 100A		
7		1	CẦU CHÌ TÁP LÔ		
8		1	BẢNG RỜ LE CẦU CHÌ		
9	AT-070	1	ĂNG-TEN		

523	THIẾT BỊ ĐIỆN KHOANG ĐỘNG CƠ	STT	MÃ SỐ CHI TIẾT	SL	TÊN CHI TIẾT	GHI CHÚ	THÔNG TIN CHI TIẾT
		1	670A-1111020	1	CÔNG TẮC MỞ CỐP		
		2	CNA2016A1	1	HỘP ĐỀ PHỤ		
		3	FF33670-3	2	BẦU CHỮA CHÁY		
		4	VT-YBK902	1	CẢM BIẾN NHIỆT ĐỘ BÌNH NƯỚC PHỤ		

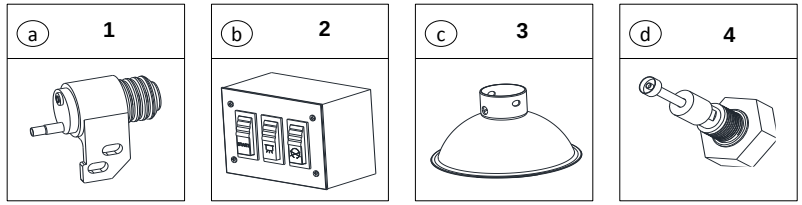

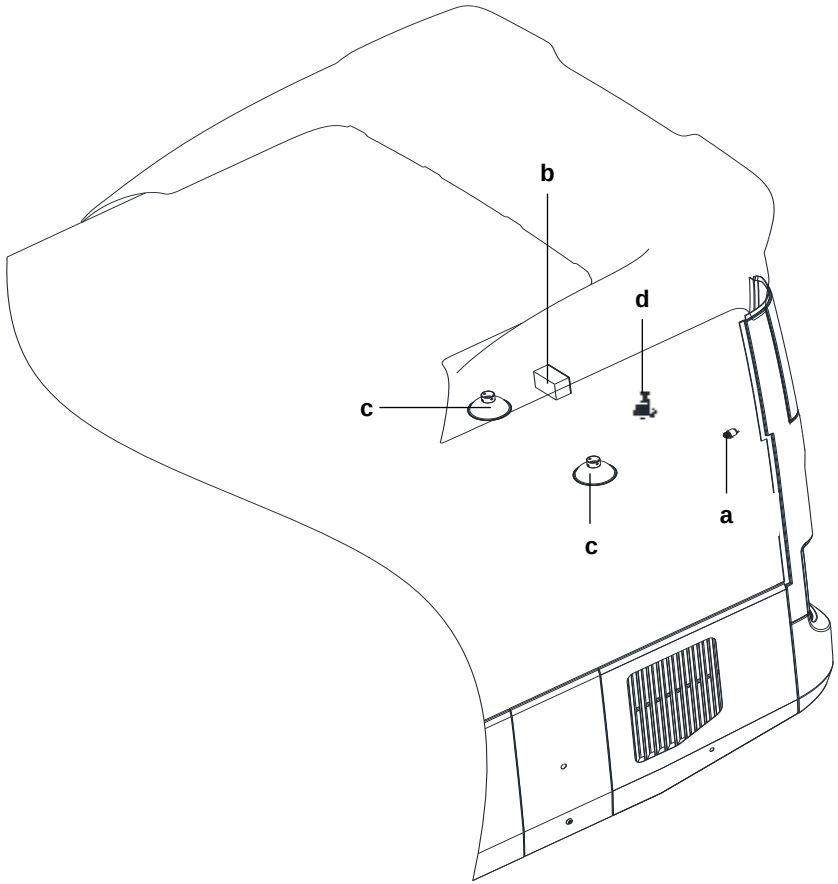

524	HỆ THỐNG ĐÈN	STT	MÃ SỐ CHI TIẾT	SL	TÊN CHI TIẾT	GHI CHÚ	THÔNG TIN CHI TIẾT
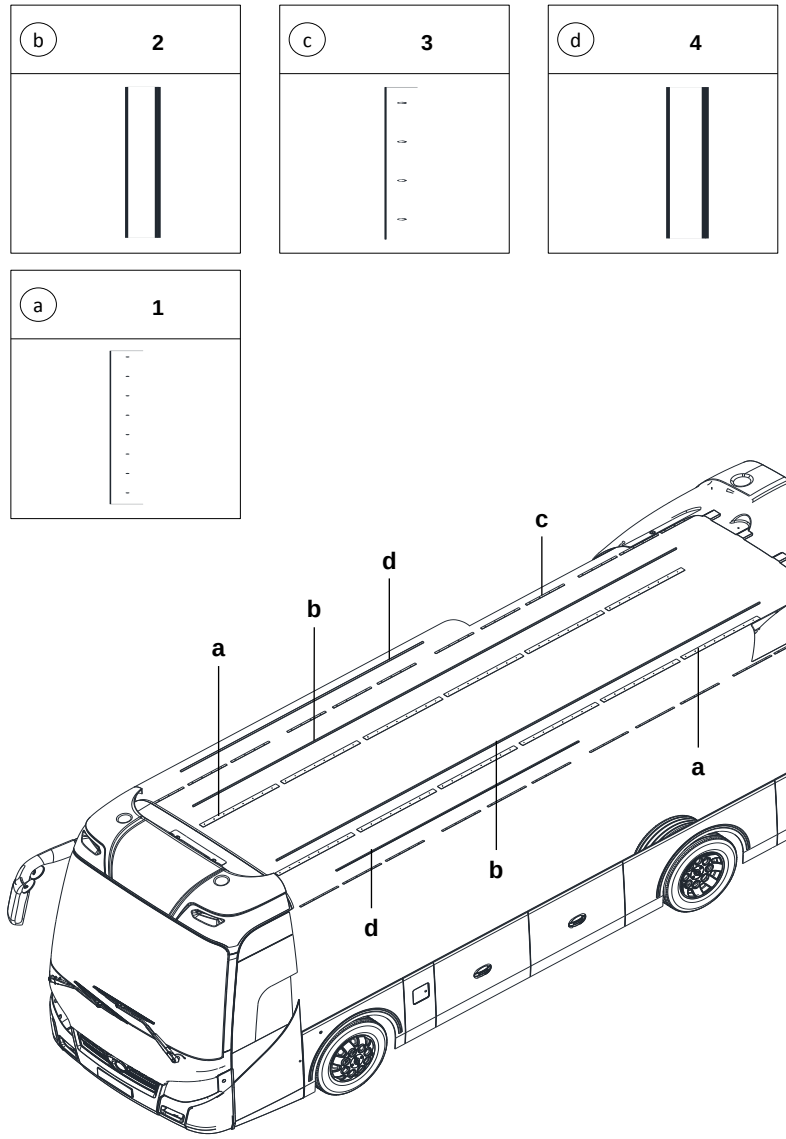		1	DEN85S-LED5493-029	2	ĐÈN LED KỆ HÀNH LÝ		
		2		2	ĐÈN LED DÂY		
		3	DEN85S-LED2048-028	2	ĐÈN LED RÈM MÀN		
		4		2	ĐÈN LED BE LƯỚT GIÓ		
		5	DEN85S-LED2050-027	2	ĐÈN LED LỐI ĐI		
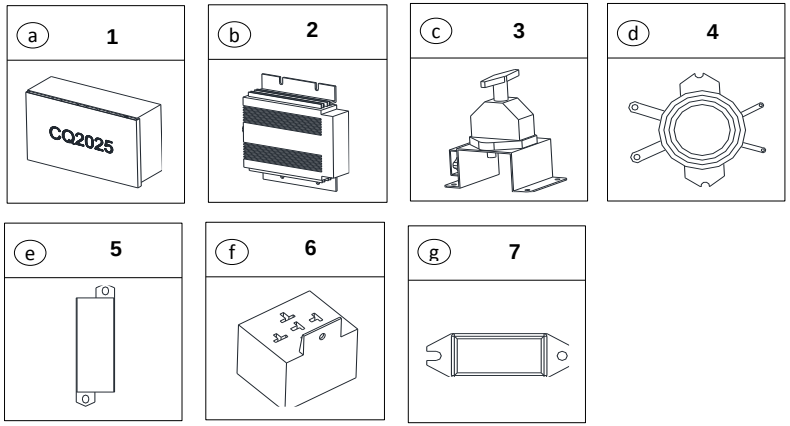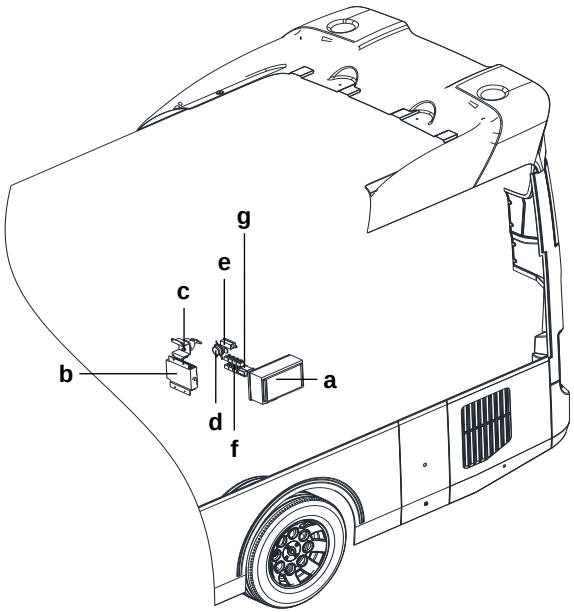
525	TỦ ĐIỆN HỘP CÚP BÌNH	STT	MÃ SỐ CHI TIẾT	SL	TÊN CHI TIẾT	GHI CHÚ	THÔNG TIN CHI TIẾT
		1	CQ2025YN	1	HỘP CÚP BÌNH		
		2		1	ECU THẮNG ĐIỆN TỪ		
		3		1	CÔNG TẮC NGUỒN THẮNG ĐIỆN TỪ		
		4		1	RỜ LE		
		5		1	CẦU CHÌ 100A		
		6		1	ĐẾ RỜ LE		
		7		1	CẦU CHÌ