THACO
TRUONG HAI AUTO

THACO BUS

DANH MỤC LINH KIỆN-PHỤ TÙNG

THACO BRT TB120BRT

LỜI NÓI ĐẦU

Cảm ơn quý Đại lý đã đồng hành cùng Thaco Bus trong thời gian qua.

Cuốn tài liệu này sẽ giúp quý vị nắm được những thông tin cơ bản về các linh kiện, phụ tùng được sử dụng và thay thế trên sản phẩm xe Bus do Thaco sản xuất.

Để hiểu rõ và sử dụng tốt tài liệu này; vui lòng đọc kỹ phần "HƯỚNG DẪN SỬ DỤNG CATALOG".

Xin lưu ý, chỉ có những linh kiện; phụ tùng chính phẩm do Thaco thiết kế và cung cấp mới đáp ứng đủ các tiêu chuẩn về kỹ thuật, chất lượng và an toàn để lắp ráp cho sản phẩm xe Bus Thaco.

Linh kiện chính phẩm là những phụ tùng thay thế; dụng cụ và phụ kiện đi kèm theo sản phẩm ô tô do Thaco sản xuất.

Xin khuyến cáo, không nên sử dụng các linh kiện, phụ tùng không phải do Thaco cung cấp. Thaco sẽ không chịu trách nhiệm về các hỏng hóc hay tai nạn do sử dụng linh kiện, phụ tùng giả, kém chất lượng.

Chỉ những linh kiện phụ tùng chính phẩm mới được hưởng các chế độ bảo hành và dịch vụ bảo dưỡng của Thaco.

Tất cả các nội dung trong tài liệu này được xây dựng trên cơ sở các chi tiết cấu thành xe thành phẩm tại thời điểm phát hành; thông tin có thể được Thaco thay đổi và cập nhật liên tục theo chính sách phát triển sản phẩm.

Trân trọng!

CÔNG TY CỔ PHẦN Ô TÔ TRƯỜNG HẢI

NỘI DUNG

LỜI NÓI ĐẦU	**1**
A. THÔNG SỐ KỸ THUẬT SẢN PHẨM	**2**
B. HƯỚNG DẪN SỬ DỤNG PARTS CATALOG	**4**
1. TRA CỨU CATALOGE	**4**
2. CÁCH ĐỌC MÃ SỐ CHI TIẾT	**5**
3. CÁCH ĐỌC SỐ KHUNG- SỐ MÁY	**8**
4. BẢNG CÁC CHI TIẾT TIÊU CHUẨN	**9**
5. BẢNG CÁC TỪ VIẾT TẮT	**11**
D. MỤC LỤC TRA CỨU	**22**
ĐỘNG CƠ	**23**
KHUNG GẦM	**23**
THÂN XE	**24**
NỘI THẤT	**72**
HỆ THỐNG ĐIỆN	**93**

A. THÔNG SỐ KỸ THUẬT THACO TB120BRT

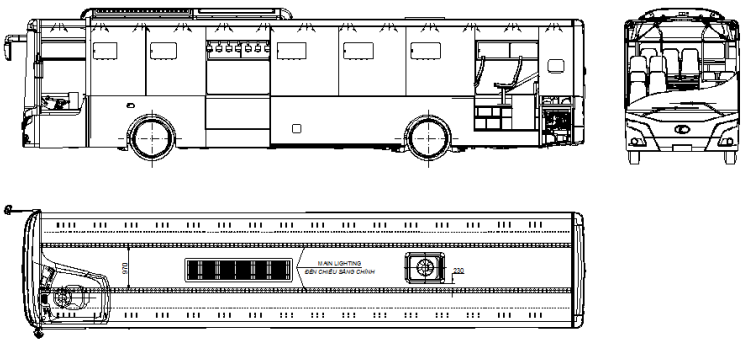

Loại phương tiện:	**Ô tô khách thành phố**
Nhãn hiệu	THACO BRT
Số loại	TB120BRT
Công thức bánh xe	4x2
Thông số về kích thước	
Kích thước bao (Dài x Rộng x Cao) (mm)	12200x2500x3260
Chiều dài cơ sở (mm)	6000
Vết bánh trước (mm)	2096
Vết bánh sau (mm)	1906
Vết bánh xe phía ngoài (mm)	2226
Chiều dài đầu xe (mm)	2800
Chiều dài đuôi xe (mm)	3400
Khoảng sáng gầm xe (mm)	140
Góc thoát trước/sau (độ)	8/8
Thông số về khối lượng	
Khối lượng bản thân (kg)	10310
Khối lượng toàn bộ cho phép tham gia giao thông (kg)	16000

Thông số về tính năng chuyển động	
Tốc độ cực đại của xe (km/h)	90
Độ dốc lớn nhất xe vượt được khi đầy tải (%)	40
Góc ổn định tĩnh ngang của xe khi không tải (độ)	42
Bán kính quay vòng nhỏ nhất theo vết bánh xe trước phía ngoài (m)	<12m
Động cơ	
Tên nhà sản xuất	HINO
Kiểu động cơ	Động cơ 4 kỳ, 06 xi lanh, làm mát bằng nước, tăng áp
Dung tích xy lanh (cm^3)	7684
Tỷ số nén	18:1
Đường kính xylanh x hành trình piston (mm)	112x130
Công suất lớn nhất / Số vòng quay (kw/v/ph)	221/2500
Moment xoắn lớn nhất / Số vòng quay (N.m/v/ph)	1000/1500
Phương thức cung cấp nhiên liệu	Phun nhiên liệu trực tiếp
Vị trí bố trí động cơ trên khung xe	Phía sau
Ly hợp	Biến mô thủy lực tích hợp hộp số tự động
Hộp số	
Kiểu loại	Hộp số tự động
Tỷ số truyền của hộp số	I_1=3.36
	I_2=1.91
	I_3=1.42
	I_4=1
	I_5=0.72
	I_6=0.62
	R=4.24

Trục các đăng		
Kiểu loại		Các đăng không đồng tốc, 1 trục
Đường kính trục (mm)		Φ105
Mô men xoắn cực đại (N.m)		9000
Tốc độ quay lớn nhất cho phép (v/ph)		2600
Cầu xe		
Kiểu kết cấu	+ Cầu trước	Dầm chữ I
	+ Cầu sau	Dầm cầu liền
- Khối lượng cho phép	+ Cầu trước (kg)	8500
	+ Cầu sau (kg)	13000
Tỷ số truyền của truyền lực chính		6.2
Bánh xe		
Lốp trước (lốp đơn)		
+ Cỡ lốp (inch)		275/70R22.5
+ Áp suất lốp (kPa)/ khối lượng cho phép (kg)		900/3150
+ Chỉ số cấp tốc độ		L(120km/h)
Lốp sau (lốp đôi)		
+ Cỡ lốp (inch)		275/70R22.5
+ Áp suất lốp (kP□)/ khối lượng cho phép (kg)		900/2900
+ Chỉ số cấp tốc độ		L(120km/h)
Hệ thống treo		
Hệ thống treo trước		Kiểu phụ thuộc, phần tử đàn hồi là 02 bầu hơi khí nén, 02 giảm chấn thủy lực tác dụng 02 chiều, thanh cân bằng.
Hệ thống treo sau		Kiểu phụ thuộc, phần tử đàn hồi là 04 bầu hơi khí nén, 04 giảm chấn thủy lực tác dụng hai chiều, thanh cân bằng.

Hệ thống phanh		
Phanh công tác trước/sau		
+ Kiểu		Cơ cấu phanh đĩa, dẫn động khí nén 02 dòng
- Đường kính đĩa phanh trước/sau		420/420
Phanh dừng		
+ Kiểu		Lò xo tích năng tác dụng lên bánh xe sau
Phanh phụ		Phanh thủy lực tác dụng ở đầu ra hộp số
Trang bị khác		Trang bị ASR, ABS
Hệ thống lái		
Kiểu		Hệ thống lái dẫn động cơ khí, trợ lực thủy lực
Góc quay lái (độ)	Về bên phải	55
	Về bên trái	40
Tỷ số truyền của cơ cấu lái		23:1
Dung tích thùng nhiên liệu (lít)		250

B. HƯỚNG DẪN SỬ DỤNG CATALOG

1. TRA CỨU CATALOG

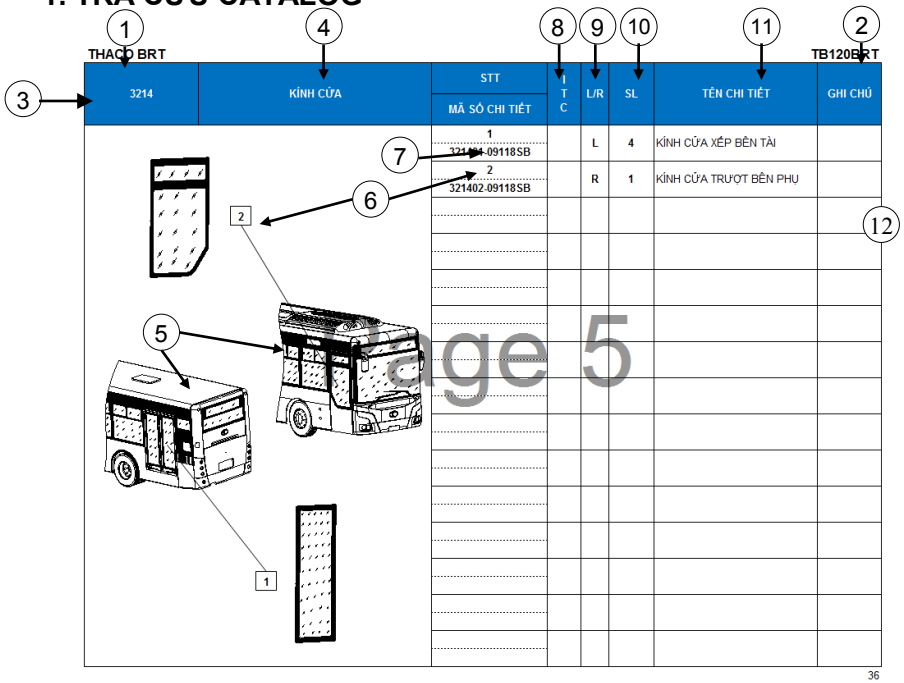

(1) Tên Dòng xe

Phần này được quy định do nhà sản xuất về tên gọi của dòng sản phẩm.

(2) Số hiệu dòng xe

TB 120 BRT

- BRT: 'BUS RAPID TRANSIT' - Xe Buýt nhanh
- 120: Chiều dài xe 12m
- TB: Khung gầm Thaco Bus

(3) Mã số cụm chi tiết

32 14

- 14: Mã số cụm phụ
- 32: Mã số cụm chính

(4) Tên cụm chi tiết chính.

Phần này thể hiện tên của cụm chi tiết đang trình bày trên bản vẽ

(5) Hình ảnh cụm.

Hình ảnh cụm sẽ thể hiện cụ thể các chi tiết và vị trí lắp ráp chúng trên cụm.

(6) Số thứ tự các chi tiết trên cụm chi tiết chính.

Là số chỉ các chi tiết trên hình ảnh thể hiện

(7) Mã số chi tiết.

Mã số chi tiết do nhà sản xuất quy định cho từng chi tiết, thể hiện thông tin về vị trí lắp ráp, nhà sản xuất, các thay đổi và đặc tính cơ bản của chi tiết *(sẽ giải thích ở phần (2))* .

(8) ITC: Interchangeability (Khả năng đổi lẫn)

KÝ HIỆU ITC	CHI TIẾT MỚI THAY CHO CHI TIẾT CŨ	CHI TIẾT CŨ THAY CHO CHI TIẾT MỚI
Y	ĐƯỢC	ĐƯỢC
M	ĐƯỢC	KHÔNG ĐƯỢC
N	KHÔNG ĐƯỢC	-

(9) Vị trí lắp ráp của chi tiết trên cụm *(Theo hướng dọc thân xe nhìn từ sau tới trước).*

L: lắp bên trái R: lắp bên phải A: lắp được cả 2 bên

(10) Số lượng chi tiết.

Cột này thể hiện số lượng chi tiết được sử dụng cho cụm tương ứng; có thể sẽ khác với số lượng cần thiết cho 1 xe hoàn chỉnh.

(11) Tên chi tiết

Thể hiện tên chuẩn của chi tiết theo nhà sản xuất; có thể sẽ khác với tên thường gọi của từng vùng miền.

(12) Ghi chú

Những thông tin bổ sung hoặc thông tin tham khảo sẽ được thể hiện trong cột này.

2. CÁCH ĐỌC MÃ SỐ CHI TIẾT

Lưu ý : *Cấu trúc mã số này* ***chỉ áp dụng cho các chi tiết do Thaco sản xuất****.*
Các chi tiết nhập khẩu sẽ áp dụng mã số nhà cung cấp đã quy định.

Ví dụ : MÃ SỐ CHI TIẾT KÍNH CỬA HÀNH KHÁCH

32	14	01	-	09	1	10	SB
①	②	③		④	⑤	⑥	⑦

① **Mã số cụm chính** :
Chữ số đầu tiên thể hiện mã cụm chính; chữ số thứ 2 thể hiện mã phân cụm chính, được quy định như bản dưới đây :

TÊN CỤM CHÍNH	MÃ CỤM CHÍNH	TÊN PHÂN CỤM CHÍNH	MÃ PHÂN CỤM CHÍNH
Động cơ	1	Động cơ	1
		Các hệ thống phụ trợ	2
Gầm xe	2	Khung chassis	1
		Các hệ thống chức năng gầm xe	2
Thân xe	3	Khung xương	1
		Ngoại thất	2
Nội thất	4	Khoang lái	1
		Khoang hành khách	2
		Đuôi xe	3
Hệ thống điện	5	Điện thân xe	1
		Hệ thống điều hòa	2

② **Mã số cụm phụ**
Chữ số đầu tiên thể hiện mã cụm phụ; chữ số thứ 2 thể hiện mã phân cụm phụ, được quy định như bản dưới đây :

PHÂN CỤM CHÍNH	CỤM PHỤ	MÃ SỐ CỤM PHỤ	PHÂN CỤM PHỤ	MÃ SỐ P.C.PHỤ
ĐỘNG CƠ	Thân động cơ	1	Máy nén	1
			Máy phát	2
			Động cơ	3
	Cụm chi tiết rời	2	Chân máy	1
CÁC HỆ THỐNG PHỤ TRỢ	Hệ thống làm mát	1	Quạt làm mát	1
			Két nước	2
	Hệ thống khí nạp	2	Lọc gió	1
			Tăng áp động cơ	2
	Hệ thống nhiên liệu	3	Thùng nhiên liệu	1
			Hệ thống ống dẫn	2
			Lọc dầu	3
	Cụm ống xả	4	Ống xả	1
			Phanh cuppo	2
KHUNG CHASSIS	Khung đầu chassis	1		0
	Khung giữa chassis	2		0
	Khung đuôi chassis	3		0
CÁC HỆ THỐNG CHỨC NĂNG GẦM XE	Hệ thống treo	1	Hệ thống treo trước	1
			Hệ thống treo sau	2
			Hệ thống hơi treo	3
	Hệ thống phanh	2	Hệ thống phanh trước	1
			Hệ thống phanh sau	2
			Hệ thống khí nén	3
			Cụm phanh điện tử	4
	Hệ thống lái	3	Cụm dẫn động lái	1
			Cụm trợ lực lái	2
	Hệ thống truyền lực	4	Cụm ly hợp	1
			Cụm hộp số	2
			Trục các đăng	3
			Cụm cầu sau	4
			Cụm cầu trước	5
KHUNG XƯƠNG	Khung xương đầu	1	Xương đầu	1
			Xương taplo	2
	Khung xương đuôi	2		0
	Khung xương mui	3		0
	Khung xương hông	4	Khung xương hông trái	1
			Khung xương hông phải	2
	Khung xương sàn	5	Xương sàn lái	1
			Xương sàn tam cấp	2
			Xương sàn giữa	3

PHÂN CỤM CHÍNH	CỤM PHỤ	MÃ SỐ CỤM PHỤ	PHÂN CỤM PHỤ	MÃ SỐ P.C.PHỤ
			Xương sàn sau	4
			Xương sàn hầm hàng	5
NGOẠI THẤT	Kính	1	Kính chắn gió	1
			Gạt nước kính chắn gió	2
			Kính hông	3
			Kính cửa	4
			Kính trượt	5
	Nhựa ngoại thất	2	Đầu xe	1
			Đuôi xe	2
			Mui xe	3
			Hầm hành lý	4
	Gương chiếu hậu	3	Gương chiếu hậu bên tài	1
			Gương chiếu hậu bên lơ	2
	Cửa	4	Cửa hành khách	1
			Cửa tài	2
	Tôn ốp	5	Tôn mui	1
			Tôn mạng hông	2
	Cốp nhôm	6	Cốp hầm hành lý	1
			Cốp thùng dầu	2
			Vè chắn bánh xe	3
			Cốp bình điện	4
			Cốp hầm máy	5
	Các chi tiết trang trí		Tem/Logo mạ crom	1
			Chi tiết khác	2
NỘI THẤT KHOANG LÁI	Các chi tiết nhựa	1		0
	Cụm Táp lô	2	Táp lô chính	1
			Táp lô phụ	2
			Thanh tay vịn táp lô	3
	Rèm che nắng	3	Rèm che nắng bên phải	1
			Rèm che nắng bên trái	2
	Cần số	4	Cần số	1
			Chụp bụi cần số	2
	Tủ vật dụng cá nhân	5		0
	Ghế tài	6	Ghế tài	1
			Ghế Sub	2

PHÂN CỤM CHÍNH	CỤM PHỤ	MÃ SỐ CỤM PHỤ	PHÂN CỤM PHỤ	MÃ SỐ P.C.PHỤ
	Các chi tiết khác	7		0
NỘI THẤT KHOANG HÀNH KHÁCH	Máng gió lạnh	1	Máng gió lạnh	1
			Đèn đọc sách	2
			Nẹp trang trí	3
	Kệ hành lý	2		0
	Ốp trụ	3		0
	Đèn chiếu sáng khoang khách	4	Đèn huỳnh quang	1
			Đèn Luxury	2
	Ghế/giường	5	Ghế hành khách	1
			Ray bắt ghế	2
	Dụng cụ thiết bị	6		0
	Các chi tiết khác	7	Inox bảo vệ tủ lạnh	1
			Rèm màn	2
			Nẹp đèn lối đi	3
			Sàn xe	4
NỘI THẤT ĐUÔI XE	La phông đuôi	1		0
	Ốp trang trí	2		0
	Các chi tiết khác	3		0
HỆ THỐNG ĐIỆN THÂN XE	Hệ thống dây dẫn điện	1	Dây điện la phông	1
			Dây điện táp lô	2
			Dây điện Chassis	3
			Dây điện đuôi	4
	Hệ thống cung cấp điện	2	Máy phát	1
			Bình điện	2
			Hệ thống An toàn	
	Hệ thống đèn	3	Hệ thống đèn phía trước	1
			Hệ thống đèn phía sau	2
			Hệ thống đèn hông xe	3
			Hệ thống đèn trong xe	4
	Hệ thống điện táp lô & vô lăng	4	Bảng công tắc trên táp lô	1
			Bảng cầu chì tổng	2
	Hệ thống giải trí	5	Hệ thống âm thanh	1
			Hệ thống phát hình ảnh	2

PHÂN CỤM CHÍNH	CỤM PHỤ	MÃ SỐ CỤM PHỤ	PHÂN CỤM PHỤ	MÃ SỐ P.C.PHỤ
	Hệ thống hỗ trợ điều khiển	6	Hệ thống hỗ trợ lùi xe	1
HỆ THỐNG ĐIỀU HÒA	Máy nén gas lạnh	1	Máy nén	1
			Đế bắt máy nén	2
			Ống dẫn gas lạnh	3
	Vỏ máy lạnh	2	Vỏ Composites	1
			Nắp đậy máy lạnh	2
	Hệ thống lạnh	3	Giàn nóng	1
			Giàn lạnh	2
	Bảng điều khiển	4	Thiết bị điều khiển	1
			Dây điện máy lạnh	2

Lưu ý :

- ✓ Đối với các mã số chi tiết có phần đầu tận cùng là số '0' : Thaco sẽ cung cấp chi tiết đến mức rời rạc dạng phân cụm
- ✓ Đối với các mã số chi tiết có phần đầu tận cùng là '00': Thaco chỉ cung cấp theo cụm chi tiết
- ✓ Đối với các mã số chi tiết có phần đầu tận cùng là '000': Thaco chỉ cung cấp cụm tổng thành

Ví Dụ : 311100-02110EB : Thaco sẽ cung cấp cụm khung xương đầu

③ **Mã số chi tiết**

Mã số chi tiết được đánh cho những chi tiết rời rạc nhất ; không thể tách rời được nữa *(đánh số từ 01 đến 99)*

④ **Mã số quy định đơn vị sản xuất.**

MÃ SỐ	NHÀ MÁY
01	TẢI
02	BUS
03	KIA
04	MAZDA
05	CƠ KHÍ
06	AUTOCOM
07	ĐIỆN LẠNH
08	NHỰA
09	KÍNH

MÃ SỐ	NHÀ MÁY
10	HÓA CHẤT
11	DÂY ĐIỆN
12	THÉP
13	
14	
15	
16	
17	
00	Không rõ NCC

⑤ **Mã số cải tiến; thay đổi chi tiết**

Mã số cải tiến thể hiện phiên bản chi tiết sau các lần chỉnh sửa, thay đổi thiết kế của chi tiết đó *(đánh số từ 1 đến 9)*

⑥ **Mã số model xe:**

Mã số này quy định dòng xe chi tiết được lắp. Các chi tiết dùng cho nhiều dòng xe sẽ lấy mã số của dòng xe đầu tiên.

Mã số model xe được quy định theo bảng sau :

MÃ SỐ	MODEL XE	ĐẶC ĐIỂM
01	THACO COUNTY HB70	Xe ghế ngồi 24-29 chỗ khung gầm HYUNDAI
02	THACO COUNTY TB75	Xe ghế ngồi 29 chỗ khung gầm THACO
03	THACO TOWN TB82S	Xe ghế ngồi 29-34 chỗ khung gầm THACO
04	THACO TOWN TB95S	Xe ghế ngồi 39 chỗ khung gầm THACO
05	THACO CITY TB94CT	Xe city Bus 60 chỗ khung gầm THACO
06	THACO CITY TB115CT	Xe city Bus 80 chỗ khung gầm THACO
07	THACO UNIVERSE HB120S	Xe ghế ngồi 30-47 chỗ khung gầm HYUNDAI
08	THACO UNIVERSE TB120S-W375	Xe ghế ngồi 30-47 chỗ khung gầm THACO
09	THACO MOBIHOME HB120SL	Xe giường nằm 40-46 chỗ khung gầm HYUNDAI, xe cao 3700mmm
10	THACO MOBIHOME HB120SL-H380L	Xe giường nằm 40-43 chỗ khung gầm HYUNDAI, xe cao 3550mm
11	THACO MOBIHOME TB120SL-W375	Xe giường nằm 40-46 chỗ khung gầm THACO, xe cao 3600
12	THACO MOBIHOME TB120SL	Xe giường nằm 40-46 chỗ khung gầm THACO, xe cao 3700mm
13	THACO MOBIHOME HB120SL-H380	Xe giường nằm 40-43 chỗ khung gầm HYUNDAI, xe cao 3650mm
14	THACO COUNTY HB73	Xe ghế ngồi 29 chỗ khung gầm HYUNDAI
15	-	-
16	-	-
17	THACO TB120S-W300	Xe ghế ngồi 47 chỗ khung gầm THACO
18	THACO BRT TB120BRT	Xe City Bus BRT 90 chỗ khung gầm THACO

⑦ **Đặc tính bề mặt sản phẩm:**

Chữ cái đầu tiên thể hiện lớp phủ bề mặt của sản phẩm ; với các ký hiệu tương ứng sau :

KÝ HIỆU	CHẤT PHỦ BỀ MẶT
N	Không có lớp phủ bề mặt (**N**one)
E	Chỉ nhúng ED bề mặt (**E**D)
B	Sơn lót bề mặt (**B**ase Coat)
P	Xi mạ (Mạ màu, crôm,...) (**P**lating)
F	Sơn hoàn thiện (**F**inish)
S	In lụa (**S**ilk screen printing glass ink) [đối với kính]

Chữ cái thứ 2 thể hiện lớp màu sơn của sản phẩm ; với các ký hiệu tương ứng sau :

KÝ HIỆU	MÀU
N	Không sơn bề mặt (**N**one)
W	Màu trắng (**W**hite)
B	Màu đen (**B**lack)
Y	Màu vàng (**Y**ellow)
R	Màu đỏ (**R**ed)
G	Xanh lục (**G**reen)
V	Hồng (**V**iolet)
S	Bạc (**S**ilver)

Giải thích ví dụ

32 14 01 – 09 1 18 SB

- 32 – Thuộc cụm thân xe-phần ngoại thất
- 14 – Thuộc mục kính – phần kính cửa
- 01 – Chi tiết kính trang trí trên cửa khách
- 09 – Đơn vị sản xuất: Nhà máy kính
- 1 – Phiên bản chi tiết chưa cải tiến
- 18 – Lắp ráp cho xe BRT TB120BRT
- SB – Sản phẩm được in lụa màu đen

3. CÁCH ĐỌC SỐ KHUNG, SỐ MÁY

* SỐ KHUNG (VIN – *Vehicle Identification Number*)

RN5	B	40S	E	K	E	C	002545
①	②	③	④	⑤	⑥	⑦	⑧

①	Mã quy định nhà sản xuất:	**RN5**	: Cty TNHH MTV SX & LR Ô tô Khách Trường Hải
②	Loại xe	**B**	: Ô tô khách (**B**us)
③	Số người cho phép chở	**40S**	: 40 người
④	Mã số lần sản xuất	**E**	: E➔ Lần thứ 5; F➔ lần thứ 6…
⑤	Xuất xứ động cơ	**K**	: Hàn Quốc (Korea)
⑥	Năm sản xuất	**E**	: D➔2013; E ➔ 2014; F➔ 2015...
⑦	Nơi sản xuất	**C**	: **C**hu Lai
⑧	Số sê-ri	**002545**	: Số thứ tự sản xuất bắt đầu từ 000001 đến 999999

* SỐ MÁY (EIN - *Engine Identification Number*)

D	6	C	B	E	J	268413
①	②	③	④	⑤	⑥	⑦

1	Loại nhiên liệu	**D**	: Diesel
2	Số xylanh	**6**	: 06 xylanh
3	Mã số phát triển động cơ	**C**	: Mã C (Đánh từ A→E)
4	Model thay đổi động cơ	**B**	: Model thứ 2 (Đánh từ A→Z)
5	Năm sản xuất động cơ	**E**	: 2014 (A→ 2010; B→2011; C→ 2012….)
6	Nơi sản xuất động cơ	**J**	: Nhà máy Jeonji – Hàn Quốc
7	Số sê-ri động cơ	**268413**	: Số thứ tự sản xuất bắt đầu từ 000001 đến 999999

4. MÃ SỐ CÁC CHI TIẾT TIÊU CHUẨN

BU LÔNG *Bolt* 90	9001 xxx xx xxx L L1 d	9002 xxx xx xxx L L1 d	9003 xxx xx xxx L L1 d	9004 xxx xx xxx L L1 d	9005 xxx xx xxx L L1 d	9006 xxx xx xxx L L1 d
	BL. Thông dụng	Lục giác chìm	BL. Đầu dù	BL. Đầu côn	BL. Đầu tròn	Vú mỡ
	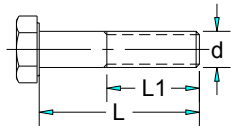	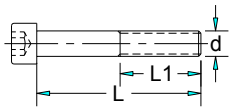	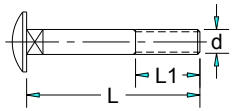	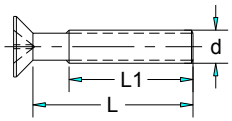	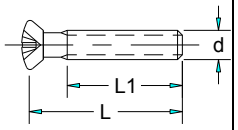	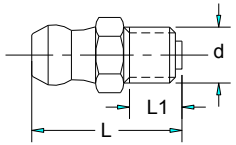
	9007 xxx xx xxx L L1 d					
	BL. Tai khóa					
	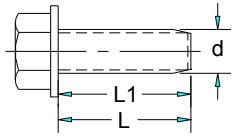					
VÍT CẤY *Screw implants* 91	9101 xxx xx xxx L L1 d	9102 xxx xx xxx L L1 d				
	Vít cấy hai đầu	Vít cấy một đầu				
	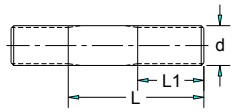	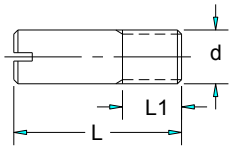				
VÍT XOẮN *Screw* 92	9201 xxx xx xxx L L1 d	9202 xxx xx xxx L L1 d	9203 xxx xx xxx L L1 d	9204 xxx xx xxx L L1 d	9205 xxx xx xxx L L1 d	9206 xxx xx xxx L L1 d
	Vít thông dụng	Vít pake đầu côn	Vít đầu dù	Vít me đầu dù	Vít me đầu côn	Vít me đầu tròn
	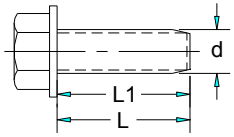	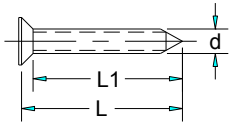	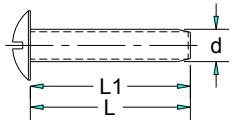	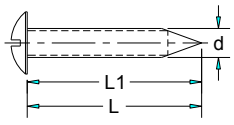	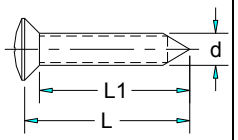	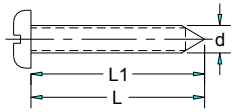

ĐAI ỐC *Nut* 93	9301 xxx xx xxx L L1 d Đai ốc thông dụng 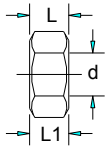	9302 xxx xx xxx L L1 d Đai ốc mũ 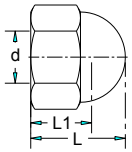	9303 xxx xx xxx L L1 d Đai ốc rãnh khóa 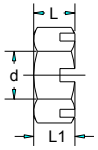	9304 xxx xx xxx L L1 d Đai ốc tai khóa 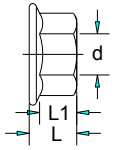	9305 xxx xx xxx L L1 d Đai ốc hàn bấm 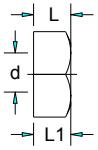	9306 xxx xx xxx L L1 d Đai ốc tai vặn 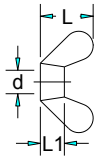
CHI TIẾT KHÁC *OTHERS* 94	9401 xxx xx xxx ∅2 ∅1 d Lông đền 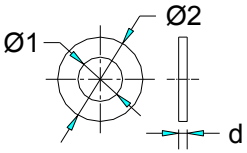	9402 xxx xx xxx ∅2 ∅1 d Đệm vênh 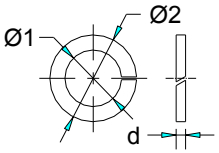	9403 xxx xx xxx ∅2 ∅1 d LĐ. Răng khóa 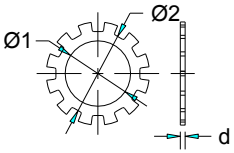	9404 xxx xx xxx ∅2 ∅1 d Đệm gập 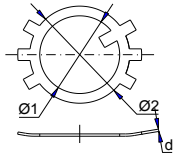	9405 xxx xx xxx L L1 ∅1 Chốt bi 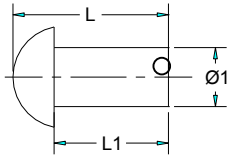	9406 xxx xx xxx a b d Chốt chẻ 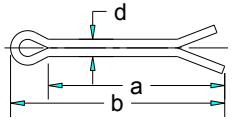
	9407 xxx xx xxx ∅2 ∅1 L Lò xo 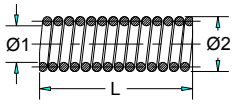	9408 xxx xx xxx ∅2 ∅1 L Lò xo 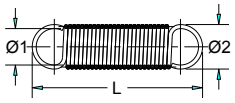	9409 xxx xx xxx ∅2 ∅1 L Lò xo 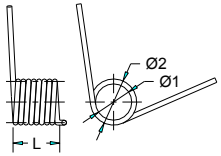			

5. BẢNG CÁC CHỮ VIẾT TẮT TRONG CATALOG VÀ CÁC TÀI LIỆU VIỆN DẪN

CHỮ VIẾT TẮT ABBREVIATION	ĐỊNH NGHĨA *DEFINITION*	
-	BLANK SPACE	
&	AND	
/	OR	
1ST	FIRST	
2ND	SECOND	
3RD	THIRD	
A		
A.BAG, A/BAG	AIR BAG	
A.F.M	AIR FLOW METER	
A/C, A/CON	AIR CLEANER, AIR CONDITIONER	
A/REST	ARMREST	
ASS	AUTOMATIC ADJUSTING SUSPENSION	
ABS	ANTI LOCK BRAKE SYSTEM	
ACC	AUTO CRUISE CONTROL	
ACCEL	ACCELERATOR	
ACCUM	ACCUMULATOR	
ADJ	ADJUSTABLE, ADJUSTING, ADJUSTER	
ADS	ADJUST DAMPING SYSTEM	
AI/LF	AIR-LEAF SPRING SUSPENSION	
AL	ALUMINIUM	
ALR	AUTOMATIC LOCKING RETRACTOR	
ALT	ALTERNATOR	
AMP	AMPLIFIER	
ANT	ANTENNA	
AOH	AIR OVER HYDRAULIC BRAKE	
AR	AS REQUIRED	
AR/NRW	AIR/RIGID AXLE/NARROW	
AR/WDE	AIR/RIGID AXLE/WIDE	
ASSY	ASSEMBLY	
ATT	ATTACHMENT	
AUTO	AUTOMATIC	
AV	AUDIO & VIDEO	
B	BOTH	
	BLACK	

	BASE COAT	
B/DOOR	BACK DOOR	
B/O LAMP	BLACK OUT LAMP	
B/OUT, B/O	BALANCE OUT, BLACK OUT	
BA-CH	BARE CHASSIS	
BAL	BALANCE	
BAT	BATTERY	
BRG	BEARING	
BRKT	BRACKET	
BSNS	BUSINESS BUS	
BUMP. , BPR	BUS BUMPER	
C		
C.MEMBER	CROSS MEMBER	
C.ROD, C/ROD	CONNECTING ROD	
C.S	CRANKSHAFT	
C.UNIT, C/UNIT	CONTROL UNIT	
C/E/H	CARGO, LONG, HIGH	
C/E/L	CARGO, EXTRA, LONG, LOW	
C/HEAD	CYLINDER HEAD	
C/L/H	CARGO, LONG, HIGH	
C/L/H1	CARGO, LONG, HIGH1	
C/L/L	CARGO, LONG, LOW	
C/M/H	CARGO, MEDIUM, HIGH	
C/M/L	CARGO, MEDIUM, LOW	
C/S/H	CARGO, SHORT, HIGH	
C/S/H1	CARGO, SHORT, HIGH1	
C/S/L	CARGO, SHORT, LOW	
C/TPT	CAR TRANSPORTER	
C/U/H	CARGO, ULTRA, HIGH	
CAB	FEED BACK CARBURETOR	
CAB&CHASSIS	CAB & CHASSIS	
CARB	CARBURETOR	
CAT	CATALYST	
CDC	COMPACT DISK CHANGER	
CDP	COMPACT DISK PLAYER	
CHAN	CHANNEL	
CHK	CHECK	
CL	CLUTCH	
CLR	CLEAR	
CM-CA	COMPLETE CAR SPECIAL	

COMB. COMBI	COMBINATION	
COMP	COMPRESSURE	
COMPT	COMPLETE	
CON	CONVENTIONAL	
CONN	CONNECTOR, CONNECTING	
CONT	CONTROL	
CONV	CONVERTER	
CPE	2 DOOR COUPLE	
CTR	CENTER	
CUSH	CUSHION	
CV	CONSTANT VELOCITY	
CVT	CNT	
CYL	CYLINDER	
D	DIAMETER	
D.GRAY	DARK GRAY	
D.P	DUAL PROPORTIONING	
D.TIRE, D/TIRE	DUAL TIRE	
D4BF	D4BF (4D56 T/C)	
D4BH	D4BH (4D56 TCI)	
D4CA	D4CA (Z TCI)	
D4CB	D4CB (A ENG)	
DASH	DASHBOARD	
DEF	DEFROSTER	
DIAPH	DIAPHRAGM	
DIFF	DIFFERENTIAL	
DIST	DISTRIBUTOR	
DLX	DELUXE	
DLXEXP	DELUXE EXPRESSBUS	
DLXH/D	DELUXE TRIM/HIGH DECK	
DLXH/R	DELUXE TRIM/HIGH ROOF	
DLXM/D	DELUXE TRIM/MID DECK	
DOHC	DOUBLE OVERHEAD CAMSHAFT	
DR	DOOR	
DRL	DAYTIME RUNNING LIGHT	
DRV	DRIVE	
DSP	DIGITAL SIGNAL PROCESSING	
E	ED	
EASC	ENERGY ABSORBING STEERING COLUMN	
EGR	EXHAUST GAS RECIRCULATION	
ELE	ELECTRONIC CONTROL UNIT	

ELEC	ELECTRONIC GASOLINE INJECTOR	
ELR	EMERGENCY LOCKING RETRACTOR	
EM	EMISSION	
ENG, E/G	ENGINE	
EQ	EQUALIZER	
EQUIP	EQUIPMENT	
EST	ELECTRONIC SHIFT TRANSFER	
ETR	ELECTRONIC TUNNING RADIO	
ETWIS	ELECTRIC TOTAL WARNING INFORMATION SYSTEM	
EVAP	AVAPORATOR, EVAPORATION	
EX	EXHAUST	
F	FRONT	
F.I.P, FIP	FUEL INJECTION PUMP	
F/LID	FUEL LID	
FATC	FULL AUTO TEMPERATURE CONTROL	
FBC	FEED BACK CARBURETOR	
FBM	FEED BACK MIXER	
FLEX	FLEXIBLE	
FLD	FUEL LID OPENER	
FLR	FLOOR	
FNDR	FENDER	
FOLD	FOLDING	
FRM	FRAME	
FWD	FORWARD	
G	GRAM	
G/BOX	GLOVE BOX	
GAS	GASOLINE	
GEN	GENERAL	
GL	MIDDLE GRADE	
GLS	HIGH GRADE	
GOV	GOVERNOR	
H		
H/LAMP	HEAD LAMP	
H/REST	HEADREST	
H//T, H.T	HIGH TENSION	
H/TOP	HIGH TOP	
HADJI	HADJI BUS	
HB, H/B	HATCH BACK	

HEX	HEXAGONAL	
HGU	HEAT GAUGE UNIT	
HL	HYDRAULIC	
HMSL	HIGH MOUNTED STOP LAMP	
HSG	HOUSE, HOUSING	
HTR	HEATER	
I		
I/P	INSTRUMENT PANEL	
IC/EXP	INTERCITY EXPRESS BUS	
IC/STD	INTERCITY STD BUS	
IG	IGNITION	
ILLUMI	ILLUMINATION	
IN	INNER, INLET, INER	
IND	INDICATOR	
INJ	INJECTION	
INST	INSTRUMENT	
INSTL	INSTALLER, INSTALLATION	
INT	INTAKE	
INTMT	INTERMITTENT	
ISC	IDLE SPEED CONTROL	
ITC	INTERCHANGEABILITY	
K		
KPH	KILOMETER PER HOUR	
L	LEFT	
L	LENGTH, LITER OR LOW GRADE	
L/BODY	LONG BODY	
L/BOX	LONG BOX	
L/DECK	LOGIC DECK	
LCD	LIQUID CRYSTAL DISPLAY	
LF/IND	LEAF/ INDEPENDENT SUSPENSION	
LF/RGD	LEAF/ RIGID AXLE SUSPENSION	
LH	LEFT HAND	
LHD	LEFT HAND DRIVE	
LLD	LIGHT LEVEL DEVICE	
LPG	LIQUEFIED PETROLEUM GAS	
LSD	LIMITTED SLIP DIFFERENTIAL	
LSGV	LOAD SENSING GRAVITY VALVE	
LSPV	LOAD SENSING PRESSURE VALVE	

LVR	LEVER	
LWR	LOWEN	
M		
M/CYL	MASTER CYLINDER	
M/DECK	MECHANICAL DECK	
M/FUSE	MAIN FUSE	
M/GUARD	MUD GUARD	
M/T	MANUAL TRANSMISSION	
MANI	MANIFOLD	
MIR	MIRROR	
MLDG	MOULDING	
MPH	MILE PER HOUR	
MTG	MOUNTING	
MY	MODEL YEAR	
N	NONE	
N/B	NOTCH BACK	
NA	NATURAL ASPIRATION	
NEWMIX	NEWMIXER	
NO.	NUMBER	
NOZ	NOZZLE	
O		
O.P, O/P	OIL PUMP	
O.S	OVER SIZE	
O.T	OVER TOP	
O/D	OVER DRIVE	
OPT	OPTION	
ORC	OVER RUNNING CLUTCH	
OUT	OUTER	
OVM	OWNERS VEHICLE MAINTENANCE	
OWC	ONE-WAY CLUTCH	
P	PLATING	
P.DR LOCK	POWER DOOR LOCK	
P/S, P.STEERING	POWER STEERING	
P/W, P/WINDOW	POWER WINDOW	
PARK	PARKING	
PASS	PASSENGER	
PCB	PRINTED CIRCUIT BOARD	

PCV	POSITIVE CRANKCASE VENTILATION	
PCV	PURGE CONTROL VALVE	
PCV	PROPORTION CONTROL VALVE	
PGL	MID HIGH GRADE	
PKG	PACKAGE	
PLR	PILLAR	
PNL	PANEL	
PRESS	PRESSURE	
PRIM	PRIMARY	
PTO	POWER TAKE OFF	
PVC	POLYVINYL CHLORIDE	
PWR	POWER	
Q		
QRT	QUARTER	
QTY	QUANTITY	
R	RED	
	RIGHT	
R. , RR	REAR	
RAD	RADIATOR	
REG	REGULATOR	
REINF	REINFORCEMENT	
REL	RELEASE	
RET	RETURN, RETAINER, RETAINING	
REV	REVERSE	
RF/DET	ROOF DETACHABLE	
RH	RIGHT HAND	
RHD	RIGHT HAND DRIVE	
RMT	REMOTE	
ROL	ROLLER	
RV	RECREATIONAL VEHICLE	
S		
STT		
SL		
S/BACK	SEAT BACK	
S/BELT	SEAT BELT	
S/BODY	SHORT BODY	
S/ TIRE, S.TIRE	SINGLE TIRE, SPARE TIRE	
SATC	SEMI AUTOMATIC TEMPERATURE CONTROL	

SDLX	DULUXE TRIM/STD ROOF	
SELECT	SELECTIVE USE	
SIG	SIGNAL	
SOHC	SINGLE OVERHEAD CAMSHAFT	
SOL	SOLENOID	
SPEEDO	SPEEDOMETER	
SPK, SPKR	SPEAKER	
SPRG, SPG	SPRING	
STC	SPARE TIRE CARRIER	
STD	STANDARD	
STIFF	STIFFENER	
STIR>DCAB	1 TON H/LONG DOUBLE CABIN	
STIR>KCAB	1 TON H/LONG SUPER CABIN	
STIR>SCAB	1 TON H/LONG STD CABIN	
STRG	STEERING	
SUPT	SUPPORT	
SW. S/W	SWITCH	
SYNC	SYNCHRONIZER	
T	THICKNESS	
T.B. T/B	TIMING BELT	
T/C	TRANSFER CASE, TORQUE CONVERTER	
T/CHARGER	TURBO CHARGER	
T/F	TRANSFER	
T/L	TANK LORRY	
T/LID	TRUNK LID	
T/M, TM	TRANSMISSION	
TA/RGD	TAPER/RIGID AXLE SUS	
TC	TURBO CHARGE	
TCI	TURBO CHARGE INTER COOLER	
TCS	TRACTION CONTROL SYSTEM	
TCU	TRANSMISSION CONTROL UNIT	
TEMP	TEMPERATURE	
TH	THROTTLE	
THERMO	THERMOSTAT	
TOD	TORQUE OF DEMAND	
TOUR	RENT TOUR BUS	
TPS	THROTTLE POSITION SENSOR	
TRK	TRUCK	
TRLR	TRAILER	
TRT	TRACTOR	

V	VEE	
W	WHITE	
Y	YELLOW	
U		
U.S	UNDER SIZE	
U/D	UNDER DRIVE	
UP. , UPR	UPPER	
URETANE	URETHANE RUBBER	
V	VOLT	
V/B	VALVE BODY	
V/V, V	VALVE	
VAC	VACUUM	
VAH	VACUUM ASSIST BRAKE	
VAL>3PS	VAN LONG 3PASSENGER	
VAL>6PS	VAN LONG 6PASSENGER	
VAS>2PS	VAN SHORT 2PASSENGER	
VAS>3PS	VAN SHORT 3PASSENGER	
VAS>5PS	VAN SHORT 5PASSENGER	
VAS>6PS	VAN SHORT 6PASSENGER	
VENT	VENTILATION, VENTILATOR	
VNL	VINYL	
VOL	VOLUME	
W	WATT	
W., WPR	WIPER	
W.PUMP	WATER PUMP	
W.TEMP	WATER TEMPERATURE	
W/	WITH	
W/H	WIRE HARNESS	
W/O	WITHOUT	
W/SHLD, WDSHD	WINDSHIELD	
W/STAP, WTHSTP	WEATHER STRIP	
WGE>12PS	WAGON ECONO LONG 12PASSENGER	
WGE>15PS	WAGON ECONO LONG 15PASSENGER	
WGE>9PS	WAGON ECONO LONG 9PASSENGER	
WGL>11PS	WAGON LONG 11PASSENGER	
WGL>12PS	WAGON LONG 12PASSENGER	
WGL>9PS	WAGON LONG 9PASSENGER	
WGN	WAGON	

WGS>4PS	WAGON SHORT 4PASSENGER	
WGS>5PS	WAGON SHORT 5PASSENGER	
WGS>7PS	WAGON SHORT 7PASSENGER	
WGS>8PS	WAGON SHORT 8PASSENGER	
WGS>9PS	WAGON SHORT 9PASSENGER	
WHL	WHELL	
Z		
Z.TEMP	ZONE TEMPERED	

D. MỤC LỤC TRA CỨU

CỤM CHI TIẾT/ HỆ THỐNG	TRANG
ĐỘNG CƠ	23
KHUNG GẦM	23
KHUNG XƯƠNG	25
Khung xương đầu	26
Khung xương đuôi	27
Khung xương mui	28
Khung xương hông	29
Khung xương sàn	30
NGOẠI THẤT	31
Kính	32
Nhựa ngoại thất	41
Gương chiếu hậu	44
Cửa	45
Tôn ốp	52
Cốp nhôm	55
Các chi tiết trang trí	60
Cơ cấu phụ	63
NỘI THẤT KHOANG LÁI	73
Các chi tiết nhựa	74
Cụm táp lô	77
Rèm che nắng	78
Ghế tài xế	79
Các chi tiết khác	80

CỤM CHI TIẾT/ HỆ THỐNG	TRANG
NỘI THẤT KHOANG HÀNH KHÁCH	81
Máng gió lạnh	82
Ốp trụ	84
Ghế	85
Dụng cu, thiết bị	86
Các chi tiết khác	87
NỘI THẤT KHOANG ĐUÔI XE	90
La phông đuôi	91
Ốp trang trí	92
HỆ THỐNG ĐIỆN THÂN XE	93
Hệ thống dây điện	94
Hệ thống cung cấp điện	95
Hệ thống đèn	99
Điện táp lô và vô lăng	104
Hệ thống giải trí	108
HỆ THỐNG ĐIỀU HÒA	110
Máy nén gas lạnh	111
Vỏ máy lạnh	115
Hệ thống làm lạnh	118
Hệ thống điều khiển	121

NỘI DUNG CHÍNH
1. HỆ THỐNG ĐỘNG CƠ
Tham khảo tài liệu Part Catalogue của động cơ
2. HỆ THỐNG KHUNG GẦM CHASSIS
Tham khảo tài liệu Part Catalogue của Khung gầm Chassis
3. CÁC HỆ THỐNG KHÁC Vui lòng tra cứu các trang tiếp theo.

31

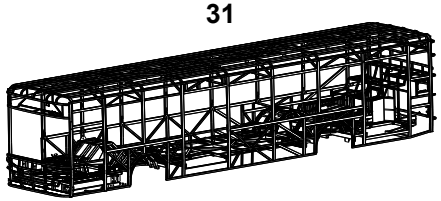

KHUNG XƯƠNG

32

NGOẠI THẤT

THÂN XE - 3

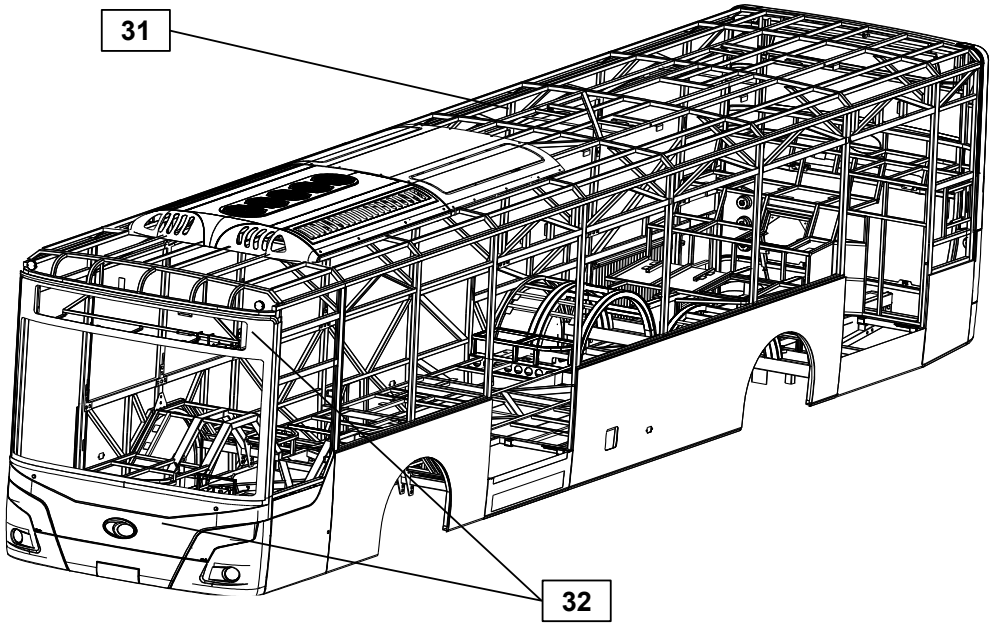

311	312	313	314	315	
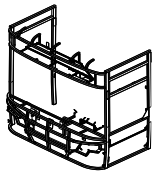		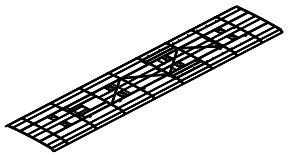	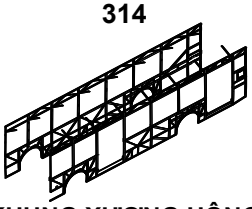	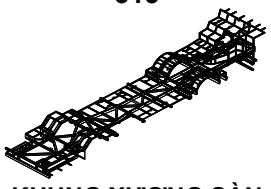	
KHUNG XƯƠNG ĐẦU	KHUNG XƯƠNG ĐUÔI	KHUNG XƯƠNG MUI	KHUNG XƯƠNG HÔNG	KHUNG XƯƠNG SÀN	

KHUNG XƯƠNG - 31

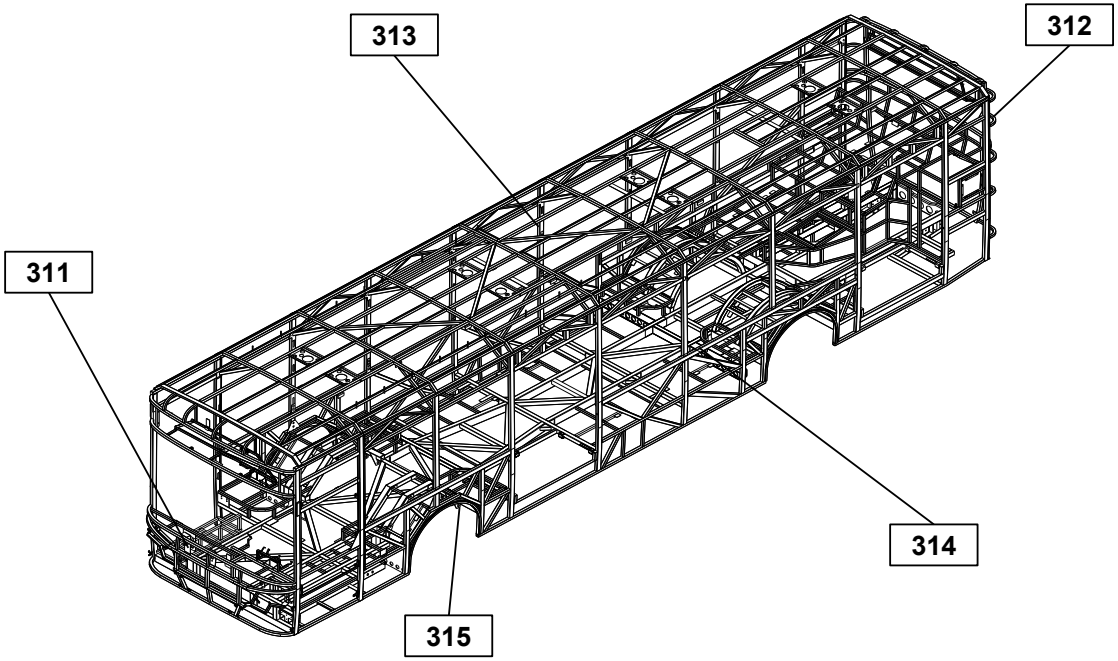

311	KHUNG XƯƠNG ĐẦU	STT / MÃ SỐ CHI TIẾT	I T C	L/R	SL	TÊN CHI TIẾT	GHI CHÚ
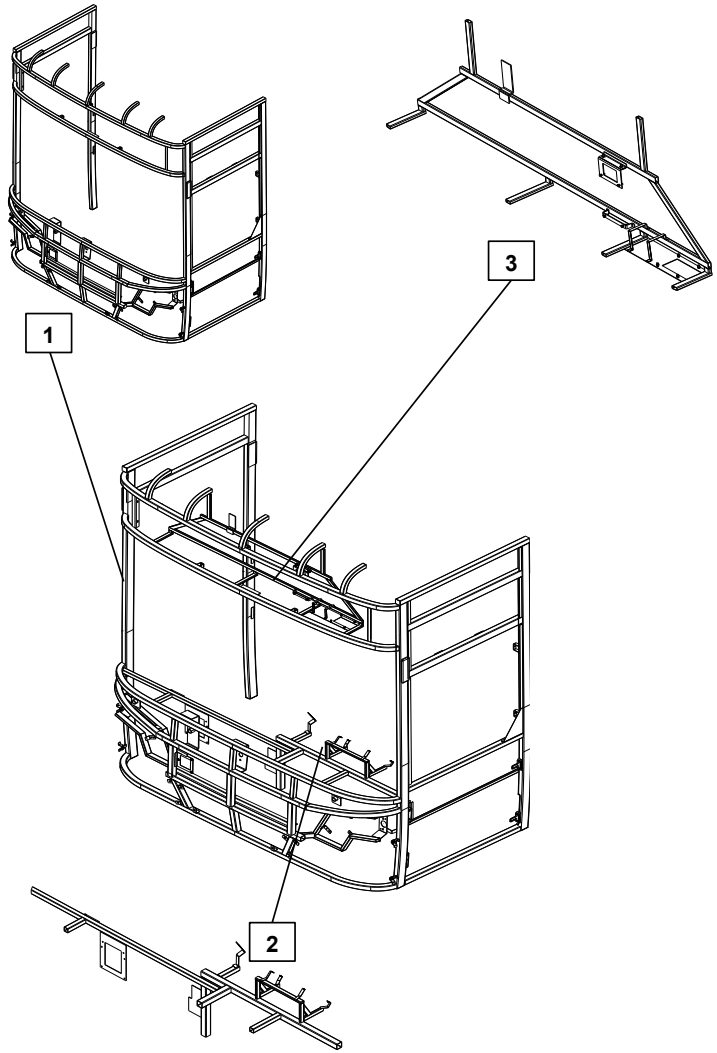		1 / 311100-02118EB			1	XƯƠNG ĐẦU	
		2 / 311200-02118EB			1	XƯƠNG TAPLO	
		3 / 311300-02118EB			1	XƯƠNG BẮT LA PHÔNG ĐẦU	

312	KHUNG XƯƠNG ĐUÔI	STT / MÃ SỐ CHI TIẾT	I T C	L/R	SL	TÊN CHI TIẾT	GHI CHÚ
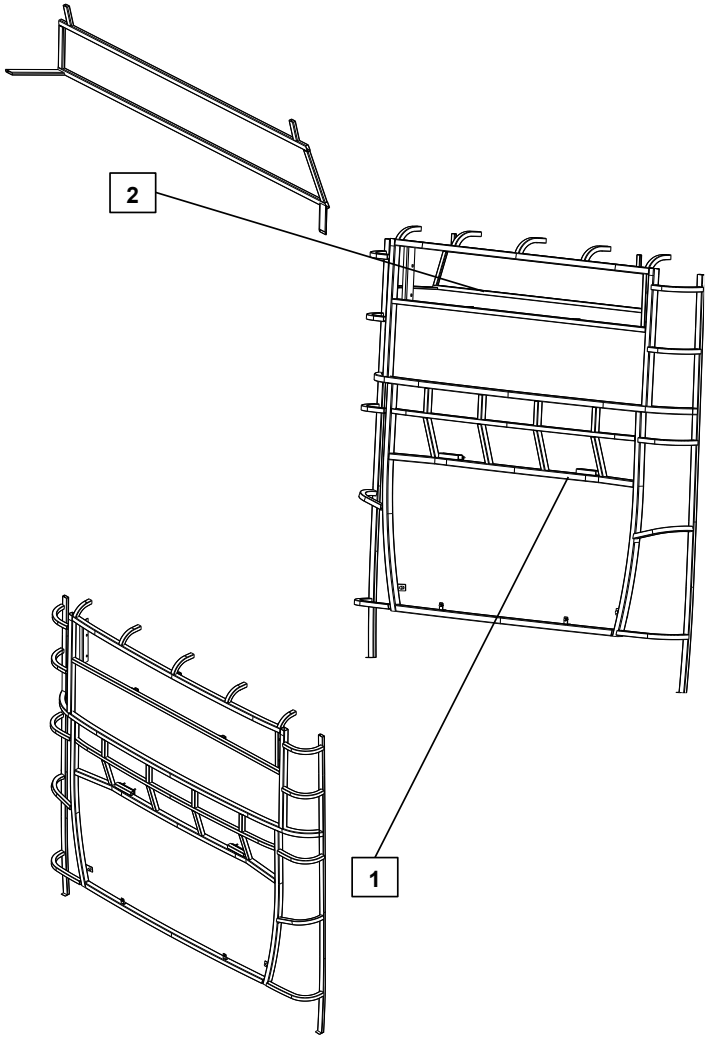		1 / 312000-02118EB			1	XƯƠNG ĐUÔI	
		2 / 312200-02118EB			1	XƯƠNG BẮT LA PHÔNG ĐUÔI	

313	KHUNG XƯƠNG MUI	STT / MÃ SỐ CHI TIẾT	I T C	L/R	SL	TÊN CHI TIẾT	GHI CHÚ
		1 / 313000-02118EB			1	XƯƠNG MUI	

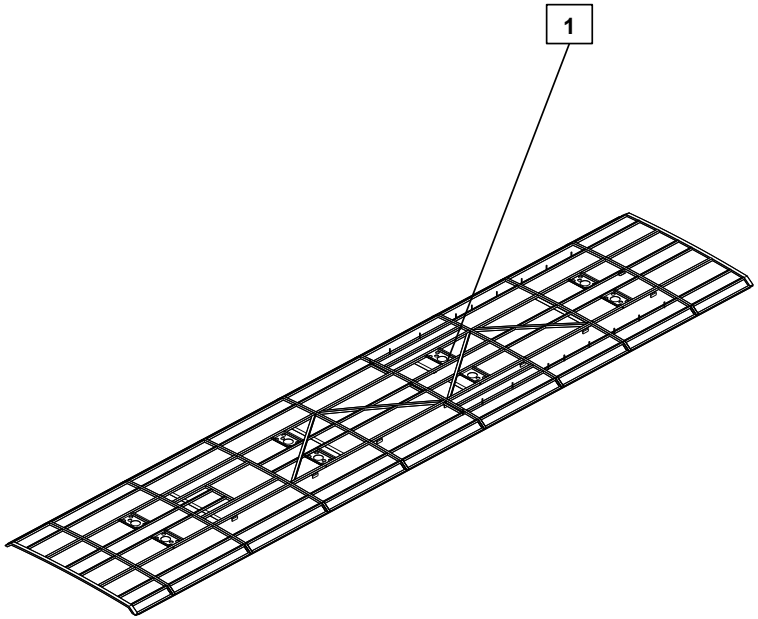

314	KHUNG XƯƠNG HÔNG	STT / MÃ SỐ CHI TIẾT	I T C	L/R	SL	TÊN CHI TIẾT	GHI CHÚ
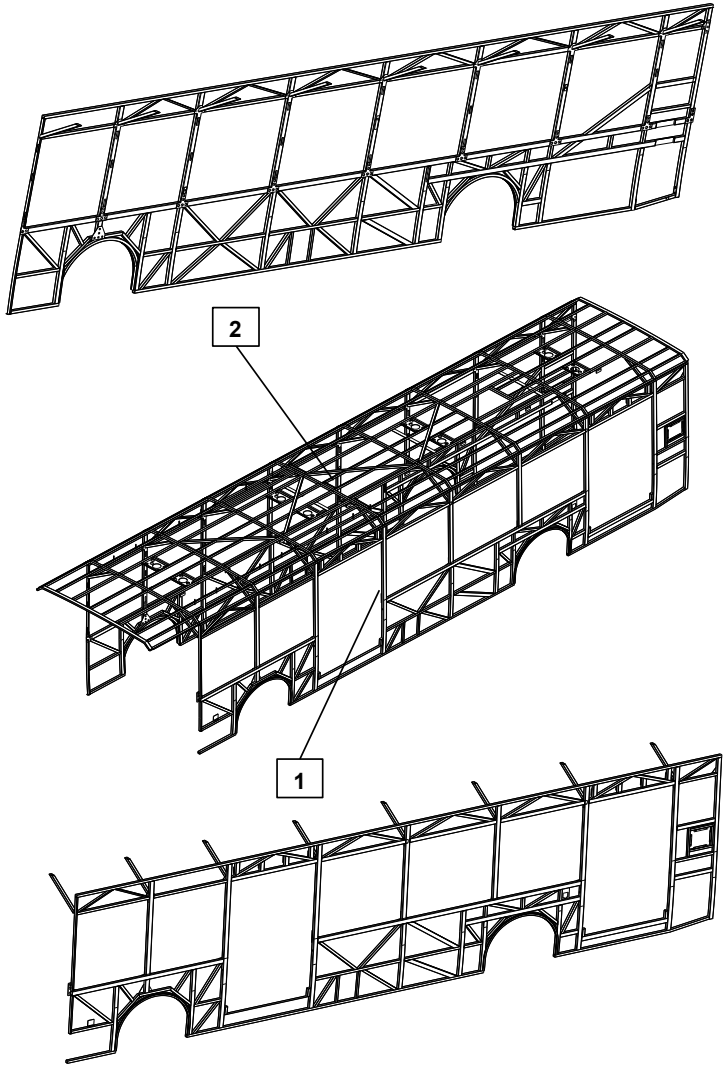		1 / 314100-02118EB		L	1	XƯƠNG HÔNG TRÁI	
		2 / 314200-02118EB		R	1	XƯƠNG HÔNG PHẢI	

315	KHUNG XƯƠNG SÀN	STT / MÃ SỐ CHI TIẾT	I T C	L/R	SL	TÊN CHI TIẾT	GHI CHÚ
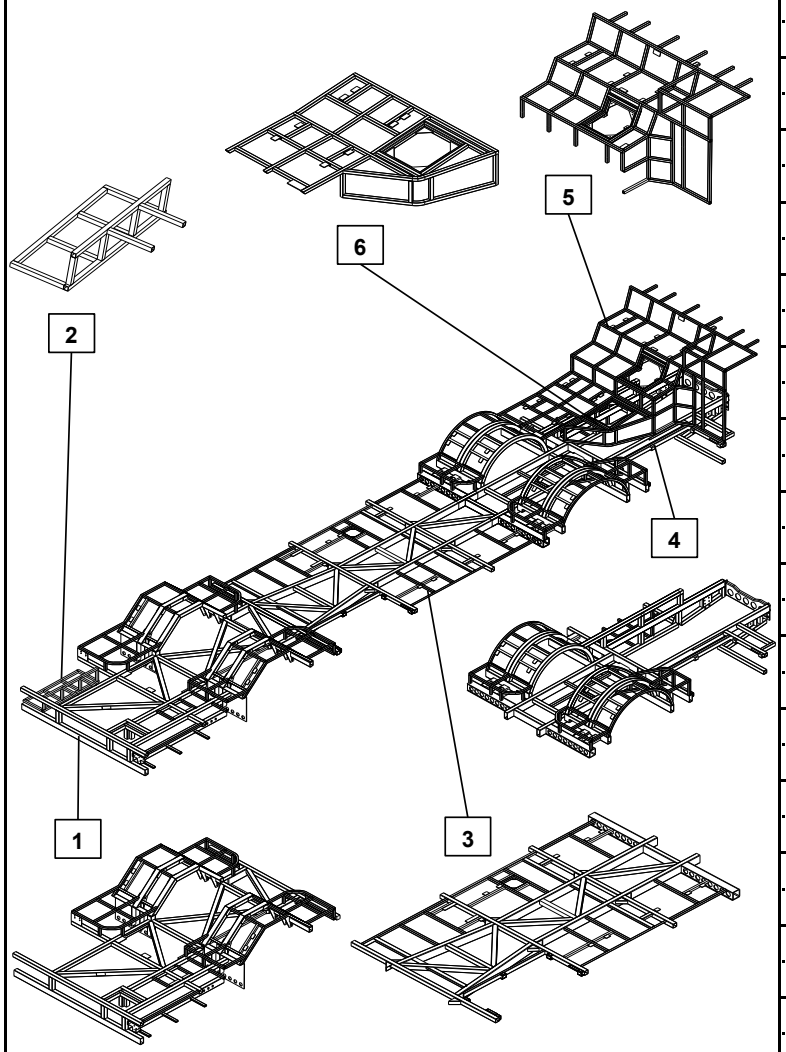		1 / 315100-02118EB			1	MẢNG SÀN ĐẦU	
		2 / 315200-02118EB			1	BẬC CẤP TRƯỚC	
		3 / 315300-02118EB			1	MẢNG SÀN GIỮA	
		4 / 315400-02118EB			1	MẢNG SÀN ĐUÔI	
		5 / 315500-02118EB			1	MẢNG SÀN GHẾ 5	
		6 / 315600-02118EB			1	MẢNG SÀN PHỤ	

321

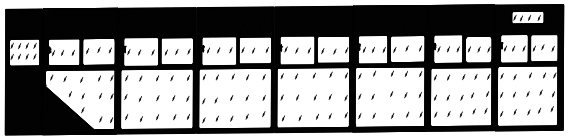

KÍNH XE

322

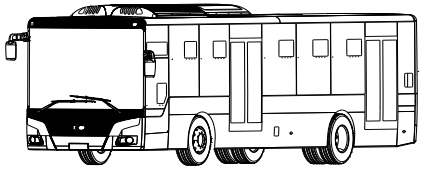

NHỰA NGOẠI THẤT

323

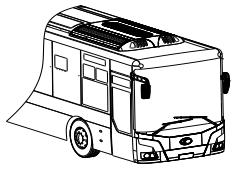

GƯƠNG CHIẾU HẬU

324

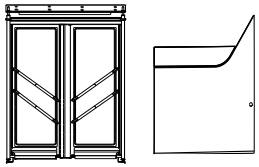

CỬA

NGOẠI THẤT - 32

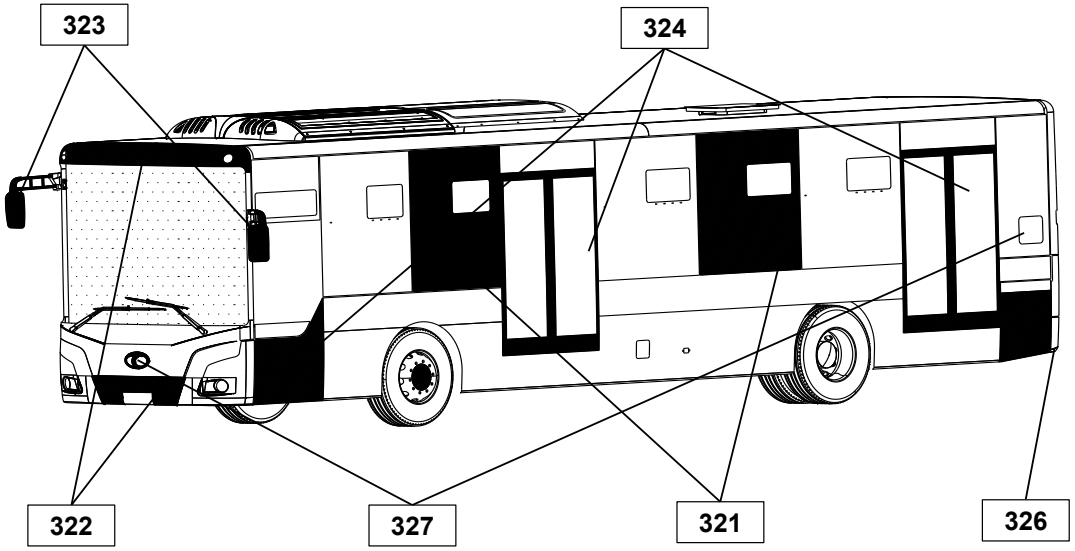

325

TÔN ỐP

326

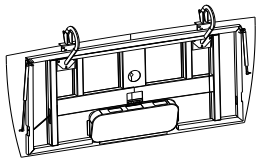

CỐP NHÔM

327

CÁC CHI TIẾT TRANG TRÍ

3211

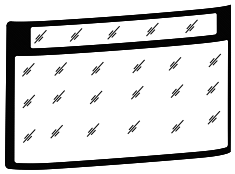

KÍNH CHẮN GIÓ

3212

GẠT NƯỚC KÍNH CHẮN GIÓ

3213

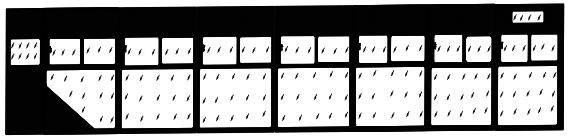

KÍNH HÔNG

3214

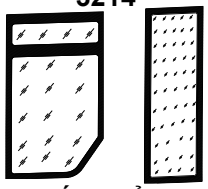

KÍNH CỬA

KÍNH - 321

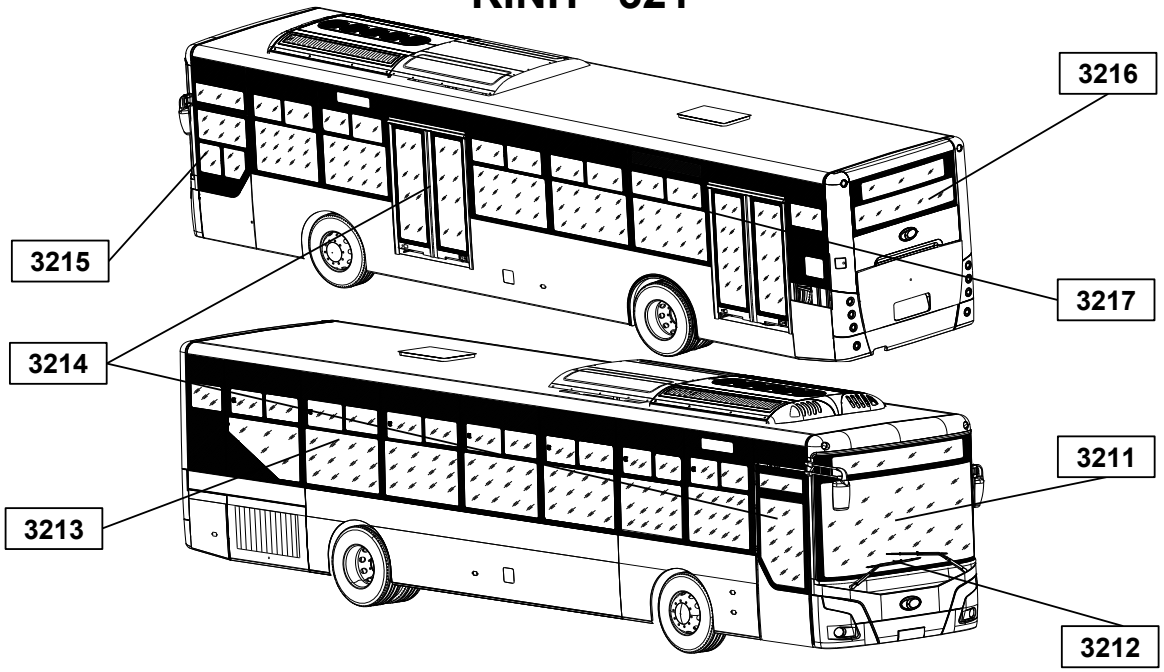

3215

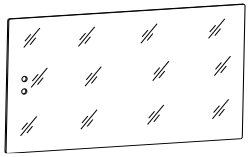

KÍNH LÙA

3216

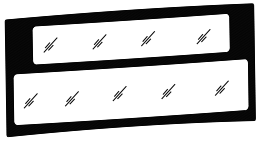

KÍNH LƯNG

3217

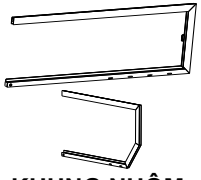

KHUNG NHÔM

3211	KÍNH CHẮN GIÓ	STT / MÃ SỐ CHI TIẾT	I T C	L/R	SL	TÊN CHI TIẾT	GHI CHÚ
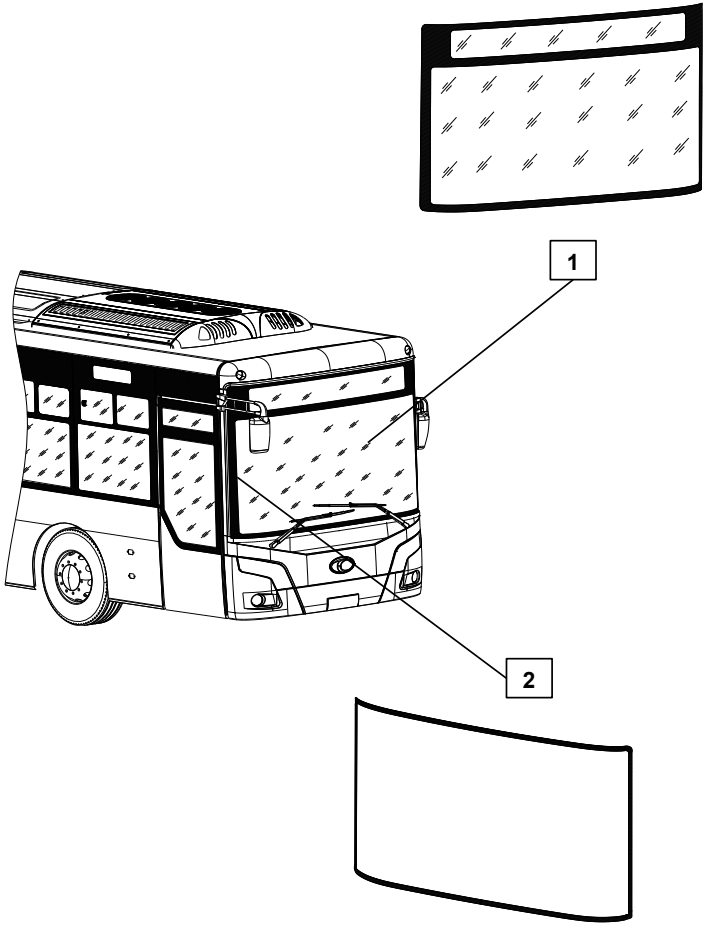		1 / 321101-09118SB			1	KÍNH CHẮN GIÓ TRƯỚC	
		2 / 80-8506			1	ROAN KÍNH CHẮN GIÓ TRƯỚC	

3212	GẠT NƯỚC KÍNH CHẮN GIÓ	STT / MÃ SỐ CHI TIẾT	I T C	L/R	SL	TÊN CHI TIẾT	GHI CHÚ
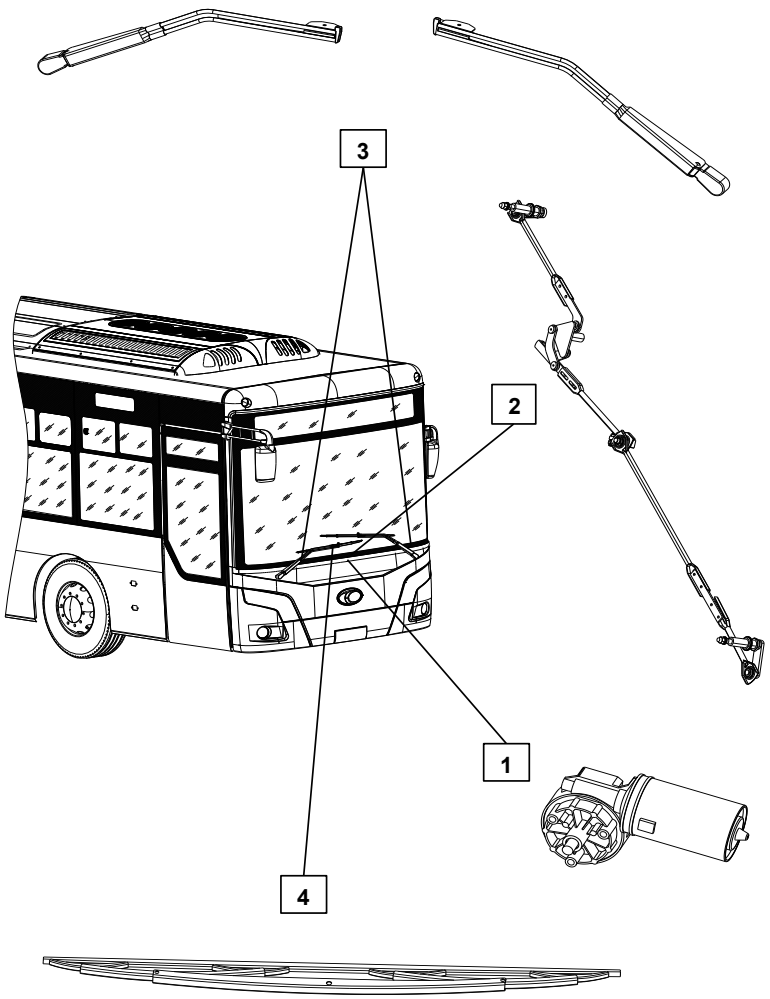		1 / YGDJ-19100	Y		1	MÔ TƠ GẠT NƯỚC	
		2 / LDG-19100	Y		1	CƠ CẤU ĐIỀU KHIỂN GẠT NƯỚC	
		3 / YGB-19100	Y		1	CẦN GẠT NƯỚC (RH+LH)	
		4 / YGB-19100L	Y	A	2	CHỔI GẠT NƯỚC	

3213	KÍNH HÔNG (BÊN PHỤ)	STT / MÃ SỐ CHI TIẾT	I T C	L/R	SL	TÊN CHI TIẾT	GHI CHÚ
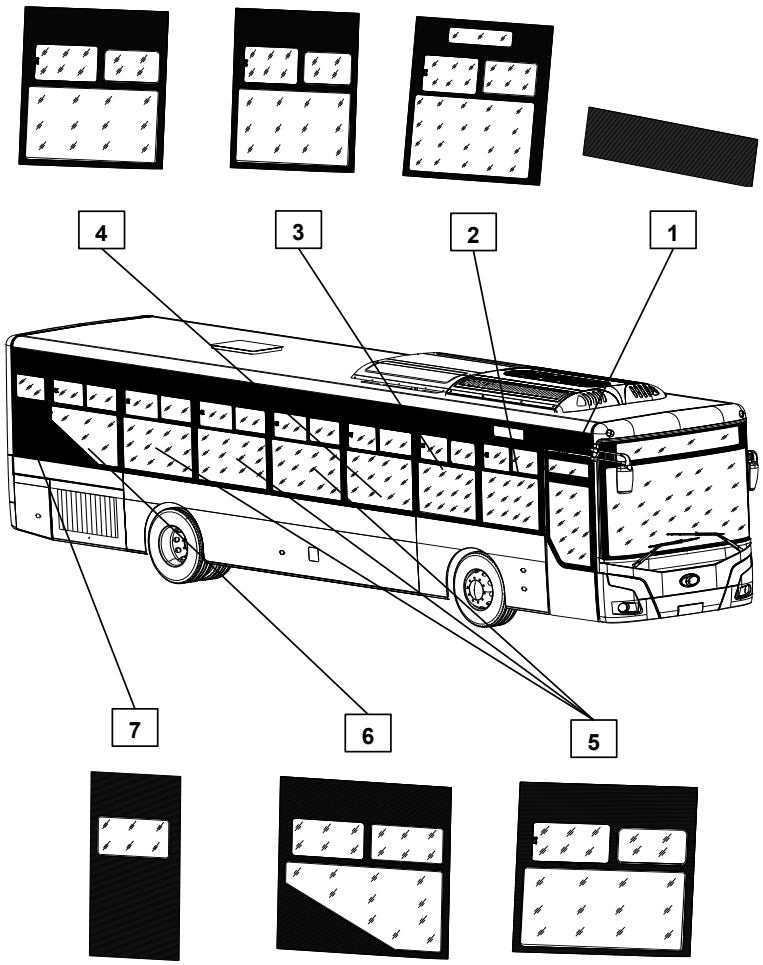		1 / 321301-09118SB		R	1	KÍNH HÔNG CT1	
		2 / 321302-09118SB		R	1	KÍNH HÔNG CT2	
		3 / 321303-09118SB		R	1	KÍNH HÔNG CT3	
		4 / 321304-09118SB		R	1	KÍNH HÔNG CT4	
		5 / 321305-09118SB		R	3	KÍNH HÔNG CT5	
		6 / 321306-09118SB		R	1	KÍNH HÔNG CT6	
		7 / 321307-09118SB		R	1	KÍNH HÔNG CT7	

3213	KÍNH HÔNG (BÊN TÀI)	STT / MÃ SỐ CHI TIẾT	I T C	L/R	SL	TÊN CHI TIẾT	GHI CHÚ
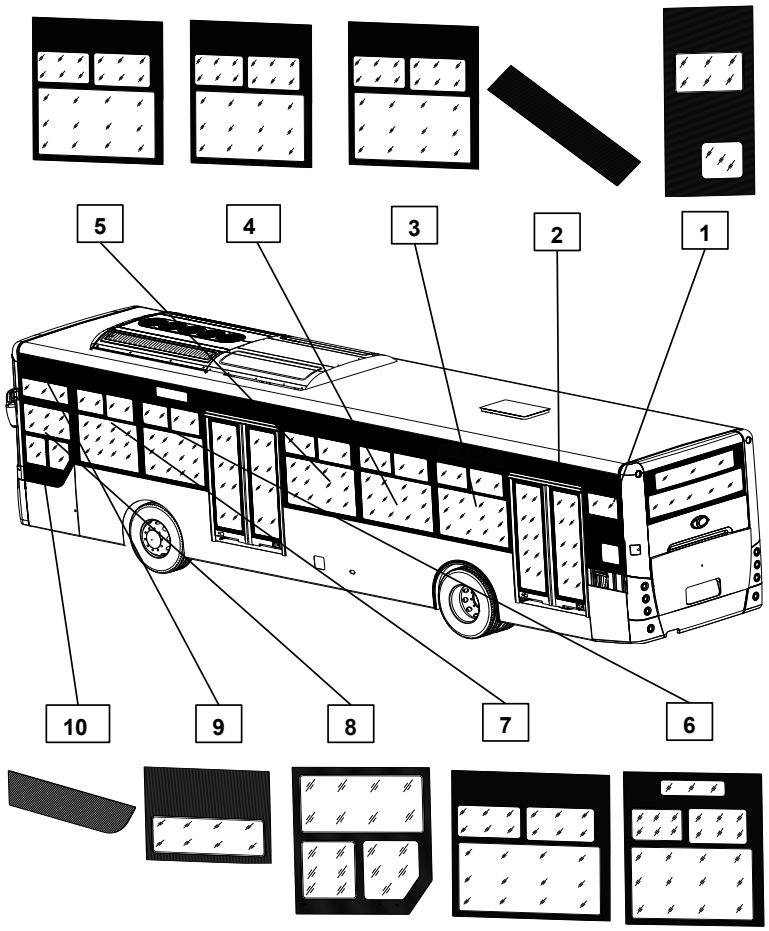		1 / 321308-09118SB		L	1	KÍNH HÔNG CT8	
		2 / 321309-09118SB		L	2	KÍNH HÔNG CT9	
		3 / 321310-09118SB		L	1	KÍNH HÔNG CT10	
		4 / 321311-09118SB		L	1	KÍNH HÔNG CT11	
		5 / 321312-09118SB		L	1	KÍNH HÔNG CT12	
		6 / 321313-09118SB		L	1	KÍNH HÔNG CT13	
		7 / 321314-09118SB		L	1	KÍNH HÔNG CT14	
		8 / 321315-09118SB		L	1	KÍNH HÔNG CT15	
		9 / 321316-09118SB		L	1	KÍNH HÔNG CT16	
		10 / 321317-09118SB		L	1	KÍNH HÔNG CT17	

3214	KÍNH CỬA	STT / MÃ SỐ CHI TIẾT	I T C	L/R	SL	TÊN CHI TIẾT	GHI CHÚ
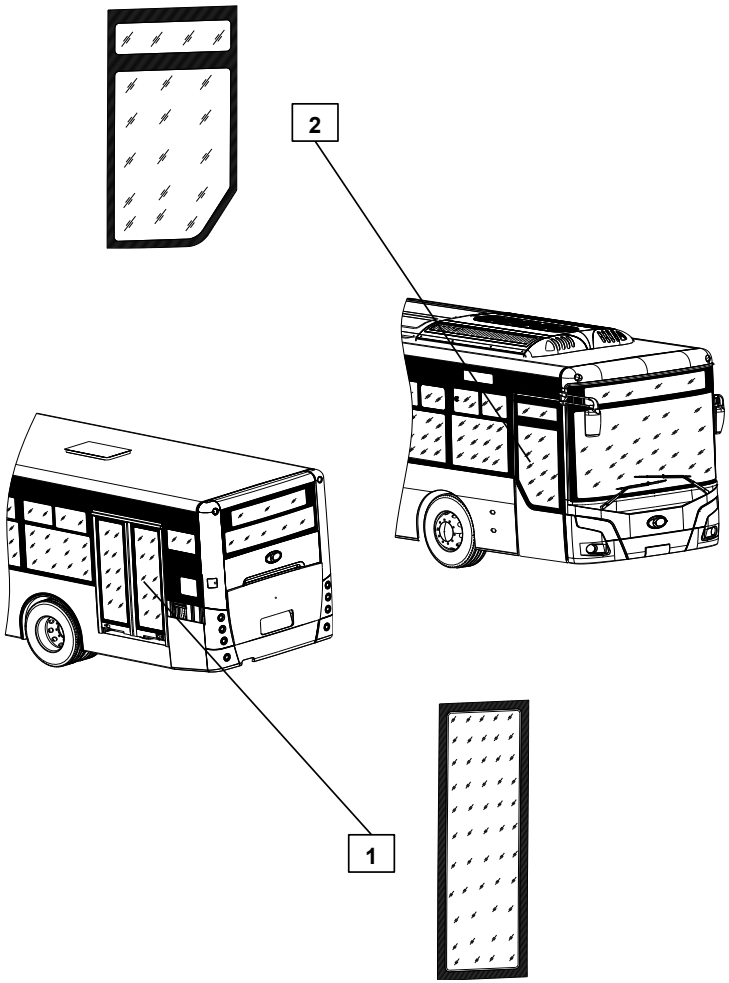		1 / 321401-09118SB		L	4	KÍNH CỬA XẾP BÊN TÀI	
		2 / 321402-09118SB		R	1	KÍNH CỬA TRƯỢT BÊN PHỤ	

3215	KÍNH LÙA	STT / MÃ SỐ CHI TIẾT	I T C	L/R	SL	TÊN CHI TIẾT	GHI CHÚ
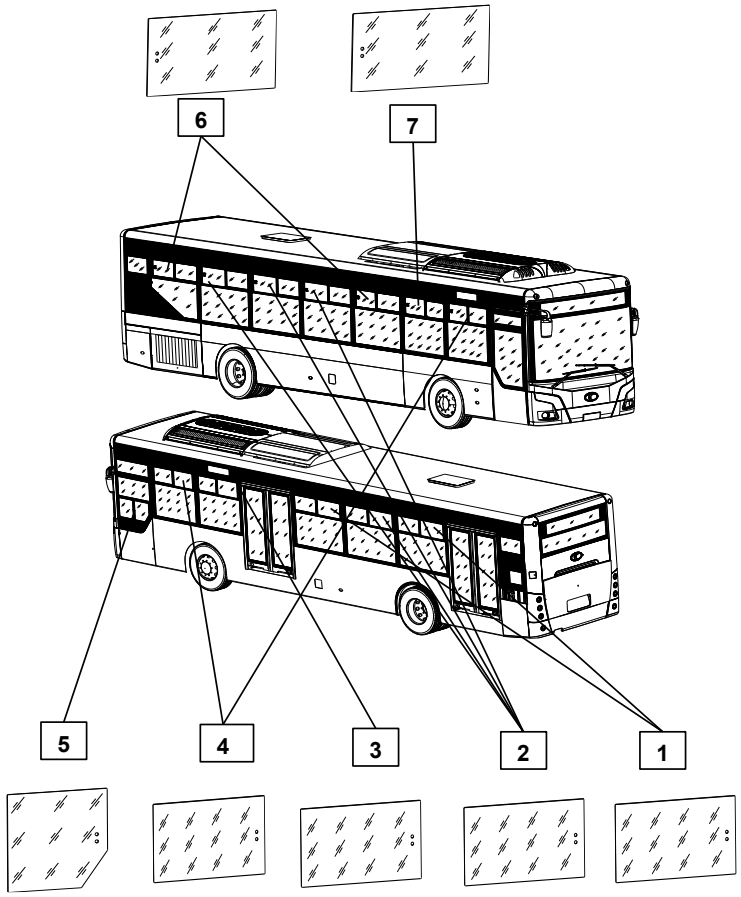		1 / 321501-09118SB		L	2	KÍNH LÙA CT1	
		2 / 321502-09118SB		A	4	KÍNH LÙA CT2	
		3 / 321503-09118SB		L	2	KÍNH LÙA CT3	
		4 / 321504-09118SB		A	2	KÍNH LÙA CT4	
		5 / 321505-09118SB		L	1	KÍNH LÙA CT5	
		6 / 321506-09118SB		R	1	KÍNH LÙA CT6	
		7 / 321507-09118SB		R	1	KÍNH LÙA CT7	

3216	KÍNH LƯNG	STT / MÃ SỐ CHI TIẾT	I T C	L/R	SL	TÊN CHI TIẾT	GHI CHÚ
		1 / 321601-09118SB			1	KÍNH LƯNG	

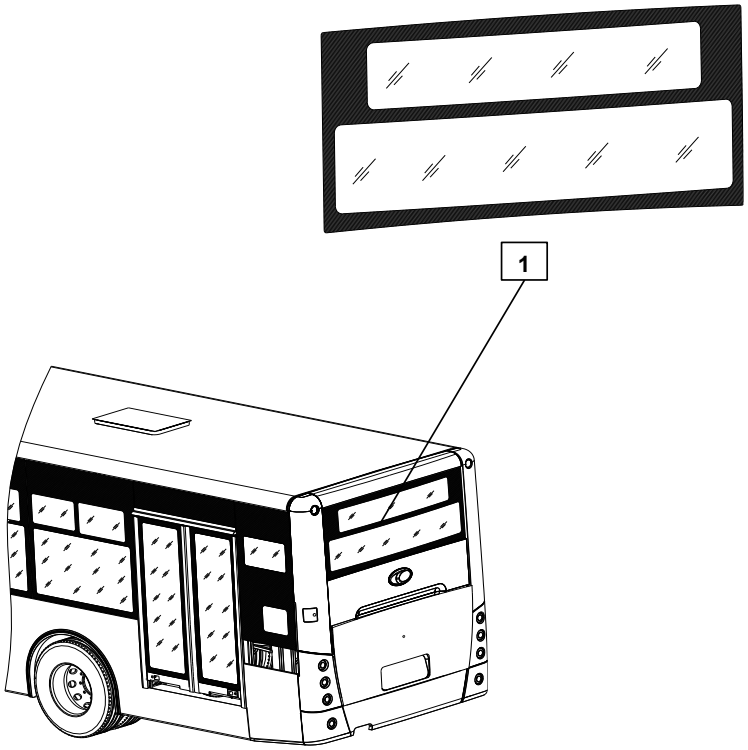

3217	KHUNG NHÔM	STT / MÃ SỐ CHI TIẾT	I T C	L/R	SL	TÊN CHI TIẾT	GHI CHÚ
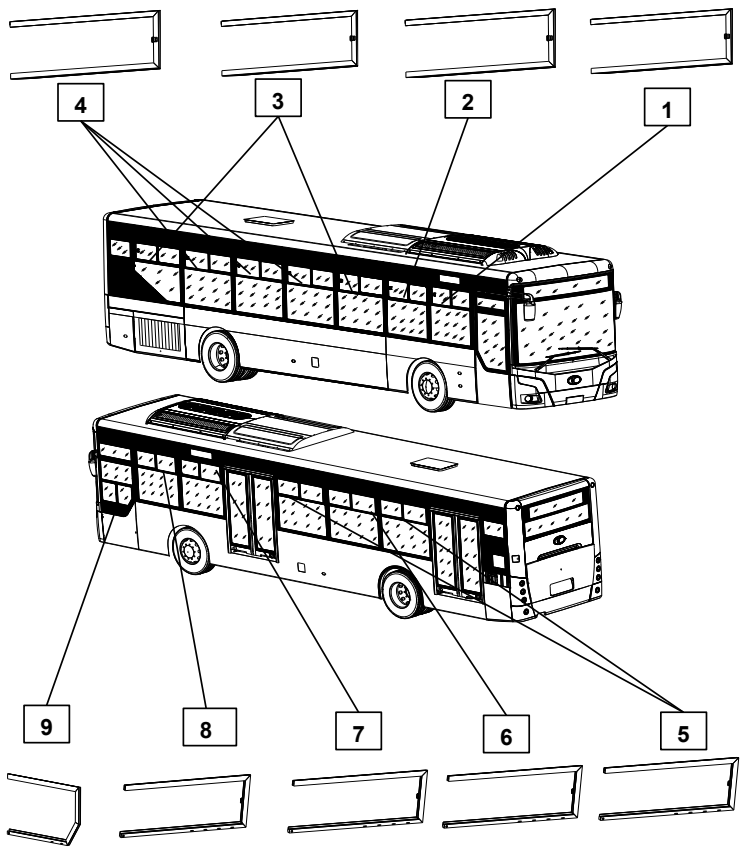		1 / 321701-09118SB		R	1	KHUNG NHÔM CT1	
		2 / 321702-09118SB		R	1	KHUNG NHÔM CT2	
		3 / 321703-09118SB		R	2	KHUNG NHÔM CT3	
		4 / 321704-09118SB		R	3	KHUNG NHÔM CT4	
		5 / 321705-09118SB		L	2	KHUNG NHÔM CT5	
		6 / 321706-09118SB		L	1	KHUNG NHÔM CT6	
		7 / 321707-09118SB		L	1	KHUNG NHÔM CT7	
		8 / 321708-09118SB		L	1	KHUNG NHÔM CT8	
		9 / 321709-09118SB		L	1	KHUNG NHÔM CT9	

3221

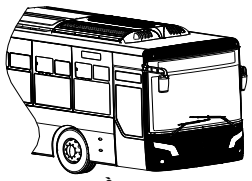

ĐẦU XE

3222

ĐUÔI XE

NHỰA NGOẠI THẤT - 322

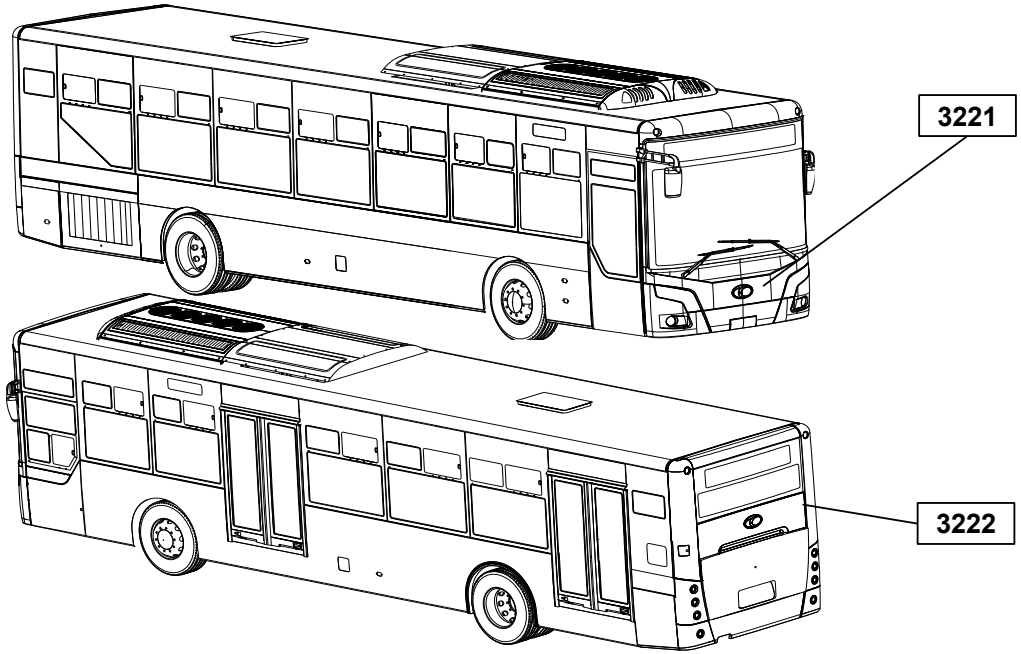

3221	ĐẦU XE	STT / MÃ SỐ CHI TIẾT	I T C	L/R	SL	TÊN CHI TIẾT	GHI CHÚ
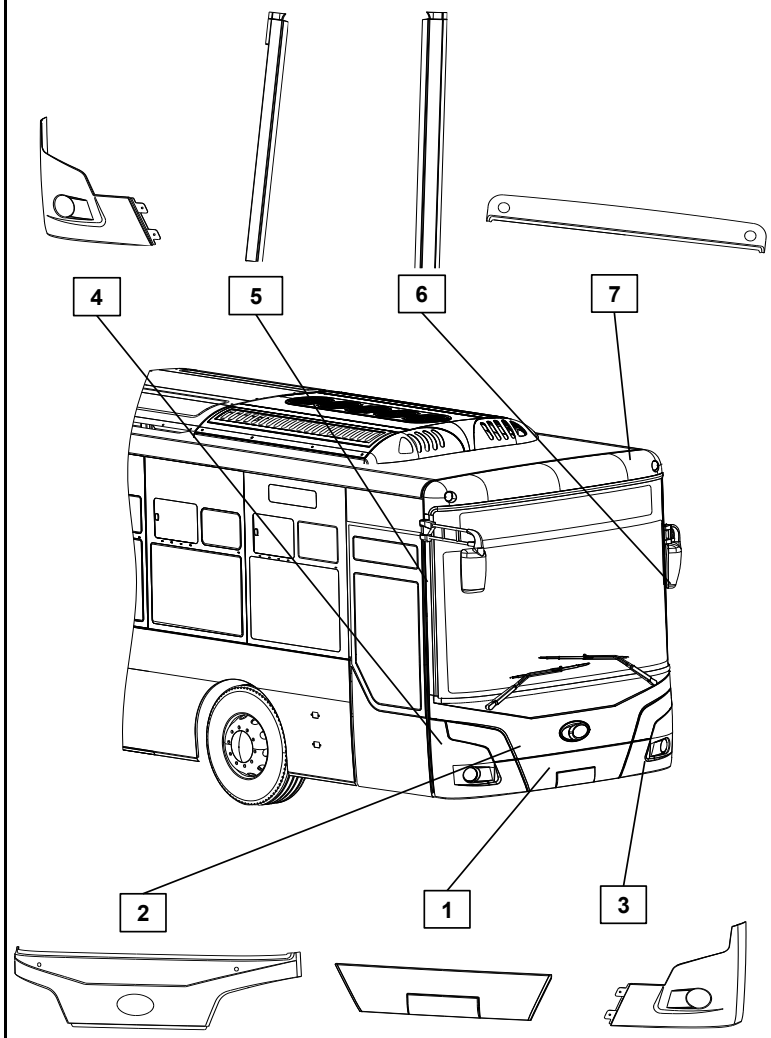		1 / 322101 - 08118NN			1	MẶT ĐẦU	
		2 / 322102 - 08118NN			1	CẢN TRƯỚC	
		3 / 322103 - 08118NN			1	MÁ CẢN TRƯỚC LH	
		4 / 322104 - 08118NN			1	MÁ CẢN TRƯỚC RH	
		5 / 322105 - 08118NN			1	ỐP TRỤ TRƯỚC RH	
		6 / 322106 - 08118NN			1	ỐP TRỤ TRƯỚC LH	
		7 / 322107 - 08118NN			1	NÓC MUI TRƯỚC	

3222	ĐUÔI XE	STT / MÃ SỐ CHI TIẾT	I T C	L/R	SL	TÊN CHI TIẾT	GHI CHÚ
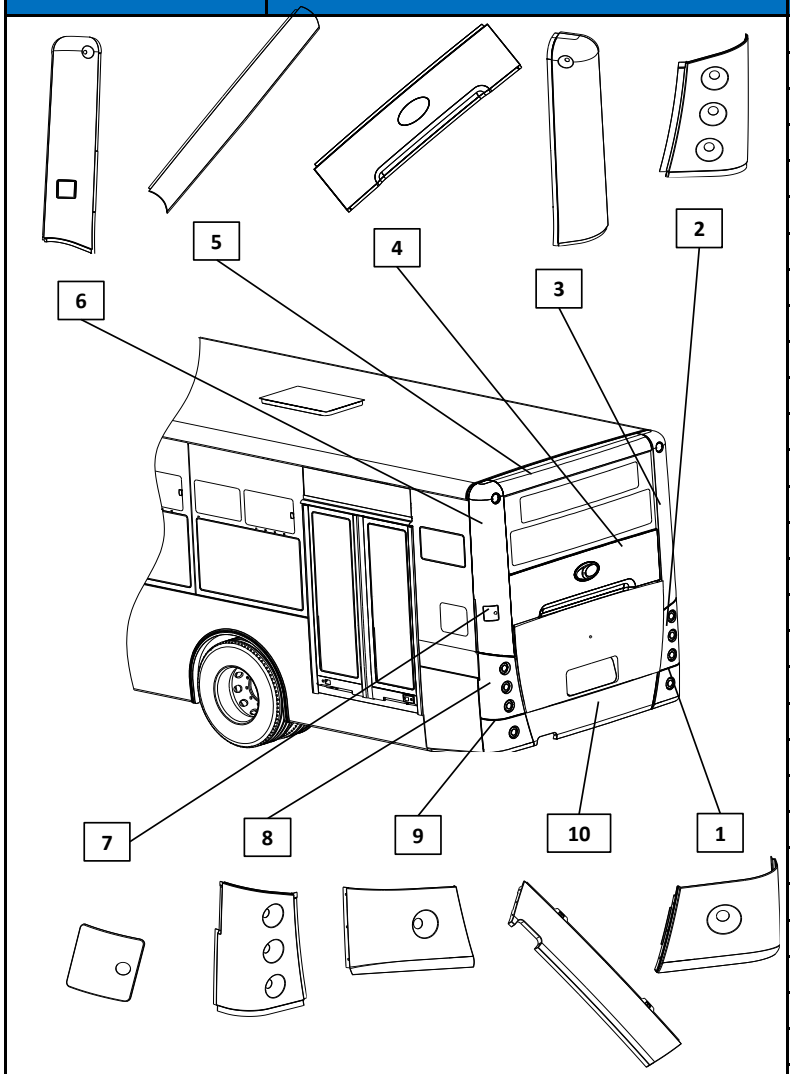		1 / 322201 - 08118NN			1	MÁ CẢN SAU RH	
		2 / 322202 - 08118NN			1	ỐP ĐÈN SAU RH	
		3 / 322203 - 08118NN			1	ỐP TRỤ SAU RH	
		4 / 322204 - 08118NN			1	MẶT ĐUÔI	
		5 / 322205 - 08118NN			1	NÓC MUI SAU	
		6 / 322206 - 08118NN			1	ỐP TRỤ SAU LH	
		7 / 322207 - 08118NN			1	NẮP THĂM BÌNH NƯỚC PHỤ	
		8 / 322208 - 08118NN			1	ỐP ĐÈN SAU LH	
		9 / 322209 - 08118NN			1	MÁ CẢN SAU LH	
		10 / 322210 - 08118NN			1	CẢN SAU	

323	GƯƠNG CHIẾU HẬU	STT / MÃ SỐ CHI TIẾT	I T C	L/R	SL	TÊN CHI TIẾT	GHI CHÚ
		1 / JD211-III			1	BỘ GƯƠNG CHIẾU HẬU	

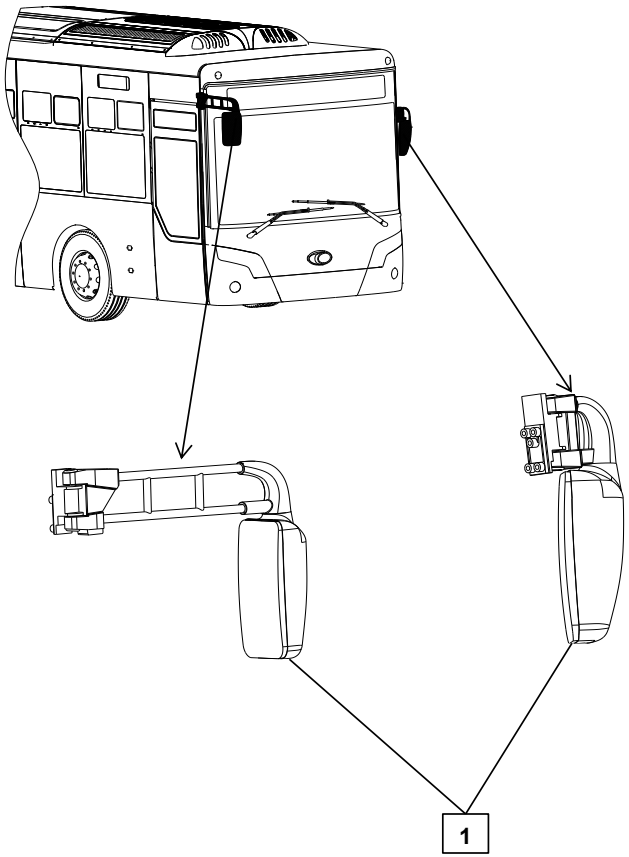

3241

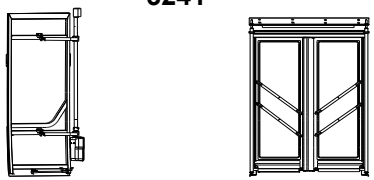

CỬA HÀNH KHÁCH

3242

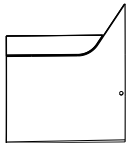

CỬA TÀI

CỬA- 324

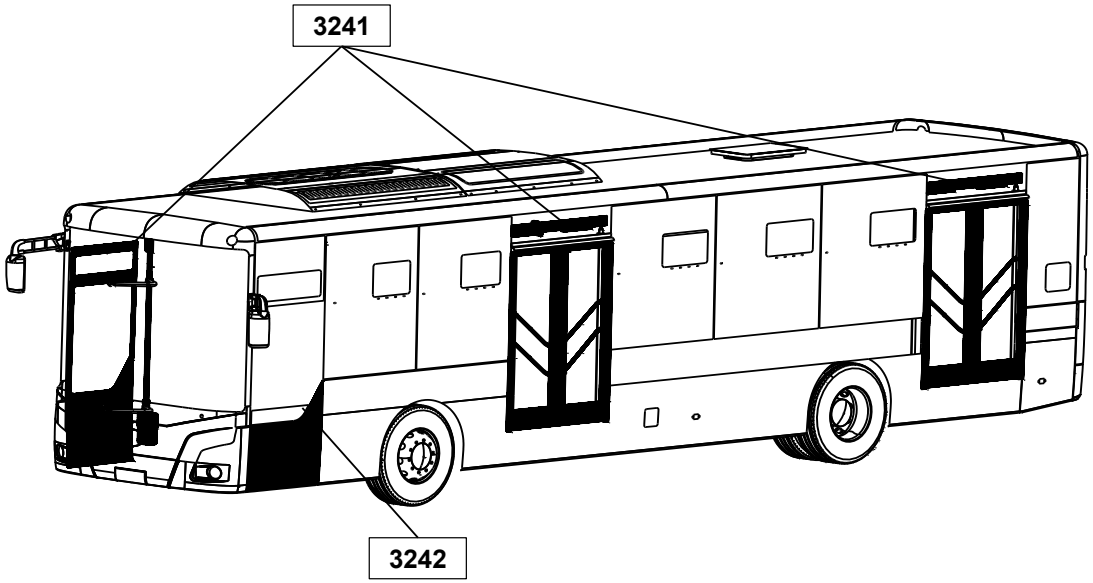

3241	CỬA HÀNH KHÁCH BÊN PHẢI	STT / MÃ SỐ CHI TIẾT	I T C	L/R	SL	TÊN CHI TIẾT	GHI CHÚ
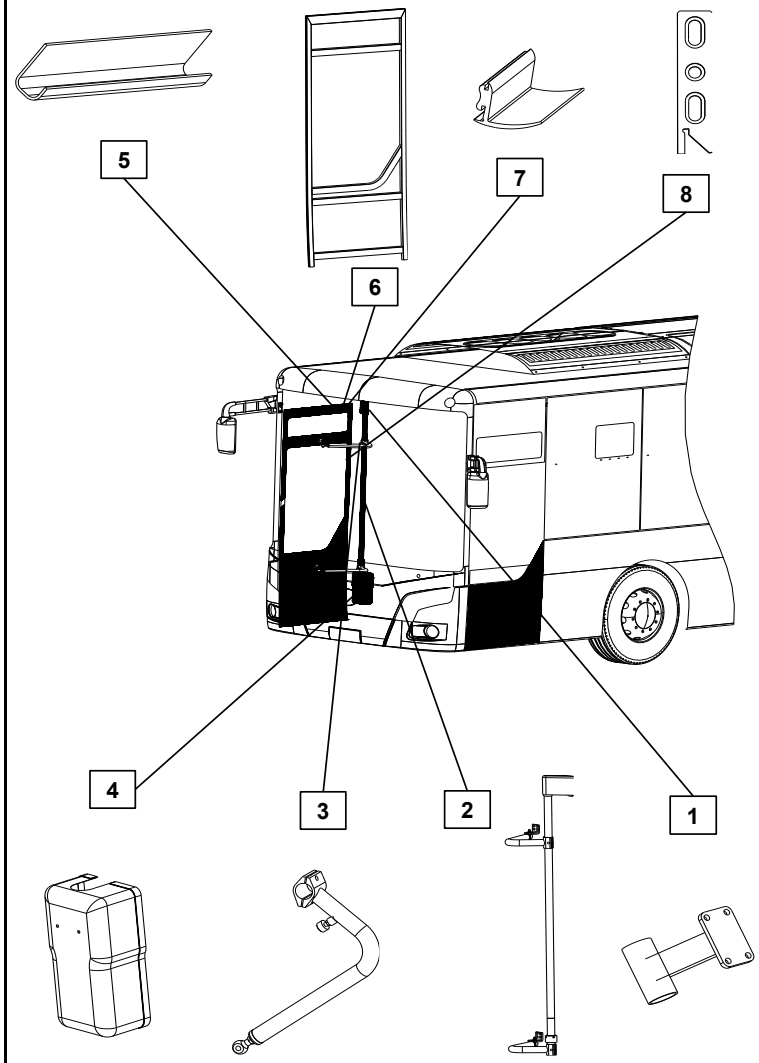		1 / YN-BRT-10001			1	ĐẾ TRÊN TRỤ CỬA	
		2 / YN-BRT-10002			1	TRỤ CỬA	
		3 / YN-BRT-10003			2	CÀNG ĐẨY	
		4 / YN-BRT-10004			1	CHỤP BƠM CỬA	
		5 / YN-BRT-10005			1	NẸP CHẮN NƯỚC MƯA	
		6 / YN-BRT-10006			1	KHUNG CỬA	
		7 / YN-BRT-10009			2	ROAN CỬA CT1	
		8 / YN-BRT-10010			4	GHẾCH CỬA 1	

3241	CỬA HÀNH KHÁCH BÊN PHẢI	STT / MÃ SỐ CHI TIẾT	I T C	L/R	SL	TÊN CHI TIẾT	GHI CHÚ
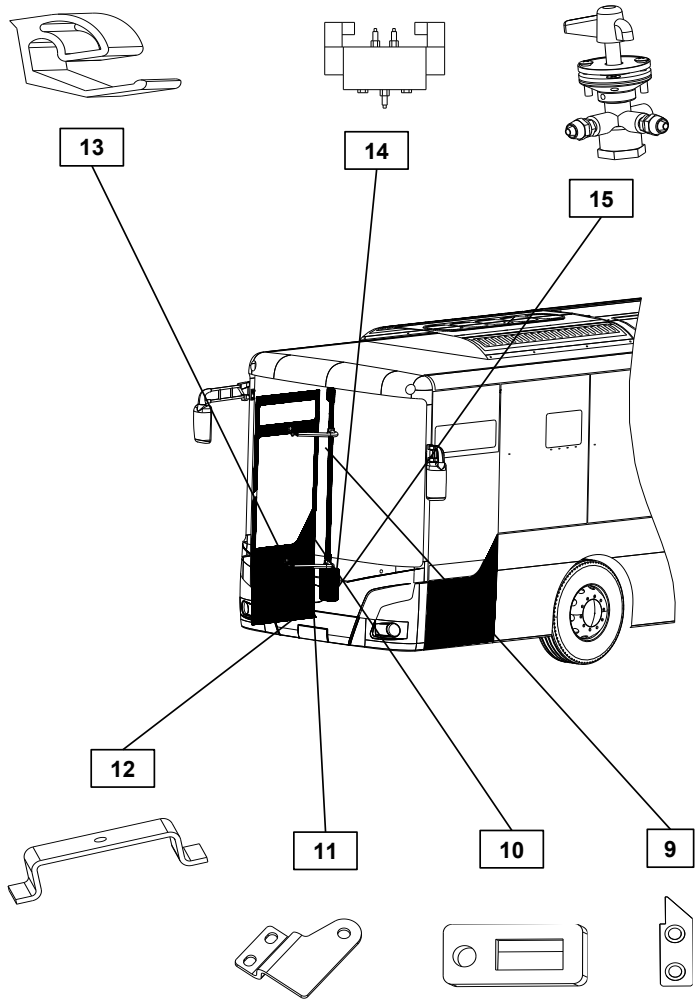		9 / YN-BRT-10011			4	GHẾCH CỬA 2	
		10 / YN-BRT-10013			1	KHÓA CỬA	
		11 / YN-BRT-10015			1	PÁT TĂNG ĐƯA CỬA 1	
		12 / YN-BRT-10016			1	PÁT TĂNG ĐƯA CỬA 2	
		13 / YN-BRT-10016			1	ROAN DƯỚI CỬA	
		14 / YN-BRT-10017			3	VAN ĐIỆN TỪ	
		15 / YN-BRT-10019			1	VAN XẢ NHANH	

3241	CỬA HÀNH KHÁCH BÊN PHẢI	STT / MÃ SỐ CHI TIẾT	I T C	L/R	SL	TÊN CHI TIẾT	GHI CHÚ
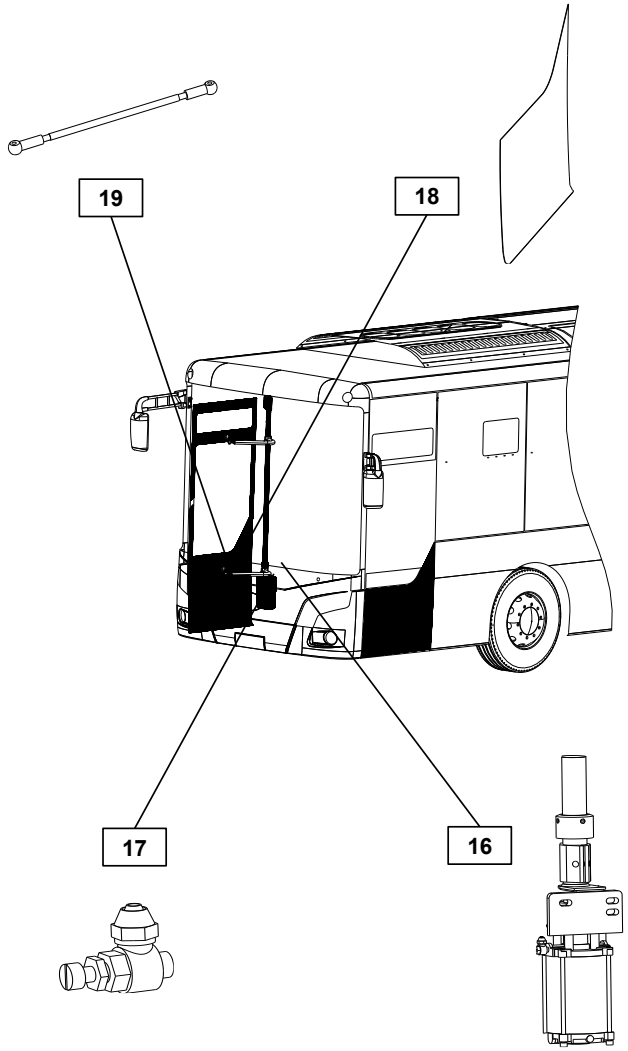		16 / YN-BRT-10022			1	BƠM CỬA	
		17 / YN-BRT-10023			2	VAN TIẾT LƯU	
		18 / YN-BRT-10025			1	TAPPI CỬA	
		19 / YN-BRT-10026			1	TĂNG ĐƯA CỬA	

3241	CỬA HÀNH KHÁCH BÊN TRÁI	STT / MÃ SỐ CHI TIẾT	I T C	L/R	SL	TÊN CHI TIẾT	GHI CHÚ
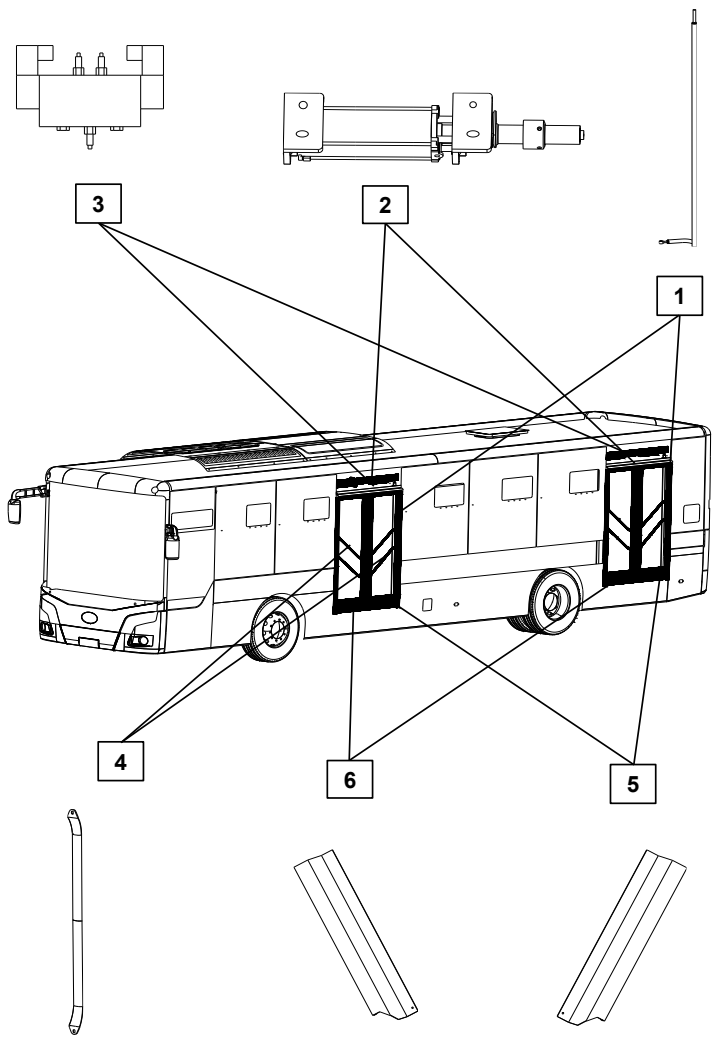		1 / YN-BRT0011			4	CÀNG CỬA	
		2 / YN-BRT0012			2	BƠM CỬA	
		3 / YN-BRT0013			2	VAN ĐIỆN TỪ	
		4 / YN-BRT0026			8	TAY NẮM MỞ CỬA	
		5 / YN-BRT0028			2	PAT BẮT CHỔI QUÉT 1	
		6 / YN-BRT0029			2	PAT BẮT CHỔI QUÉT 2	

3241	CỬA HÀNH KHÁCH BÊN TRÁI	STT / MÃ SỐ CHI TIẾT	I T C	L/R	SL	TÊN CHI TIẾT	GHI CHÚ
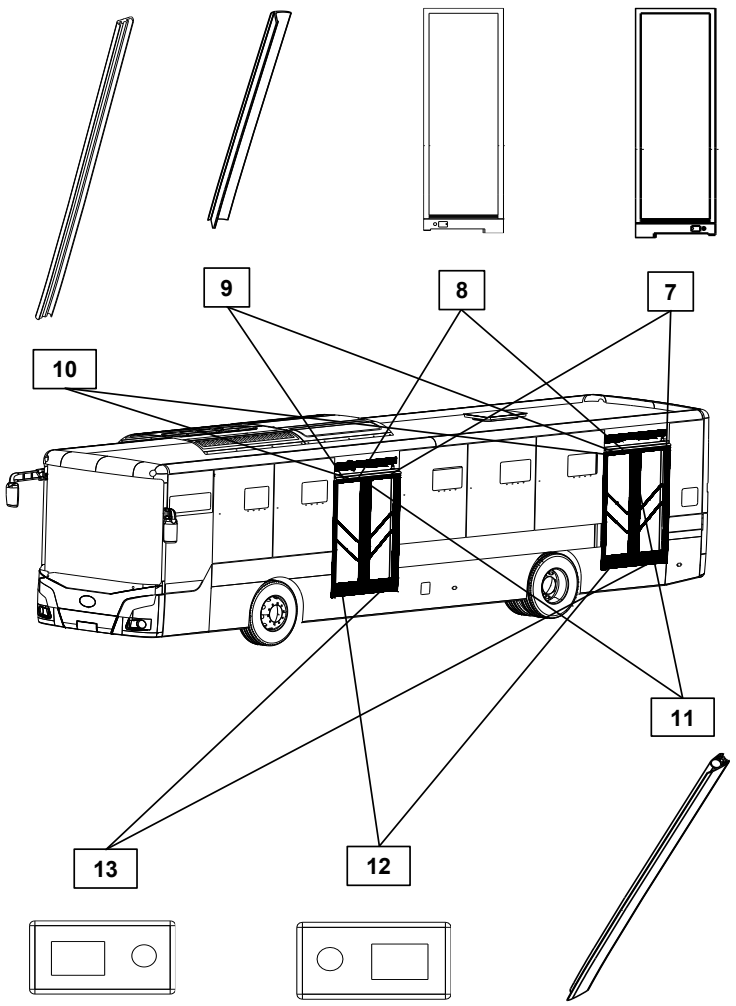		7 / YN-BRT0030			4	KHUNG NHÔM 1	
		8 / YN-BRT0031			4	KHUNG NHÔM 2	
		9 / YN-BRT0033			4	ROAN CỬA CT1	
		10 / YN-BRT0034			4	ROAN CỬA CT2	
		11 / YN-BRT0036			4	ROAN CỬA CT3	
		12 / YN-BRT0051			2	Ổ KHÓA CỬA 1	
		13 / YN-BRT0052			2	Ổ KHÓA CỬA 2	

3242	CỬA TÀI XẾ	STT / MÃ SỐ CHI TIẾT	I T C	L/R	SL	TÊN CHI TIẾT	GHI CHÚ
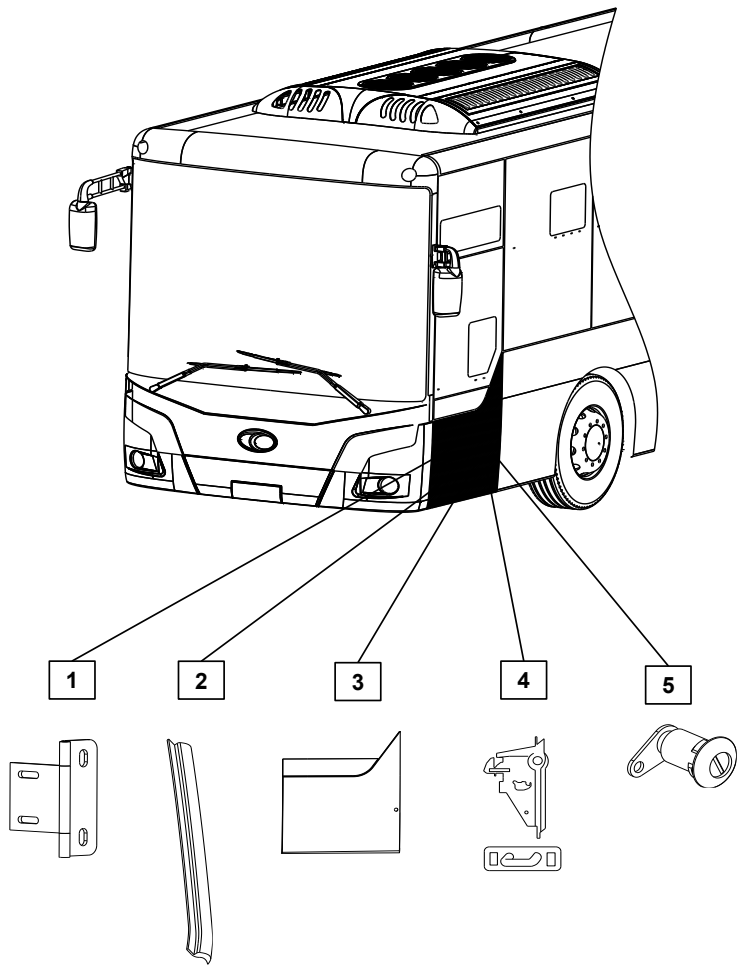		1 / 324210-05107PN		L	2	BẢN LỀ CỬA TÀI	
		2 / 865378D200		L	1	ROAN TRƯỚC CỬA TÀI	
		3 / 324201-08118NN		L	1	ÁO CỬA TÀI	
		4 / 761908D100		L	2	KHÓA CÓP DƯỚI CỬA TÀI	
		5 / 819018D000		L	1	BỘ Ổ KHÓA	

3251

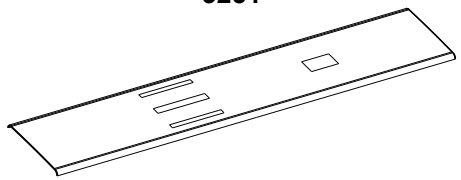

TÔN MUI

3252

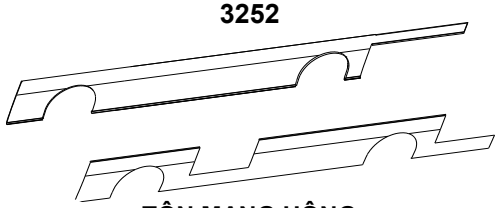

TÔN MẠNG HÔNG

TÔN ỐP - 325

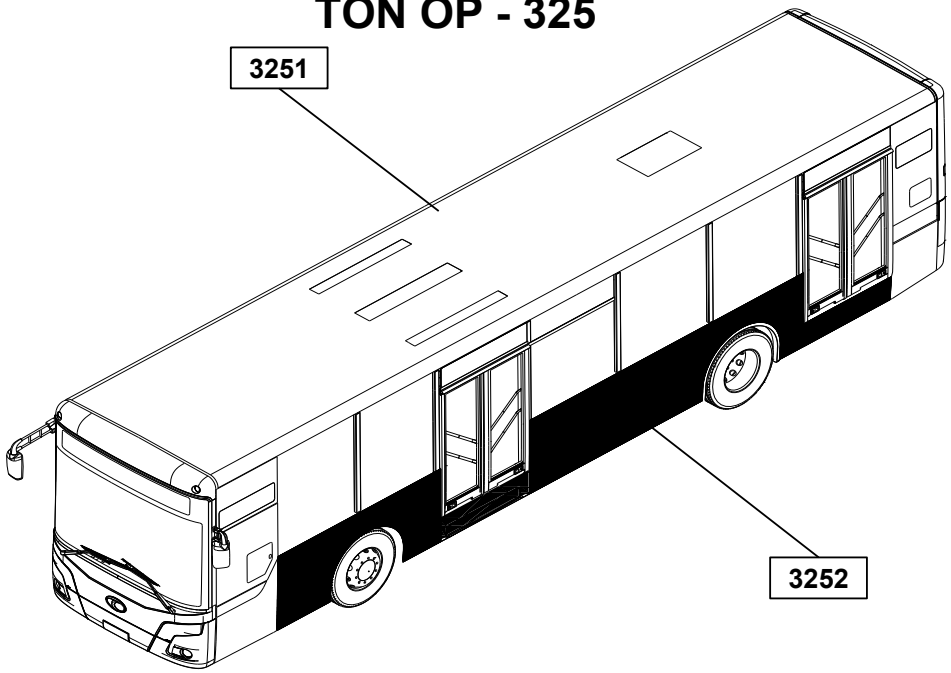

3251	TÔN MUI	STT / MÃ SỐ CHI TIẾT	I T C	L/R	SL	TÊN CHI TIẾT	GHI CHÚ
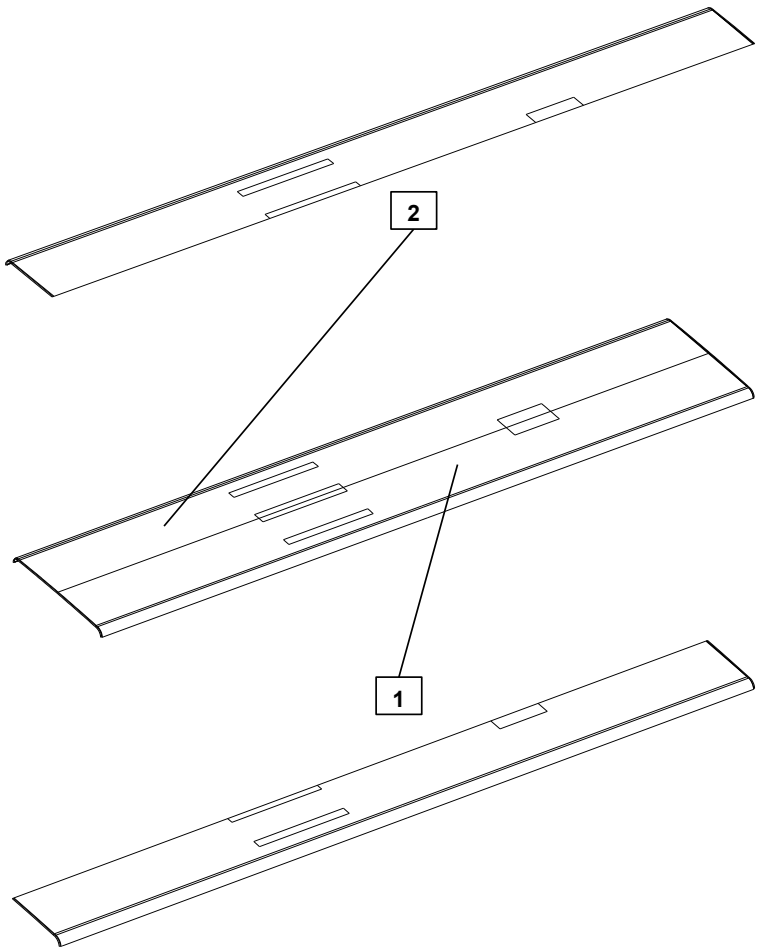		1 / 325101-02118NN			1	TÔN MUI BÊN TRÁI	
		2 / 325102-02118NN			1	TÔN MUI BÊN PHẢI	

3252	TÔN MẠNG HÔNG	STT / MÃ SỐ CHI TIẾT	I T C	L/R	SL	TÊN CHI TIẾT	GHI CHÚ
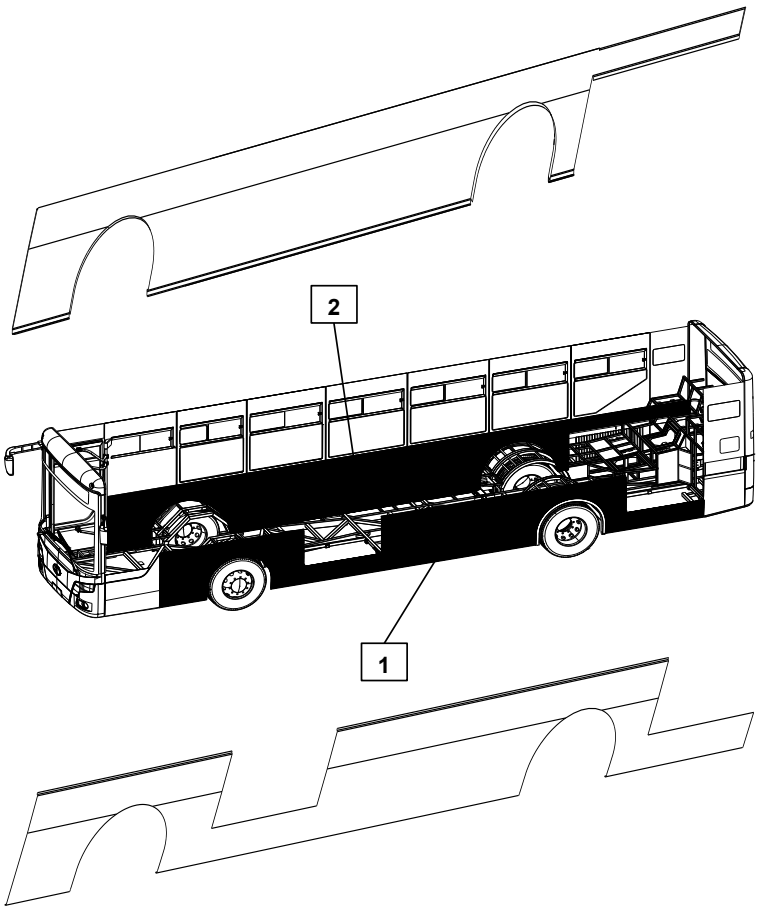		1 / 325201-02118NN		L	1	TÔN MẠNG HÔNG TRÁI	
		2 / 325202-02118NN		R	1	TÔN MẠNG HÔNG PHẢI	

3264	3265	3266	3267
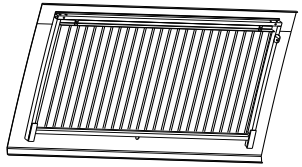	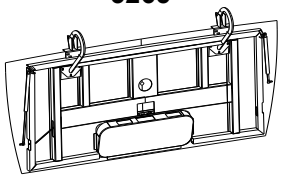	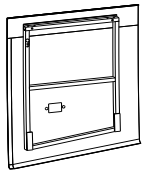	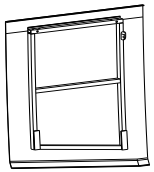
CỐP LƯỚI	CỐP HẦM ĐỘNG CƠ	CỐP ĐUÔI PHẢI	CỐP ĐUÔI TRÁI

CỐP NHÔM - 326

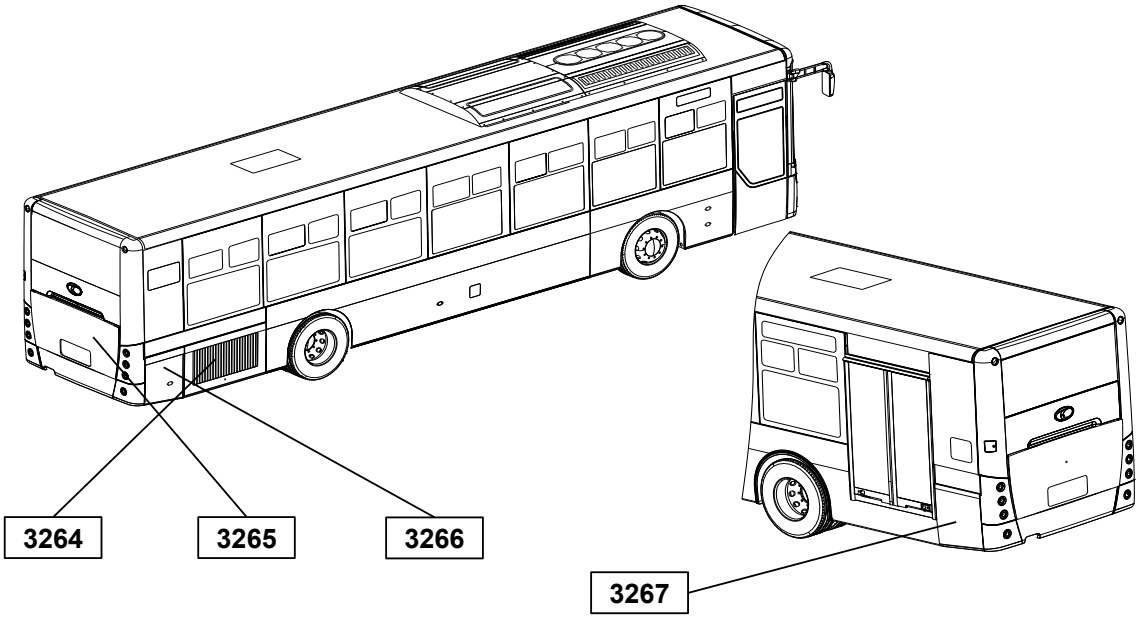

3264	CỐP LƯỚI	STT / MÃ SỐ CHI TIẾT	I T C	L/R	SL	TÊN CHI TIẾT	GHI CHÚ
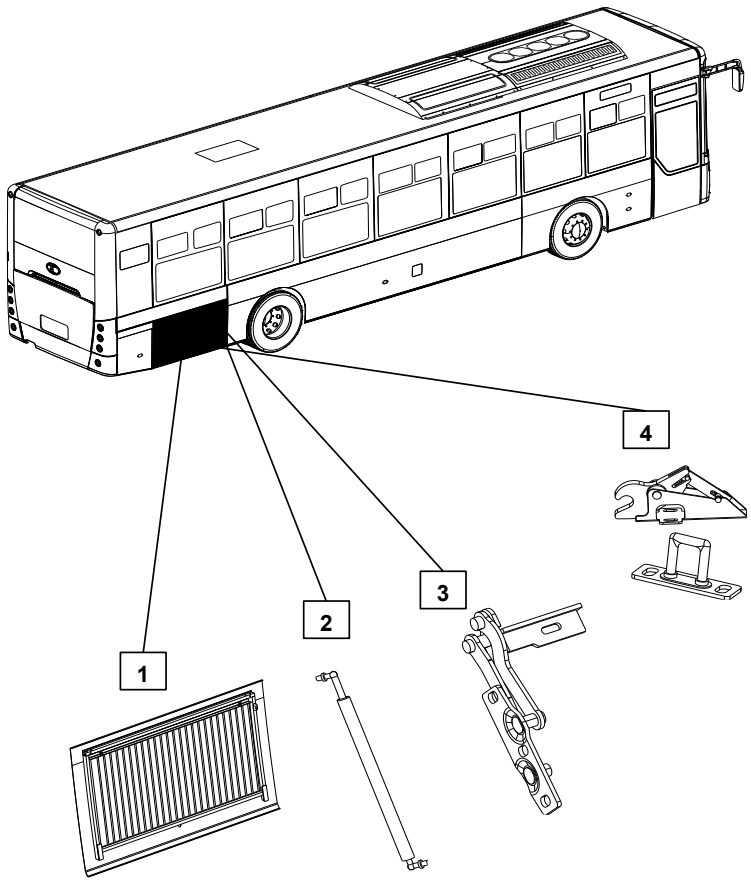		1 / 326401-02118NN		R	1	CỐP LƯỚI	
		2 / 5408640-001L5		R	1	TY CỐP BẬT	
		3 / CMS30080		R	2	BẢN LỀ CỐP BẬT	
		4 / CMS30011		R	2	GHẾCH NGẬM KHÓA ĐUÔI TÔM	ĐƠN VỊ TÍNH: BỘ

3265	CỐP HẦM ĐỘNG CƠ	STT / MÃ SỐ CHI TIẾT	I T C	L/R	SL	TÊN CHI TIẾT	GHI CHÚ
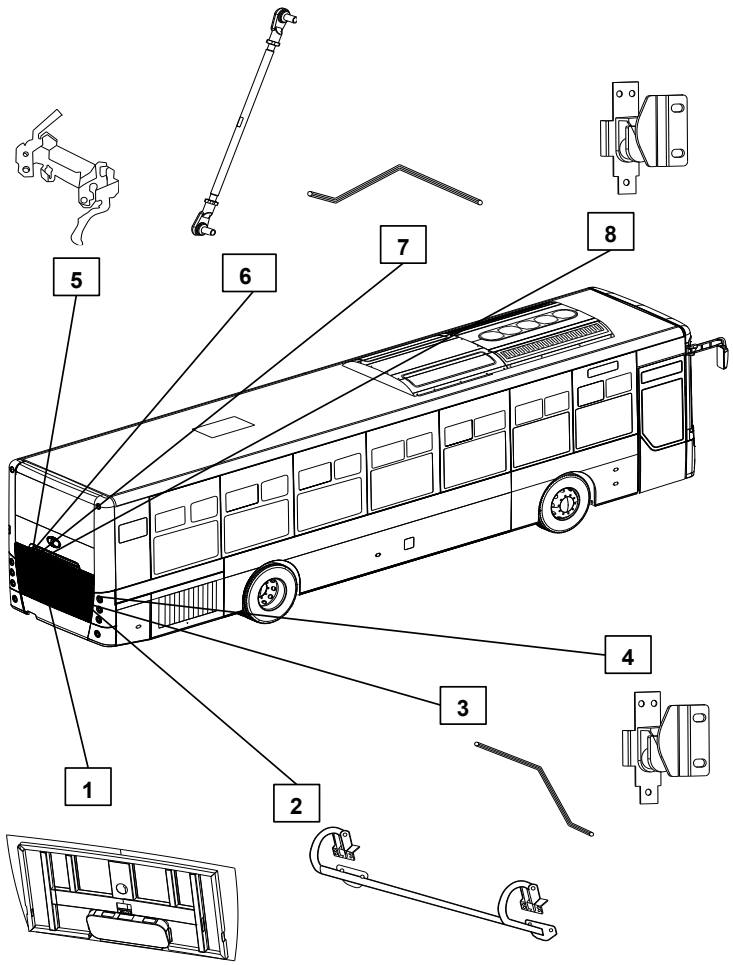		1 / 326501-02118NN			1	ÁO CỐP HẦM ĐỘNG CƠ	
		2 / 326402-05118EB			1	CÀNG QUAY CỐP SAU	
		3 / 778068D000		R	1	THANH TRUYỀN KHÓA CỐP PHẢI	
		4 / 768308D000		R	1	KHÓA CỐP SAU BÊN PHẢI	
		5 / 778108D100			1	BỘ TRUYỀN TRUNG GIAN	
		6 / 761828D250			2	TY CỐP SAU	
		7 / 778058D000		L	1	THANH TRUYỀN KHÓA CỐP TRÁI	
		8 / 768408D000		L	1	KHÓA CỐP SAU BÊN TRÁI	

3266	CỐP ĐUÔI PHẢI	STT / MÃ SỐ CHI TIẾT	I T C	L/R	SL	TÊN CHI TIẾT	GHI CHÚ
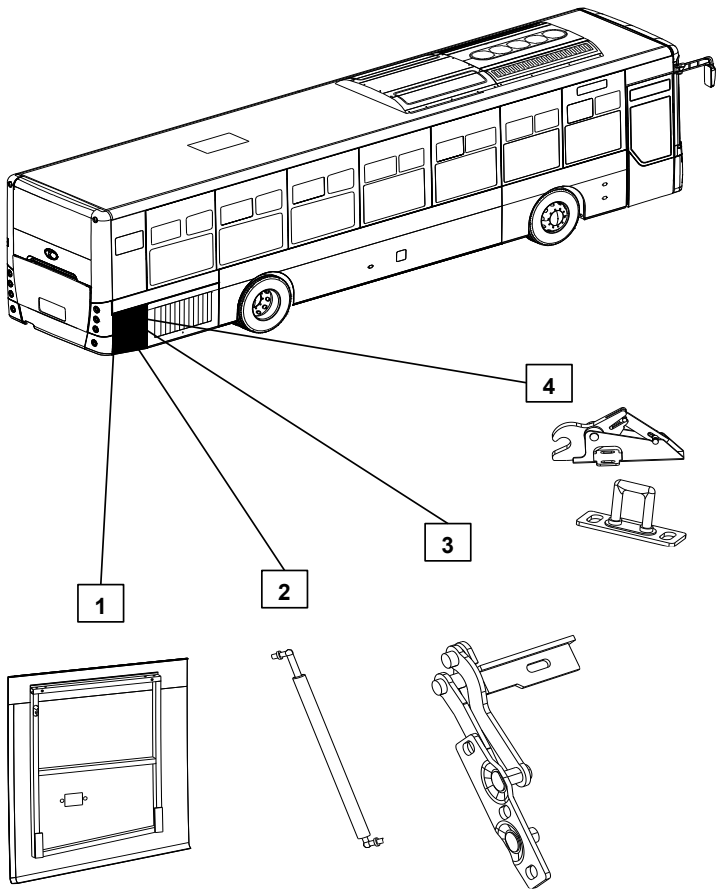		1 / 326601-02118NN		R	1	ÁO CỐP	
		2 / 5408640-001L5		R	1	TY CỐP BẬT	
		3 / CMS30080		R	2	BẢN LỀ CỐP BẬT	
		4 / CMS30011		R	2	GHẾCH NGẬM KHÓA ĐUÔI TÔM	ĐƠN VỊ TÍNH: BỘ

3267	CỐP ĐUÔI TRÁI	STT / MÃ SỐ CHI TIẾT	I T C	L/R	SL	TÊN CHI TIẾT	GHI CHÚ
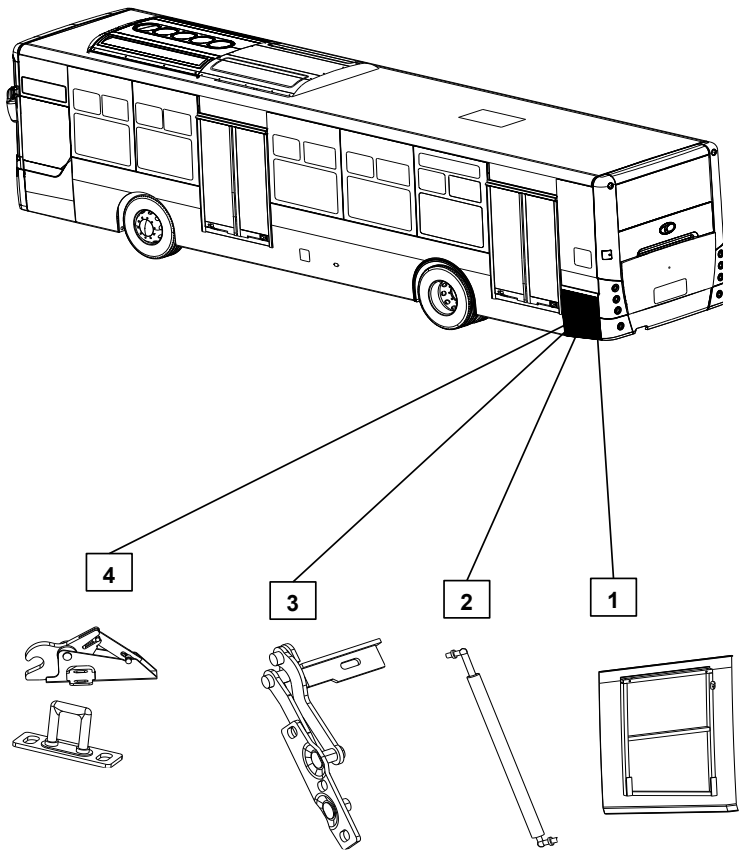		1 / 326701-02118NN		L	1	ÁO CỐP	
		2 / 5408640-001L5		L	1	TY CỐP BẬT	
		3 / CMS30080		L	2	BẢN LỀ CỐP BẬT	
		4 / CMS30011		L	2	GHẾCH NGẬM KHÓA ĐUÔI TÔM	ĐƠN VỊ TÍNH: BỘ

		3271 TEM/LOGO MẠ CROM	3272 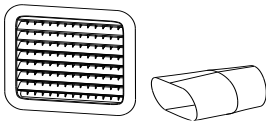 CHI TIẾT KHÁC		

CÁC CHI TIẾT TRANG TRÍ - 327

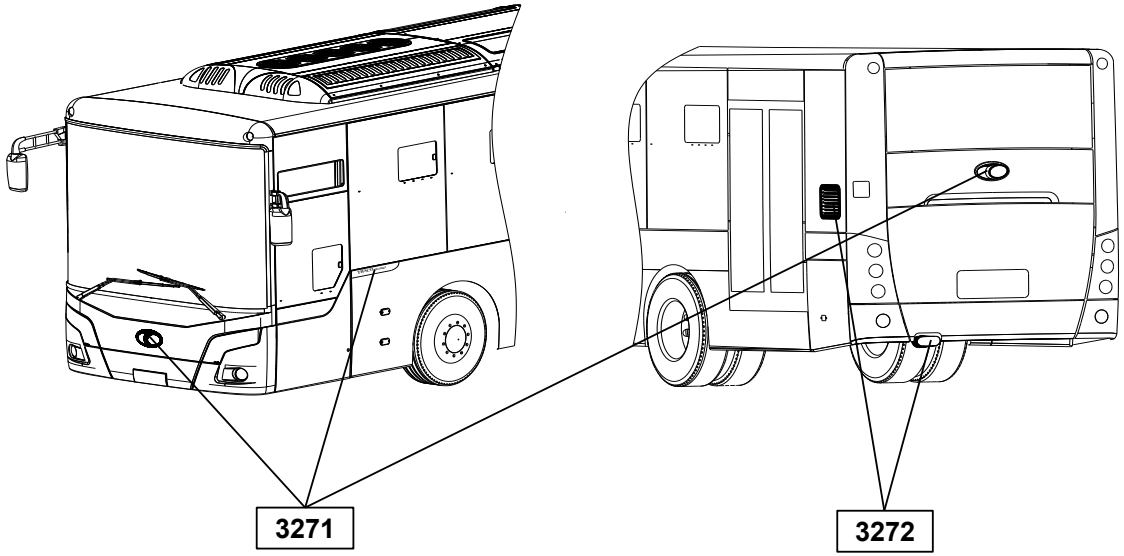

3271	TEM/LOGO MẠ CROM	STT / MÃ SỐ CHI TIẾT	I T C	L/R	SL	TÊN CHI TIẾT	GHI CHÚ
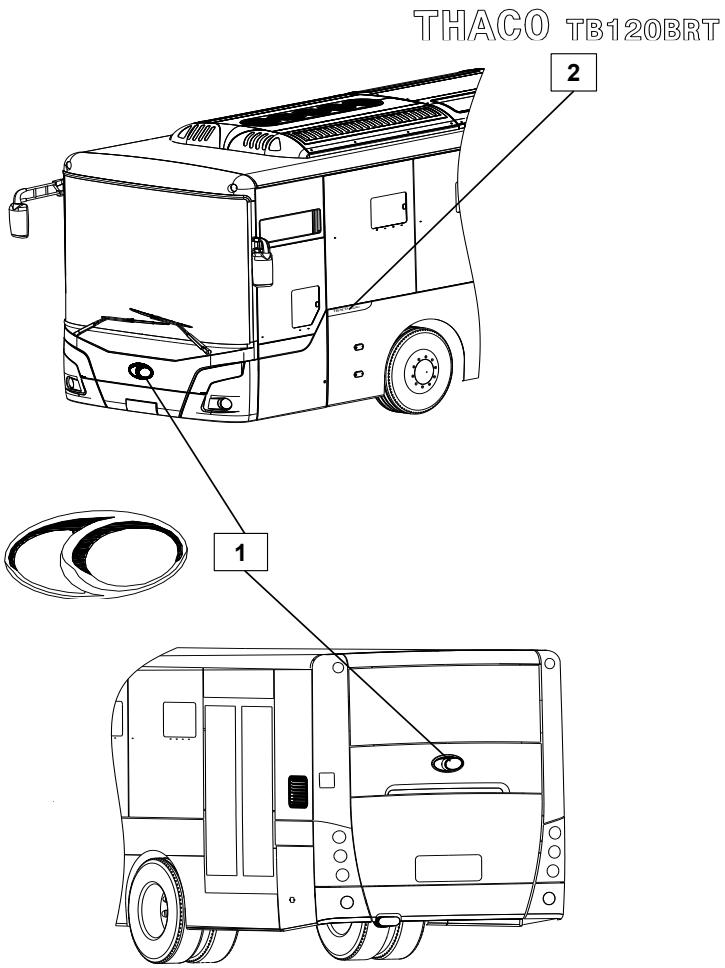		1 / 327120-02107PN			2	LOGO CHỮ T MẠ CROM PHÍA TRƯỚC/SAU	
		2 / 327101-02118PN		A	1	TEM CHỮ TRANG TRÍ BÊN HÔNG	

3272	CHI TIẾT KHÁC	STT / MÃ SỐ CHI TIẾT	I T C	L/R	SL	TÊN CHI TIẾT	GHI CHÚ
		1 / 327203-02107NN		L	1	LƯỚI CỬA GIÓ BẦU AIR	
		2 / 327201-08118NW			1	CHỤP ĐẦU ỐNG XẢ	

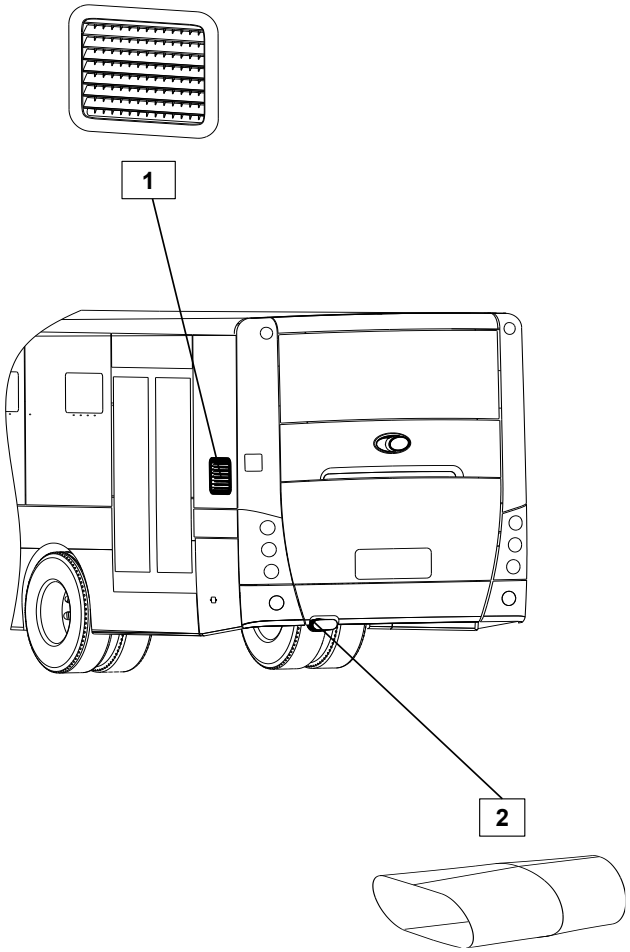

3281	3282	3283	
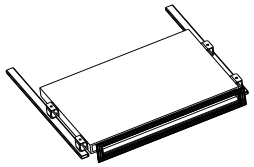	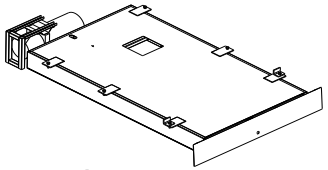	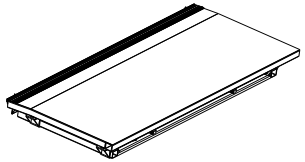	
BẬC DỰ PHÒNG	CƠ CẤU NÂNG HẠ NGƯỜI TÀN TẬT	CƠ CẤU TIẾP CẬN NHÀ CHỜ	

CƠ CẤU PHỤ - 328

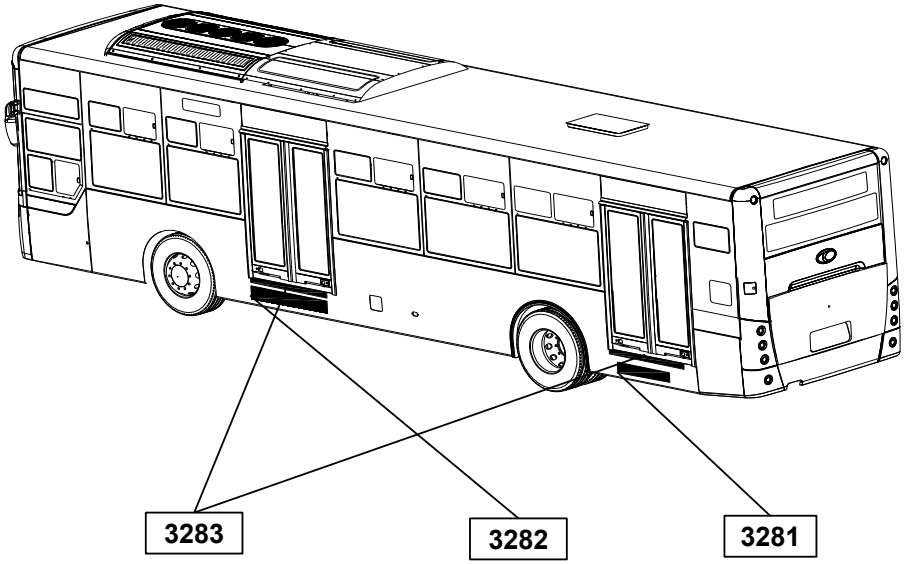

3281	BẬC DỰ PHÒNG	STT / MÃ SỐ CHI TIẾT	I T C	L/R	SL	TÊN CHI TIẾT	GHI CHÚ
		1 / ES-15S-750*300			1	BẬC DỰ PHÒNG	

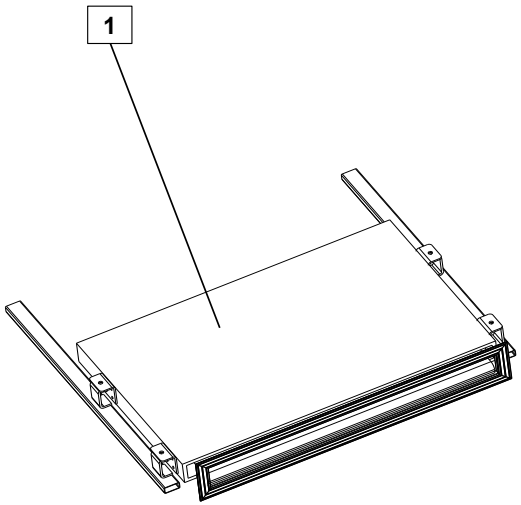

3282	CƠ CẤU NÂNG HẠ NGƯỜI TÀN TẬT	STT / MÃ SỐ CHI TIẾT	I T C	L/R	SL	TÊN CHI TIẾT	GHI CHÚ
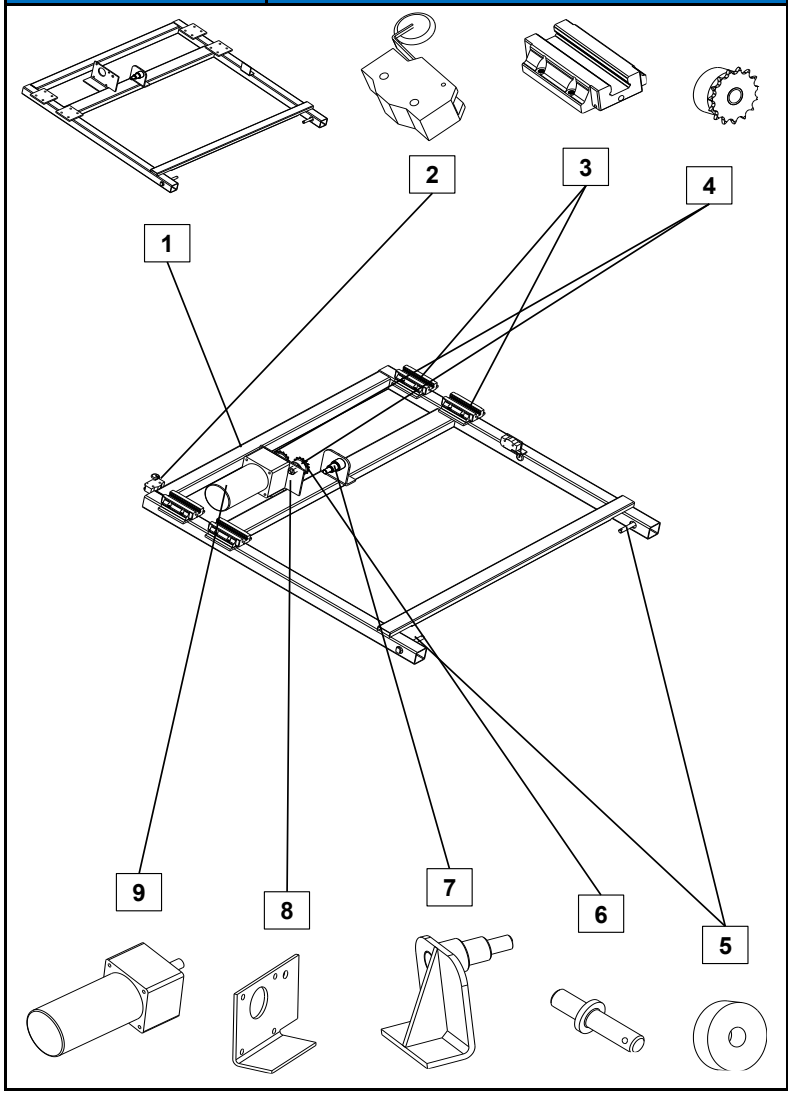		1 / 327302-02118NN			1	KHUNG TRƯỢT	
		2 / Z15G-073B			1	CÔNG TẮC HÀNH TRÌNH	
		3 / CCDC00-OBHRC20-001			4	CỤM TRƯỢT TRH 20FE	
		4 / BANH00-RXRS250-005			2	BÁNH RĂNG XÍCH	
		5 / CCDC00-OBI6300-001			2	Ổ BI 6300ZZ/2ASU1	
		6 / 327332-05218PW			1	TRỤC GÁ ĐĨA XÍCH	
		7 / 327305-05118PW			1	PÁT LẮP ĐUÔI XY LANH	
		8 / 327306-05218PW			1	PÁT LẮP ĐỘNG CƠ	
		9 / 9PBK40BH			1	ĐỘNG CƠ ĐIỆN MỘT CHIỀU	

3282	CƠ CẤU NÂNG HẠ NGƯỜI TÀN TẬT	STT / MÃ SỐ CHI TIẾT	I T C	L/R	SL	TÊN CHI TIẾT	GHI CHÚ
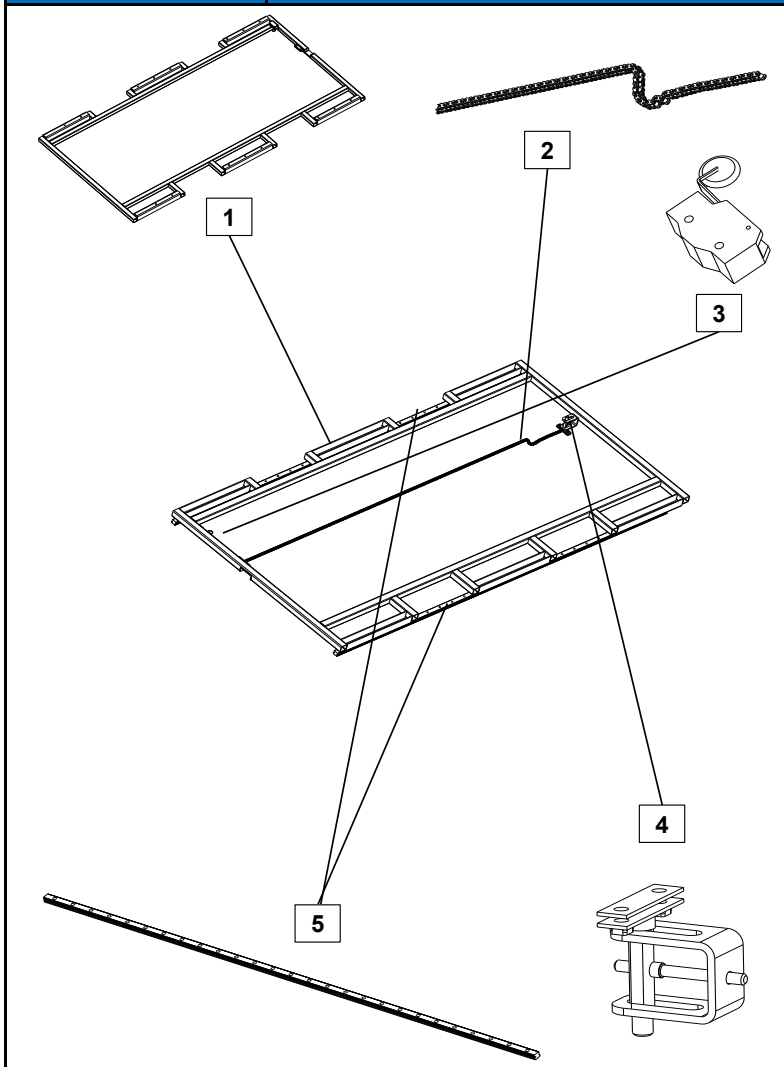		1 / 327300-02118NN			1	KHUNG ĐỠ	
		2 / XICH00-CN25BRT-003			1	XÍCH	
		3 / Z15G-073B			1	CÔNG TẮC HÀNH TRÌNH	
		4 / 327310-05118PW			1	BỘ CỐ ĐỊNH XÍCH	
		5 / THANHT-AR20CPC-002			2	THANH TRƯỢT	

3282	CƠ CẤU NÂNG HẠ NGƯỜI TÀN TẬT	STT / MÃ SỐ CHI TIẾT	I T C	L/R	SL	TÊN CHI TIẾT	GHI CHÚ
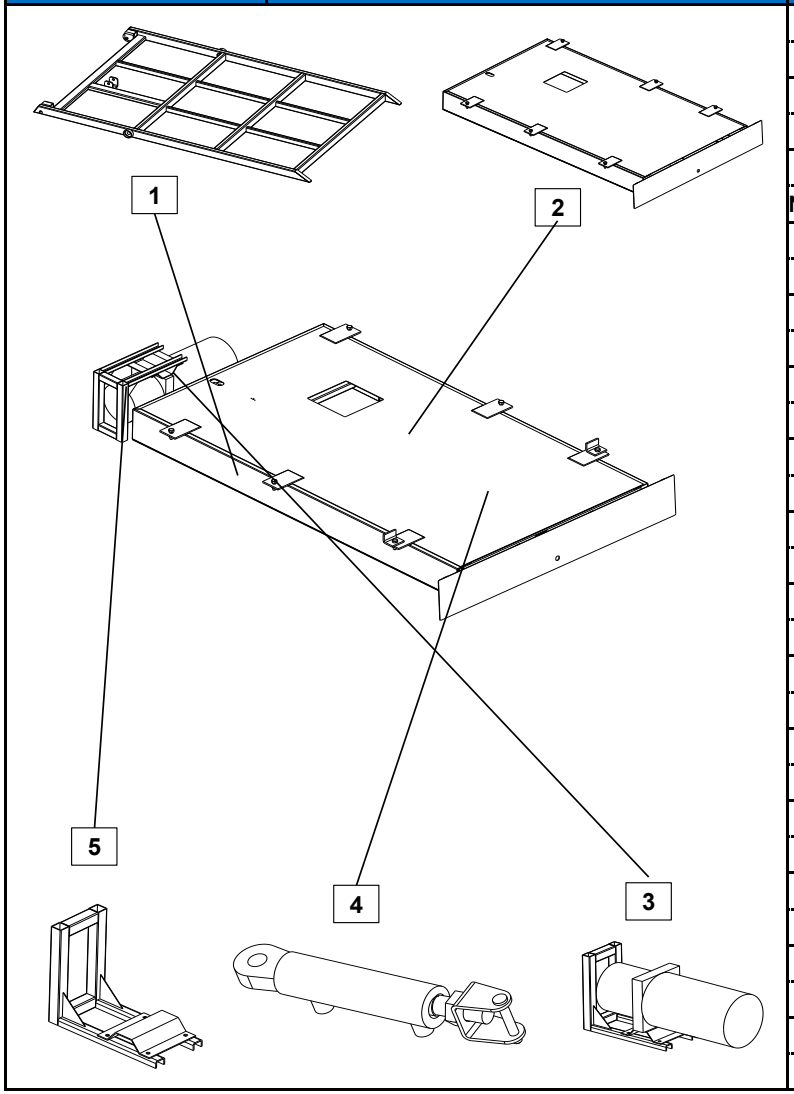		1 / 327301-02118ED			1	TẤM QUAY	
		2 / 327309-02118EB			1	VỎ NGOÀI	
		3 / NGUON0-TLUCBRT-001			1	BỘ NGUỒN THỦY LỰC	
		4 / XILANH-TLUCTDR-001			1	XY LANH THỦY LỰC	
		5 / 327337-05218EB			1	KHUNG BẮT BỘ NGUỒN THỦY LỰC	

3283	CƠ CẤU TIẾP CẬN NHÀ CHỜ	STT / MÃ SỐ CHI TIẾT	I T C	L/R	SL	TÊN CHI TIẾT	GHI CHÚ
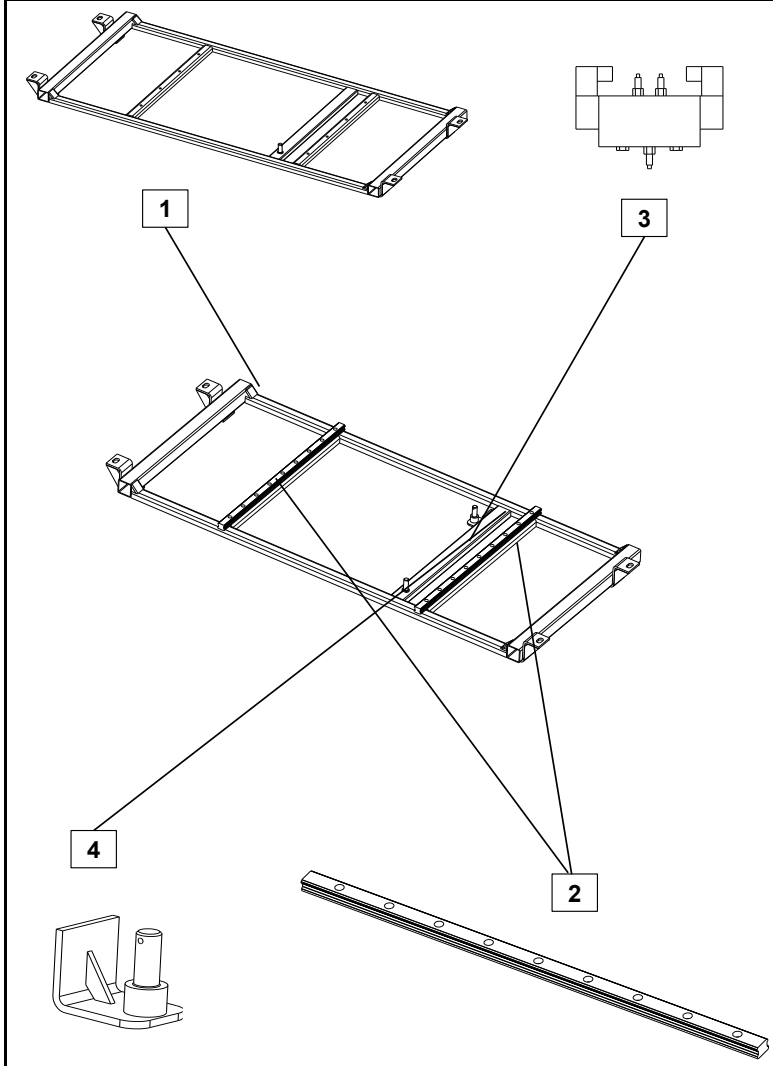		1 / 327208-05218EB			2	ĐẾ ĐỠ	
		2 / TRH20FE			4	THANH TRƯỢT TRH20	
		3 / VS-L25-B52-D-G14-F8-1			2	VAN ĐIỆN TỪ	
		4 / 327207-05118PW			2	GÁ ĐUÔI XY LANH	

3283	CƠ CẤU TIẾP CẬN NHÀ CHỜ	STT / MÃ SỐ CHI TIẾT	I T C	L/R	SL	TÊN CHI TIẾT	GHI CHÚ
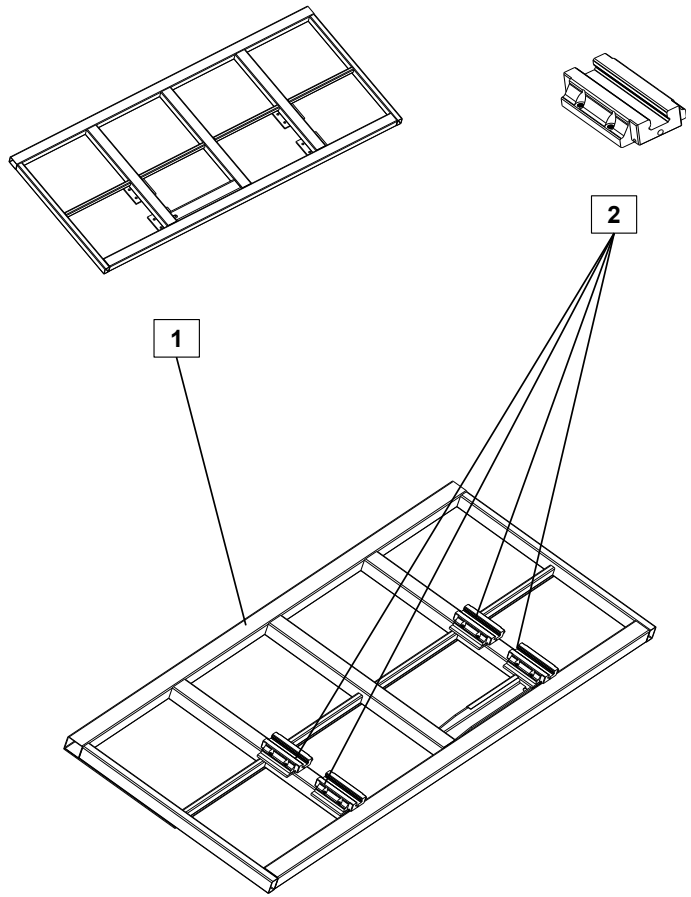		1 / 327201-02218EB			2	KHUNG TRƯỢT	
		2 / CCDC00-OBHRC20-001			8	CỤM TRƯỢT TRH 20FE	

3283	CƠ CẤU TIẾP CẬN NHÀ CHỜ	STT / MÃ SỐ CHI TIẾT	I T C	L/R	SL	TÊN CHI TIẾT	GHI CHÚ
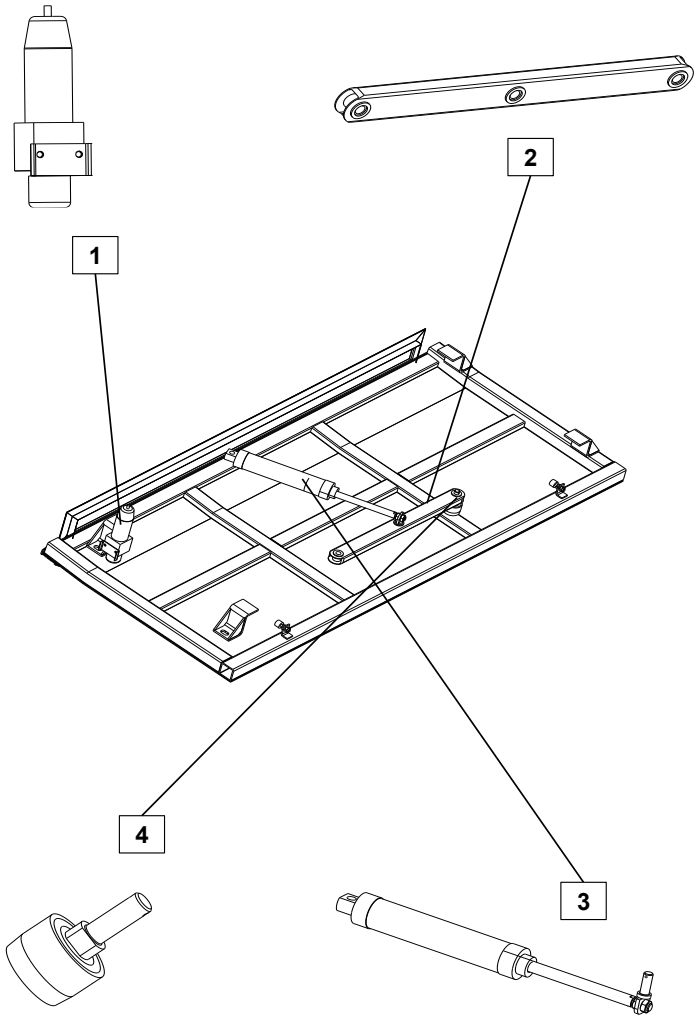		1 / LFR-1/4-DB-7-O-MINI			1	BỘ LỌC KHÍ	
		2 / 327204-02118EB			2	THANH TRUYỀN	
		3 / XILANH-KHITGM0-001			2	XY LANH KHÍ NÉN	
		4 / 327212-02118NN			2	CỤM LĂN	

3283	CƠ CẤU TIẾP CẬN NHÀ CHỜ	STT / MÃ SỐ CHI TIẾT	I T C	L/R	SL	TÊN CHI TIẾT	GHI CHÚ
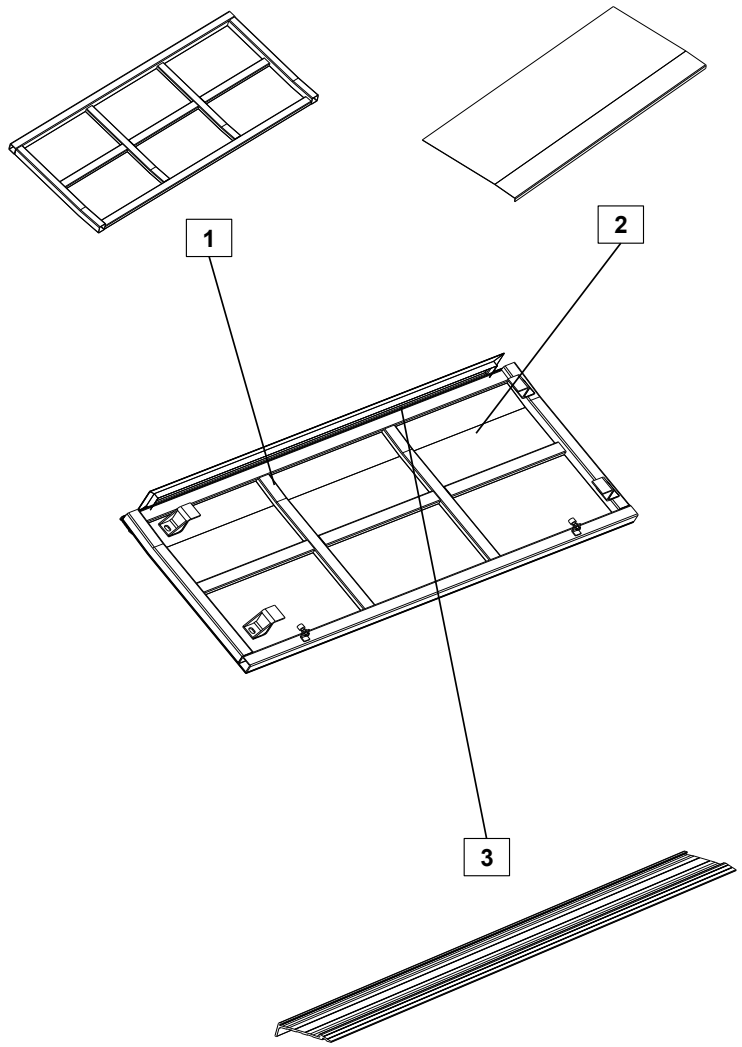		1 / 327206-05118EB			2	BẬC TRÊN	
		2 / 327208-05118EB			2	TÔN ỐP BẬC TRÊN	
		3 / 327230-02118FB			2	NẸP NHÔM BẬC CẤP	

41	42	43
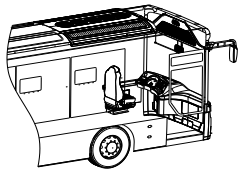	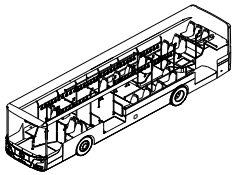	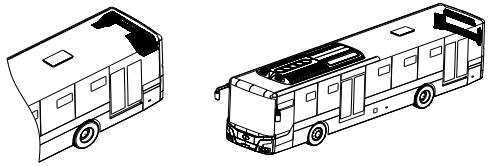
NỘI THẤT KHOANG LÁI	NỘI THẤT KHOANG KHÁCH	NỘI THẤT KHOANG ĐUÔI

NỘI THẤT - 4

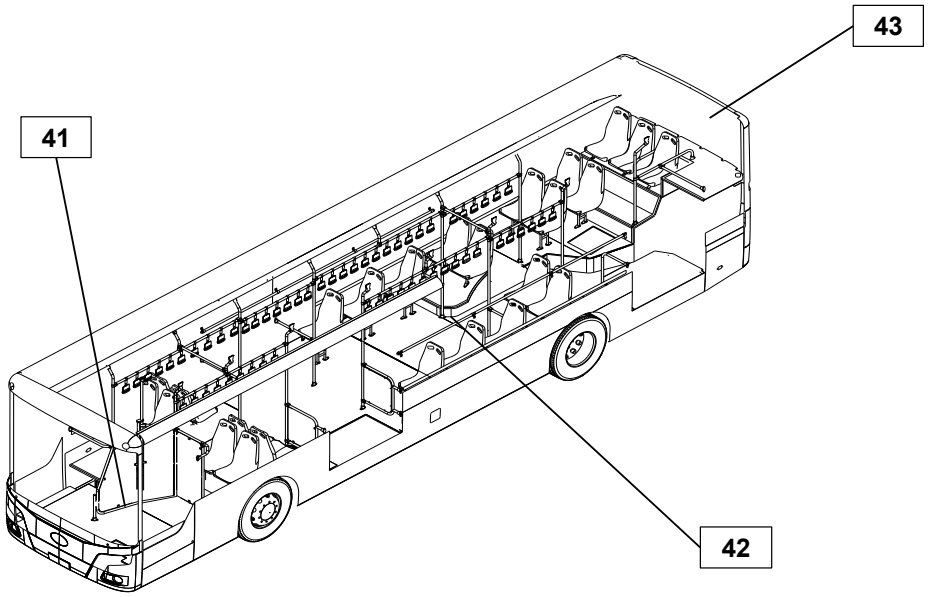

411	412	413	416	417	
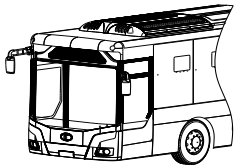	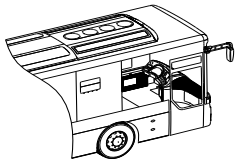	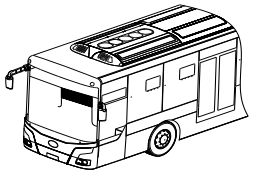	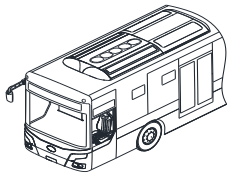	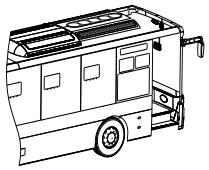	
CÁC CHI TIẾT NHỰA	CỤM TÁP LÔ	RÈM CHE NẮNG	GHẾ TÀI XẾ	CÁC CHI TIẾT KHÁC	

NỘI THẤT KHOANG LÁI - 41

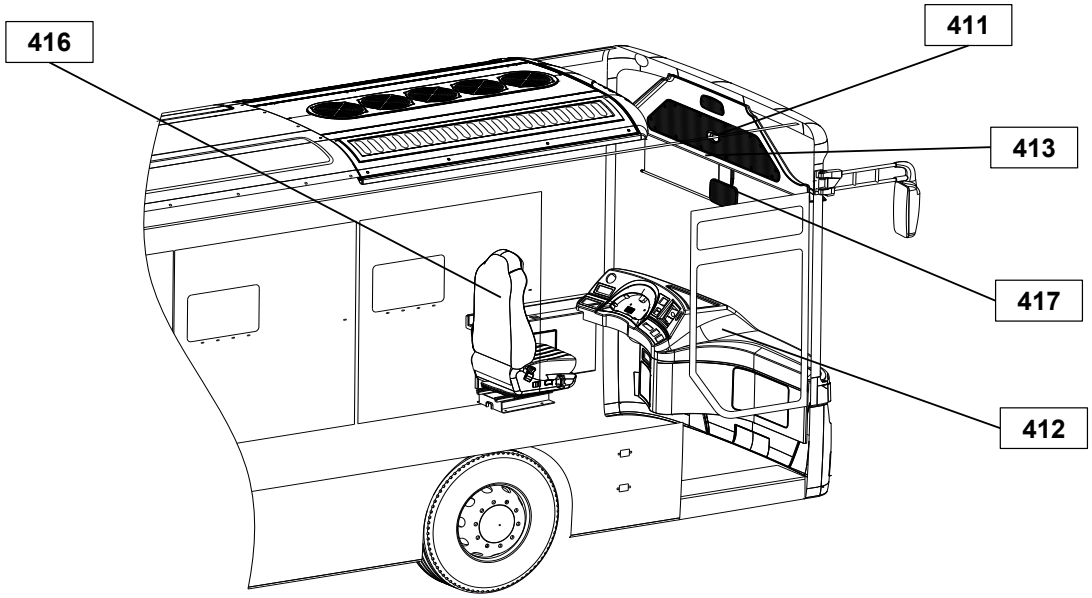

411	CÁC CHI TIẾT NHỰA	STT / MÃ SỐ CHI TIẾT	I T C	L/R	SL	TÊN CHI TIẾT	GHI CHÚ
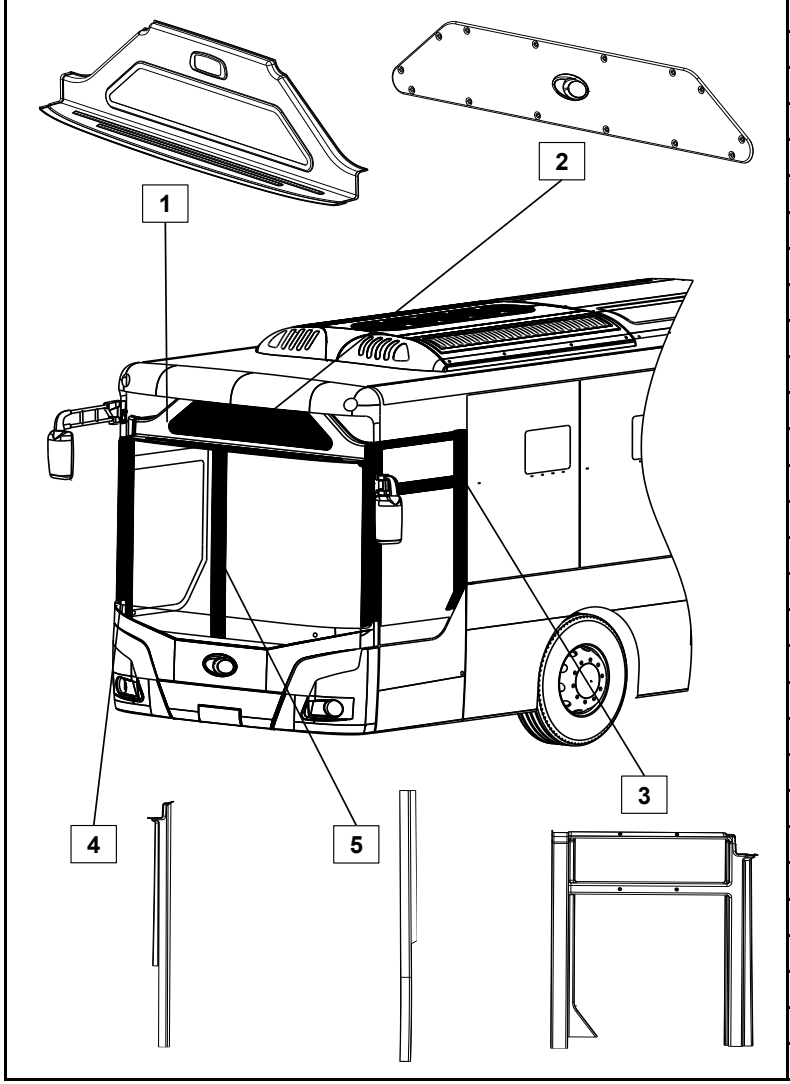		1 / 411001-08118NW			1	LA PHÔNG ĐẦU	
		2 / 411002-08118NW			1	NẮP ĐẬY BẢNG LED TRƯỚC	
		3 / 411003-08118NW		L	1	ỐP TRỤ KÍNH CHẮN GIÓ BÊN TÀI	
		4 / 411004-08118NW		R	1	ỐP TRỤ KÍNH CHẮN GIÓ BÊN PHỤ	
		5 / 411005-08118NW			1	ỐP TRỤ CỬA BÊN PHỤ	

4121

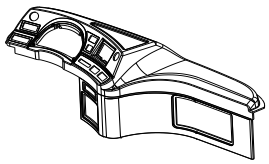

TÁP LÔ CHÍNH

4122

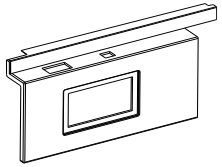

TÁP LÔ PHỤ

CỤM TÁP LÔ - 412

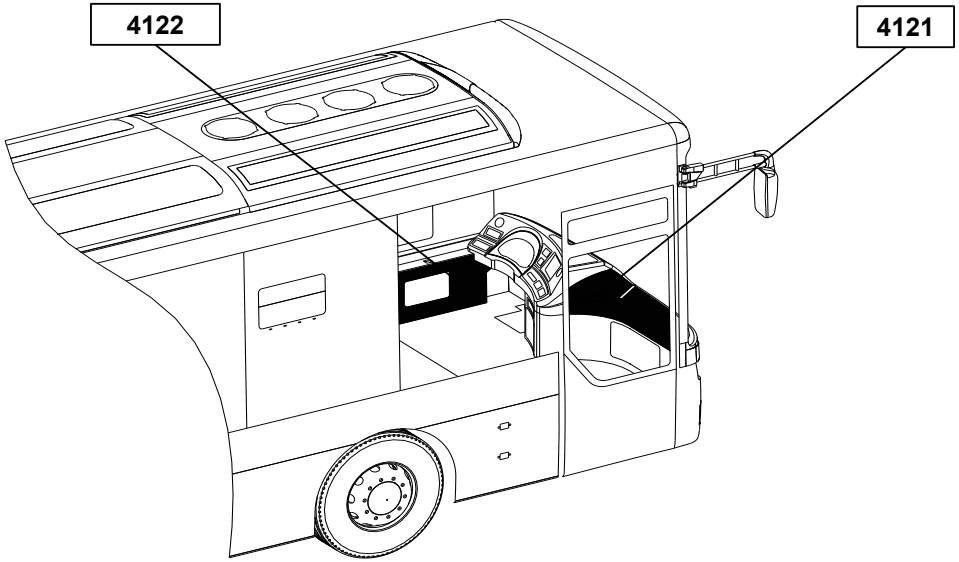

4121	TÁP LÔ CHÍNH	STT / MÃ SỐ CHI TIẾT	I T C	L/R	SL	TÊN CHI TIẾT	GHI CHÚ
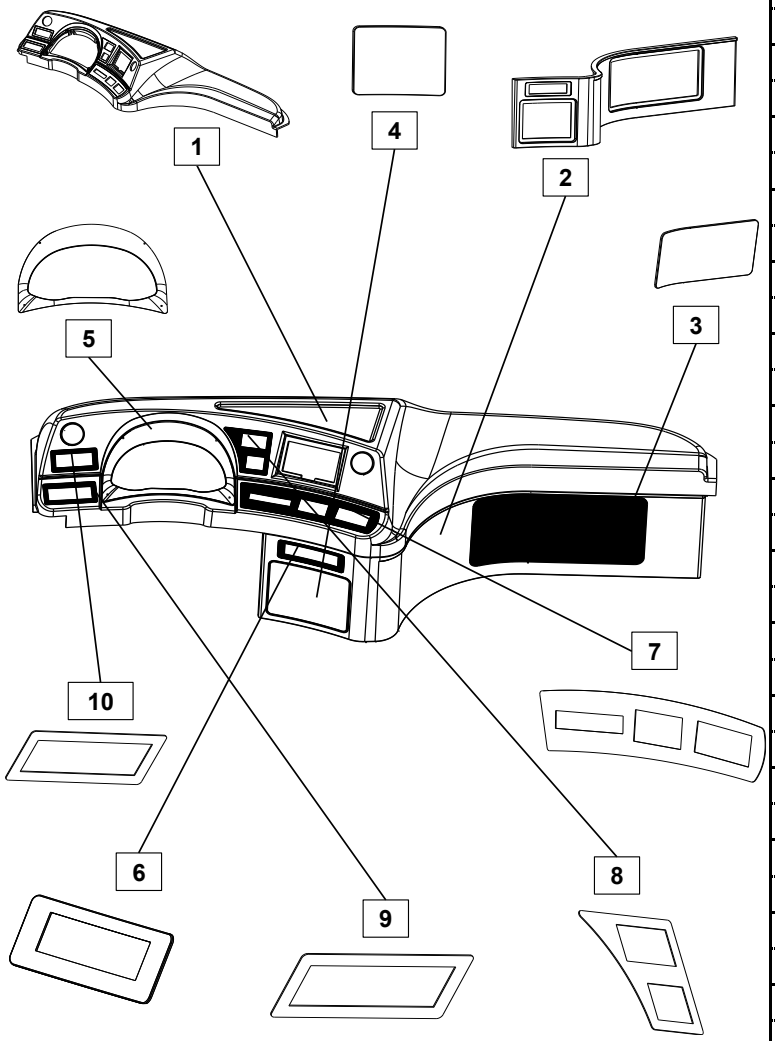		1 / 412101-08118NN			1	VỎ TÁP LÔ CHÍNH	
		2 / 412102-08118NN			1	DỪNG CHÂN TÁP LÔ	
		3 / 412103-08118NN			1	NẮP ĐẬY DỪNG CHÂN TÁP LÔ 1	
		4 / 412104-08118NN			1	NẮP ĐẬY DỪNG CHÂN TÁP LÔ 2	
		5 / 412105-08118NN			1	CU ROAN ĐỒNG HỒ TÁP LÔ	
		6 / 412101-12118EB			1	RÁ CHE ĐẦU DVD 1 DIN	
		7 / 412102-12118EB			1	RÁ ĐIỀU KHIỂN SỐ + CÔNG TẮC	
		8 / 412103-12118EB			1	RÁ 5 CÔNG TẮC HÀN QUỐC CT1	
		9 / 412104-12118EB			1	RÁ 5 CÔNG TẮC HÀN QUỐC CT2	
		10 / 412105-12118EB			1	RÁ 5 CÔNG TẮC TRUNG QUỐC	

4122	TÁP LÔ PHỤ	STT / MÃ SỐ CHI TIẾT	I T C	L/R	SL	TÊN CHI TIẾT	GHI CHÚ
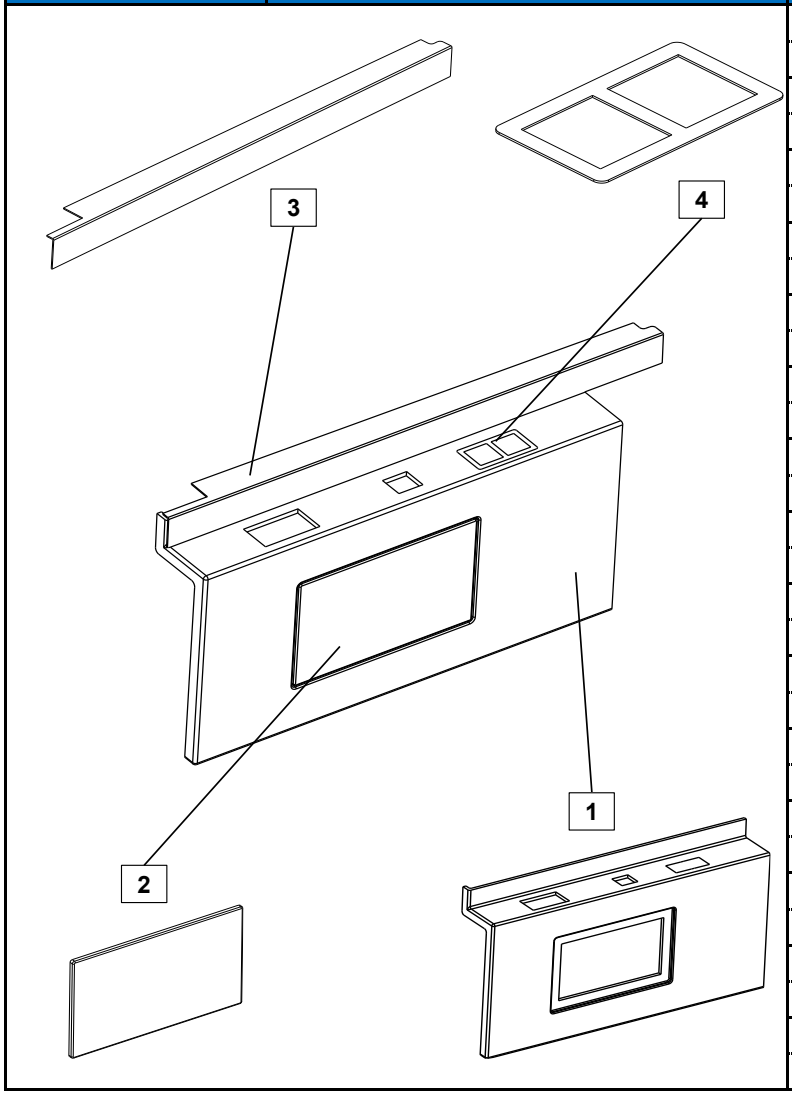		1 / 412201-08118NN			1	VỎ TÁP LÔ PHỤ	
		2 / 412202-08118NN			1	NẮP ĐẬY TÁP LÔ PHỤ	
		3 / 412203-08118NN			1	NẮP CHE TÁP LÔ PHỤ	
		4 / 412204-12118EB			1	RÁ 4 CÔNG TẮC TRUNG QUỐC	

413	RÈM CHE NẮNG	STT / MÃ SỐ CHI TIẾT	I T C	L/R	SL	TÊN CHI TIẾT	GHI CHÚ
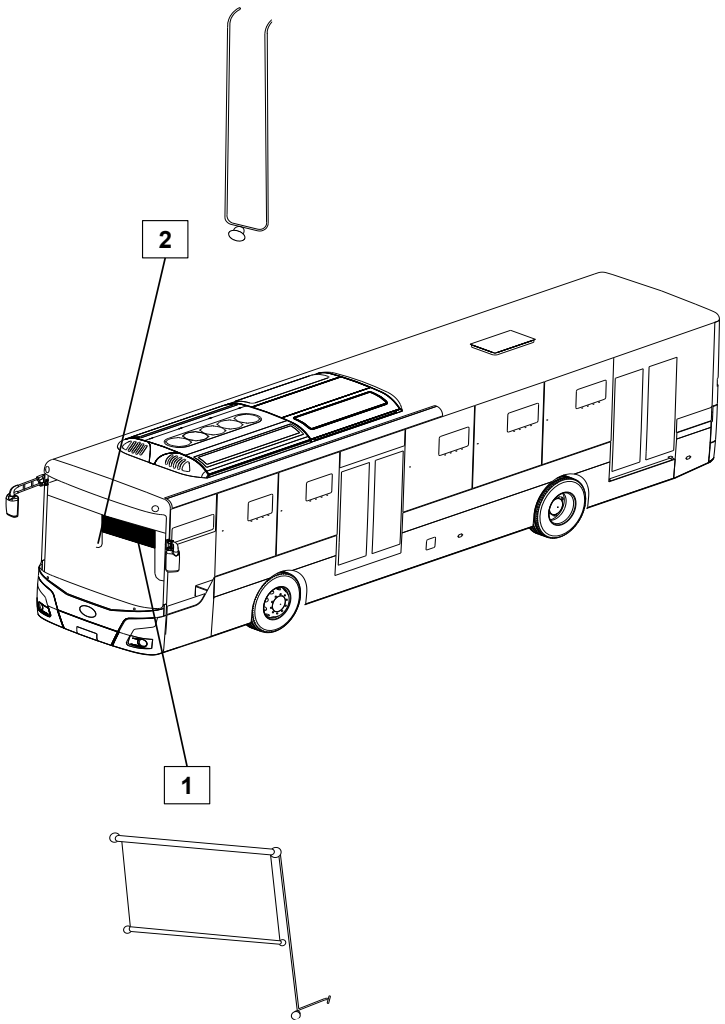		1 / 852108D100		L	1	CHE NẮNG BÊN TÀI	
		2 / 852338D000			1	CÂY TÁP CHE NẮNG GIỮA	

416	GHẾ TÀI XẾ	STT / MÃ SỐ CHI TIẾT	I T C	L/R	SL	TÊN CHI TIẾT	GHI CHÚ
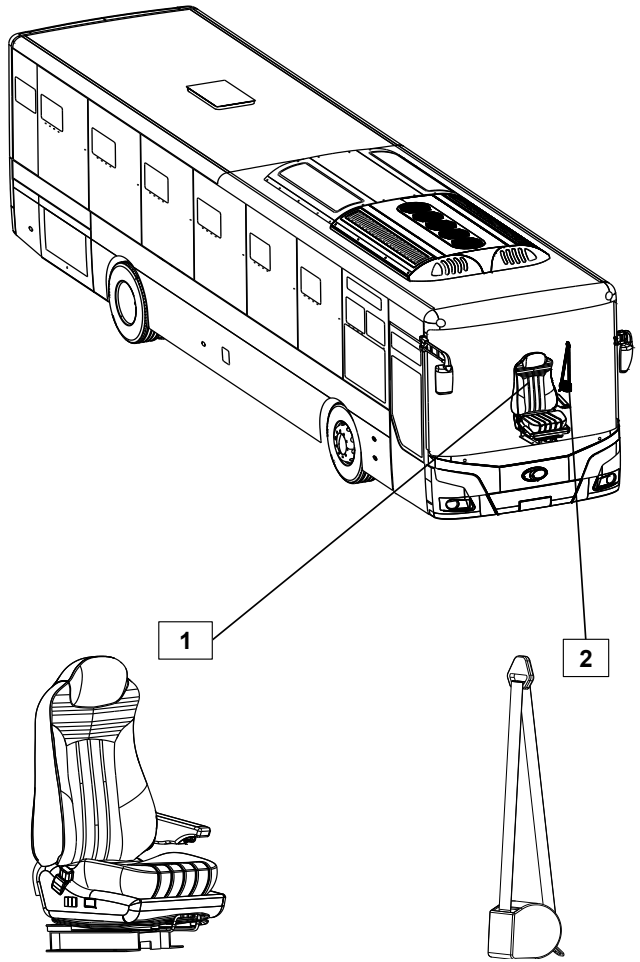		1 / 880048D203		L	1	GHẾ TÀI	
		2 / 898888D000		L	1	DÂY AN TOÀN	

417	CÁC CHI TIẾT KHÁC	STT / MÃ SỐ CHI TIẾT	I T C	L/R	SL	TÊN CHI TIẾT	GHI CHÚ
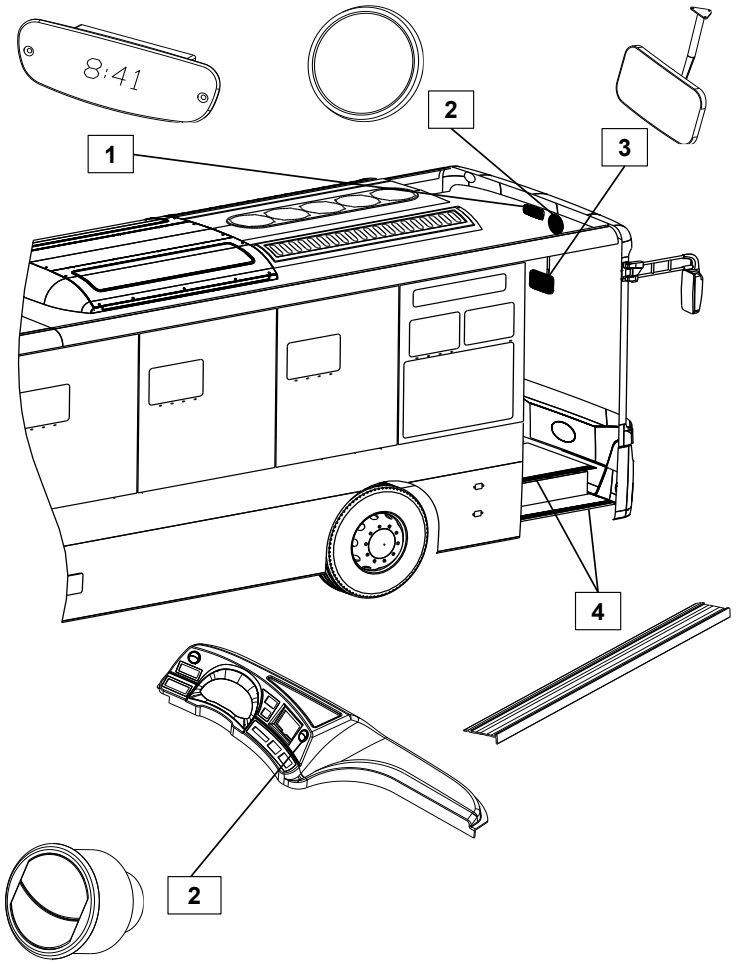		1 / 945805A100			1	ĐỒNG HỒ GIỜ	
		2 / 8201-0003B			1	KÍNH CHIẾU HẬU BÊN TRONG XE: GƯƠNG CẦU	
		3 / 851108D110			1	KÍNH CHIẾU HẬU CABIN	
		4 / 417001-021118FB		R	2	NẸP NHÔM BẬC CẤP TRƯỚC	
		5 / 997918D10042			2	LỖ GIÓ TÁP LÔ	

421 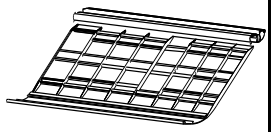 MÁNG GIÓ LẠNH	423 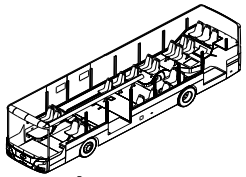 ỐP TRỤ	425 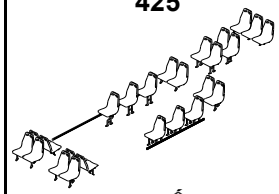 GHẾ	426 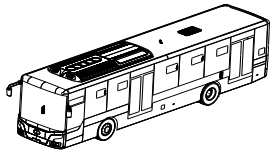 DỤNG CỤ, THIẾT BỊ	427 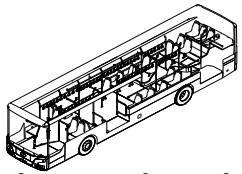 CÁC CHI TIẾT KHÁC	
	KHOANG HÀNH KHÁCH- 42 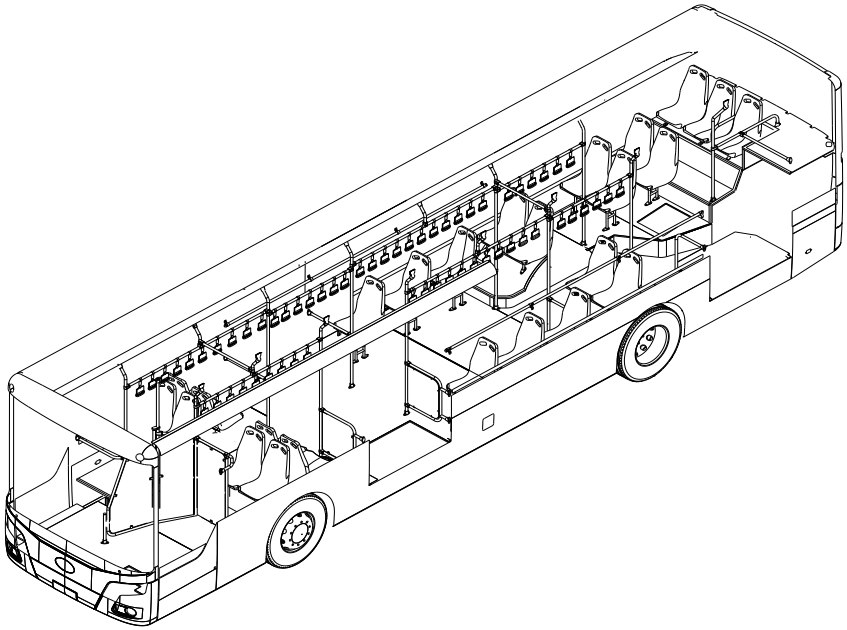				

4211

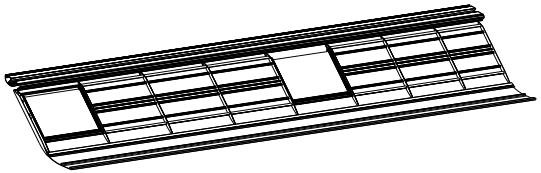

BỘ MÁNG GIÓ LẠNH

MÁNG GIÓ LẠNH - 421

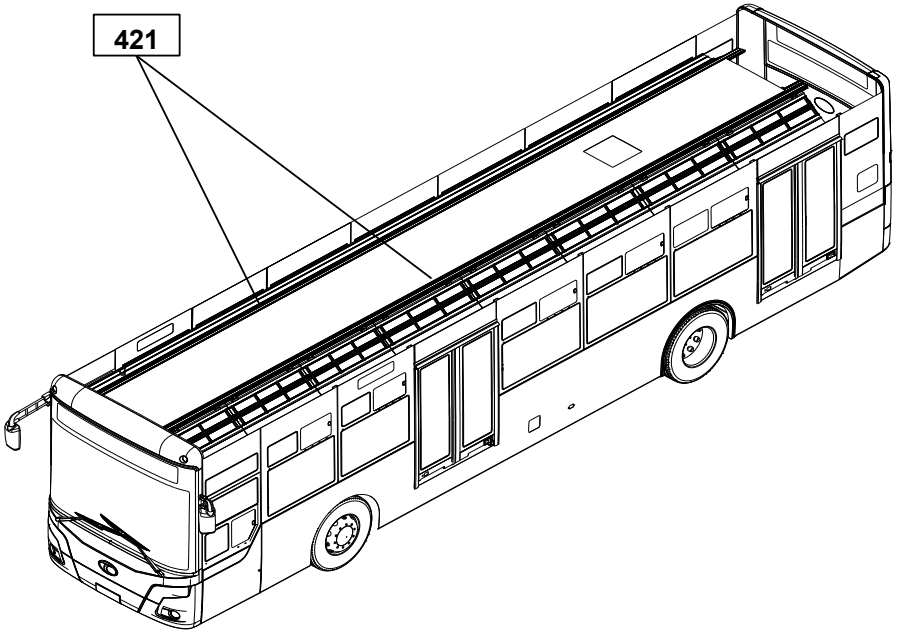

4211	BỘ MÁNG GIÓ LẠNH	STT / MÃ SỐ CHI TIẾT	I T C	L/R	SL	TÊN CHI TIẾT	GHI CHÚ
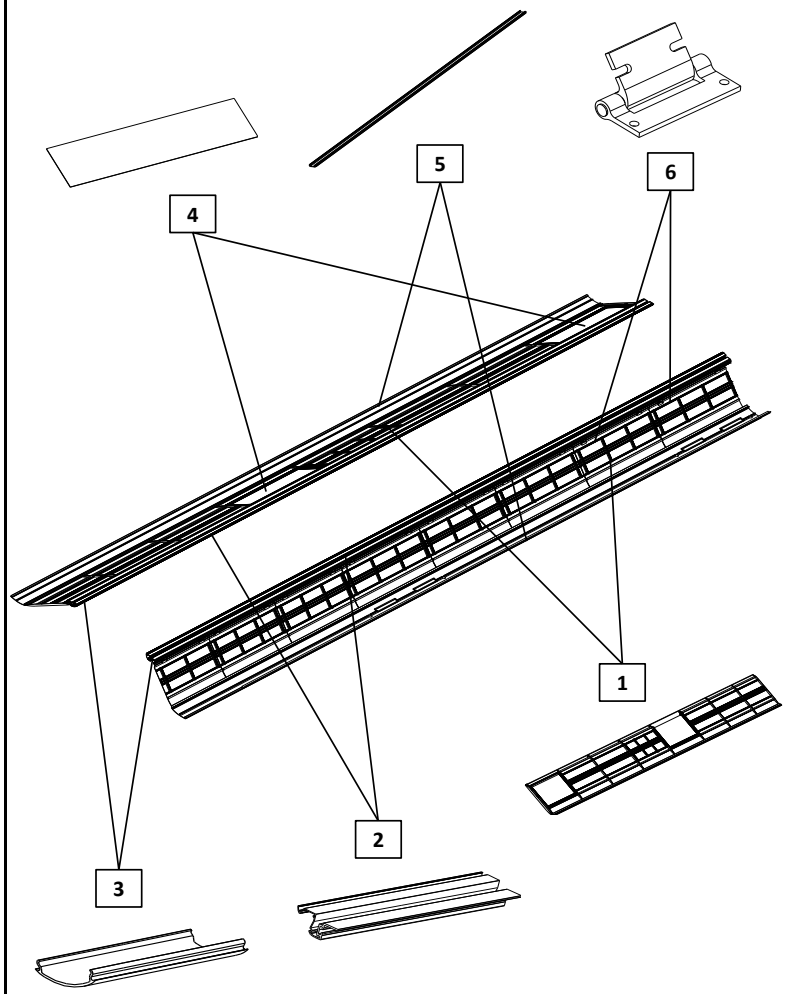		1 / JMGY8025			2	CỬA GIÓ	
		2 / ZY-433-141			2	NẸP NHÔM	
		3 / A009			2	CHỤP ĐÈN	
		4 / ZY-433-158			2	HỘP ĐÈN MÁNG GIÓ	
		5 / JMGY17713			2	ĐÁY MÁNG GIÓ	
		6 / TD-MJ-004			32	BẢN LỀ MÁNG GIÓ	

423	ỐP TRỤ	STT / MÃ SỐ CHI TIẾT	I T C	L/R	SL	TÊN CHI TIẾT	GHI CHÚ
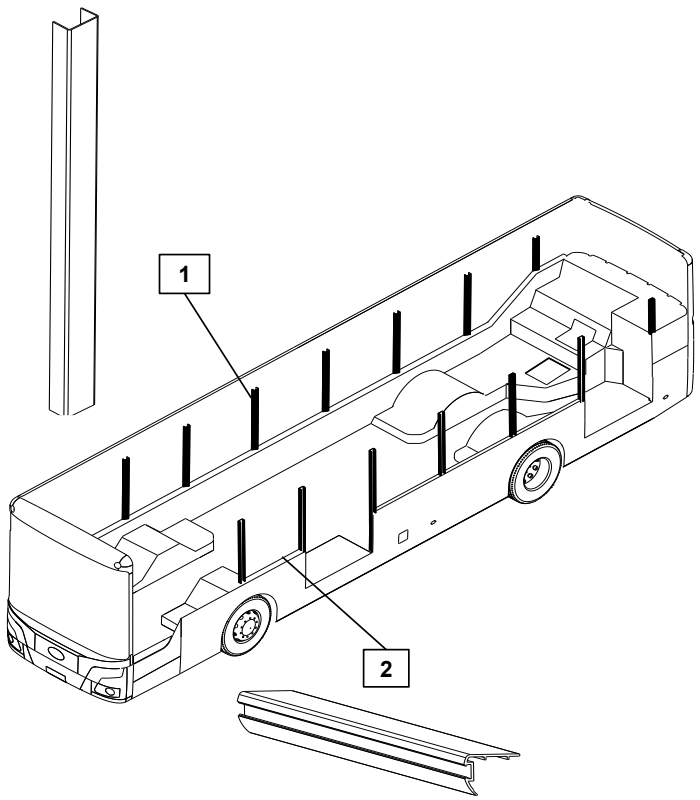		1 / L-2095-3000-M			14	ỐP TRỤ ĐỨNG NHỰA	
		2 / X-XLW-4000-M			6	ỐP TRỤ NGANG NHỰA NGẮN	

425	GHẾ	STT / MÃ SỐ CHI TIẾT	I T C	L/R	SL	TÊN CHI TIẾT	GHI CHÚ
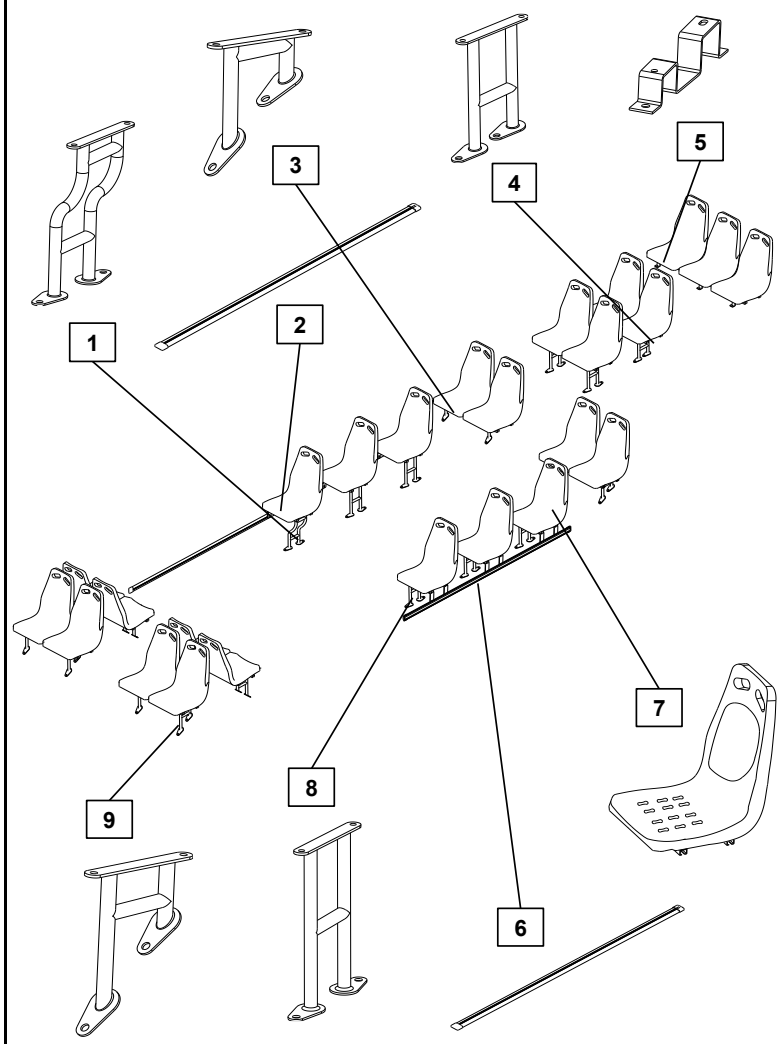		1 / 425103-05118 EB		A	1	CHÂN GHẾ KHÁCH 03	
		2 / 425201-02118 NN		A	1	RAY BẮT GHẾ BÊN PHỤ	
		3 / 425102-05118 EB		A	4	CHÂN GHẾ KHÁCH 02	
		4 / 425105-05118 EB		A	2	CHÂN GHẾ KHÁCH 05	
		5 / 425107-05118 EB		A	3	CHÂN GHẾ SÀN HẦM MÁY	
		6 / 425202-02118NN		A	1	RAY BẮT GHẾ BÊN TÀI	
		7 / ZQ90322A		A	25	GHẾ NHỰA	
		8 / 425104-50118 EB		A	7	CHÂN GHẾ KHÁCH 04	
		9 / 425101-05118 EB		A	8	CHÂN GHẾ KHÁCH 01	

426	DỤNG CỤ, THIẾT BỊ	STT / MÃ SỐ CHI TIẾT	I T C	L/R	SL	TÊN CHI TIẾT	GHI CHÚ
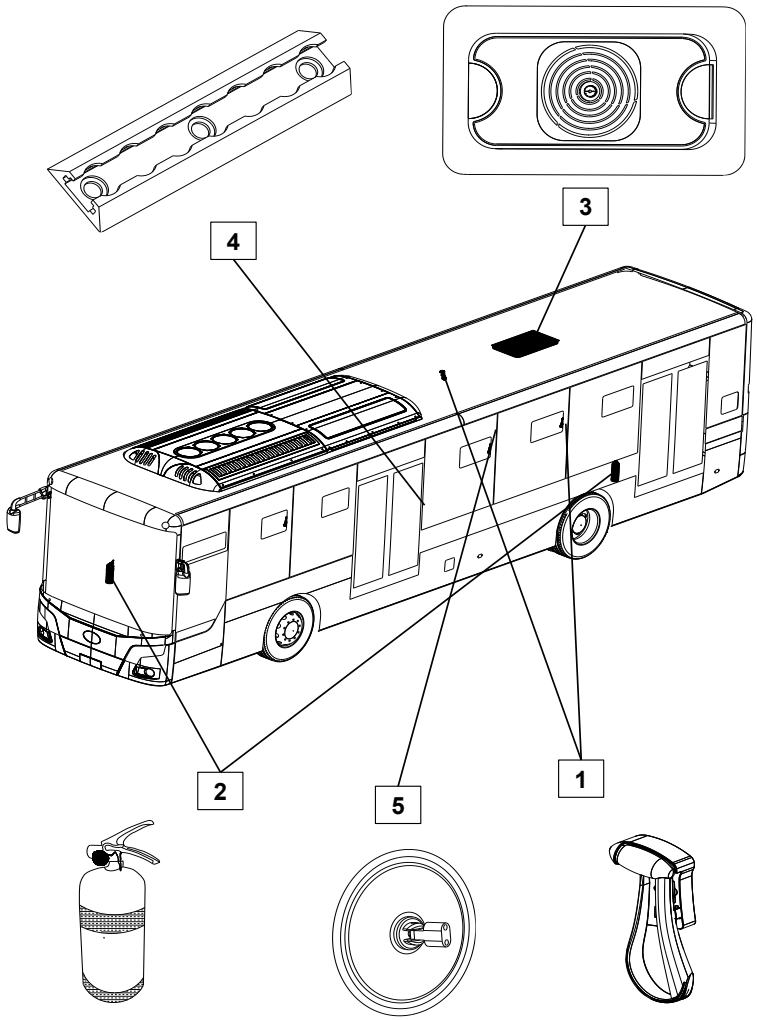		1 / CH35605		A	9	BÚA THOÁT HIỂM	
		2 / 426001-02118NN		A	2	BÌNH CHỮA CHÁY	
		3 / TW55882		A	1	QUẠT THÔNG GIÓ TRẦN	
		4 / TK15-X-801-1		A	1	CƠ CẤU CỐ ĐỊNH XE LĂN	ĐƠN VỊ TÍNH: BỘ
		5 / 8201-0004			1	KÍNH CHIẾU HẬU BÊN TRONG XE: GƯƠNG PHẲNG	

4274

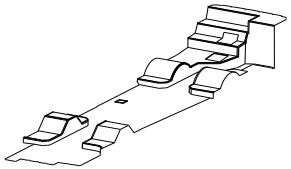

SÀN XE

CÁC CHI TIẾT KHÁC - 427

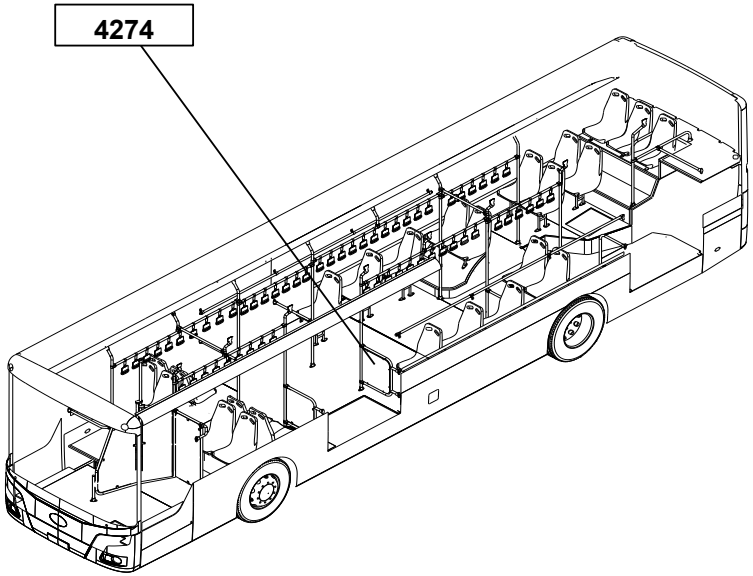

4274	SÀN XE	STT / MÃ SỐ CHI TIẾT	I T C	L/R	SL	TÊN CHI TIẾT	GHI CHÚ
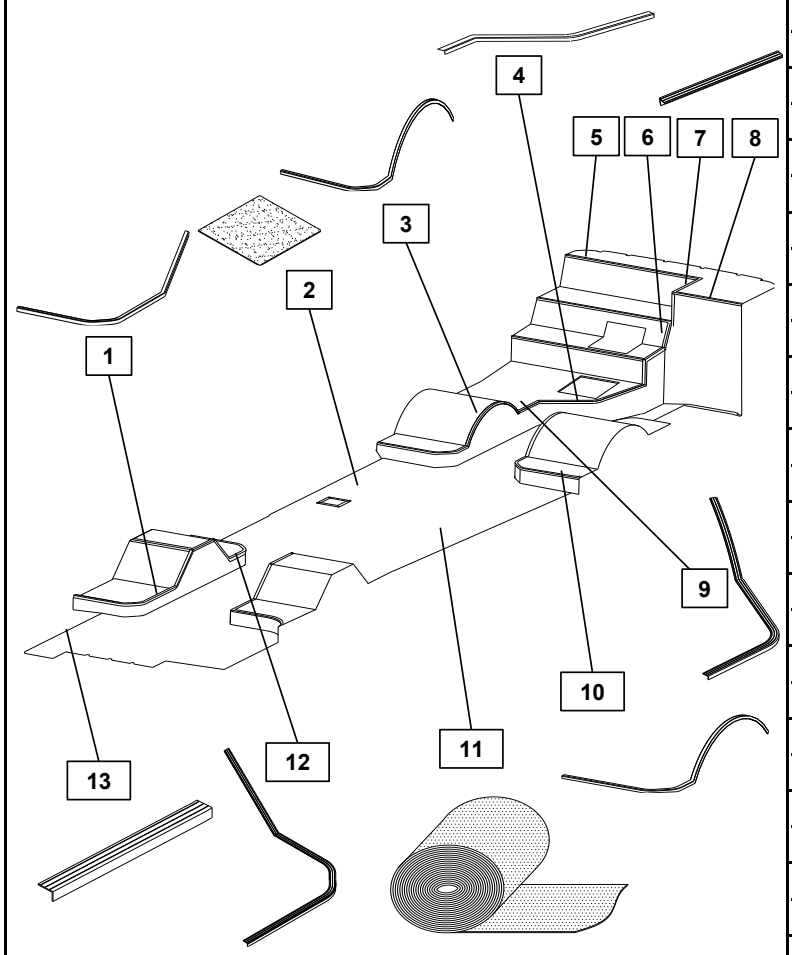		1 / 427401-02118NN			1	NẸP SÀN CT1	
		2 / 47402-02118NN			1	VÁN SÀN	
		3 / 427403-02118NN			1	NẸP SÀN CT2	
		4 / 427404-02118NN			1	NẸP SÀN CT3	
		5 / 427405-02118NN			3	NẸP SÀN CT4	TÍNH THEO ĐƠN VỊ M
		6 / 427406-02118NN			1	NẸP SÀN CT5	
		7 / 427407-02118NN			1	NẸP SÀN CT6	
		8 / 427408-02118NN			1	NẸP SÀN CT7	
		9 / 427409-02118NN			1	NẸP SÀN CT8	
		10 / 427410-02118NN			1	NẸP SÀN CT9	
		11 / 427411-02118NN			1	SIMILY SÀN	TÍNH THEO ĐƠN VỊ M2
		12 / 427412-02118NN			2	NẸP SÀN CT10	
		13 / 427413-02118NN			1	NẸP SÀN BẬC TAM CẤP	TÍNH THEO ĐƠN VỊ M

4275	CỘT CHỐNG TAY VỊN	STT / MÃ SỐ CHI TIẾT	I T C	L/R	SL	TÊN CHI TIẾT	GHI CHÚ
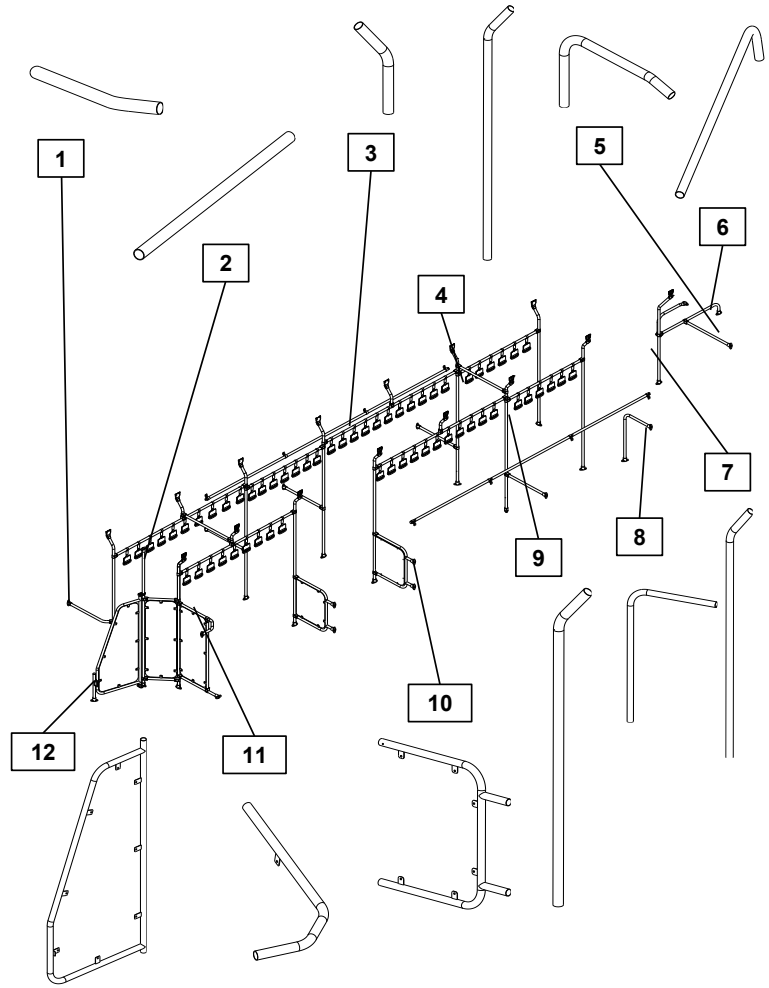		1 / 427513-05118NN			1	THANH BẢO VỆ BÊN PHỤ	
		2 / 427503-05118NN		A	1	CỘT CHỐNG 3	TÍNH THEO ĐƠN VỊ M
		3 / 427505-05118NN			4	CỘT TREO	
		4 / 427504-05118NN			1	CỘT CHỐNG 4	
		5 / 427512-05118NN			1	THANH PHÂN CÁCH GHẾ 3	
		6 / 427511-05118NN			1	THANH BẢO VỆ BĂNG GHẾ 5	
		7 / 427503-05118NN			1	CỘT CHỐNG 3	
		8 / 427506-05118NN			1	THANH BẢO VỆ 1	
		9 / 427501-05118NN			8	CỘT CHỐNG 1	
		10 / 427510-05118NN			2	KHUNG BẢO VỆ	
		11 / 427507-05118NN			1	THANH BẢO VỆ SAU TÀI XẾ 1	
		12 / 427538-05118NN			1	KHUNG CỬA CABIN	

431

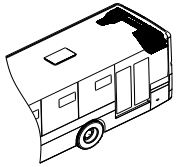

LA PHÔNG ĐUÔI

432

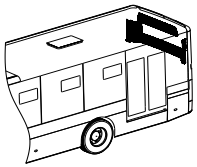

ỐP TRANG TRÍ

NỘI THẤT KHOANG ĐUÔI XE - 43

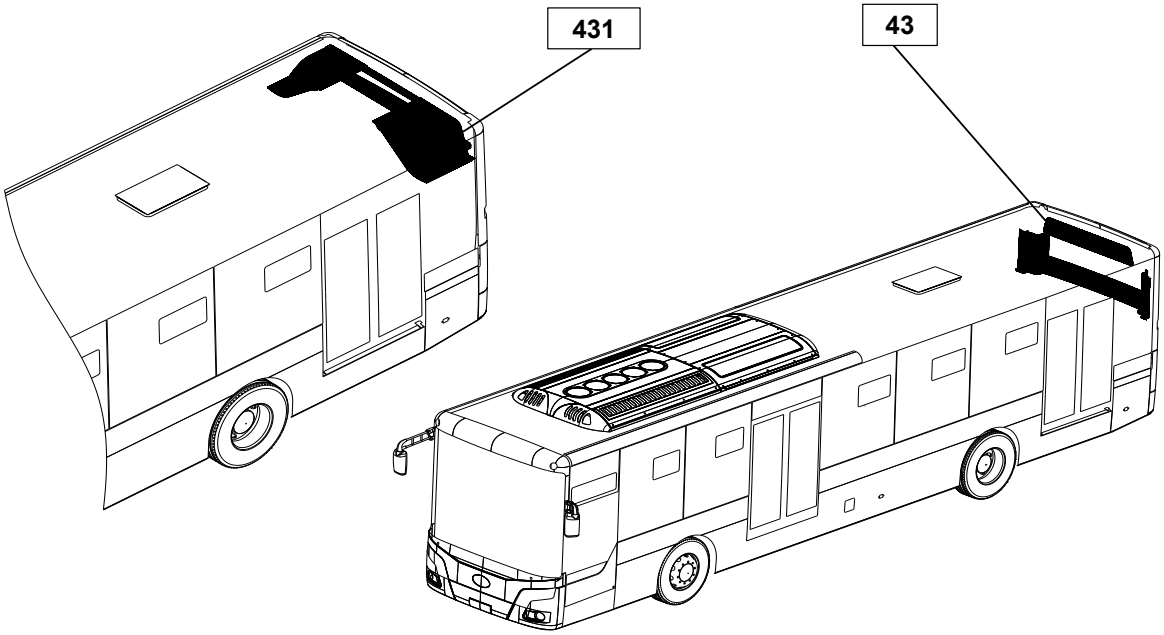

431	LA PHÔNG ĐUÔI	STT / MÃ SỐ CHI TIẾT	I T C	L/R	SL	TÊN CHI TIẾT	GHI CHÚ
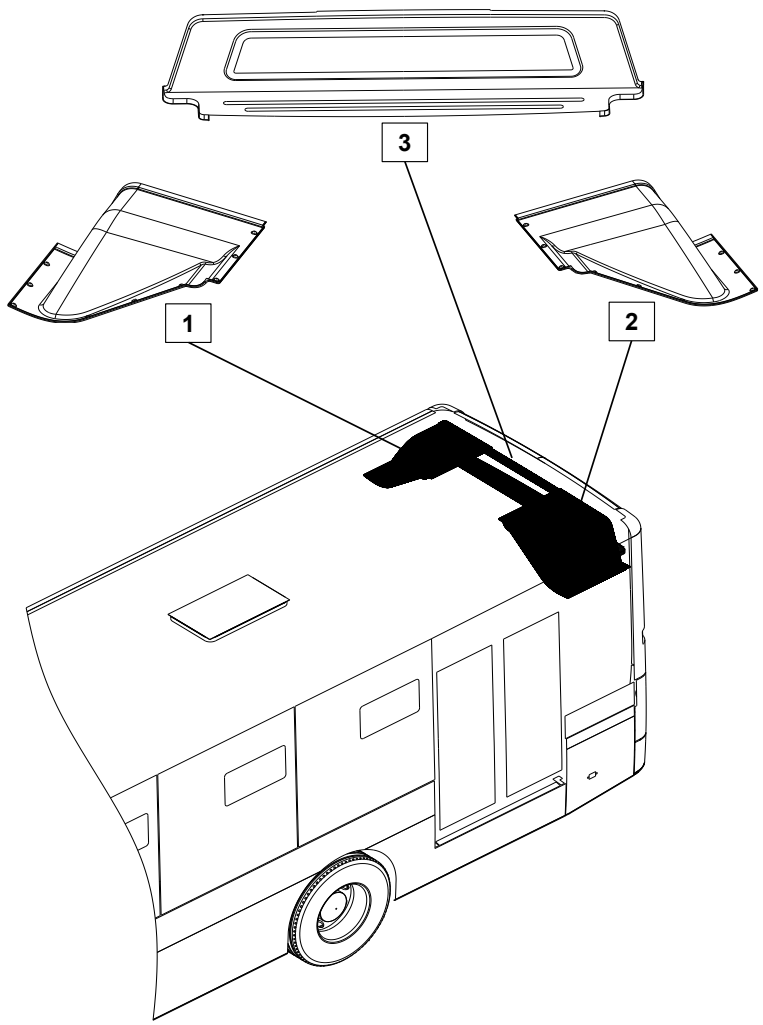		1 / 431003-08118NW		L	1	LA PHÔNG ĐUÔI NGOÀI BÊN TRÁI	
		2 / 431003-08118NW		R	1	LA PHÔNG ĐUÔI NGOÀI BÊN PHẢI	
		3 / 431004-08118NW			1	LA PHÔNG ĐUÔI GIỮA	

432	ỐP TRANG TRÍ	STT / MÃ SỐ CHI TIẾT	I T C	L/R	SL	TÊN CHI TIẾT	GHI CHÚ
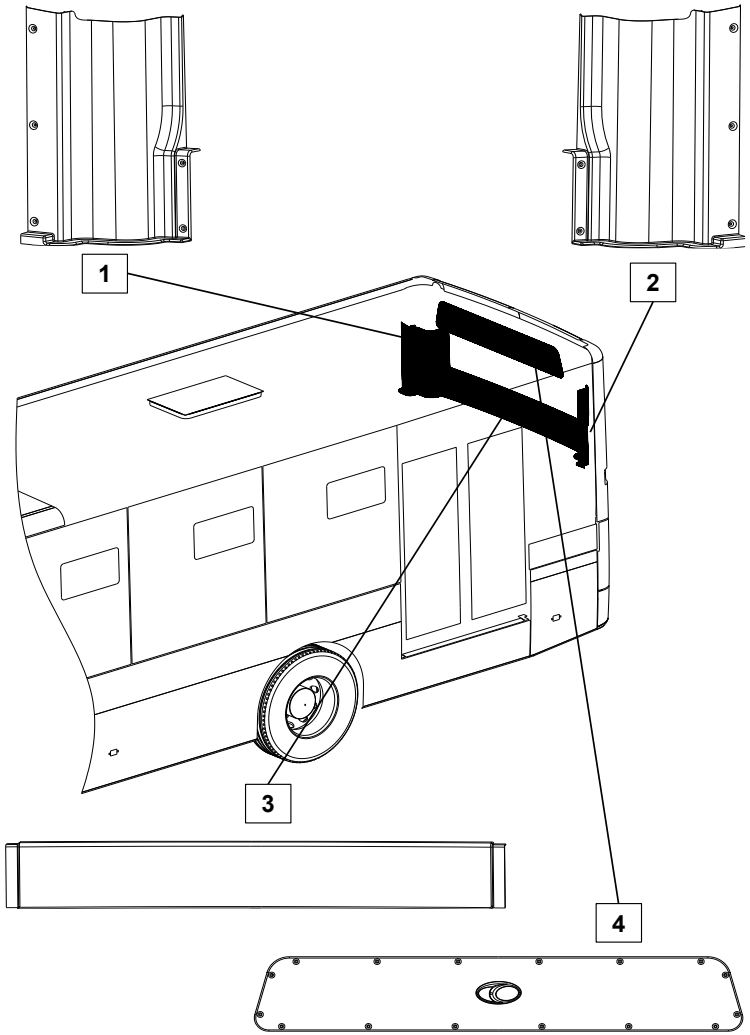		1 / 431001-08118NW		L	1	ỐP TRỤ LA PHÔNG ĐUÔI BÊN TRÁI	
		2 / 431001-08118NW		R	1	ỐP TRỤ LA PHÔNG ĐUÔI BÊN PHẢI	
		3 / 431002-08118NW			1	ỐP LƯNG LA PHÔNG ĐUÔI	
		4 / 431005-08118NW			1	ỐP CHE BẢNG LED SAU	

511

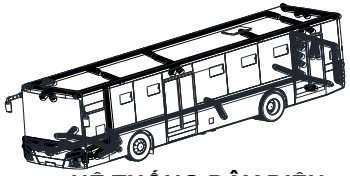

HỆ THỐNG DÂY ĐIỆN

512

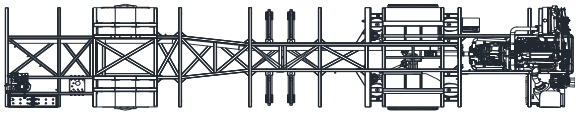

HỆ THỐNG CUNG CẤP ĐIỆN

513

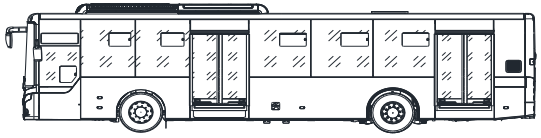

HỆ THỐNG ĐÈN

HỆ THỐNG ĐIỆN THÂN XE - 51

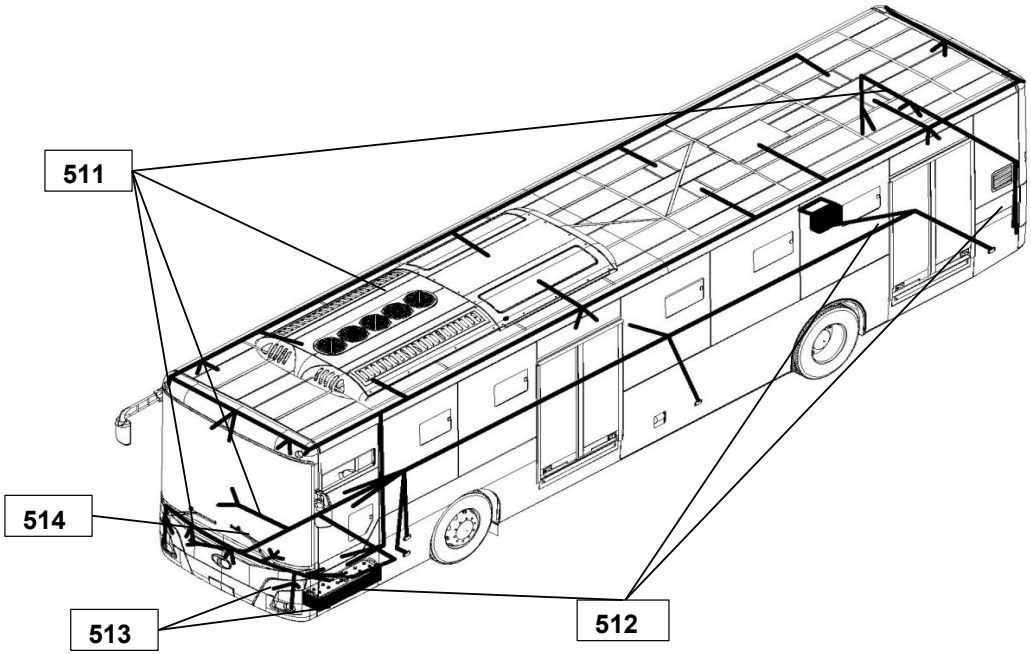

514

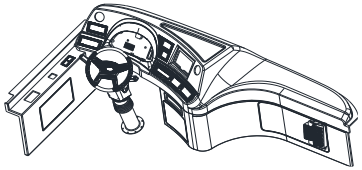

HỆ THỐNG ĐIỆN TÁP LÔ VÀ VÔ LĂNG

515

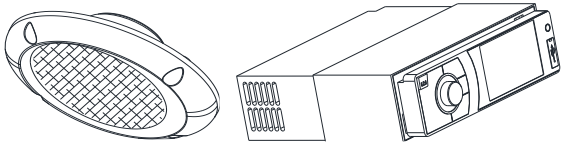

HỆ THỐNG GIẢI TRÍ

5111

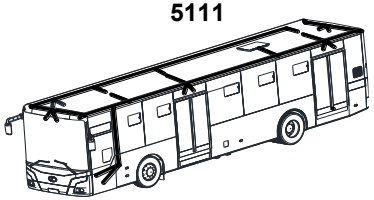

BỘ DÂY ĐIỆN LA PHÔNG

5113

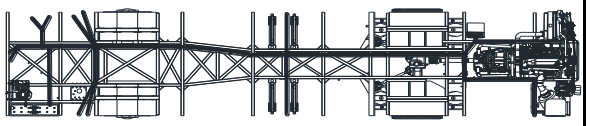

BỘ DÂY ĐIỆN CHASSIS

5112

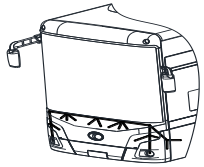

BỘ DÂY ĐIỆN TÁP LÔ

HỆ THỐNG DÂY ĐIỆN - 511

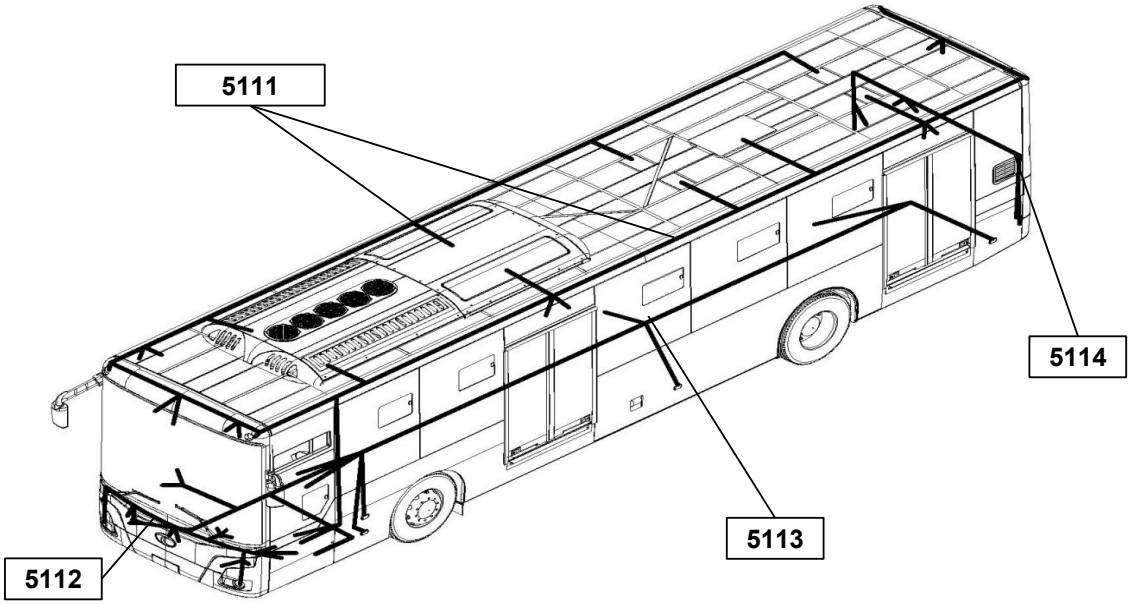

5114

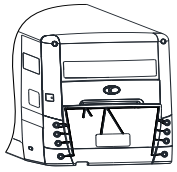

BỘ DÂY ĐIỆN ĐUÔI

5122

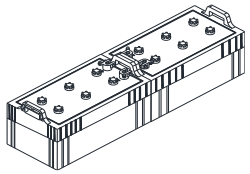

BÌNH ĐIỆN

5123

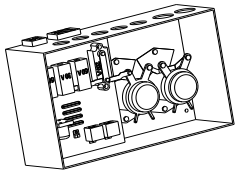

HỆ THỐNG AN TOÀN ĐIỆN THÂN XE

5121

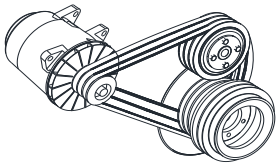

MÁY PHÁT

HỆ THỐNG CUNG CẤP ĐIỆN - 512

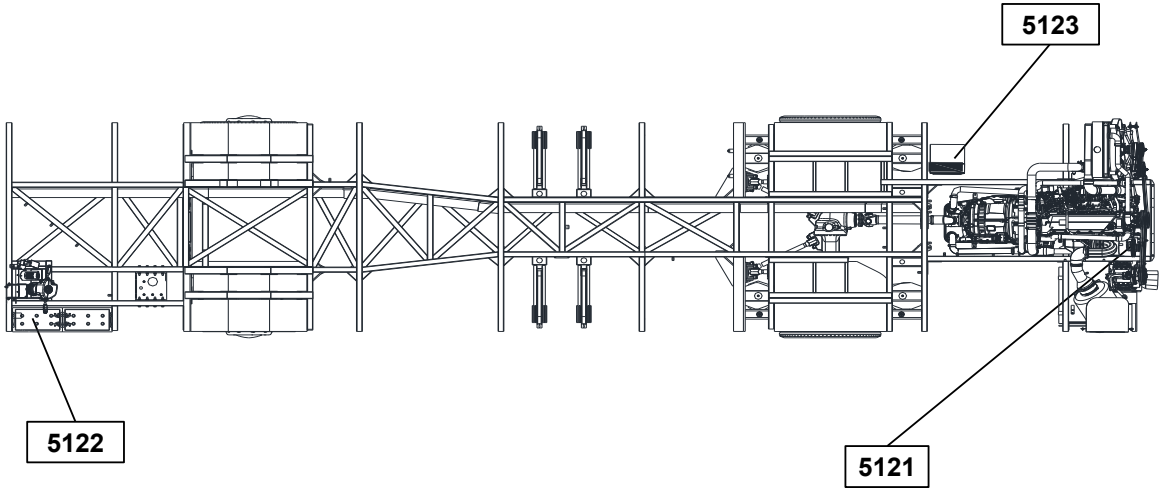

5121	MÁY PHÁT	STT / MÃ SỐ CHI TIẾT	I T C	L/R	SL	TÊN CHI TIẾT	GHI CHÚ
		1 / 27020-E0082			1	MÁY PHÁT	
		2 / SZ910-45402			3	DÂY CUROA	

5122	BÌNH ĐIỆN	STT / MÃ SỐ CHI TIẾT	I T C	L/R	SL	TÊN CHI TIẾT	GHI CHÚ
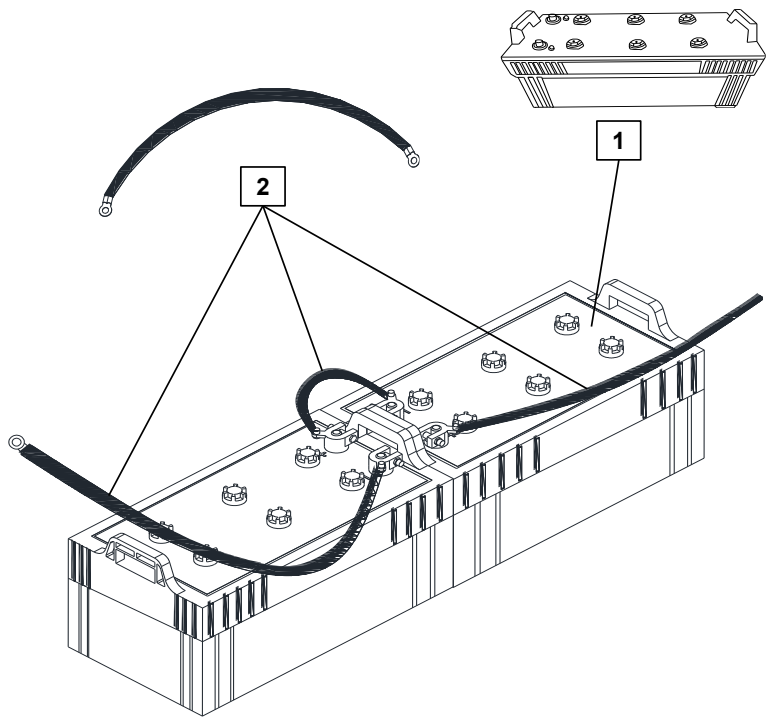		1 / N200Z			2	BÌNH ĐIỆN	
		2 / CNA027-3724060			3	DÂY ĐIỆN ẮC QUY	

5123	HỆ THỐNG AN TOÀN ĐIỆN THÂN XE	STT / MÃ SỐ CHI TIẾT	I T C	L/R	SL	TÊN CHI TIẾT	GHI CHÚ
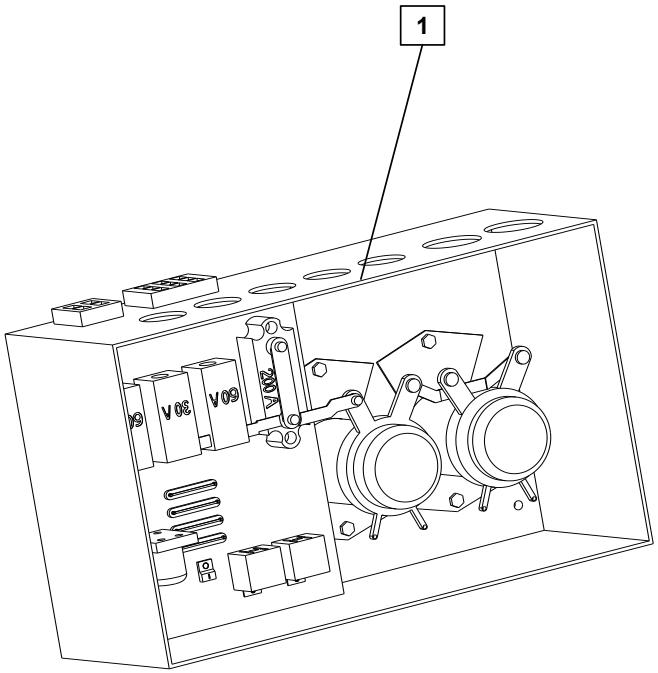		1 / CQ2025			1	HỘP CÚP BÌNH	

5131	5132	5133	5134
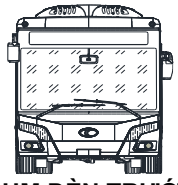	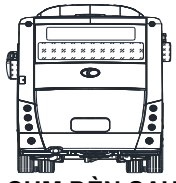		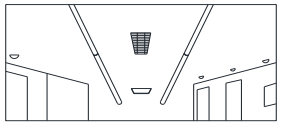
CỤM ĐÈN TRƯỚC	CỤM ĐÈN SAU	CỤM ĐÈN HÔNG	ĐÈN TRONG XE

HỆ THỐNG ĐÈN - 513

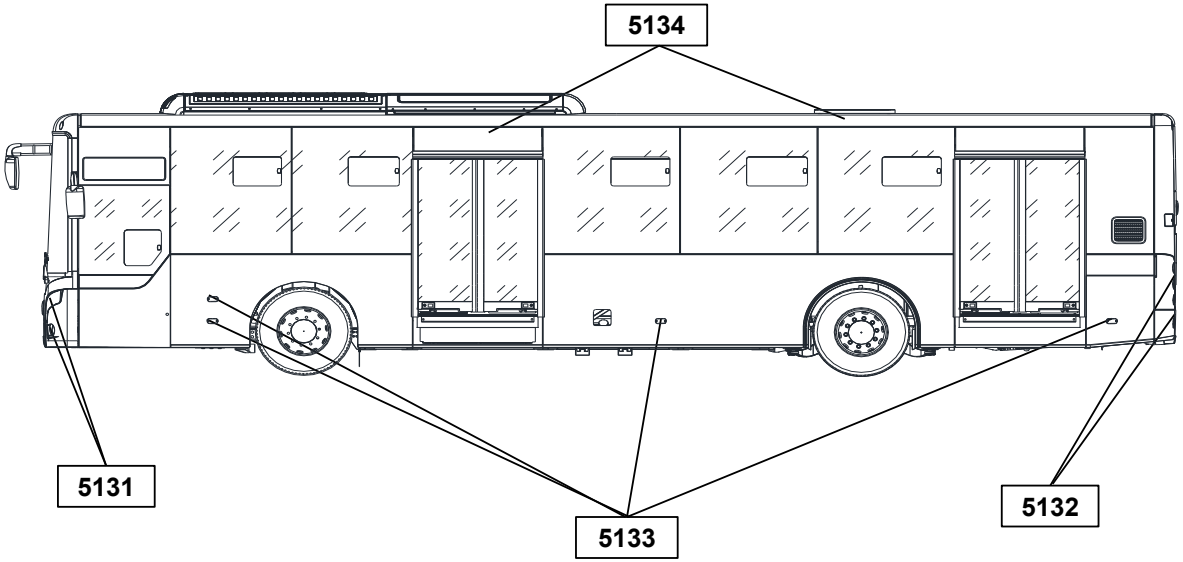

5131	CỤM ĐÈN TRƯỚC	STT / MÃ SỐ CHI TIẾT	ITC	L/R	SL	TÊN CHI TIẾT	GHI CHÚ
		1 / QDD1179-LH		L	1	ĐÈN PHA TRƯỚC BÊN TRÁI	
		2 / QDD1180-RH		R	1	ĐÈN PHA TRƯỚC BÊN PHẢI	
		3 / ZQD13802Y		A	2	ĐÈN MUI TRƯỚC	
		4 / 922018D100		L	1	ĐÈN CẢN TRƯỚC TRÁI	
		5 / 922028D100		R	1	ĐÈN CẢN TRƯỚC PHẢI	

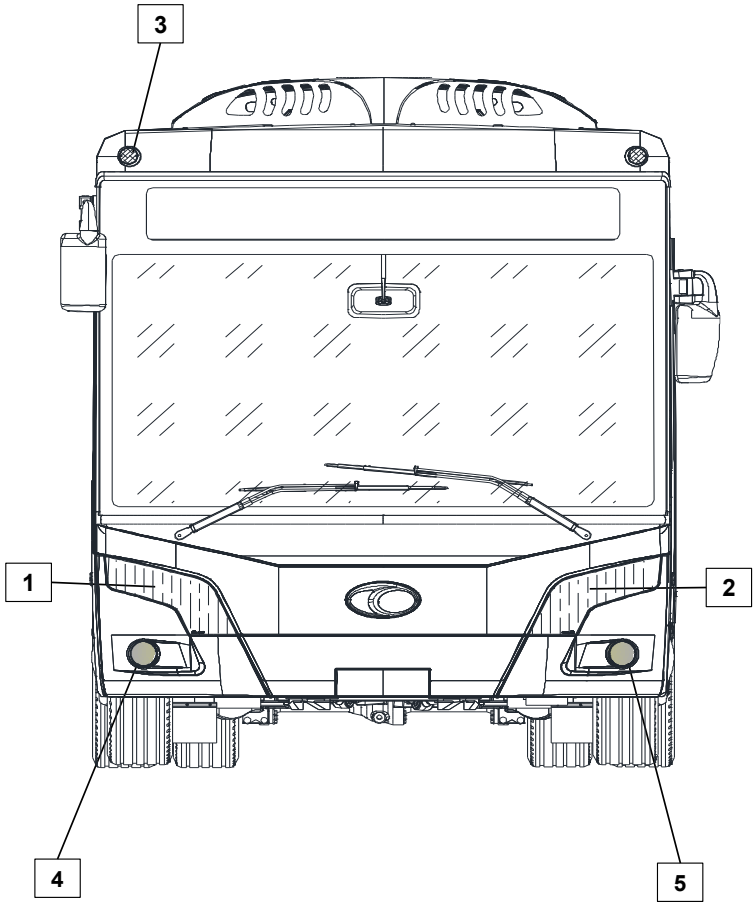

5132	CỤM ĐÈN SAU	STT / MÃ SỐ CHI TIẾT	ITC	L R	SL	TÊN CHI TIẾT	GHI CHÚ
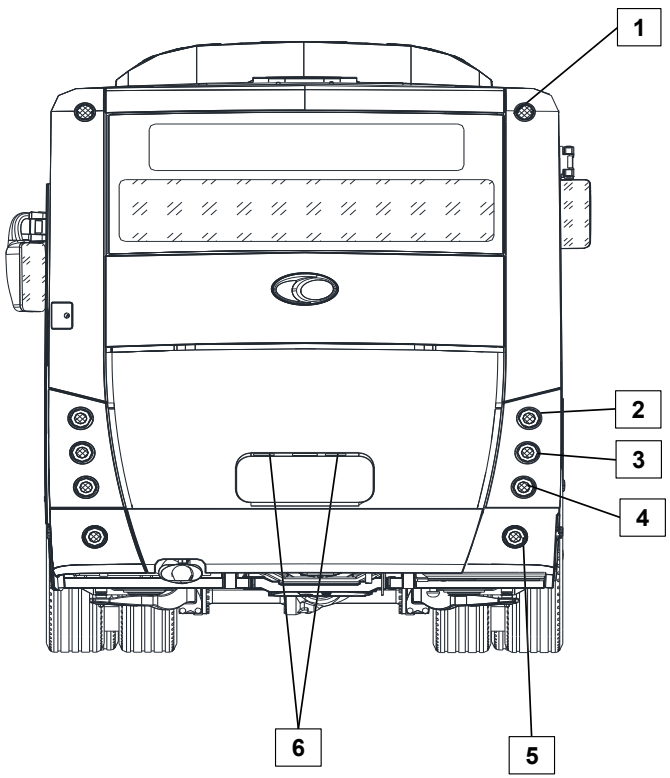		1 / ZQD13802R		A	2	ĐÈN MUI SAU	
		2 / ZQD10100ET		A	2	ĐÈN STOP TÍCH HỢP ĐÈN VỊ TRÍ	
		3 / ZQD10100ES		A	2	ĐÈN XI NHAN SAU	
		4 / ZQD10100ER		A	2	ĐÈN LÙI	
		5 / ZQD10100EF		A	2	ĐÈN CẢN SAU	
		6 / 926108A110		A	2	ĐÈN BIỂN SỐ	

5133	HỆ THỐNG ĐÈN HÔNG	STT / MÃ SỐ CHI TIẾT	ITC	L/R	SL	TÊN CHI TIẾT	GHI CHÚ
		1 / 923108A100		A	2	ĐÈN XI NHAN HÔNG TRƯỚC	
		2 / 923108A100		A	6	ĐÈN ĐỜ MI HÔNG	

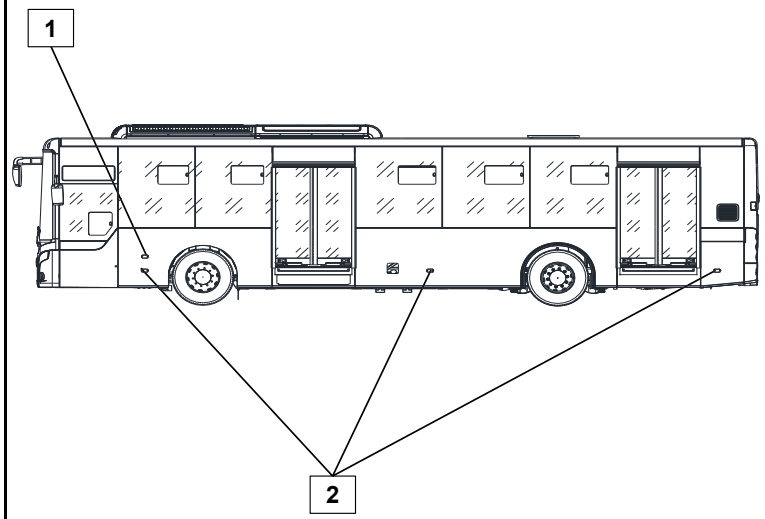

5134	ĐÈN TRONG XE	STT / MÃ SỐ CHI TIẾT	ITC	L/R	SL	TÊN CHI TIẾT	GHI CHÚ
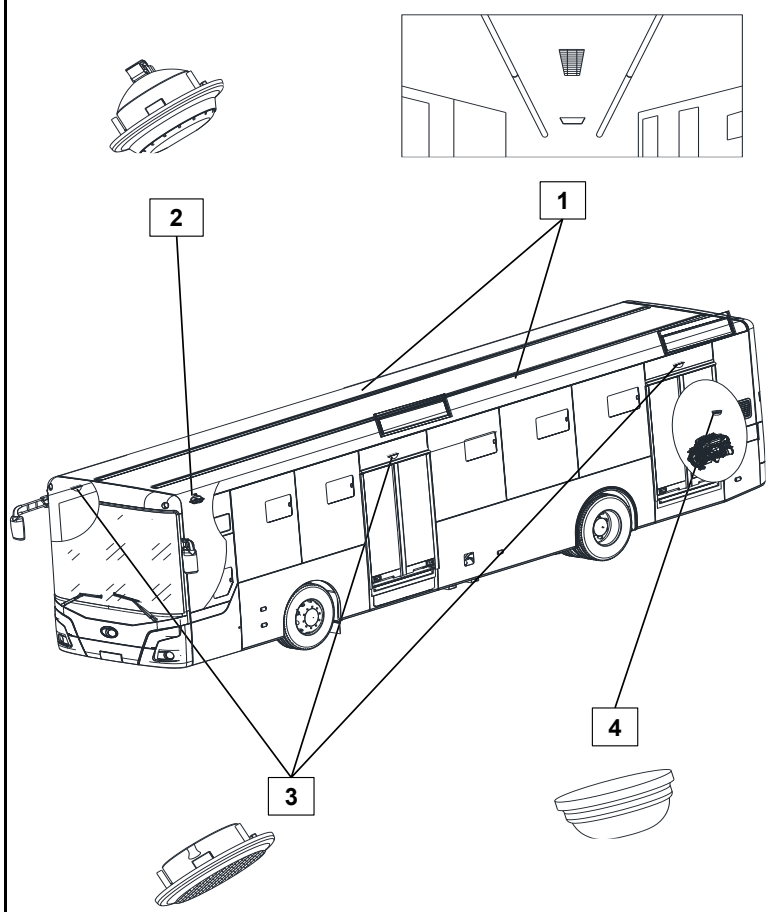		1 / TDF-16109BRT		A	1	ĐÈN MÁNG GIÓ	
		2 / 928088A360		A	1	ĐÈN TÀI XẾ	
		3 / LED80964		A	3	ĐÈN TRẦN CỬA LÊN XUỐNG	
		4 / QT737		A	1	ĐÈN HẦM ĐỘNG CƠ	

5143

CÔNG TẮC TÍCH HỢP TRÊN VÔ LĂNG

5141

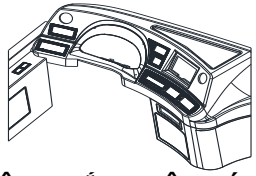

BẢNG CÔNG TẮC TRÊN TÁP LÔ

5142

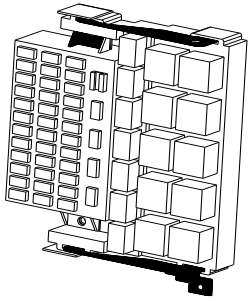

BẢNG CẦU CHÌ TỔNG

HỆ THỐNG ĐIỆN TÁP LÔ VÀ VÔ LĂNG

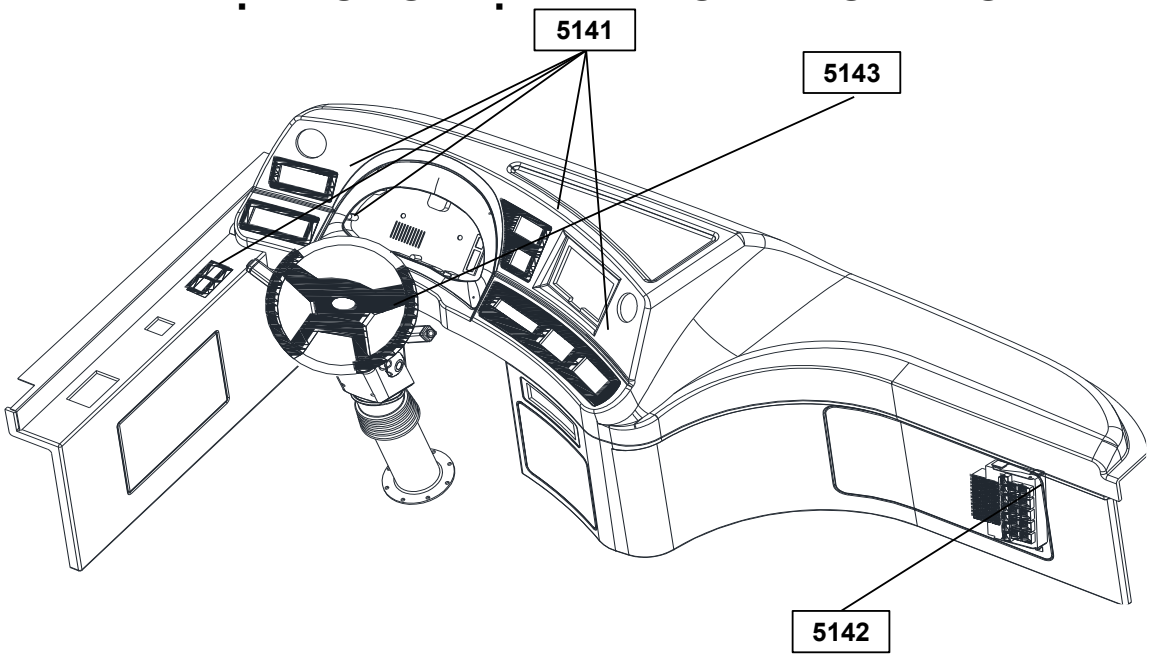

5141	CỤM CÔNG TẮC TRÊN TÁP LÔ	STT / MÃ SỐ CHI TIẾT	I T C	L/R	SL	TÊN CHI TIẾT	GHI CHÚ
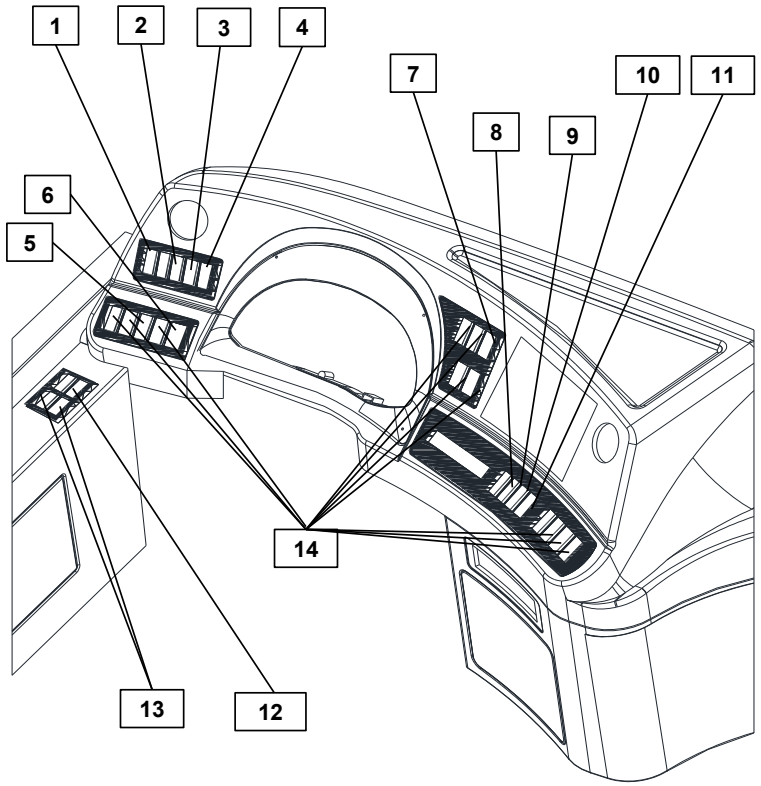		1 / KGRT-16001			1	CÔNG TẮC CẢNH BÁO ĐÈN	
		2 / KGRT-16003			1	CÔNG TẮC CÂN BẰNG ECAS	
		3 / KGRT-16004			1	CÔNG TẮC NÂNG HẠ ECAS	
		4 / KGRT-16005			1	CÔNG TẮC ĐIỀU CHỈNH NGHIÊNG XE	
		5 / 937318D000			1	CÔNG TẮC ĐÈN TÀI XẾ	
		6 / 931508D000			1	CÔNG TẮC NGUỒN	
		7 / 937148D100			1	CÔNG TẮC ĐÈN TRẦN (RR1)	
		8 / KGRT-16008			1	CÔNG TẮC ĐÓNG MỞ CỬA 1	
		9 / KGRT-16009			1	CÔNG TẮC ĐÓNG MỞ CỬA 2	
		10 / KGRT-16010			1	CÔNG TẮC THẮNG THỦY LỰC	
		11 / KGRT-16011			1	CÔNG TẮC ĐÓNG MỞ CỬA 3	
		12 / KGRT-16012			1	CÔNG TẮC CƠ CẤU PHỤ	
		13 / KGRT-16014			1	CÔNG TẮC CƠ CẤU TRƯỢT	
		14 / KGRT-16015			1	CÔNG TẮC GIẢ	
		15 / 937538D000			11	CÔNG TẮC THẮNG TAY	

5142	BẢNG CẦU CHÌ TỔNG	STT / MÃ SỐ CHI TIẾT	I T C	L/R	SL	TÊN CHI TIẾT	GHI CHÚ
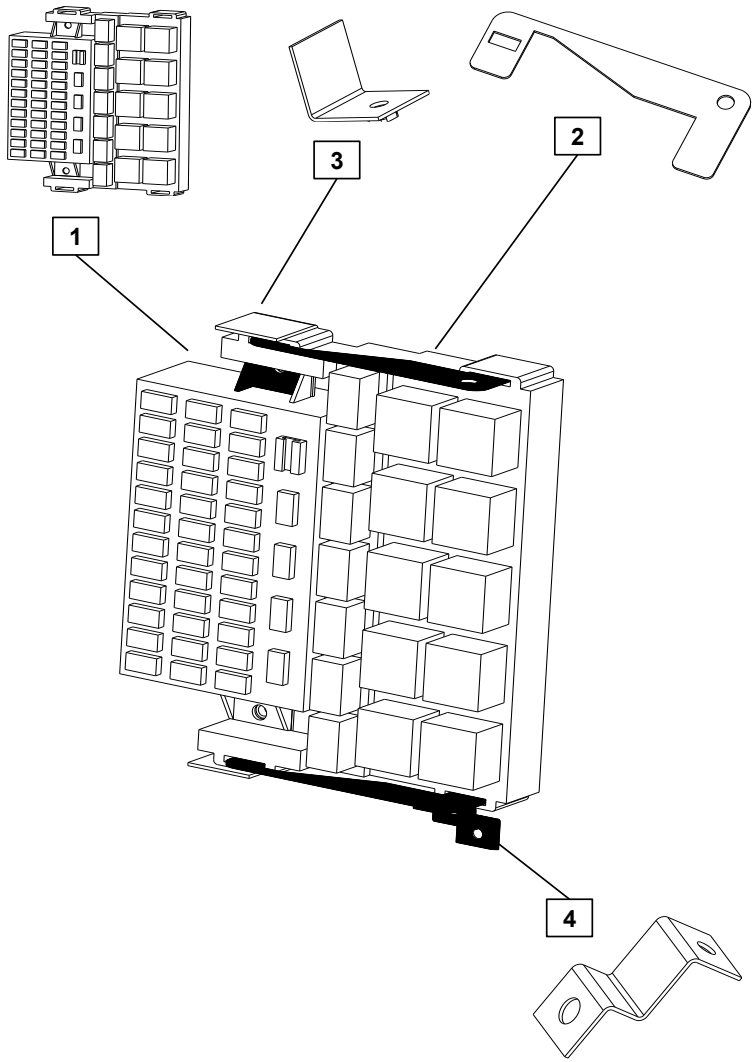		1 / 514200-11118NN			1	BẢNG RƠ LE CẦU CHÌ	
		2 / 514201-05118PW			2	PÁT BẮT RƠ LE CẦU CHÌ CT1	
		3 / 514202-05118EB			2	PÁT BẮT RƠ LE CẦU CHÌ CT2	
		4 / 514203-05118EB			1	PÁT BẮT RƠ LE CẦU CHÌ CT3	

5143	CÔNG TẮC TÍCH HỢP TRÊN VÔ LĂNG	STT / MÃ SỐ CHI TIẾT	I T C	L/R	SL	TÊN CHI TIẾT	GHI CHÚ
		1 / 3347-K01			1	VÔ LĂNG	
		2 / CNA6127G-3402010			1	CỤM CÔNG TẮC GẠT NƯỚC, PHA COS	

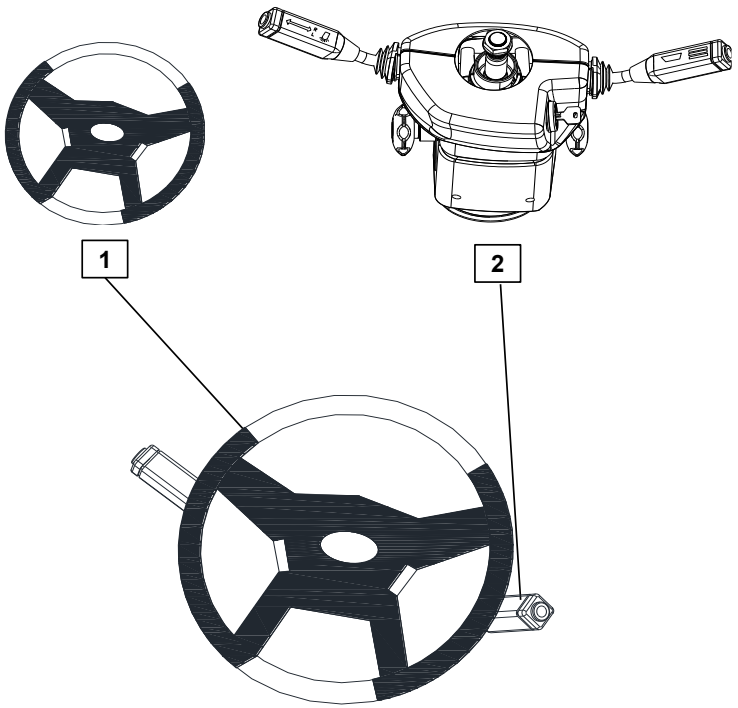

5151

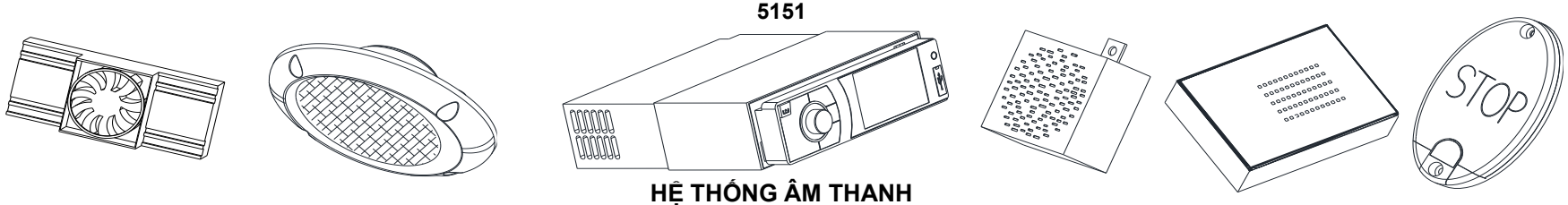

HỆ THỐNG ÂM THANH

HỆ THỐNG GIẢI TRÍ - 515

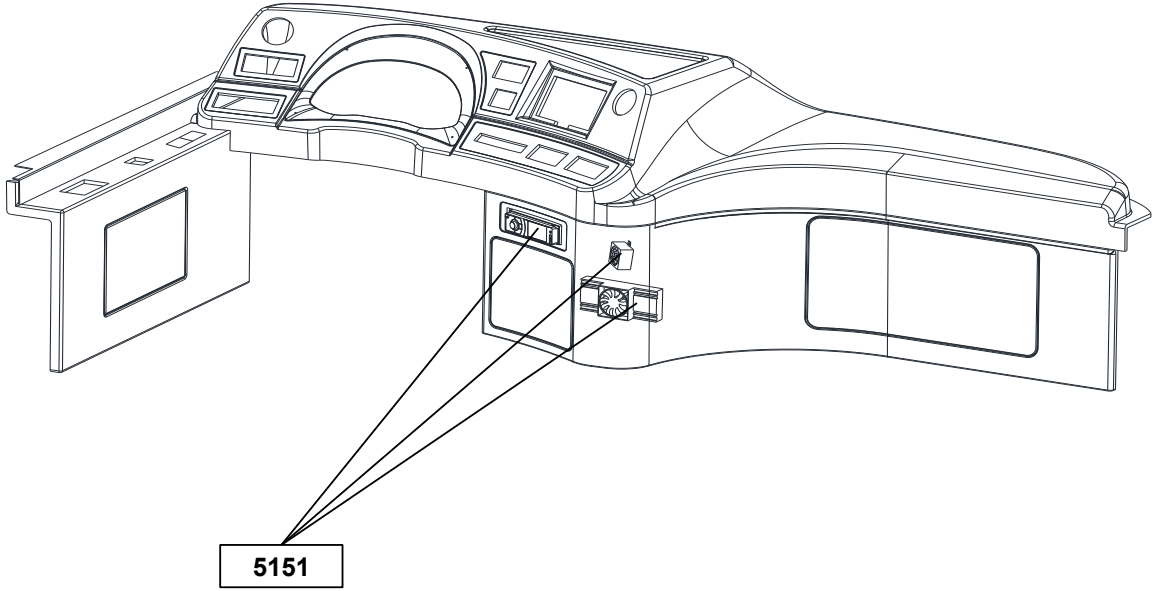

5151	HỆ THỐNG ÂM THANH	STT / MÃ SỐ CHI TIẾT	ITC	L/R	SL	TÊN CHI TIẾT	GHI CHÚ
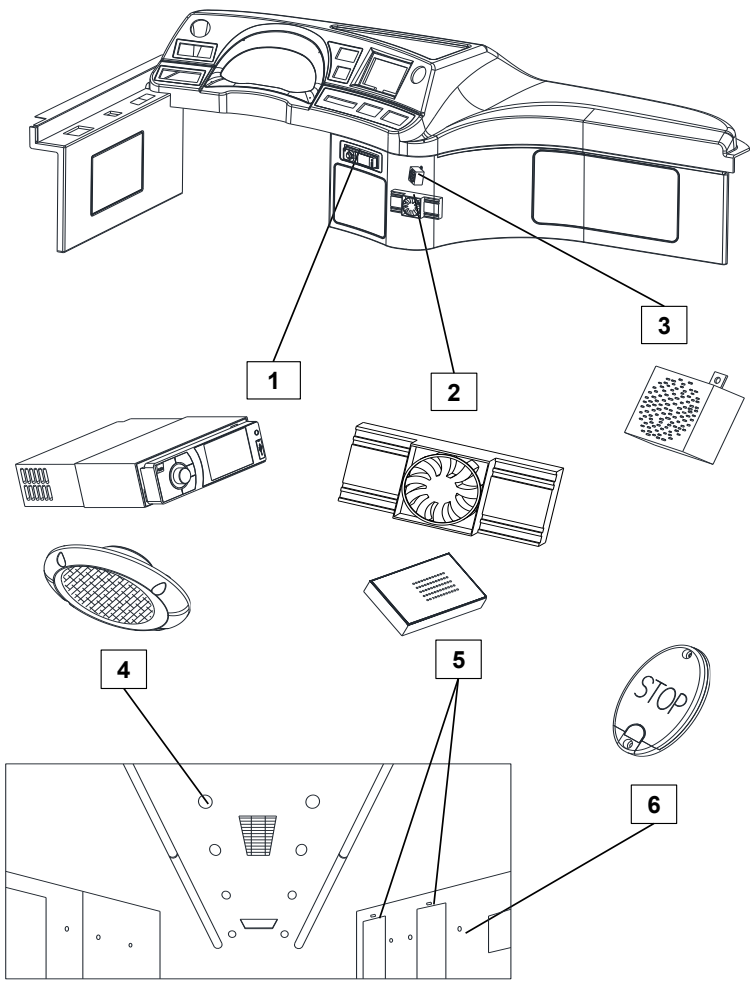		1 / AMT000-DAUDVD0-013		A	1	ĐẦU DVD	
		2 / AMT000-BTHE10A-021		A	1	BIẾN THẾ 10A	
		3 / 968108C400		A	1	CHUÔNG BÁO DỪNG XE	
		4 / 963605A410		A	8	LOA	
		5 / AMT000-CHUONGB-034		A	2	CHUÔNG BÁO ĐÓNG MỞ CỬA	
		6 / 935408C000		A	6	CÔNG TẮC BÁO DỪNG XE	

521	522	523	524
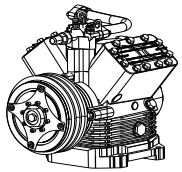	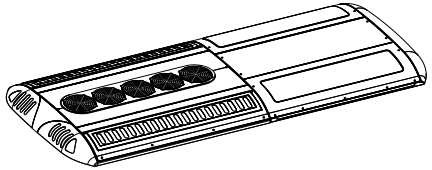	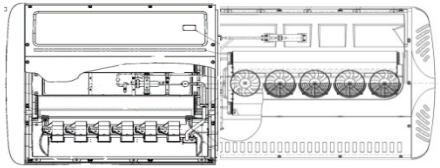	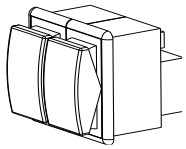
MÁY NÉN GAS LẠNH	VỎ MÁY LẠNH	HỆ THỐNG MÁY LẠNH	HT ĐIỀU KHIỂN

HỆ THỐNG ĐIỀU HÒA - 52

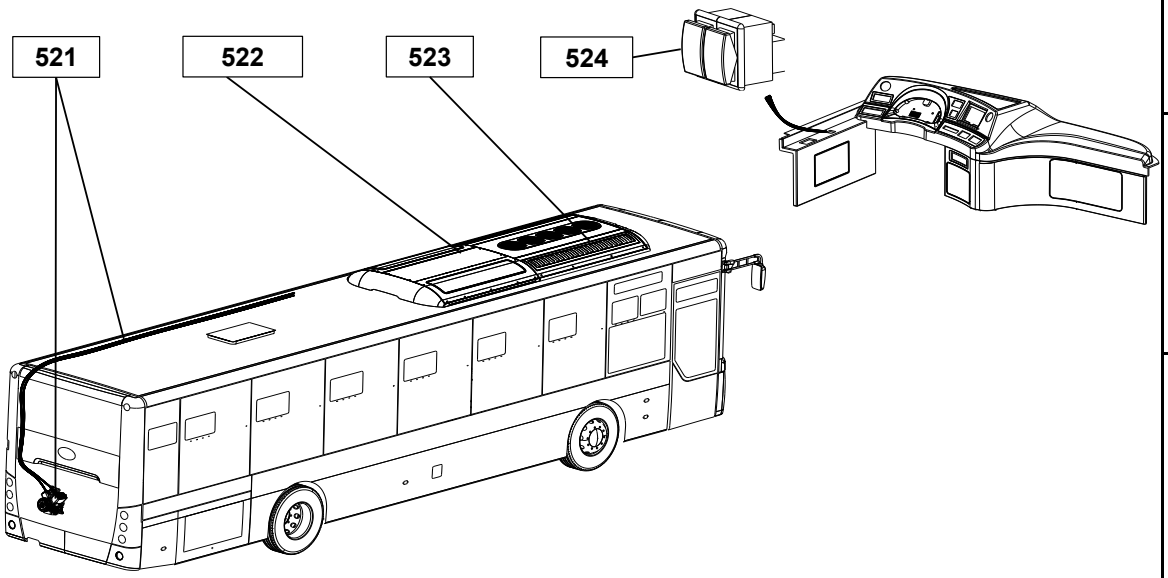

5211	5212	5213	
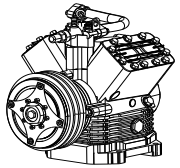	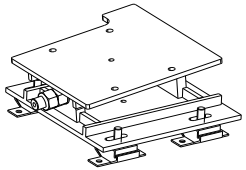		
MÁY NÉN	ĐẾ BẮT MÁY NÉN	ỐNG DẪN GAS LẠNH	

MÁY NÉN GAS LẠNH - 521

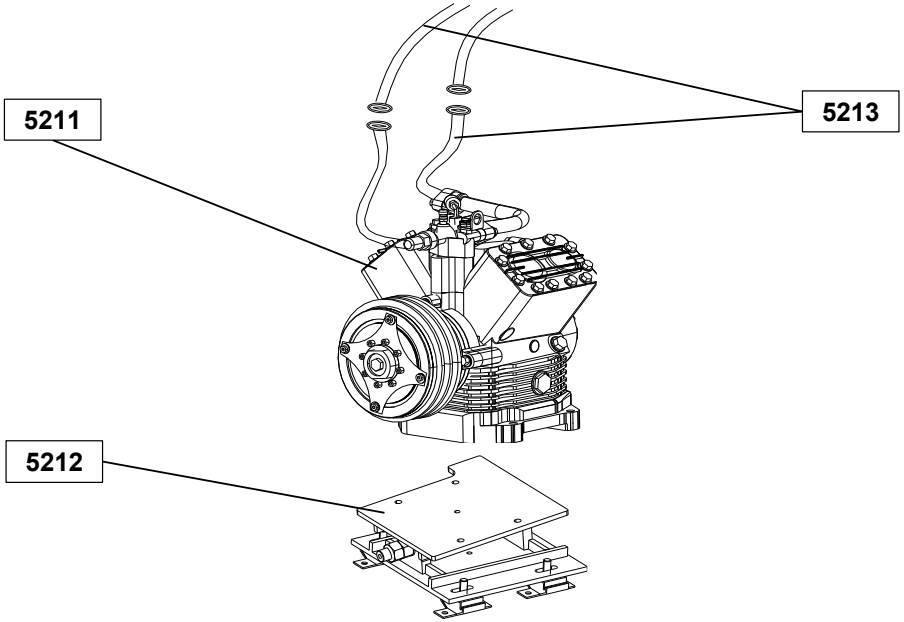

5211	MÁY NÉN	STT / MÃ SỐ CHI TIẾT	I T C	L/R	SL	TÊN CHI TIẾT	GHI CHÚ
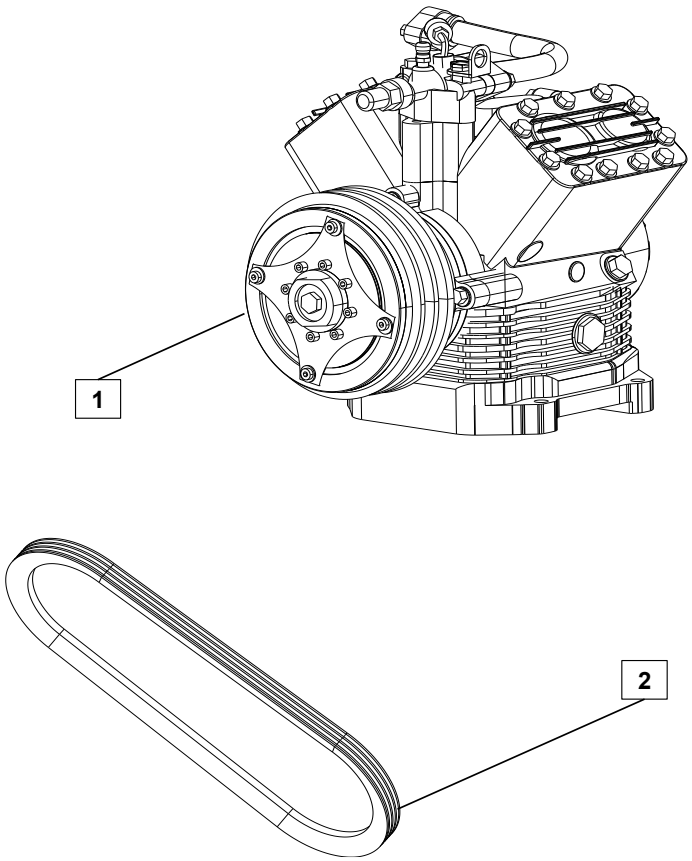		1 / P30014-1350			1	MÁY NÉN	
		2 / 521101-00118NN			2	DÂY ĐAI DẪN ĐỘNG MÁY NÉN	

5212	ĐẾ BẮT MÁY NÉN	STT / MÃ SỐ CHI TIẾT	I T C	L/R	SL	TÊN CHI TIẾT	GHI CHÚ
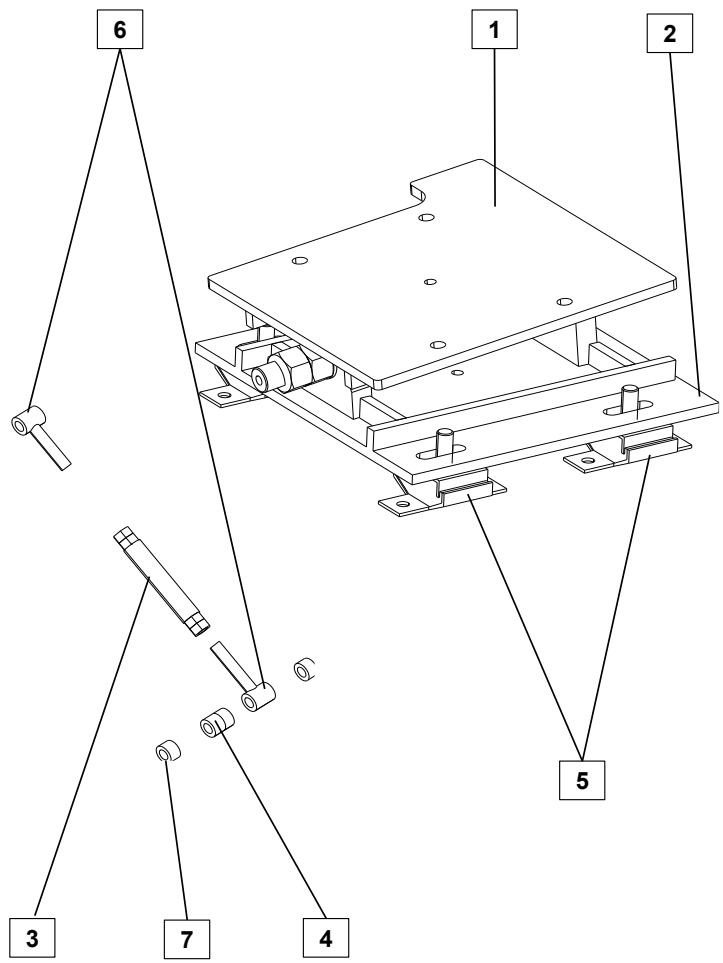		1 / 521210-05118EB			1	ĐẾ MÁY NÉN PHÍA TRÊN	
		2 / 521220-05118EB			1	ĐẾ MÁY NÉN PHÍA DƯỚI	
		3 / 521230-05118EB			1	TĂNG ĐƯA ĐẾ LỐC LẠNH	
		4 / 55934330			1	CAO SU TĂNG ĐƯA CHỐNG RUNG LỐC LẠNH	
		5 / 991168A162			4	CAO SU CHÂN ĐẾ LỐC LẠNH	
		6 / 521240-05107EB			2	RÔ TUYN TĂNG ĐƯA	
		7 / 521250-05107EB			2	BU LÔNG CỐ ĐỊNH TĂNG ĐƯA	

5213	ỐNG DẪN GAS LẠNH	STT / MÃ SỐ CHI TIẾT	I T C	L/R	SL	TÊN CHI TIẾT	GHI CHÚ
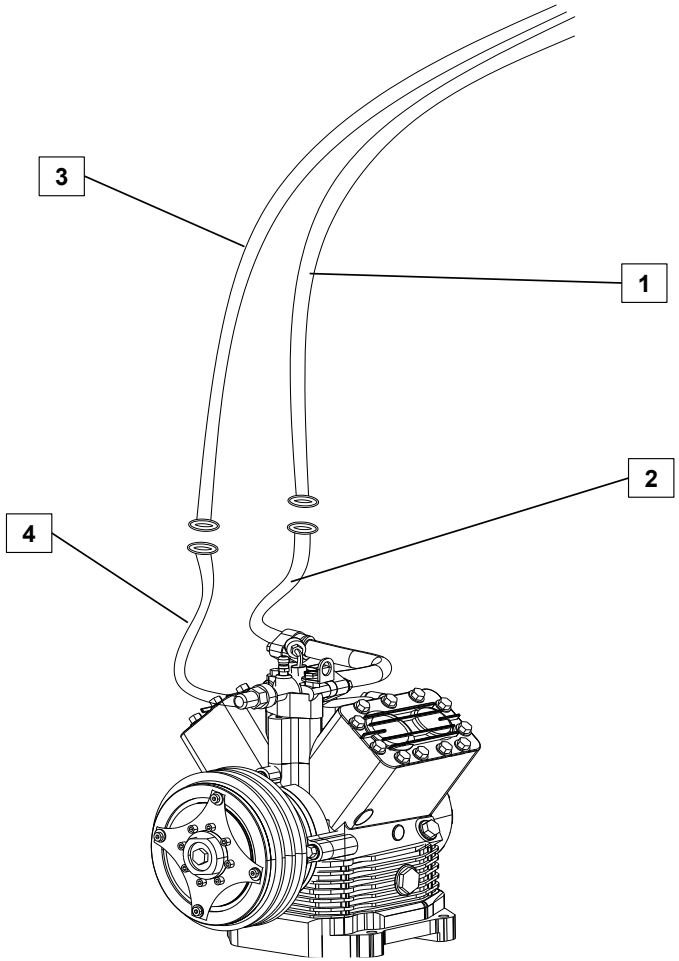		1 / 521310-07109NN			1	ỐNG CAO ÁP CHÍNH	
		2 / 521320-07107NN			1	ỐNG CAO ÁP ĐUÔI	
		3 / 521330-07109NN			1	ỐNG THẤP ÁP CHÍNH	
		4 / 521340-07107NN			1	ỐNG THẤP ÁP ĐUÔI	

	5221 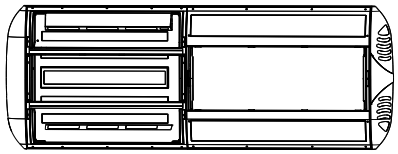 VỎ COMPOSITES	5222 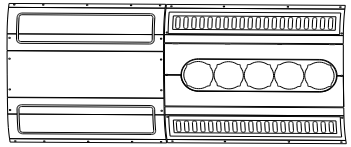 NẮP ĐẬY MÁY LẠNH	

VỎ MÁY LẠNH - 522

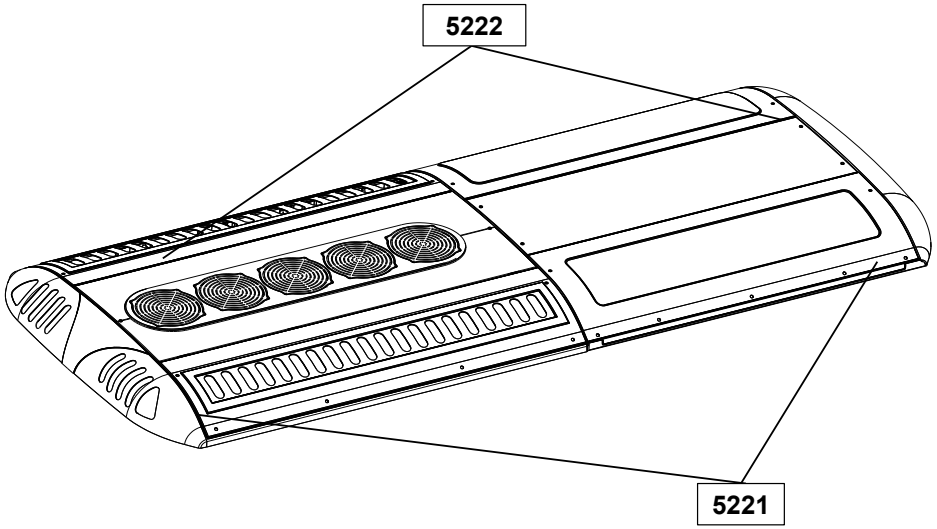

5221	VỎ COMPOSITES	STT / MÃ SỐ CHI TIẾT	I T C	L/R	SL	TÊN CHI TIẾT	GHI CHÚ
		1 / 522110-08118BW			1	VỎ COMPOSITE DÀN LẠNH	
		2 / 522120-08118BW			1	VỎ COMPOSITE DÀN NÓNG	

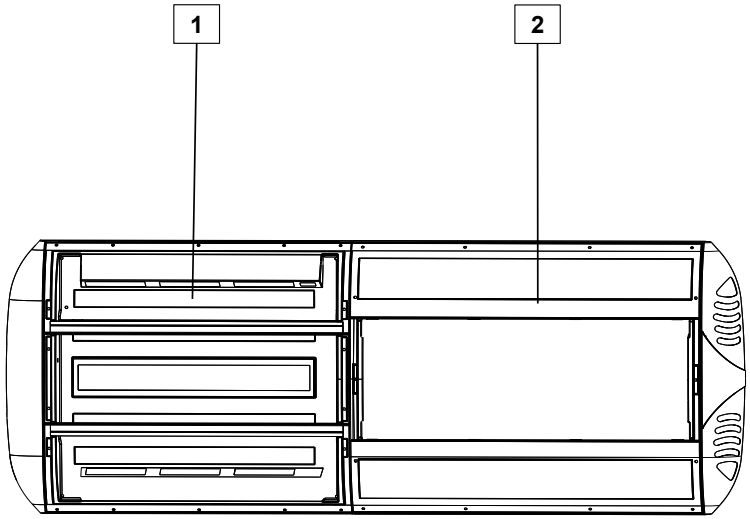

5222	NẮP ĐẬY MÁY LẠNH	STT / MÃ SỐ CHI TIẾT	I T C	L/R	SL	TÊN CHI TIẾT	GHI CHÚ
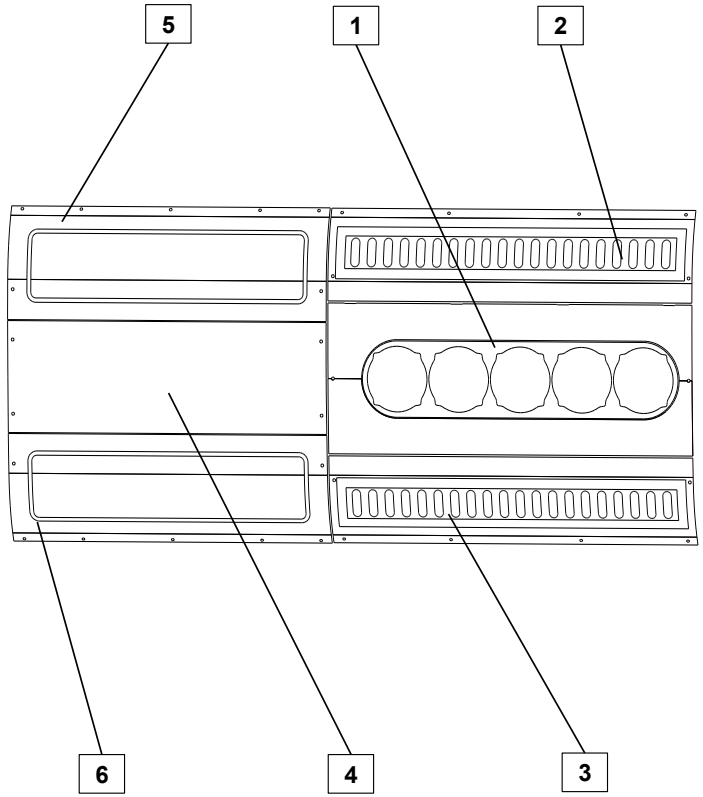		1 / 522210-08118BW			1	NẮP DÀN NÓNG	
		2 / 522220-08118BW		L	1	NẮP DÀN NÓNG TRÁI	
		3 / 522230-08118BW		R	1	NẮP DÀN NÓNG PHẢI	
		4 / 522240-08118BW			1	NẮP GIÀN LẠNH	
		5 / 522250-08118BW		L	1	NẮP GIÀN LẠNH TRÁI	
		6 / 522260-08118BW		R	1	NẮP GIÀN LẠNH PHẢI	

5231

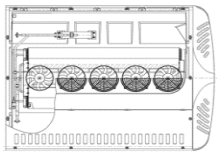

DÀN NÓNG

5232

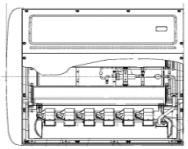

DÀN LẠNH

HỆ THỐNG LÀM LẠNH - 523

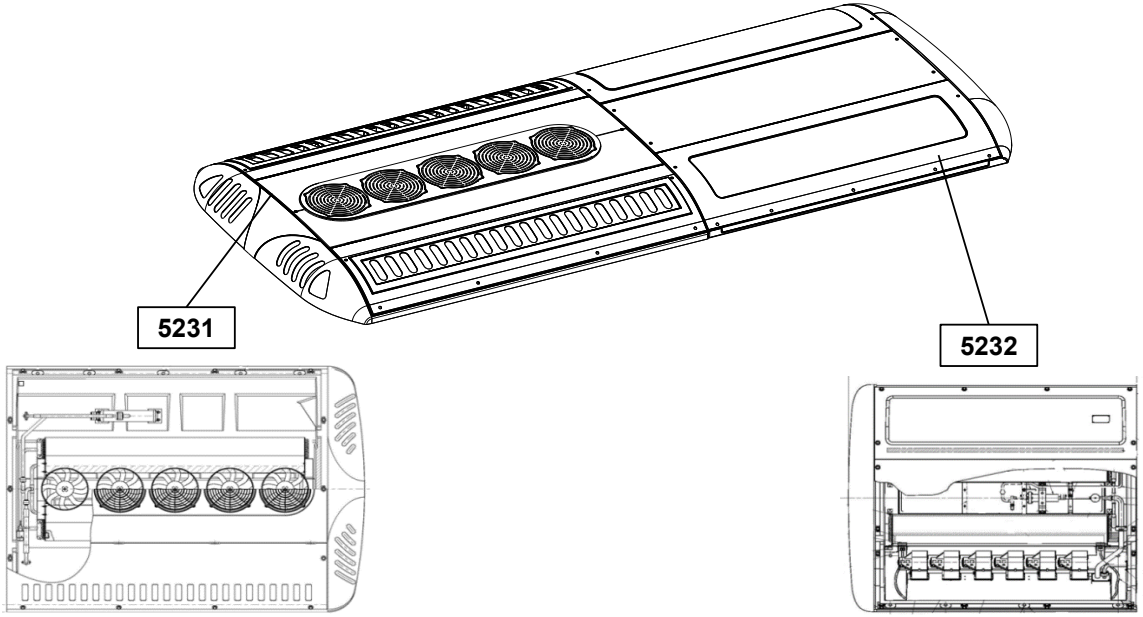

5231	GIÀN NÓNG	STT / MÃ SỐ CHI TIẾT	I T C	L/R	SL	TÊN CHI TIẾT	GHI CHÚ
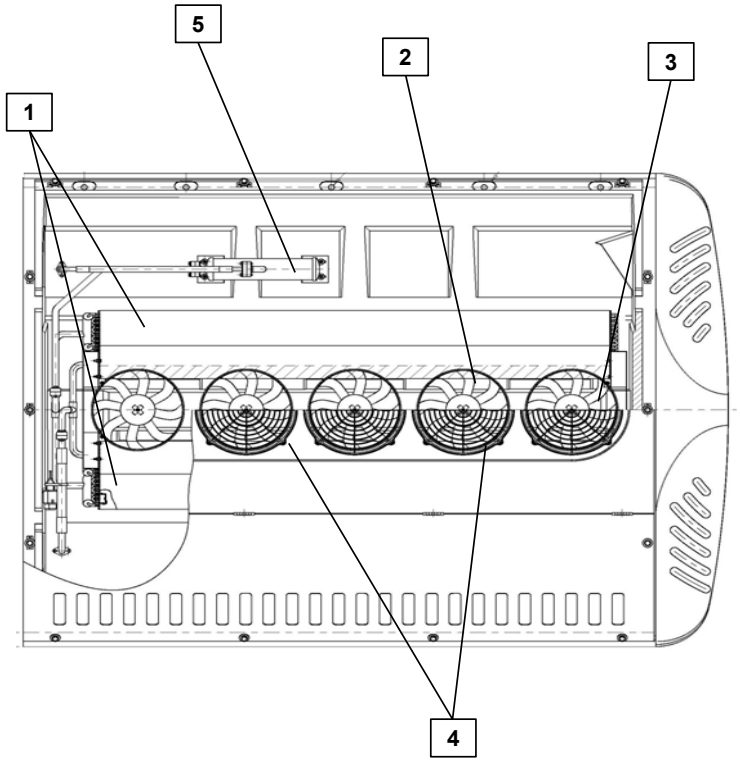		1 / D30034-0050	Y		1	GIÀN NÓNG	
		2 / F30062-0061	Y		5	QUẠT GIÀN NÓNG	
		3 / D44824-0080	Y		5	MÔ TƠ QUẠT GIÀN NÓNG	
		4 / D42464-0050	Y		5	LƯỚI BẢO VỆ QUẠT GIÀN NÓNG	
		5 / D30314-0090	Y		1	BÌNH NGƯNG CHỨA GAS	

5232	GIÀN LẠNH	STT / MÃ SỐ CHI TIẾT	I T C	L/R	SL	TÊN CHI TIẾT	GHI CHÚ
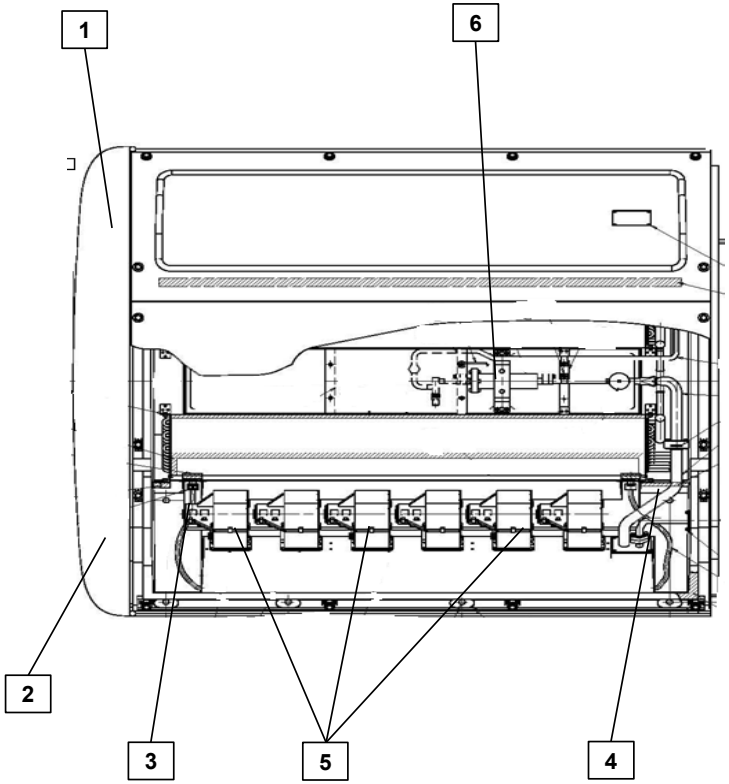		1 / E30074-0430	Y	L	1	GIÀN LẠNH BÊN TRÁI	
		2 / E30074-0440A	Y	R	1	GIÀN LẠNH BÊN PHẢI	
		3 / E42014-0100	Y	A	2	LƯỚI LỌC KHÍ TRƯỚC GIÀN LẠNH	
		4 / E42014-0330	Y	A	2	LƯỚI LỌC KHÍ SAU GIÀN LẠNH	
		5 / B30053-0211	Y	A	6	QUẠT GIÀN LẠNH	
		6 / E41254-0011	Y		1	BÌNH SẤY	

5241

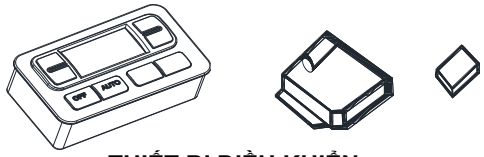

THIẾT BỊ ĐIỀU KHIỂN

5242

DÂY ĐIỆN

HỆ THỐNG ĐIỀU KHIỂN - 524

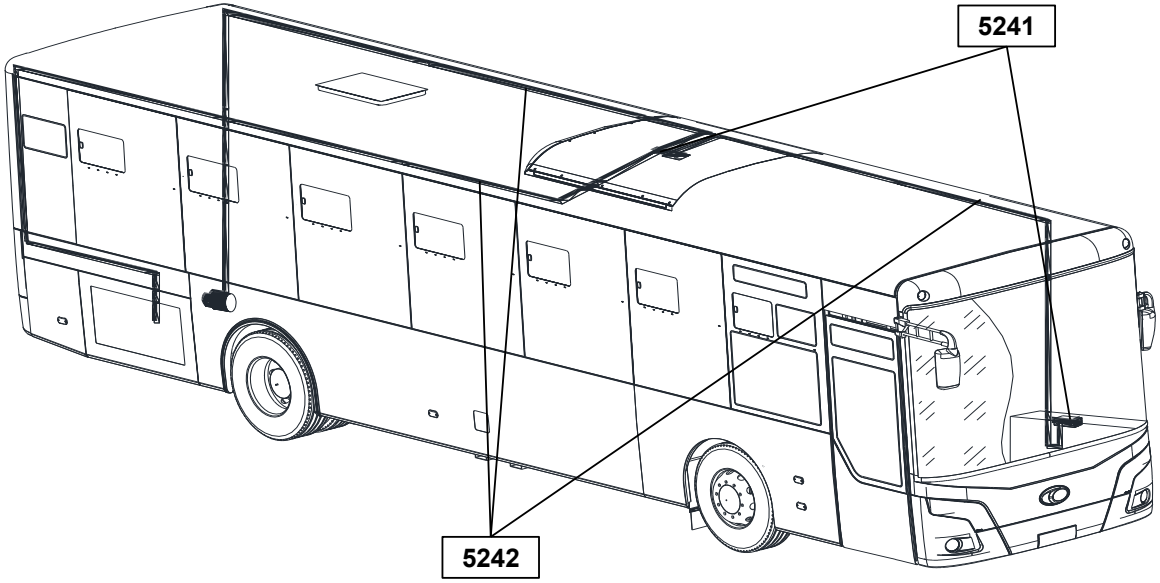

5241	THIẾT BỊ ĐIỀU KHIỂN	STT / MÃ SỐ CHI TIẾT	I T C	L/R	SL	TÊN CHI TIẾT	GHI CHÚ
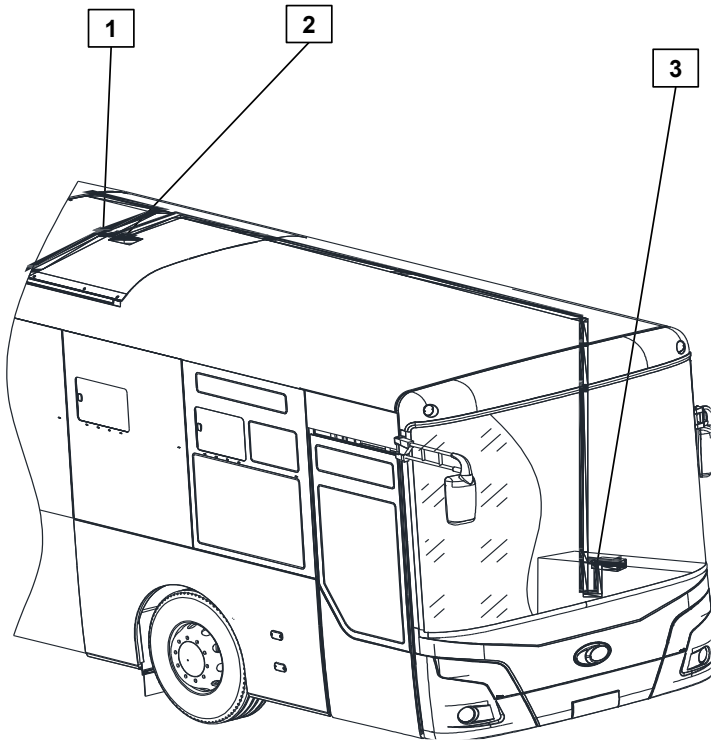		1 / E40934-0820	Y	R	1	HỘP ĐIỀU KHIỂN ĐIỆN TỬ	
		2 / W42072-0031	Y	R	1	HỘP CẦU CHÌ	
		3 / T20034-0510	Y	L	1	BẢNG ĐIỀU KHIỂN CHÍNH	

5242	DÂY ĐIỆN MÁY ĐIỀU HÒA	STT / MÃ SỐ CHI TIẾT	I T C	L/R	SL	TÊN CHI TIẾT	GHI CHÚ
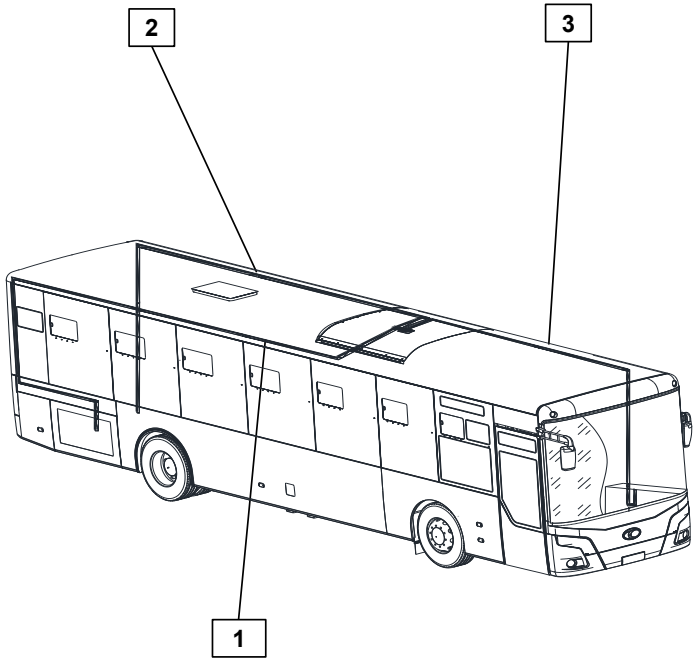		1 / 524210-11109NN	M		1	DÂY ĐIỆN NGUỒN	
		2 / 524220-11109NN	M		1	DÂY ĐIỆN KÍCH LỐC	
		3 / 524230-11109NN	M		1	DÂY ĐIỆN BẢNG ĐIỀU KHIỂN	

MỤC LỤC TRA CỨU

CỤM CHI TIẾT/ HỆ THỐNG	TRANG
ĐỘNG CƠ	1
CÁC HỆ THỐNG PHỤ TRỢ	21
Hệ thống làm mát	22
Hệ thống khí nạp	25
Hệ thống nhiên liệu	28
Cụm ống xả	32
KHUNG CHASSIS	34
HỆ THỐNG CHỨC NĂNG GẦM XE	35
Hệ thống hơi treo	36
Hệ thống phanh	45
Hệ thống lái	58
Hệ thống truyền lực	59
Hộp số	60
Trục các đăng	162
Cầu sau	163
Cầu trước	176

	11 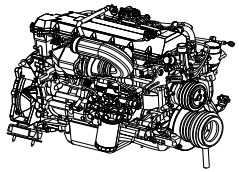 ĐỘNG CƠ	12 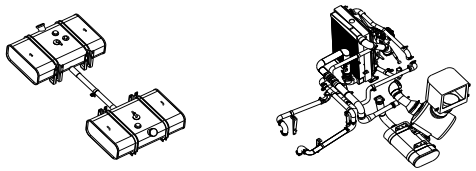 CÁC HỆ THỐNG PHỤ TRỢ	
	# ĐỘNG CƠ - 1 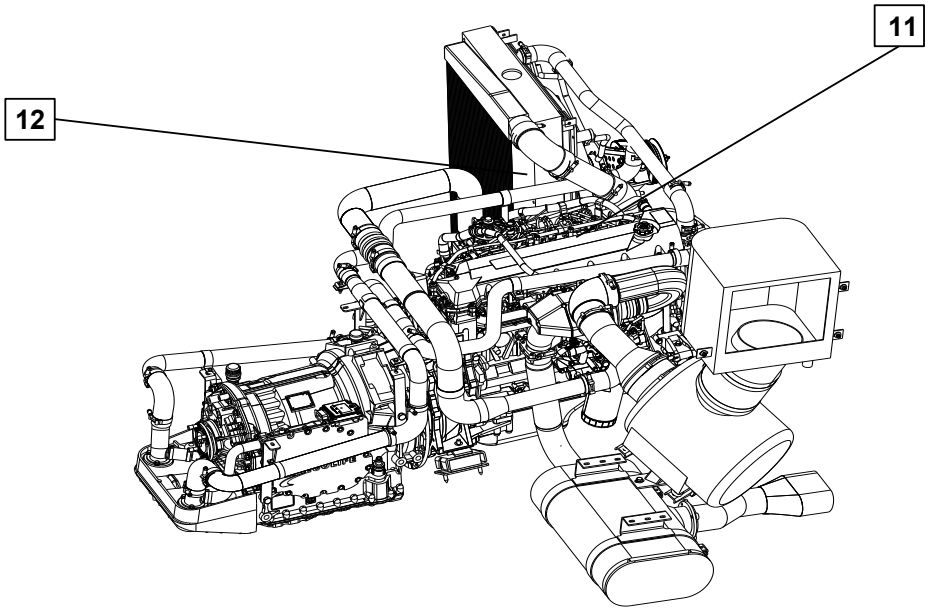 		

11	THÂN ĐỘNG CƠ	STT / MÃ SỐ CHI TIẾT	I T C	L/R	SL	TÊN CHI TIẾT	GHI CHÚ
		1 / J08E-TN			1	ĐỘNG CƠ HINO	

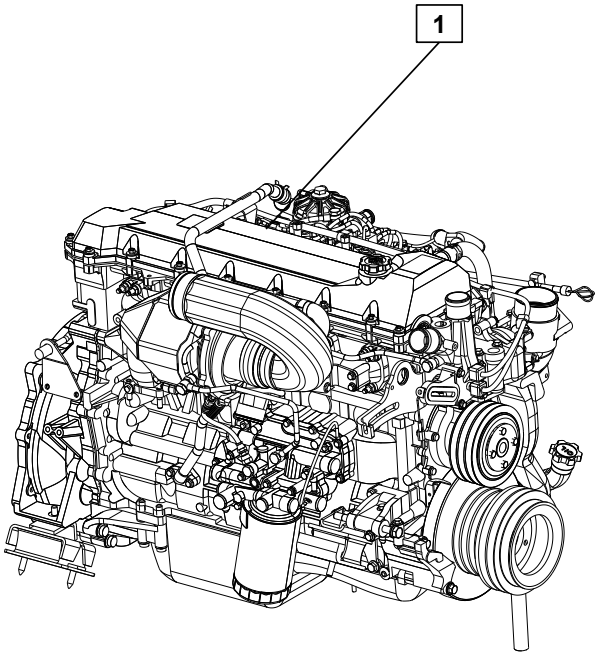

HINO Engine Parts Catalog

No	FIG Name	Parts No.	Description	Product Code	Qty Used Per Vehicle (Max)
1	CYLINDER HEAD	SH51221085	BOLT	59XAA	3
2	CYLINDER HEAD	SH52120800	BOLT	59XAA	5
3	CYLINDER HEAD	SH52120855	BOLT	59XAA	5
4	CYLINDER HEAD	SH55210816	BOLT,FLANGE	59XAA	4
5	CYLINDER HEAD	SJ11200822	STUD	59XAA	4
6	CYLINDER HEAD	SL15010808	NUT	59XAA	1
7	CYLINDER HEAD	SM21200408	PIN,STRAIGHT	59XAA	10
8	CYLINDER HEAD	SM21200816	PIN,STRAIGHT	59XAA	2
9	CYLINDER HEAD	SN41101412	PLUG,SEALING	59XAA	1
10	CYLINDER HEAD	SN41101712	PLUG,SEALING	59XAA	12
11	CYLINDER HEAD	SN41102012	PLUG,SEALING	59XAA	1
12	CYLINDER HEAD	SN41102216	PLUG,SEALING	59XAA	7
13	CYLINDER HEAD	SN41102616	PLUG,SEALING	59XAA	1
14	CYLINDER HEAD	SN41103016	PLUG,SEALING	59XAA	8
15	CYLINDER HEAD	SN44100610	BALL,STEEL	59XAA	6
16	CYLINDER HEAD	SZ10508039	BOLT, FLANGE	59XAA	13
17	CYLINDER HEAD	SZ10508043	BOLT, FLANGE	59XAA	2
18	CYLINDER HEAD	SZ10508044	BOLT, FLANGE	59XAA	3
19	CYLINDER HEAD	SZ10508055	BOLT, FLANGE	59XAA	12
20	CYLINDER HEAD	SZ10508067	BOLT, FLANGE	59XAA	18
21	CYLINDER HEAD	SZ10706003	BOLT, TORX	59XAA	2
22	CYLINDER HEAD	SZ30126012	RING, O	5985A	6
23	CYLINDER HEAD	SZ46628001	CLIP	59XAA	1
24	CYLINDER HEAD	SZ91015047	GASKET	59XAA	6
25	CYLINDER HEAD	SZ91024264	BOLT	59XAA	1
26	CYLINDER HEAD	SZ91024484	BOLT	59XAA	2
27	CYLINDER HEAD	SZ92018008	FLANGE	59XAA	6
28	CYLINDER HEAD	SZ92036121	HOSE,VENT	59XAA	1
29	CYLINDER HEAD	SZ92036238	HOSE, VENT	59XAA	1
30	CYLINDER HEAD	S111181011	GASKET,CAMSHAFT HOUGING	3111D	1
31	CYLINDER HEAD	S111221220	BUSHING,VALVE GUIDE INTAKE,REPAIR STD	3111E	24
32	CYLINDER HEAD	S111471130	PIN,CROSSHEAD GUIDE	511AA	12
33	CYLINDER HEAD	S111761190	SEAT,INJ NOZZLE	3111G	6
34	CYLINDER HEAD	S111852261	BOLT,CYL HEAD	3111C	26
35	CYLINDER HEAD	S111881070	PLUG,CAMSHAFT HOUSING	511AA	1
36	CYLINDER HEAD	S111881080	PLUG,CAMSHAFT HOUSING	511AA	1
37	CYLINDER HEAD	S112131880	GASKET,CYL HEAD COVER	3112B	1
38	CYLINDER HEAD	S119011020	BEARING SET,CAMSHAFT	3118A	1

39	CYLINDER HEAD	S135721250	PLATE,IDLE GEAR THRUST	513AA	1
40	CYLINDER HEAD	S154928940	HOLDER,CLIP	515AA	1
41	CYLINDER HEAD	S1793E0070	BOLT, STUD	517AA	18
42	CYLINDER HEAD	S765671940	PLATE,CAUTION ENG	511ZZ	1
43	CYLINDER HEAD	S765898670	PLATE,CAUTION ENG	511ZZ	1
44	CYLINDER HEAD	SN23102801	CLIP SUB ASSY	59XAA	2
45	CYLINDER HEAD	11101E0531	HEAD SUB-ASSY, CYLINDER	5111A	1
46	CYLINDER HEAD	11103E0230	HOUSING SUB-ASSY, CAMSHAFT	511AA	1
47	CYLINDER HEAD	11115E0200	GASKET, CYLINDER HEAD	3111B	1
48	CYLINDER HEAD	11131E0010	SEAT, INTAKE VALVE	3111F	12
49	CYLINDER HEAD	11135E0040	SEAT, EXHAUST VALVE	3111F	12
50	CYLINDER HEAD	11201E0210	COVER SUB-ASSY, CYLINDER HEAD	5112A	1
51	CYLINDER HEAD	11228E0030	CUSHION, CYLINDER HEAD COVER	3112B	18
52	CYLINDER HEAD	11286E1B50	LABEL, ENGINE SPECIFICATION	511ZZ	1
53	CYLINDER HEAD	12180E0010	CAP ASSY, OIL FILLER	512AA	1
54	CYLINDER HEAD	13508E0280	GEAR SUB-ASSY, IDLE	5135B	1
55	CYLINDER HEAD	13581E0190	SHAFT, IDLE GEAR	513AA	1
56	CYLINDER HEAD	23681E0040	SEAL, NOZZLE HOLDER	523AA	6
57	CYLINDER BLOCK	SH55210816	BOLT,FLANGE	59XAA	1
58	CYLINDER BLOCK	SH55210820	BOLT,FLANGE	59XAA	2
59	CYLINDER BLOCK	SH55210825	BOLT,FLANGE	59XAA	5
60	CYLINDER BLOCK	SH55211035	BOLT,FLANGE	59XAA	2
61	CYLINDER BLOCK	SL15010808	NUT	59XAA	2
62	CYLINDER BLOCK	SN41101712	PLUG,SEALING	59XAA	5
63	CYLINDER BLOCK	SN41102216	PLUG,SEALING	59XAA	2
64	CYLINDER BLOCK	SN41102616	PLUG,SEALING	59XAA	4
65	CYLINDER BLOCK	SN41105016	PLUG,SEALING	59XAA	9
66	CYLINDER BLOCK	SN46001409	PLUG	59XAA	1
67	CYLINDER BLOCK	SZ25008007	PIN	59XAA	12
68	CYLINDER BLOCK	SZ25008008	PIN	59XAA	2
69	CYLINDER BLOCK	SZ30110025	O-RING	5985A	1
70	CYLINDER BLOCK	SZ31179002	SEAL, OIL	5903A	1
71	CYLINDER BLOCK	SZ33142002	PLUG, EXPANSION	59XAA	4
72	CYLINDER BLOCK	SZ34118014	PLUG	59XAA	1
73	CYLINDER BLOCK	SL72301414	WASHER, SOFT	59XAA	1
74	CYLINDER BLOCK	SZ43018009	WASHER, SOFT	59XAA	1
75	CYLINDER BLOCK	S113091160	RETAINER SUB ASSY,OIL SEAL	511AA	1
76	CYLINDER BLOCK	S113831230	GASKET,OIL SEAL RETAINER	3113B	1
77	CYLINDER BLOCK	S113911422	POINTER,TIMING	511AA	1
78	CYLINDER BLOCK	S115211261	BOLT,BEARING CAP	5115A	14
79	CYLINDER BLOCK	S121612570	PIPE,OIL FILLER	512AA	1

80	CYLINDER BLOCK	S151171170	BUSHING,BODY OIL PUMP	5151Z	1
81	CYLINDER BLOCK	S156051250	VALVE SUB ASSY,OIL CHECK	515AA	6
82	CYLINDER BLOCK	S799042180	CLIP SUB ASSY	579AA	4
83	CYLINDER BLOCK	11401E0325	BLOCK SUB-ASSY, CYLINDER	5114A	1
84	CYLINDER BLOCK	11418E0080	PIPE, CYLINDER BLOCK OIL JET	3114F	6
85	CYLINDER BLOCK	11452E0070	GUIDE, OIL LEVEL GAGE	511AA	1
86	CYLINDER BLOCK	11462E0080	LINER, CYLINDER, O/S	3114B	6
87	CYLINDER BLOCK	11463E0050	LINER, CYLINDER, O/S	3114B	6
88	CYLINDER BLOCK	11464E0050	LINER, CYLINDER, O/S	3114B	6
89	CYLINDER BLOCK	12101E0160	PAN SUB-ASSY, OIL	5121B	1
90	CYLINDER BLOCK	12151E0071	GASKET, OIL PAN	3121A	1
91	CYLINDER BLOCK	12180E0010	CAP ASSY, OIL FILLER	512AA	1
92	CYLINDER BLOCK	15301E0072	GAGE SUB-ASSY, OIL LEVEL	5153A	1
93	CYLINDER BLOCK	15783E0020	BRACKET, OIL PIPE CLAMP	515AA	1
94	CYLINDER BLOCK	21814E0130	BOLT	521AA	34
95	TIMING GEAR COVER AND FLYWH	SH55211020	BOLT,FLANGE	59XAA	5
96	TIMING GEAR COVER AND FLYWH	SH55211045	BOLT,FLANGE	59XAA	2
97	TIMING GEAR COVER AND FLYWH	SH55211075	BOLT,FLANGE	59XAA	1
98	TIMING GEAR COVER AND FLYWH	SH55211290	BOLT,FLANGE	59XAA	4
99	TIMING GEAR COVER AND FLYWH	SH68100816	BOLT	59XAA	7
100	TIMING GEAR COVER AND FLYWH	SH78241235	BOLT,W/WASHER	59XAA	2
101	TIMING GEAR COVER AND FLYWH	SJ18201435	STUD	59XAA	1
102	TIMING GEAR COVER AND FLYWH	SL11301210	NUT	59XAA	4
103	TIMING GEAR COVER AND FLYWH	SL15041010	NUT	59XAA	1
104	TIMING GEAR COVER AND FLYWH	SL51101230	LOCKWASHER	59XAA	5
105	TIMING GEAR COVER AND FLYWH	SL61101222	WASHER,PLAIN	59XAA	2
106	TIMING GEAR COVER AND FLYWH	SL61101224	WASHER,PLAIN	59XAA	1
107	TIMING GEAR COVER AND FLYWH	SL62101227	WASHER,PLAIN	59XAA	2
108	TIMING GEAR COVER AND FLYWH	SZ10508055	BOLT, FLANGE	59XAA	2
109	TIMING GEAR COVER AND FLYWH	SZ10512018	BOLT, FLANGE	59XAA	8
110	TIMING GEAR COVER AND FLYWH	SZ10514021	BOLT, FLANGE	59XAA	4
111	TIMING GEAR COVER AND FLYWH	SZ11010007	BOLT	59XAA	2
112	TIMING GEAR COVER AND FLYWH	SZ11610047	STUD	59XAA	1
113	TIMING GEAR COVER AND FLYWH	SZ11916013	BOLT	59XAA	4
114	TIMING GEAR COVER AND FLYWH	SZ11916014	BOLT	59XAA	1
115	TIMING GEAR COVER AND FLYWH	SZ11916015	BOLT	59XAA	1
116	TIMING GEAR COVER AND FLYWH	SZ31101045	SEAL, OIL	5903A	1
117	TIMING GEAR COVER AND FLYWH	SZ91013008	HELISERT	59XAA	6
118	TIMING GEAR COVER AND FLYWH	SZ91016216	SPACER	59XAA	2
119	TIMING GEAR COVER AND FLYWH	SZ91024109	BOLT	59XAA	1
120	TIMING GEAR COVER AND FLYWH	SZ91024487	BOLT	59XAA	1

121	TIMING GEAR COVER AND FLYWH	S113061051	COVER SUB ASSY,F/H DUST	511AA	1
122	TIMING GEAR COVER AND FLYWH	S113061450	COVER SUB ASSY,F/H DUST	511AA	1
123	TIMING GEAR COVER AND FLYWH	S113061480	COVER SUB ASSY,F/H DUST	511AA	1
124	TIMING GEAR COVER AND FLYWH	S113611430	COVER,F/H DUST	511AA	1
125	TIMING GEAR COVER AND FLYWH	11305E0060	PLATE SET, RR END	511AA	1
126	TIMING GEAR COVER AND FLYWH	11308E0A21	HOUSING SUB-ASSY, FLYWHEEL	5113A	1
127	TIMING GEAR COVER AND FLYWH	11353E0230	STAY, FLYWHEEL HOUSING SIDE	511AA	1
128	TIMING GEAR COVER AND FLYWH	11353E0290	STAY, FLYWHEEL HOUSING SIDE	511AA	1
129	TIMING GEAR COVER AND FLYWH	12281E0240	HANGER, ENGINE	512AA	1
130	TIMING GEAR COVER AND FLYWH	12301E0020	BRACKET SUB-ASSY, ENGINE MOUNTING, FR	512AA	2
131	TIMING GEAR COVER AND FLYWH	12305E0080	INSULATOR SUB-ASSY, ENGINE MOUNTING, FR	512AA	2
132	TIMING GEAR COVER AND FLYWH	12371E0020	INSULATOR, ENGINE MOUNTING, RR	512AA	2
133	TIMING GEAR COVER AND FLYWH	16258E0050	GASKET	516AA	1
134	TIMING GEAR COVER AND FLYWH	16258E0060	GASKET	516AA	1
135	TIMING GEAR COVER AND FLYWH	82702E2230	BRACKET SUB-ASSY, WIRING HARNESS	68XAA	1
136	MAIN MOVING PARTS	SM21200408	PIN,STRAIGHT	59XAA	12
137	MAIN MOVING PARTS	SM21200816	PIN,STRAIGHT	59XAA	2
138	MAIN MOVING PARTS	SZ25006006	PIN	59XAA	1
139	MAIN MOVING PARTS	SZ52037001	RING, RETAINER OR SPRING, RETAINER	59XAA	12
140	MAIN MOVING PARTS	SZ91024061	BOLT	59XAA	6
141	MAIN MOVING PARTS	SZ91024350	BOLT	59XAA	6
142	MAIN MOVING PARTS	SZ91029013	COLLAR	59XAA	1
143	MAIN MOVING PARTS	S110111380	WASHER SET,CRANKSHAFT THRUST,STD	3117A	1
144	MAIN MOVING PARTS	S117012140	BEARING SET,CRANKSHAFT	3117A	1
145	MAIN MOVING PARTS	S117031970	BEARING SET,CRANKSHAFT,U/S 0.25	3117A	1
146	MAIN MOVING PARTS	S117032000	BEARING SET,CRANKSHAFT,U/S 0.25	3117A	1
147	MAIN MOVING PARTS	S117042000	BEARING SET,CRANKSHAFT,U/S 0.50	3117A	1
148	MAIN MOVING PARTS	S117042030	BEARING SET,CRANKSHAFT,U/S 0.50	3117A	1
149	MAIN MOVING PARTS	S130BE0391	PISTON & PISTON RING SET	3130A	6
150	MAIN MOVING PARTS	S130192080	RING SUB SET,PISTON	3130C	6
151	MAIN MOVING PARTS	S132651620	BOLT,CONROD	5132D	12
152	MAIN MOVING PARTS	S132721460	BUSHING,CONROD,REPAIR STD	3132C	1
153	MAIN MOVING PARTS	S134551550	BOLT,FLYWHEEL	5134F	8
154	MAIN MOVING PARTS	04133E0140	PIN KIT, PISTON	3132C	6
155	MAIN MOVING PARTS	13041E0700	BEARING SET, CONNECTING ROD	3132A	1
156	MAIN MOVING PARTS	13041E0710	BEARING SET, CONNECTING ROD	3132A	1
157	MAIN MOVING PARTS	13041E0720	BEARING SET, CONNECTING ROD	3132A	1
158	MAIN MOVING PARTS	13260E0100	ROD ASSY, CONNECTING	5132B	6
159	MAIN MOVING PARTS	13407E0030	DAMPER SUB-ASSY, CRANKSHAFT	5134E	1
160	MAIN MOVING PARTS	13411E0100	CRANKSHAFT	5134A	1
161	MAIN MOVING PARTS	13450E0071	FLYWHEEL ASSY	5134B	1

162	MAIN MOVING PARTS	13453E0080	GEAR, FLYWHEEL RING	5134C	1
163	MAIN MOVING PARTS	13470E0120	PULLEY ASSY, CRANKSHAFT	5134D	1
164	MAIN MOVING PARTS	13471E0200	PULLEY, CRANKSHAFT	5134D	1
165	MAIN MOVING PARTS	13521E0152	GEAR, CRANKSHAFT	5135C	1
166	CAMSHAFT AND IDLE GEAR	SZ91024264	BOLT	59XAA	1
167	CAMSHAFT AND IDLE GEAR	SZ91024265	BOLT	59XAA	1
168	CAMSHAFT AND IDLE GEAR	SZ91024491	BOLT	59XAA	1
169	CAMSHAFT AND IDLE GEAR	S135721230	PLATE,IDLE GEAR THRUST	513AA	1
170	CAMSHAFT AND IDLE GEAR	S135721271	PLATE,IDLE GEAR THRUST	513AA	1
171	CAMSHAFT AND IDLE GEAR	S135811440	SHAFT,IDLE GEAR	513AA	1
172	CAMSHAFT AND IDLE GEAR	S135811530	SHAFT,IDLE GEAR	513AA	1
173	CAMSHAFT AND IDLE GEAR	13050E0060	GEAR ASSY, CAMSHAFT TIMING	5135D	1
174	CAMSHAFT AND IDLE GEAR	13501E0270	CAMSHAFT SUB-ASSY	5135A	1
175	CAMSHAFT AND IDLE GEAR	13508E0331	GEAR SUB-ASSY, IDLE	5135B	1
176	CAMSHAFT AND IDLE GEAR	13508E0590	GEAR SUB-ASSY, IDLE	5135B	1
177	VALVE SYSTEM	SZ10910057	BOLT, FLANGE	59XAA	7
178	VALVE SYSTEM	SZ91026013	LOCK,VALVE SPG RETAINER	59XAA	48
179	VALVE SYSTEM	SZ91029116	COLLAR	59XAA	6
180	VALVE SYSTEM	S137091030	SCREW SUB ASSY,VALVE ADJ	5137F	12
181	VALVE SYSTEM	S137111632	VALVE,INTAKE,STD	3137A	12
182	VALVE SYSTEM	S137151733	VALVE,EXH,STD	3137B	12
183	VALVE SYSTEM	S137191470	SEAL,VALVE STEM OIL	3137C	24
184	VALVE SYSTEM	S137311610	SPRING,VALVE,OUTER	3137D	24
185	VALVE SYSTEM	S137321500	SPRING,VALVE,INNER	3137D	24
186	VALVE SYSTEM	S137351470	SEAT,VALVE SPG,UPR	5137J	24
187	VALVE SYSTEM	S137061080	CROSSHEAD ASSY	513AA	12
188	VALVE SYSTEM	S137871210	SCREW,VALVE ADJ	513AA	12
189	VALVE SYSTEM	S137881030	NUT,VALVE ADJ SCREW	5137F	24
190	VALVE SYSTEM	S139011390	SHAFT SUB ASSY,VALVE ROCKER	513AA	1
191	VALVE SYSTEM	13734E0020	SEAT, VALVE SPRING	5137J	24
192	VALVE SYSTEM	13801E0070	ARM SUB-ASSY, VALVE ROCKER, NO.1	5138A	6
193	VALVE SYSTEM	13802E0010	ARM SUB-ASSY, VALVE ROCKER, NO.2	5138A	6
194	VALVE SYSTEM	13951E0030	SUPPORT, VALVE ROCKER	5137H	7
195	AIR INTAKE AND EXHAUST SYSTE	SH55210800	BOLT,FLANGE	59XAA	5
196	AIR INTAKE AND EXHAUST SYSTE	SH55210816	BOLT,FLANGE	59XAA	5
197	AIR INTAKE AND EXHAUST SYSTE	SH55210820	BOLT,FLANGE	59XAA	3
198	AIR INTAKE AND EXHAUST SYSTE	SH55210832	BOLT,FLANGE	59XAA	4
199	AIR INTAKE AND EXHAUST SYSTE	SH55210855	BOLT,FLANGE	59XAA	5
200	AIR INTAKE AND EXHAUST SYSTE	SH55211000	BOLT,FLANGE	59XAA	2
201	AIR INTAKE AND EXHAUST SYSTE	SH55211020	BOLT,FLANGE	59XAA	6
202	AIR INTAKE AND EXHAUST SYSTE	SH55211045	BOLT,FLANGE	59XAA	2

203	AIR INTAKE AND EXHAUST SYSTE	SH55215810	BOLT,FLANGE	59XAA	2
204	AIR INTAKE AND EXHAUST SYSTE	SH55216040	BOLT,FLANGE	59XAA	1
205	AIR INTAKE AND EXHAUST SYSTE	SJ11200830	STUD	59XAA	5
206	AIR INTAKE AND EXHAUST SYSTE	SJ17201070	STUD	59XAA	2
207	AIR INTAKE AND EXHAUST SYSTE	SL15010808	NUT	59XAA	5
208	AIR INTAKE AND EXHAUST SYSTE	SL15041010	NUT	59XAA	2
209	AIR INTAKE AND EXHAUST SYSTE	SL61100822	WASHER,PLAIN	59XAA	4
210	AIR INTAKE AND EXHAUST SYSTE	SL72201010	WASHER,SOFT	59XAA	1
211	AIR INTAKE AND EXHAUST SYSTE	SN46001007	PLUG	59XAA	1
212	AIR INTAKE AND EXHAUST SYSTE	SZ10510053	BOLT, FLANGE	59XAA	2
213	AIR INTAKE AND EXHAUST SYSTE	SZ11610107	STUD	59XAA	2
214	AIR INTAKE AND EXHAUST SYSTE	SZ17010022	NUT	59XAA	18
215	AIR INTAKE AND EXHAUST SYSTE	SZ46010002	CLAMP	59XAA	2
216	AIR INTAKE AND EXHAUST SYSTE	SZ91016217	SPACER	59XAA	18
217	AIR INTAKE AND EXHAUST SYSTE	SZ91024409	BOLT	59XAA	2
218	AIR INTAKE AND EXHAUST SYSTE	SZ92033994	HOSE,AIR	5173A	1
219	AIR INTAKE AND EXHAUST SYSTE	S112751430	COVER,DUST	511AA	1
220	AIR INTAKE AND EXHAUST SYSTE	S171041610	GASKET SUB ASSY,EXH MFLD	3171D	6
221	AIR INTAKE AND EXHAUST SYSTE	S171114632	MANIFOLD,INTAKE	5171A	1
222	AIR INTAKE AND EXHAUST SYSTE	S171364090	BRACKET,INTAKE PIPE	517AA	1
223	AIR INTAKE AND EXHAUST SYSTE	S171365000	BRACKET,INTAKE PIPE	517AA	2
224	AIR INTAKE AND EXHAUST SYSTE	S171365492	BRACKET,INTAKE PIPE	517AA	1
225	AIR INTAKE AND EXHAUST SYSTE	S171712310	GASKET,INTAKE MFLD	3171C	1
226	AIR INTAKE AND EXHAUST SYSTE	S171731860	GASKET,EXH MFLD	3171D	1
227	AIR INTAKE AND EXHAUST SYSTE	17103E0100	PIPE SUB-ASSY, INTAKE	5171B	1
228	AIR INTAKE AND EXHAUST SYSTE	17103E0861	PIPE SUB-ASSY, INTAKE	5171B	1
229	AIR INTAKE AND EXHAUST SYSTE	17104E0010	MANIFOLD SUB-ASSY, EXHAUST	5171A	1
230	AIR INTAKE AND EXHAUST SYSTE	17113E0J50	PIPE, INTAKE	5171B	1
231	AIR INTAKE AND EXHAUST SYSTE	17138E0660	STAY, INTAKE PIPE	517AA	1
232	AIR INTAKE AND EXHAUST SYSTE	17171E0160	GASKET, INTAKE MANIFOLD	3171C	1
233	LUBRICATION	SH55210816	BOLT,FLANGE	59XAA	8
234	LUBRICATION	SH55210825	BOLT,FLANGE	59XAA	2
235	LUBRICATION	SH55210832	BOLT,FLANGE	59XAA	7
236	LUBRICATION	SH55210855	BOLT,FLANGE	59XAA	1
237	LUBRICATION	SH55210860	BOLT,FLANGE	59XAA	2
238	LUBRICATION	SH55215810	BOLT,FLANGE	59XAA	4
239	LUBRICATION	SL11301008	NUT	59XAA	4
240	LUBRICATION	SL51101025	LOCKWASHER	59XAA	4
241	LUBRICATION	SL61101018	WASHER,PLAIN	59XAA	4
242	LUBRICATION	SM38104040	PIN,COTTER	59XAA	1
243	LUBRICATION	SZ01046066	O-RING	5985A	2

244	LUBRICATION	SZ30112007	O-RING	5985A	1
245	LUBRICATION	SZ30118015	O-RING	5985A	2
246	LUBRICATION	SZ30120005	O-RING	5985A	3
247	LUBRICATION	SZ30121012	O-RING	5985A	4
248	LUBRICATION	SZ30125018	O-RING	5985A	3
249	LUBRICATION	SZ30129010	O-RING	5985A	1
250	LUBRICATION	SZ92034263	HOSE,WATER	59XAA	1
251	LUBRICATION	S151041660	STRAINER SUB ASSY,OIL	5151Z	1
252	LUBRICATION	S151191134	GASKET,OIL PUMP COVER	5151Z	1
253	LUBRICATION	S151321070	SPRING,OIL PUMP RELIEF VALVE	5151Z	1
254	LUBRICATION	S151351100	VALVE,OIL PUMP SAFETY	5151Z	1
255	LUBRICATION	S151391110	SEAT,SPG OIL PUMP	5151Z	1
256	LUBRICATION	S151391120	SEAT,SPG OIL PUMP	5151Z	1
257	LUBRICATION	S156072190	ELEMENT SET,OIL FILTER	1156A	1
258	LUBRICATION	S156611450	SPRING,OIL VALVE	515AA	1
259	LUBRICATION	S156611510	SPRING,OIL VALVE	515AA	1
260	LUBRICATION	S156611520	SPRING,OIL VALVE	515AA	1
261	LUBRICATION	S156621320	PLUG,OIL VALVE	515AA	1
262	LUBRICATION	S156751020	VALVE,OIL RELIEF	515AA	3
263	LUBRICATION	S156771010	INSERT	515AA	1
264	LUBRICATION	S157012232	CASE SUB ASSY,OIL COOLER	515AA	1
265	LUBRICATION	S157161100	PLUG,VALVE SPG	515AA	4
266	LUBRICATION	S157161130	PLUG,VALVE SPG	515AA	1
267	LUBRICATION	S157161150	PLUG,VALVE SPG	515AA	3
268	LUBRICATION	S157171320	GASKET,OIL COOLER ELEMENT	515AA	2
269	LUBRICATION	S157201402	CASE ASSY, OIL COOLER	515AA	1
270	LUBRICATION	S157261110	PLUG,BLIND	515AA	2
271	LUBRICATION	15012E0150	COVER SUB-ASSY, OIL PUMP	515AA	1
272	LUBRICATION	15103E0090	GEAR SET, OIL PUMP	5151Z	1
273	LUBRICATION	15110E0310	PUMP ASSY, OIL L/STRAINER	5151A	1
274	LUBRICATION	15700E0B63	COOLER ASSY, OIL W/FILTER	5157A	1
275	LUBRICATION	16491EV020	COOLER, OIL	516AA	1
276	FUEL SYSTEM	SH55210816	BOLT,FLANGE	59XAA	1
277	FUEL SYSTEM	SH55210825	BOLT,FLANGE	59XAA	4
278	FUEL SYSTEM	SH55210832	BOLT,FLANGE	59XAA	1
279	FUEL SYSTEM	SH55210855	BOLT,FLANGE	59XAA	2
280	FUEL SYSTEM	SH55211028	BOLT,FLANGE	59XAA	1
281	FUEL SYSTEM	SH55216005	BOLT,FLANGE	59XAA	2
282	FUEL SYSTEM	SL15010808	NUT	59XAA	11
283	FUEL SYSTEM	SN46101011	PLUG	59XAA	1
284	FUEL SYSTEM	SN73210493	O-RING	5985A	1

285	FUEL SYSTEM	SZ01011003	CAP	59XAA	1
286	FUEL SYSTEM	SZ10510041	BOLT, FLANGE	59XAA	2
287	FUEL SYSTEM	SZ20908024	WASHER	59XAA	6
288	FUEL SYSTEM	SZ30101054	O-RING	5985A	1
289	FUEL SYSTEM	SZ30118009	O-RING	5985A	1
290	FUEL SYSTEM	SZ40114004	BOLT	59XAA	2
291	FUEL SYSTEM	SZ43008012	WASHER, SOFT	59XAA	1
292	FUEL SYSTEM	SZ43008013	WASHER, SOFT	59XAA	2
293	FUEL SYSTEM	SL72301010	WASHER, SOFT	59XAA	1
294	FUEL SYSTEM	SZ43010011	WASHER, SOFT	59XAA	1
295	FUEL SYSTEM	SL72301414	WASHER, SOFT	59XAA	8
296	FUEL SYSTEM	SZ91024452	BOLT	59XAA	2
297	FUEL SYSTEM	SZ91024496	BOLT	59XAA	6
298	FUEL SYSTEM	SZ92031031	HOSE,FUEL	59XAA	2
299	FUEL SYSTEM	S111951180	CLAMP,NOZZLE HOLDER	511AA	6
300	FUEL SYSTEM	S114912570	BRACKET,INJ.PUMP	511AA	1
301	FUEL SYSTEM	S227401110	DAMPER ASSY,FUEL FLOW	522AA	6
302	FUEL SYSTEM	S227621070	PRESSURE SENSOR,COMMON-RAIL	6894A	1
303	FUEL SYSTEM	S227701110	LIMITTER ASSY,FUEL FLOW	522AA	1
304	FUEL SYSTEM	S228153740	BOLT	522AA	3
305	FUEL SYSTEM	S228252480	NUT	522AA	12
306	FUEL SYSTEM	S228252570	NUT	522AA	1
307	FUEL SYSTEM	S228351110	BOLT,JOINT	522AA	1
308	FUEL SYSTEM	S228351310	BOLT,JOINT	522AA	1
309	FUEL SYSTEM	S228351570	BOLT,JOINT	522AA	6
310	FUEL SYSTEM	S228351610	BOLT,JOINT	522AA	1
311	FUEL SYSTEM	S228471900	GASKET	522AA	2
312	FUEL SYSTEM	S228472680	GASKET	522AA	1
313	FUEL SYSTEM	S228671860	WASHER,PLAIN	522AA	12
314	FUEL SYSTEM	S228771100	WASHER,SPECIAL	522AA	2
315	FUEL SYSTEM	S228772470	WASHER,SPECIAL	522AA	6
316	FUEL SYSTEM	S228911200	KEY	522AA	1
317	FUEL SYSTEM	S230812640	PIPE SUB ASSY,NOZZLE LEAKAGE	5230A	1
318	FUEL SYSTEM	S230832332	PIPE SUB ASSY,THROUGH FEED	5230A	1
319	FUEL SYSTEM	S233161260	PLUG,AIR	523AA	1
320	FUEL SYSTEM	S233331130	SPRING,FILTER ELEMENT SET	523AA	1
321	FUEL SYSTEM	S233351090	GASKET,ELEMENT	523AA	1
322	FUEL SYSTEM	S236311170	LEAKAGE CONNECTOR	523AA	6
323	FUEL SYSTEM	S237112660	PIPE,INJ,NO1	5230A	1
324	FUEL SYSTEM	S237122630	PIPE,INJ,NO2	5230A	1
325	FUEL SYSTEM	S237132560	PIPE,INJ,NO3	5230A	1

326	FUEL SYSTEM	S237142580	PIPE,INJ,NO4	5230A	1
327	FUEL SYSTEM	S237152390	PIPE,INJ,NO5	5230A	1
328	FUEL SYSTEM	S237162390	PIPE,INJ,NO6	5230A	1
329	FUEL SYSTEM	S237663170	PIPE,THROUGH FEED	5230A	1
330	FUEL SYSTEM	S237682860	BRACKET,FUEL PIPE	523AA	1
331	FUEL SYSTEM	S237815990	PIPE,FUEL	5230A	1
332	FUEL SYSTEM	S237832430	PIPE,FUEL	5230A	1
333	FUEL SYSTEM	S237832670	PIPE,FUEL	5230A	1
334	FUEL SYSTEM	S799041021	CLIP SUB ASSY	579AA	4
335	FUEL SYSTEM	S799041240	CLIP SUB ASSY	579AA	2
336	FUEL SYSTEM	SZ46910012	CLIP SUB ASSY	59XAA	4
337	FUEL SYSTEM	S799043450	CLIP SUB ASSY	579AA	2
338	FUEL SYSTEM	S894417900	SENSOR	6894A	1
339	FUEL SYSTEM	S900700293	BOLT	59XAA	1
340	FUEL SYSTEM	S900744106	SHAFT	59XAA	1
341	FUEL SYSTEM	S900756206	O-RING	5985A	1
342	FUEL SYSTEM	S900766120	HOLDER	59XAA	1
343	FUEL SYSTEM	11334E0060	HOLDER, INJECTION PUMP DRIVE SHAFT BRG	511AA	1
344	FUEL SYSTEM	21576E0010	CLIP	521AA	8
345	FUEL SYSTEM	21576E0020	CLIP	521AA	6
346	FUEL SYSTEM	21811E0060	BOLT, UNION	521AA	3
347	FUEL SYSTEM	22100E0025	PUMP ASSY, SUPPLY	5221A	1
348	FUEL SYSTEM	22633E0060	FLANGE, COUPLING	522AA	1
349	FUEL SYSTEM	22670E0041	COUPLING ASSY	5226A	1
350	FUEL SYSTEM	23300E0023	FILTER ASSY, FUEL	5233B	1
351	FUEL SYSTEM	23304EV370	ELEMENT SET, FUEL FILTER	1233A	1
352	FUEL SYSTEM	23310EV061	BODY ASSY, FUEL FILTER	523AA	1
353	FUEL SYSTEM	23322EV010	PLUG, AIR	523AA	2
354	FUEL SYSTEM	23670E0320	INJECTOR ASSY	2236C	6
355	FUEL SYSTEM	23803E0D50	PIPE SUB-ASSY, FUEL RETURN	5230A	1
356	FUEL SYSTEM	23809E0031	SUPPORT SUB-ASSY, FUEL PIPE	523AA	1
357	FUEL SYSTEM	23810E0020	RAIL ASSY, COMMON	5227A	1
358	FUEL SYSTEM	82121E1Y60	WIRE, ENGINE	682ZZ	6
359	COOLING SYSTEM	SH55210816	BOLT,FLANGE	59XAA	2
360	COOLING SYSTEM	SH55210825	BOLT,FLANGE	59XAA	3
361	COOLING SYSTEM	SH55210832	BOLT,FLANGE	59XAA	3
362	COOLING SYSTEM	SH55210865	BOLT,FLANGE	59XAA	2
363	COOLING SYSTEM	SH55210875	BOLT,FLANGE	59XAA	4
364	COOLING SYSTEM	SH55216005	BOLT,FLANGE	59XAA	3
365	COOLING SYSTEM	SH78201025	BOLT	59XAA	4
366	COOLING SYSTEM	SN49002611	PLUG	59XAA	2

367	COOLING SYSTEM	SZ10508024	BOLT, FLANGE	59XAA	2
368	COOLING SYSTEM	SZ10508026	BOLT, FLANGE	59XAA	2
369	COOLING SYSTEM	SZ30159006	RING, O	5985A	1
370	COOLING SYSTEM	SZ91013013	HELISERT	59XAA	4
371	COOLING SYSTEM	S161733060	PULLEY,COOLANT PUMP	5163E	1
372	COOLING SYSTEM	S163021041	COVER SUB ASSY,THERMOSTAT CASE	516AA	1
373	COOLING SYSTEM	S1632E9000	THERMOSTAT SET	2163B	1
374	COOLING SYSTEM	S163251400	GASKET,THERMOSTAT	2163C	1
375	COOLING SYSTEM	S163361490	BRACKET,COOLANT PIPE	516AA	1
376	COOLING SYSTEM	16100E0200	PUMP ASSY, WATER	2161A	1
377	COOLING SYSTEM	21121E0060	CASE, THERMOSTAT	5163A	1
378	AIR COMPRESSOR AND STEERING	SH55210812	BOLT,FLANGE	59XAA	2
379	AIR COMPRESSOR AND STEERING	SH55210816	BOLT,FLANGE	59XAA	2
380	AIR COMPRESSOR AND STEERING	SH55210832	BOLT,FLANGE	59XAA	1
381	AIR COMPRESSOR AND STEERING	SH55210840	BOLT,FLANGE	59XAA	7
382	AIR COMPRESSOR AND STEERING	SH55210845	BOLT,FLANGE	59XAA	1
383	AIR COMPRESSOR AND STEERING	SH55210885	BOLT,FLANGE	59XAA	3
384	AIR COMPRESSOR AND STEERING	SH55211025	BOLT,FLANGE	59XAA	4
385	AIR COMPRESSOR AND STEERING	SH68201030	BOLT	59XAA	3
386	AIR COMPRESSOR AND STEERING	SH68201045	BOLT	59XAA	1
387	AIR COMPRESSOR AND STEERING	SH69110625	BOLT	59XAA	5
388	AIR COMPRESSOR AND STEERING	SH78201025	BOLT	59XAA	4
389	AIR COMPRESSOR AND STEERING	SH79211040	BOLT	59XAA	1
390	AIR COMPRESSOR AND STEERING	SH79211080	BOLT	59XAA	4
391	AIR COMPRESSOR AND STEERING	SL11300807	NUT	59XAA	2
392	AIR COMPRESSOR AND STEERING	SL12002009	NUT,LOCK	59XAA	1
393	AIR COMPRESSOR AND STEERING	SL15010808	NUT	59XAA	2
394	AIR COMPRESSOR AND STEERING	SL52102032	LOCKWASHER,INTERNAL TOOTH	59XAA	1
395	AIR COMPRESSOR AND STEERING	SM16100516	KEY,WOODRUFF	59XAA	1
396	AIR COMPRESSOR AND STEERING	SM21200816	PIN,STRAIGHT	59XAA	2
397	AIR COMPRESSOR AND STEERING	SN15101810	RING,RETAINER	59XAA	2
398	AIR COMPRESSOR AND STEERING	SN71100152	O-RING	5985A	1
399	AIR COMPRESSOR AND STEERING	SZ01058032	RING, RETAINER	59XAA	1
400	AIR COMPRESSOR AND STEERING	SZ17824002	NUT	59XAA	1
401	AIR COMPRESSOR AND STEERING	SZ20916014	WASHER, SOFT	59XAA	4
402	AIR COMPRESSOR AND STEERING	SZ30160004	O-RING	5985A	1
403	AIR COMPRESSOR AND STEERING	SZ40110019	BOLT	59XAA	3
404	AIR COMPRESSOR AND STEERING	SZ40116012	BOLT	59XAA	4
405	AIR COMPRESSOR AND STEERING	SZ40124001	BOLT	59XAA	1
406	AIR COMPRESSOR AND STEERING	SZ43010011	WASHER, SOFT	59XAA	3
407	AIR COMPRESSOR AND STEERING	SZ43024001	WASHER, SOFT	59XAA	2

408	AIR COMPRESSOR AND STEERING	SZ46628001	CLIP	59XAA	4
409	AIR COMPRESSOR AND STEERING	SZ91015064	GASKET	59XAA	1
410	AIR COMPRESSOR AND STEERING	SZ91024333	BOLT	59XAA	1
411	AIR COMPRESSOR AND STEERING	SZ91024489	BOLT	59XAA	1
412	AIR COMPRESSOR AND STEERING	SZ91029033	COLLAR	59XAA	1
413	AIR COMPRESSOR AND STEERING	SZ92033893	HOSE,AIR	5173A	1
414	AIR COMPRESSOR AND STEERING	SZ92033908	HOSE,AIR	5173A	1
415	AIR COMPRESSOR AND STEERING	S135721490	PLATE,IDLE GEAR THRUST	513AA	1
416	AIR COMPRESSOR AND STEERING	S29A2EV020	BLOCK, COMPRESSOR CYLINDER	5291B	1
417	AIR COMPRESSOR AND STEERING	S29A7EV040	PISTON, COMPRESSOR AIR	5291G	1
418	AIR COMPRESSOR AND STEERING	S290AEV050	PISTON RING SET	5291H	1
419	AIR COMPRESSOR AND STEERING	S2910E0B15	COMPRESSOR ASSY, AIR	5291A	1
420	AIR COMPRESSOR AND STEERING	S291051160	ROD SUB ASSY,CONNECTING	5291B	1
421	AIR COMPRESSOR AND STEERING	S291101921	HEAD ASSY,CYL	5291C	1
422	AIR COMPRESSOR AND STEERING	S291121230	ELBOW,SUCTION	5291B	1
423	AIR COMPRESSOR AND STEERING	S291651410	LINER,CYL	5291E	1
424	AIR COMPRESSOR AND STEERING	S291781360	GASKET	5291B	1
425	AIR COMPRESSOR AND STEERING	S291791090	O-RING	5985A	1
426	AIR COMPRESSOR AND STEERING	S291791110	O-RING	5985A	1
427	AIR COMPRESSOR AND STEERING	S291791150	O-RING	5985A	1
428	AIR COMPRESSOR AND STEERING	S291791160	O-RING	5985A	1
429	AIR COMPRESSOR AND STEERING	S291831050	BOLT,CONROD	5291B	2
430	AIR COMPRESSOR AND STEERING	S291881100	BUSHING,CONROD	5291B	2
431	AIR COMPRESSOR AND STEERING	S291891010	WASHER,CONROD	5291K	2
432	AIR COMPRESSOR AND STEERING	S291921110	PIN,PISTON	5291J	1
433	AIR COMPRESSOR AND STEERING	S291971550	CRANKSHAFT	5291B	1
434	AIR COMPRESSOR AND STEERING	S2920EV020	SEAT ASSY,VALVE	529AA	1
435	AIR COMPRESSOR AND STEERING	S2941E0080	PIPE, AIR COMPR COOLANT, INLET	529AA	1
436	AIR COMPRESSOR AND STEERING	S295012800	PIPE SUB ASSY,AIR INTAKE	529AA	1
437	AIR COMPRESSOR AND STEERING	S295135040	PIPE,AIR DELIVERY	529AA	1
438	AIR COMPRESSOR AND STEERING	S295152600	PIPE,AIR CMPR COOLANT,OUTLET	529AA	1
439	AIR COMPRESSOR AND STEERING	S296012151	PIPE SUB ASSY,OIL	529AA	1
440	AIR COMPRESSOR AND STEERING	S2962EV030	BEARING, BALL	5991A	1
441	AIR COMPRESSOR AND STEERING	S2962EV040	BEARING, BALL	5991A	1
442	AIR COMPRESSOR AND STEERING	S2971EV040	BEARING, HOLDER	529AA	1
443	AIR COMPRESSOR AND STEERING	S337VE0070	BRACKET, AIR PIPE	533AA	1
444	AIR COMPRESSOR AND STEERING	S440311100	SHAFT SUB ASSY,PS PUMP	544AA	1
445	AIR COMPRESSOR AND STEERING	S440321200	SEAL SET,PS	5443B	1
446	AIR COMPRESSOR AND STEERING	S443022500	BODY SUB ASSY,PUMP	544AA	1
447	AIR COMPRESSOR AND STEERING	S443022510	BODY SUB ASSY,PUMP	544AA	1
448	AIR COMPRESSOR AND STEERING	S443022520	BODY SUB ASSY,PUMP	544AA	1

449	AIR COMPRESSOR AND STEERING	S443061320	CARTRIDGE SUB ASSY	5443C	1
450	AIR COMPRESSOR AND STEERING	S443141050	SPRING	544AA	1
451	AIR COMPRESSOR AND STEERING	S443141750	SPRING	544AA	1
452	AIR COMPRESSOR AND STEERING	S443181130	DOWEL,ROTOR CASE	544AA	2
453	AIR COMPRESSOR AND STEERING	S443221370	PLATE,SIDE	544AA	1
454	AIR COMPRESSOR AND STEERING	S443261320	PLUG	544AA	1
455	AIR COMPRESSOR AND STEERING	S443301860	VALVE ASSY,FLOW CONTROL	544AA	1
456	AIR COMPRESSOR AND STEERING	S443301870	VALVE ASSY,FLOW CONTROL	544AA	1
457	AIR COMPRESSOR AND STEERING	S443301880	VALVE ASSY,FLOW CONTROL	544AA	1
458	AIR COMPRESSOR AND STEERING	S443381200	COVER,PUMP BODY	544AA	1
459	AIR COMPRESSOR AND STEERING	S443911130	O-RING	5985A	1
460	AIR COMPRESSOR AND STEERING	S444092990	PIPE SUB ASSY,PS	544AA	1
461	AIR COMPRESSOR AND STEERING	S799041740	CLIP SUB ASSY	579AA	2
462	AIR COMPRESSOR AND STEERING	S799042180	CLIP SUB ASSY	579AA	4
463	AIR COMPRESSOR AND STEERING	S900700327	BOLT	59XAA	2
464	AIR COMPRESSOR AND STEERING	S900727136	PIN	59XAA	1
465	AIR COMPRESSOR AND STEERING	13508E0341	GEAR SUB-ASSY, IDLE	5135B	1
466	AIR COMPRESSOR AND STEERING	13581E0210	SHAFT, IDLE GEAR	513AA	1
467	AIR COMPRESSOR AND STEERING	13607E0011	CASE SUB-ASSY, INJECTION PUMP DRIVE	513AA	1
468	AIR COMPRESSOR AND STEERING	13613E0121	GEAR, INJECTION PUMP DRIVE	5135B	1
469	AIR COMPRESSOR AND STEERING	13614EV010	COUPLING, SUPPLY PUMP DRIVE	5226A	1
470	AIR COMPRESSOR AND STEERING	17369E0080	BRACKET, AIR TUBE SUPPORT	517AA	1
471	AIR COMPRESSOR AND STEERING	28226EV140	KIT, REPAIR SERVICE	5291B	1
472	AIR COMPRESSOR AND STEERING	44310E0301	PUMP ASSY, VANE	5443A	1
473	ELECTRICAL PARTS (ENGINE)	SH12201470	BOLT	59XAA	1
474	ELECTRICAL PARTS (ENGINE)	SH51110614	BOLT	59XAA	4
475	ELECTRICAL PARTS (ENGINE)	SH55210816	BOLT,FLANGE	59XAA	12
476	ELECTRICAL PARTS (ENGINE)	SH55211035	BOLT,FLANGE	59XAA	2
477	ELECTRICAL PARTS (ENGINE)	SH55211055	BOLT,FLANGE	59XAA	1
478	ELECTRICAL PARTS (ENGINE)	SH55216050	BOLT,FLANGE	59XAA	1
479	ELECTRICAL PARTS (ENGINE)	SH69110816	BOLT	59XAA	1
480	ELECTRICAL PARTS (ENGINE)	SH78241225	BOLT,W/WASHER	59XAA	2
481	ELECTRICAL PARTS (ENGINE)	SL15010808	NUT	59XAA	7
482	ELECTRICAL PARTS (ENGINE)	SL15041414	NUT	59XAA	1
483	ELECTRICAL PARTS (ENGINE)	SL51101435	LOCKWASHER	59XAA	2
484	ELECTRICAL PARTS (ENGINE)	SL61101427	WASHER,PLAIN	59XAA	2
485	ELECTRICAL PARTS (ENGINE)	SM16100519	KEY,WOODRUFF	59XAA	1
486	ELECTRICAL PARTS (ENGINE)	SZ10114032	BOLT	59XAA	1
487	ELECTRICAL PARTS (ENGINE)	SZ10508055	BOLT, FLANGE	59XAA	2
488	ELECTRICAL PARTS (ENGINE)	SZ10512023	BOLT, FLANGE	59XAA	2
489	ELECTRICAL PARTS (ENGINE)	SZ10512024	BOLT, FLANGE	59XAA	1

490	ELECTRICAL PARTS (ENGINE)	SZ10512025	BOLT, FLANGE	59XAA	1
491	ELECTRICAL PARTS (ENGINE)	SZ10514017	BOLT, FLANGE	59XAA	1
492	ELECTRICAL PARTS (ENGINE)	SZ30131014	RING, O	5985A	1
493	ELECTRICAL PARTS (ENGINE)	SZ34510004	PLUG	59XAA	1
494	ELECTRICAL PARTS (ENGINE)	SZ40114012	BOLT	59XAA	1
495	ELECTRICAL PARTS (ENGINE)	SZ43010005	WASHER, SOFT	59XAA	1
496	ELECTRICAL PARTS (ENGINE)	SL72301210	WASHER, SOFT	59XAA	1
497	ELECTRICAL PARTS (ENGINE)	SZ43014002	WASHER, SOFT	59XAA	2
498	ELECTRICAL PARTS (ENGINE)	SZ46612005	CLIP	59XAA	2
499	ELECTRICAL PARTS (ENGINE)	SZ91014051	BOSS	59XAA	1
500	ELECTRICAL PARTS (ENGINE)	SZ91024335	BOLT	59XAA	1
501	ELECTRICAL PARTS (ENGINE)	SZ91049293	BELT, SET V	2910A	1
502	ELECTRICAL PARTS (ENGINE)	SZ92033929	HOSE,AIR	5173A	1
503	ELECTRICAL PARTS (ENGINE)	SZ92035080	CONNECTOR,PIPE	59XAA	1
504	ELECTRICAL PARTS (ENGINE)	SZ98003022	STRAP,BAND	59XAA	1
505	ELECTRICAL PARTS (ENGINE)	SZ98007001	CABLE,BAND	59XAA	3
506	ELECTRICAL PARTS (ENGINE)	S120172082	BRACKET SUB ASSY	512AA	1
507	ELECTRICAL PARTS (ENGINE)	S120172171	BRACKET SUB ASSY	512AA	1
508	ELECTRICAL PARTS (ENGINE)	S120172340	BRACKET SUB ASSY	512AA	1
509	ELECTRICAL PARTS (ENGINE)	S120172721	BRACKET SUB ASSY	512AA	1
510	ELECTRICAL PARTS (ENGINE)	S120173450	BRACKET SUB ASSY	512AA	1
511	ELECTRICAL PARTS (ENGINE)	S120173490	BRACKET SUB ASSY	512AA	1
512	ELECTRICAL PARTS (ENGINE)	S125113671	BRACKET,GEN	512AA	1
513	ELECTRICAL PARTS (ENGINE)	S125114140	BRACKET,GEN	512AA	1
514	ELECTRICAL PARTS (ENGINE)	S125191610	DISTANCE PIECE,GEN	512AA	1
515	ELECTRICAL PARTS (ENGINE)	S154929341	HOLDER,CLIP	515AA	1
516	ELECTRICAL PARTS (ENGINE)	S170441430	INSULATOR SUB ASSY,EXH	517AA	1
517	ELECTRICAL PARTS (ENGINE)	S191121201	WIRE,GLOW PLUG GROUND	619AA	2
518	ELECTRICAL PARTS (ENGINE)	S191121210	WIRE,GLOW PLUG GROUND	619AA	1
519	ELECTRICAL PARTS (ENGINE)	S191131050	INSULATOR GLOW PLUG	619AA	4
520	ELECTRICAL PARTS (ENGINE)	S270171190	COIL SUB ASSY,GEN FIELD	627AA	1
521	ELECTRICAL PARTS (ENGINE)	S273102130	FRAME ASSY,ALTERNATOR DRIVE SIDE	6270Z	1
522	ELECTRICAL PARTS (ENGINE)	S273111781	FRAME,DRIVE END	6270Z	1
523	ELECTRICAL PARTS (ENGINE)	S273121570	PLATE,RETAINER	6270Z	1
524	ELECTRICAL PARTS (ENGINE)	S273121600	PLATE,RETAINER	6270Z	1
525	ELECTRICAL PARTS (ENGINE)	S273131250	COVER,FELT	6270Z	1
526	ELECTRICAL PARTS (ENGINE)	S273171560	BOLT,THROUGH	6270Z	4
527	ELECTRICAL PARTS (ENGINE)	S273171730	BOLT,THROUGH	6270Z	4
528	ELECTRICAL PARTS (ENGINE)	S273171830	BOLT,THROUGH	6270Z	1
529	ELECTRICAL PARTS (ENGINE)	S273301830	ROTOR ASSY,ALTERNATOR	6270Z	1
530	ELECTRICAL PARTS (ENGINE)	S273331040	RING,SPACE	6270Z	1

531	ELECTRICAL PARTS (ENGINE)	S273531841	HOLDER	6270Z	4
532	ELECTRICAL PARTS (ENGINE)	S273551250	CONDENSER,ALTERNATOR	6270Z	1
533	ELECTRICAL PARTS (ENGINE)	S273551260	CONDENSER,ALTERNATOR	6270Z	1
534	ELECTRICAL PARTS (ENGINE)	S273561302	HOLDER,W/RECTIFIER	6270Z	4
535	ELECTRICAL PARTS (ENGINE)	S273581581	CONNECTOR,W/LEAD WIRE	6270Z	1
536	ELECTRICAL PARTS (ENGINE)	S273641490	BOLT,TERMINAL	6270Z	1
537	ELECTRICAL PARTS (ENGINE)	S273741110	PLATE,TERMINAL A	6270Z	1
538	ELECTRICAL PARTS (ENGINE)	S273781680	INSULATOR,TERMINAL	6270Z	4
539	ELECTRICAL PARTS (ENGINE)	S273781790	INSULATOR,TERMINAL	6270Z	8
540	ELECTRICAL PARTS (ENGINE)	S273791111	CONNECTOR	6270Z	1
541	ELECTRICAL PARTS (ENGINE)	S273831400	INSULATOR,HOLDER BRUSH	6270Z	2
542	ELECTRICAL PARTS (ENGINE)	S273831410	INSULATOR,HOLDER BRUSH	6270Z	1
543	ELECTRICAL PARTS (ENGINE)	S273841280	WASHER,PLAIN	6270Z	2
544	ELECTRICAL PARTS (ENGINE)	S273881220	COVER	6270Z	1
545	ELECTRICAL PARTS (ENGINE)	S273891270	INSULATOR,TERMINAL	6270Z	1
546	ELECTRICAL PARTS (ENGINE)	S273911050	NUT	6270Z	1
547	ELECTRICAL PARTS (ENGINE)	S273921280	COVER	6270Z	1
548	ELECTRICAL PARTS (ENGINE)	S273921290	COVER	6270Z	1
549	ELECTRICAL PARTS (ENGINE)	S274102000	STATOR ASSY	6270Z	1
550	ELECTRICAL PARTS (ENGINE)	S274121190	COLLAR,SPACE	6270Z	1
551	ELECTRICAL PARTS (ENGINE)	S274201910	PULLEY ASSY ALTERNATOR W/FAN	6270Z	1
552	ELECTRICAL PARTS (ENGINE)	S274431060	COVER,BRG	6270Z	1
553	ELECTRICAL PARTS (ENGINE)	S274451321	CLAMP	6270Z	1
554	ELECTRICAL PARTS (ENGINE)	S274451450	CLAMP	6270Z	16
555	ELECTRICAL PARTS (ENGINE)	S280111640	CLUTCH SUB ASSY,START	6280C	2
556	ELECTRICAL PARTS (ENGINE)	S281111470	BOSH,DRIVE HOUSING	6280Z	2
557	ELECTRICAL PARTS (ENGINE)	S281111480	BOSH,DRIVE HOUSING	6280Z	2
558	ELECTRICAL PARTS (ENGINE)	S281121130	BOLT,HOUSING SET	6280Z	4
559	ELECTRICAL PARTS (ENGINE)	S281122000	BOLT,HOUSING SET	6280Z	4
560	ELECTRICAL PARTS (ENGINE)	S281122610	BOLT,HOUSING SET	6280Z	4
561	ELECTRICAL PARTS (ENGINE)	S281122620	BOLT,HOUSING SET	6280Z	4
562	ELECTRICAL PARTS (ENGINE)	S281171300	PACKING	6280Z	2
563	ELECTRICAL PARTS (ENGINE)	S281171310	PACKING	6280Z	2
564	ELECTRICAL PARTS (ENGINE)	S281181450	PLATE	6280Z	3
565	ELECTRICAL PARTS (ENGINE)	S281181520	PLATE	6280Z	2
566	ELECTRICAL PARTS (ENGINE)	S281181530	PLATE	6280Z	2
567	ELECTRICAL PARTS (ENGINE)	S281181540	PLATE	6280Z	2
568	ELECTRICAL PARTS (ENGINE)	S281181550	PLATE	6280Z	2
569	ELECTRICAL PARTS (ENGINE)	S281181570	PLATE	6280Z	3
570	ELECTRICAL PARTS (ENGINE)	S281332401	FRAME,COMMUTATOR END	6280Z	2
571	ELECTRICAL PARTS (ENGINE)	S281381370	PACKING	6280Z	4

572	ELECTRICAL PARTS (ENGINE)	S281401680	HOLDER ASSY,START BRUSH	6280B	2
573	ELECTRICAL PARTS (ENGINE)	S281421530	BRUSH,START	6280B	4
574	ELECTRICAL PARTS (ENGINE)	S281421540	BRUSH,START	6280B	4
575	ELECTRICAL PARTS (ENGINE)	S281431200	SPRING,START BRUSH	6280Z	16
576	ELECTRICAL PARTS (ENGINE)	S281601760	ARMATURE ASSY,START	6280Z	1
577	ELECTRICAL PARTS (ENGINE)	S281681370	RING RETAINER	6280Z	4
578	ELECTRICAL PARTS (ENGINE)	S281681400	RING RETAINER	6280Z	2
579	ELECTRICAL PARTS (ENGINE)	S281711210	CONNECTOR,W/LEAD WIRE	6280Z	3
580	ELECTRICAL PARTS (ENGINE)	S281991100	PROTECTOR,DUST START	6280Z	2
581	ELECTRICAL PARTS (ENGINE)	S282271010	GREASE,STARTER REPAIR SERVICE	6280Z	
582	ELECTRICAL PARTS (ENGINE)	S282271020	GREASE,STARTER REPAIR SERVICE	6280Z	
583	ELECTRICAL PARTS (ENGINE)	S282511100	PINION,START	6280Z	2
584	ELECTRICAL PARTS (ENGINE)	S282521880	BEARING	5991A	2
585	ELECTRICAL PARTS (ENGINE)	S282521920	BEARING	5991A	1
586	ELECTRICAL PARTS (ENGINE)	S282531070	GEAR	6280Z	6
587	ELECTRICAL PARTS (ENGINE)	S282531080	GEAR	6280Z	2
588	ELECTRICAL PARTS (ENGINE)	S282551040	SHAFT ASSY,START	6280Z	2
589	ELECTRICAL PARTS (ENGINE)	S478371230	BAND,CLAMP	547AA	2
590	ELECTRICAL PARTS (ENGINE)	S799042230	CLIP SUB ASSY	579AA	1
591	ELECTRICAL PARTS (ENGINE)	S820646621	HARNESS SUB ASSY,ENG	682ZZ	1
592	ELECTRICAL PARTS (ENGINE)	S820647992	HARNESS SUB ASSY,ENG	682ZZ	1
593	ELECTRICAL PARTS (ENGINE)	S825601200	CONNECTOR ASSY	68XAA	1
594	ELECTRICAL PARTS (ENGINE)	S834201250	GAGE ASSY,WATER TEMP SENDER	68XAA	1
595	ELECTRICAL PARTS (ENGINE)	S834301491	SWITCH ASSY,TEMP	684ZZ	1
596	ELECTRICAL PARTS (ENGINE)	S893901080	SENSOR ASSY,PRESSURE	6894A	1
597	ELECTRICAL PARTS (ENGINE)	S894101590	SENSOR ASSY,SPEED	6894A	1
598	ELECTRICAL PARTS (ENGINE)	S894301070	SENSOR ASSY WATER TEMPERATURE	6894A	1
599	ELECTRICAL PARTS (ENGINE)	12511E0671	BRACKET, ALTERNATOR	512AA	1
600	ELECTRICAL PARTS (ENGINE)	12514E0080	BAR, ALTERNATOR BELT ADJUSTING	512AA	1
601	ELECTRICAL PARTS (ENGINE)	19850E0080	PLUG ASSY, GLOW	619AA	4
602	ELECTRICAL PARTS (ENGINE)	23205E0420	BRACKET SUB-ASSY	523AA	1
603	ELECTRICAL PARTS (ENGINE)	27020E0082	ALTERNATOR ASSY	6270A	1
604	ELECTRICAL PARTS (ENGINE)	27350EV060	FRAME ASSY, RECTIFIER END	6270Z	1
605	ELECTRICAL PARTS (ENGINE)	27359EV040	FRAME, RECTIFIER END	6270Z	1
606	ELECTRICAL PARTS (ENGINE)	28100E0081	STARTER ASSY	6280A	1
607	ELECTRICAL PARTS (ENGINE)	28113EV010	LEVER, PINION DRIVE	6280Z	2
608	ELECTRICAL PARTS (ENGINE)	28115EV020	HOUSING, STARTER DRIVE	6280Z	2
609	ELECTRICAL PARTS (ENGINE)	28118EV020	PLATE, LEVER	6280Z	2
610	ELECTRICAL PARTS (ENGINE)	28120EV020	YOKE ASSY, STARTER	6280Z	2
611	ELECTRICAL PARTS (ENGINE)	28150EV050	SWITCH ASSY, MAIN	6280Z	2
612	ELECTRICAL PARTS (ENGINE)	28160EV050	ARMATURE ASSY, STARTER	6280Z	1

613	ELECTRICAL PARTS (ENGINE)	28252EV010	BEARING	6280Z	1
614	ELECTRICAL PARTS (ENGINE)	82051E0050	WIRING SUB-ASSY, FUEL CONTROL	68XAA	1
615	ELECTRICAL PARTS (ENGINE)	82121E0D60	WIRE, ENGINE	682ZZ	1
616	ELECTRICAL PARTS (ENGINE)	82121E0480	WIRE, ENGINE	682ZZ	1
617	ELECTRICAL PARTS (ENGINE)	82702E0160	BRACKET SUB-ASSY, WIRING HARNESS	68XAA	1
618	ELECTRICAL PARTS (ENGINE)	82715E0Z80	BRACKET, WIRING HARNESS CLAMP	68XAA	1
619	ELECTRICAL PARTS (ENGINE)	82715E0Z90	BRACKET, WIRING HARNESS CLAMP	68XAA	1
620	ELECTRICAL PARTS (ENGINE)	83530E0210	SWITCH ASSY, OIL PRESSURE	684ZZ	1
621	ELECTRICAL PARTS (ENGINE)	89411E0050	SENSOR, SPEED	6894A	1
622	ELECTRICAL PARTS (ENGINE)	89661E0010	COMPUTER, ENGINE CONTROL	6895A	1
623	TURBOCHARGER	SH55210825	BOLT,FLANGE	59XAA	5
624	TURBOCHARGER	SH55210832	BOLT,FLANGE	59XAA	3
625	TURBOCHARGER	SL15010808	NUT	59XAA	1
626	TURBOCHARGER	SZ10510041	BOLT, FLANGE	59XAA	2
627	TURBOCHARGER	SZ11608033	STUD	59XAA	6
628	TURBOCHARGER	SZ11610107	STUD	59XAA	2
629	TURBOCHARGER	SZ11908042	BOLT	59XAA	1
630	TURBOCHARGER	SZ11908216	BOLT, W/WASHER	59XAA	3
631	TURBOCHARGER	SZ12610015	STUD	59XAA	4
632	TURBOCHARGER	SZ17708012	NUT, FLANGE	59XAA	6
633	TURBOCHARGER	SZ17810012	NUT, FLANGE	59XAA	4
634	TURBOCHARGER	SZ30114018	O-RING	5985A	1
635	TURBOCHARGER	SZ40114004	BOLT	59XAA	4
636	TURBOCHARGER	SZ40410071	CONNECTOR	59XAA	1
637	TURBOCHARGER	SZ40510034	EYE	59XAA	1
638	TURBOCHARGER	SL72301414	WASHER, SOFT	59XAA	8
639	TURBOCHARGER	SZ43016004	WASHER, SOFT	59XAA	2
640	TURBOCHARGER	SZ46010002	CLAMP	59XAA	2
641	TURBOCHARGER	SZ46910009	CLIP	59XAA	2
642	TURBOCHARGER	SZ92033554	HOSE,AIR	5173A	1
643	TURBOCHARGER	SZ92035056	CONNECTOR,PIPE	59XAA	1
644	TURBOCHARGER	S166912241	PIPE,COOLANT	516AA	1
645	TURBOCHARGER	S170442980	INSULATOR SUB ASSY,EXH	517AA	1
646	TURBOCHARGER	S171137430	PIPE,INTAKE	5171B	1
647	TURBOCHARGER	S174582320	BRACKET,EXH PIPE	517AA	1
648	TURBOCHARGER	S241061190	PIPE SUB ASSY,OIL INLET	517AA	1
649	TURBOCHARGER	S241071812	PIPE SUB ASSY,OIL OUTLET	517AA	1
650	TURBOCHARGER	S241091610	GASKET SUB ASSY	3172B	1
651	TURBOCHARGER	S241091700	GASKET SUB ASSY	3172B	1
652	TURBOCHARGER	S241351121	GASKET,OIL,OUTLET	3172B	2
653	TURBOCHARGER	16302E0A90	PIPE SUB-ASSY, WATER INLET	516AA	1

654	TURBOCHARGER	17201E0A40	TURBOCHARGER SUB-ASSY	2172A	1
655	TURBOCHARGER	17291E0280	ELBOW, TURBINE OUTLET	517AA	1
656	TURBOCHARGER	29601E0870	PIPE SUB-ASSY, OIL	529AA	1
657	TURBOCHARGER	29603E0020	HOSE, OIL	529AA	1
658	ENGINE ACCESSORY PARTS	SH55211020	BOLT,FLANGE	59XAA	2
659	ENGINE ACCESSORY PARTS	SH78241235	BOLT,W/WASHER	59XAA	6
660	ENGINE ACCESSORY PARTS	SH79211045	BOLT	59XAA	12
661	ENGINE ACCESSORY PARTS	SJ18201235	STUD	59XAA	9
662	ENGINE ACCESSORY PARTS	SJ18201245	STUD	59XAA	2
663	ENGINE ACCESSORY PARTS	SK31520510	BOLT	59XAA	7
664	ENGINE ACCESSORY PARTS	SL11301210	NUT	59XAA	17
665	ENGINE ACCESSORY PARTS	SL51101230	LOCKWASHER	59XAA	17
666	ENGINE ACCESSORY PARTS	SL51101435	LOCKWASHER	59XAA	2
667	ENGINE ACCESSORY PARTS	SL61101222	WASHER,PLAIN	59XAA	11
668	ENGINE ACCESSORY PARTS	SL61101427	WASHER,PLAIN	59XAA	2
669	ENGINE ACCESSORY PARTS	SL62101227	WASHER,PLAIN	59XAA	6
670	ENGINE ACCESSORY PARTS	SZ10112155	BOLT	59XAA	12
671	ENGINE ACCESSORY PARTS	SZ10510033	BOLT, FLANGE	59XAA	6
672	ENGINE ACCESSORY PARTS	SZ17810007	NUT	59XAA	8
673	ENGINE ACCESSORY PARTS	SZ38608001	BUSHING	59XAA	2
674	ENGINE ACCESSORY PARTS	SZ91016223	SPACER	59XAA	4
675	ENGINE ACCESSORY PARTS	SZ98077005	NUT,RING	59XAA	1
676	ENGINE ACCESSORY PARTS	S134715011	PULLEY,CRANKSHAFT	5134D	1
677	ENGINE ACCESSORY PARTS	S171041580	GASKET SUB ASSY,EXH MFLD	3171D	1
678	ENGINE ACCESSORY PARTS	S277001940	REGULATOR ASSY,GEN	6277A	1
679	ENGINE ACCESSORY PARTS	S277301020	RELAY ASSY,CUTOUT	627AA	1
680	ENGINE ACCESSORY PARTS	S559122580	BRACKET,ELEC PARTS	555AA	2
681	ENGINE ACCESSORY PARTS	S780101190	PEDAL ASSY,ACCEL	5781A	1
682	ENGINE ACCESSORY PARTS	S784032020	KNOB SUB ASSY,THROTTLE BUTTON	578AA	1
683	ENGINE ACCESSORY PARTS	S825841710	TERMINAL,INSULATOR	68XAA	3
684	ENGINE ACCESSORY PARTS	S826811150	BRACKET,FUSE BLOCK	68XAA	1
685	ENGINE ACCESSORY PARTS	S843802130	SWITCH ASSY	684ZZ	1
686	ENGINE ACCESSORY PARTS	S859202630	RELAY ASSY	68XAA	1
687	ENGINE ACCESSORY PARTS	S894415290	SENSOR	6894A	1
688	ENGINE ACCESSORY PARTS	S895671030	BRACKET,COMPUTER	68XAA	1
689	ENGINE ACCESSORY PARTS	S895671040	BRACKET,COMPUTER	68XAA	1
690	ENGINE ACCESSORY PARTS	13496E0020	COVER, CRANKSHAFT PULLEY	513AA	1
691	ENGINE ACCESSORY PARTS	28400E0130	RELAY ASSY, STARTER BLOCKING	628AA	1
692	ENGINE ACCESSORY PARTS	82121E0Y50	WIRE, ENGINE	682ZZ	1
693	ENGINE ACCESSORY PARTS	82715E0L50	BRACKET, WIRING HARNESS CLAMP	68XAA	2
694	ENGINE ACCESSORY PARTS	82998E0020	TERMINAL, REPAIR W/WIRE	68XAA	1

695	ENGINE ACCESSORY PARTS	82998E0030	TERMINAL, REPAIR W/WIRE	68XAA	1
696	ENGINE ACCESSORY PARTS	84581E0020	SWITCH, THROTTLE POSITION	684ZZ	1
697	ENGINE ACCESSORY PARTS	85950E0011	RELAY ASSY, MAIN	68XAA	1
698	GASKET KIT (ENGINE OVERHAUL)	04111E2790	GASKET KIT, ENGINE OVERHAUL	3041A	1

121

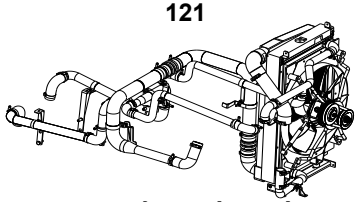

HỆ THỐNG LÀM MÁT

122

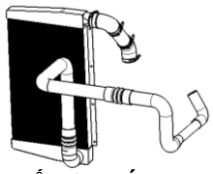

HỆ THỐNG KHÍ NẠP

CÁC HỆ THỐNG PHỤ TRỢ - 12

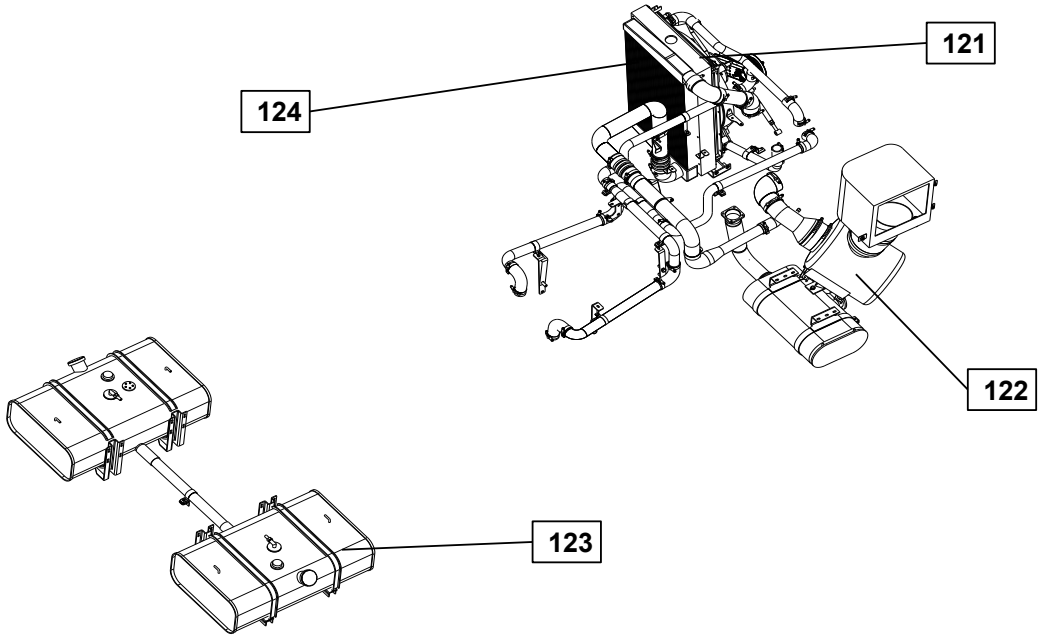

123

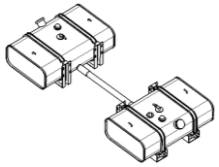

HỆ THỐNG NHIÊN LIỆU

124

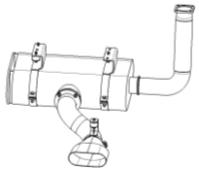

CỤM ỐNG XẢ

	1211 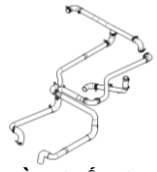 ĐƯỜNG ỐNG NƯỚC	1212 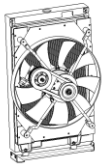 CỤM KÉT NƯỚC	

HỆ THỐNG LÀM MÁT - 121

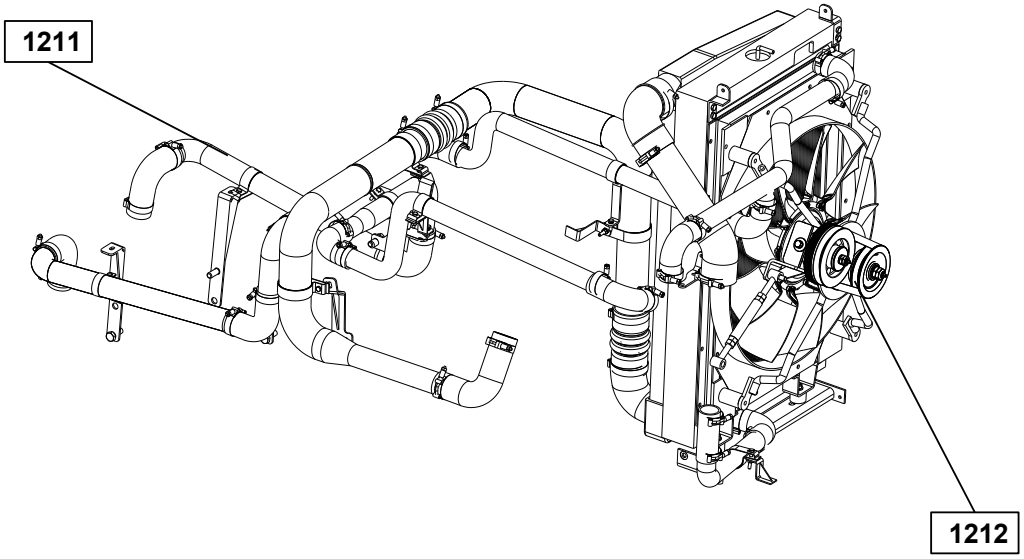

1211	ĐƯỜNG ỐNG NƯỚC	STT / MÃ SỐ CHI TIẾT	I T C	L/R	SL	TÊN CHI TIẾT	GHI CHÚ
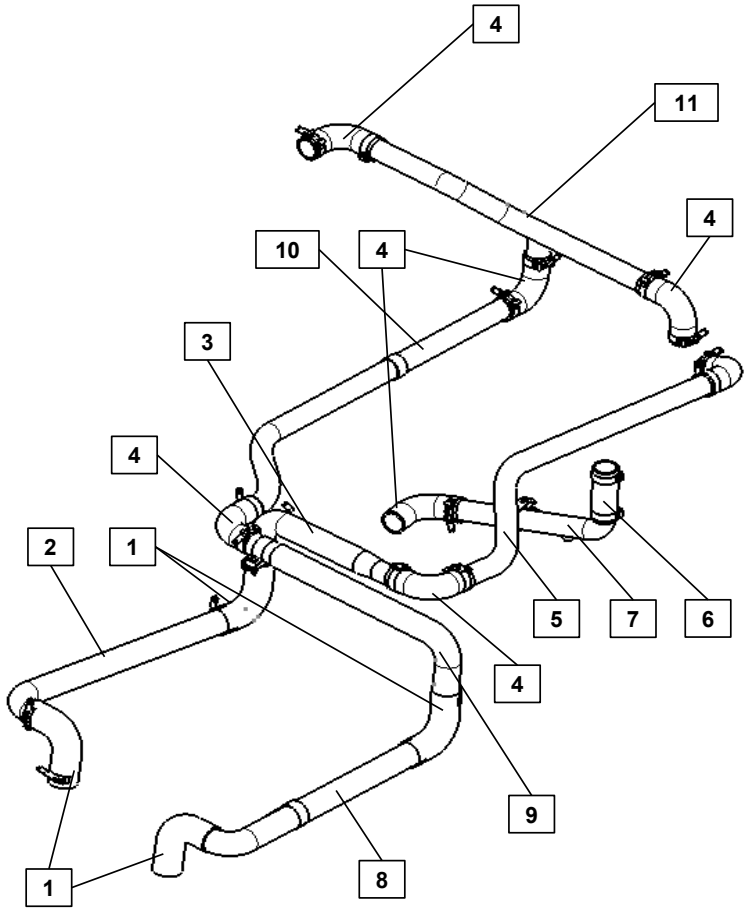		1 / CNA6129P-1303021			4	ỐNG SU ĐƯỜNG ỐNG NƯỚC LÀM MÁT HỘP SỐ	ỐNG (Ø60)
		2 / CNA6127G-1303080			1	ỐNG SẮT SỐ 3 NƯỚC VÀO HỘP SỐ	ỐNG (Ø60)
		3 / CNA6127G-1303030			1	ỐNG SẮT SỐ 2 NƯỚC VÀO HỘP SỐ	
		4 / CNA6800Y-1303020			7	ỐNG SU LÀM LẠNH	
		5 / CNA6127G-1303020			1	ỐNG SẮT SỐ 1 NƯỚC VÀO HỘP SỐ	
		6 / CNA6930G-1303010			1	ỐNG SU THẲNG NƯỚC VÀO ĐỘNG CƠ	
		7 / CNA6127G-1303070			1	ỐNG SẮT NƯỚC VỀ ĐỘNG CƠ	
		8 / CNA6127G-1303040			1	ỐNG SẮT SỐ 1 NƯỚC RA ĐỘNG CƠ	
		9 / CNA6127G-1303060			1	ỐNG SẮT SỐ 2 NƯỚC RA HỘP SỐ	
		10 / CNA6127G-1303050			1	ỐNG SẮT SỐ 3 RA HỘP SỐ	
		11 / CNA6127G-1303010			1	ỐNG SẮT NƯỚC RA ĐỘNG CƠ	

1212	CỤM KÉT NƯỚC	STT / MÃ SỐ CHI TIẾT	I T C	L/R	SL	TÊN CHI TIẾT	GHI CHÚ
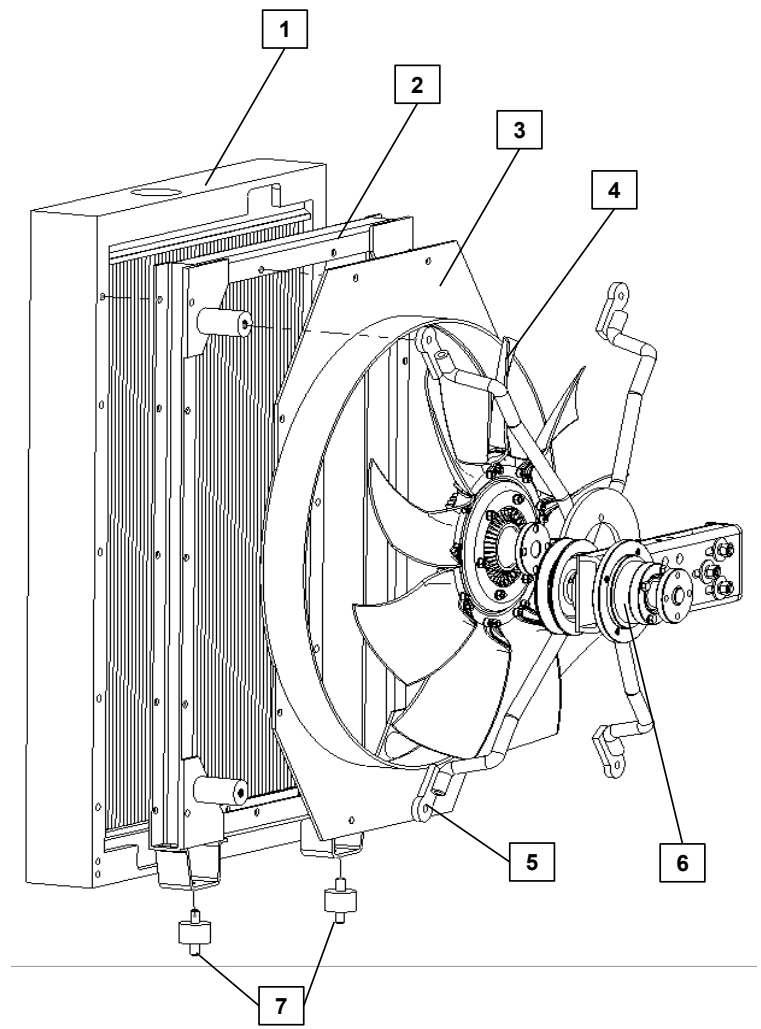		1 / CNA6127G-1301010			1	KÉT NƯỚC LÀM MÁT	
		2 / CNA6127G-1302030			1	KHUNG KÉT NƯỚC	
		3 / CNA6127G-1309010			1	BỌC GIÓ KÉT NƯỚC	
		4 / LE-25×64-F660W-9G			1	CÁNH QUẠT F660W-9G	
		5 / CNA6129P-1302020			1	CHÂN NHỆN	
		6 / XD1309PXD-ZQ-R			1	CỤM PULI DẪN ĐỘNG QUẠT GIÓ	
		7 / CNA6129P5-1302050			2	SU ĐỆM KÉT NƯỚC	

	1221 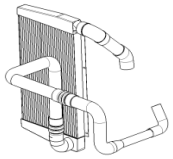 CỤM KÉT GIÓ	1222 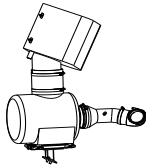 CỤM BẦU LỌC GIÓ	

HỆ THỐNG KHÍ NẠP - 122

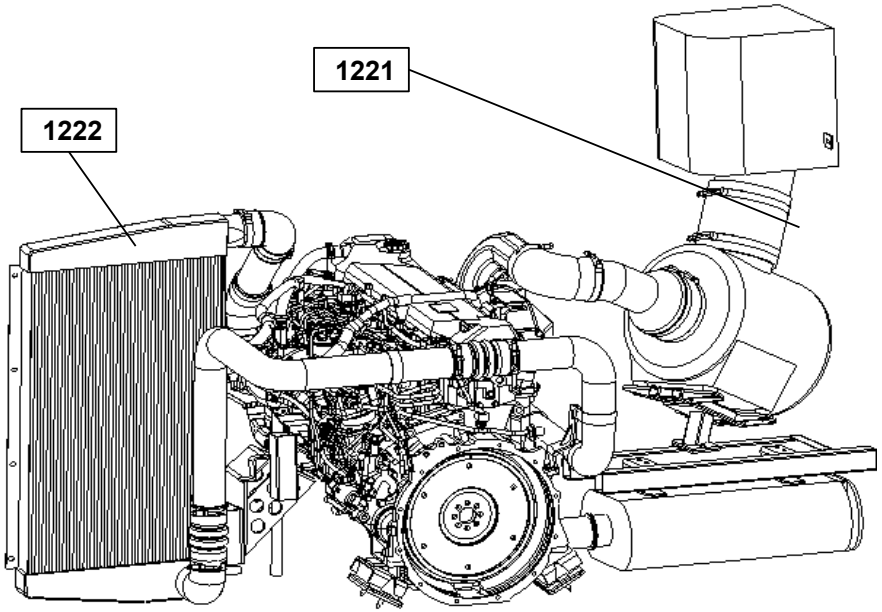

1221	CỤM KÉT GIÓ	STT / MÃ SỐ CHI TIẾT	I T C	L/R	SL	TÊN CHI TIẾT	GHI CHÚ
		1 / CNA6127G-1119010			1	KÉT GIÓ	
		2 / CNA6127G-1119050			1	ỐNG SU KHÍ RA TURBO	
		3 / CNA6127G-1119020			1	ỐNG SẮT SỐ 1 HƠI VÀO KÉT GIÓ	
		4 / CNA6930G-1119010			2	ỐNG SU KHÍ NẠP 2	
		5 / CNA6127G-1119030			1	ỐNG SẮT SỐ 2 HƠI VÀO KÉT GIÓ	
		6 / CNA6127G-1119060			1	ỐNG SU KHÍ NẠP NỐI VÀO ĐỘNG CƠ	
		7 / CNA6127G-1119040			1	ỐNG SẮT HƠI RA KÉT GIÓ	
		8 / CNA6930G-1119020			1	ỐNG SU HƠI RA KÉT GIÓ	

1222	CỤM BẦU LỌC GIÓ	STT / MÃ SỐ CHI TIẾT	I T C	L/R	SL	TÊN CHI TIẾT	GHI CHÚ
		1 / 449 309 2967			1	BẦU AIR	
		2 / CNA6127G-1109050			1	ỐNG SU VÀO BẦU AIR	
		3 / CNA6127G-1109020			1	ỐNG SẮT HƠI VÀO TURBO	
		4 / CNA6127G-1109040			1	ỐNG SU VÀO TURBO	
		5 / SU0000-DEMTRON-005			4	SU ĐỠ BẦU AIR	
		6 / CNA6127G-1109050			1	ỐNG SU NỐI BẦU AIR VÀ HỌNG GIÓ	
		7 / 222105-08118FB			1	HỌNG GIÓ	

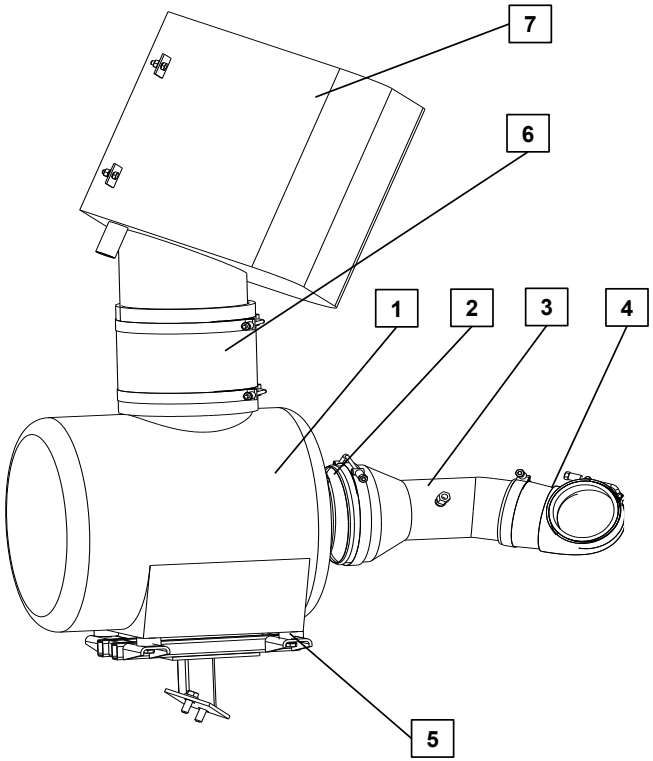

1231	1232	1233	
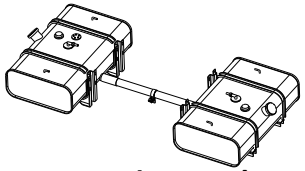	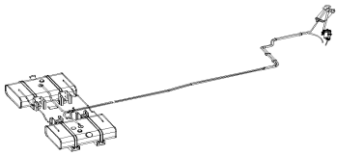	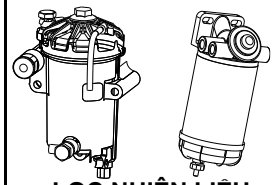	
CỤM THÙNG NHIÊN LIỆU	HỆ THỐNG ỐNG DẪN - CO NỐI	LỌC NHIÊN LIỆU	

HỆ THỐNG NHIÊN LIỆU - 123

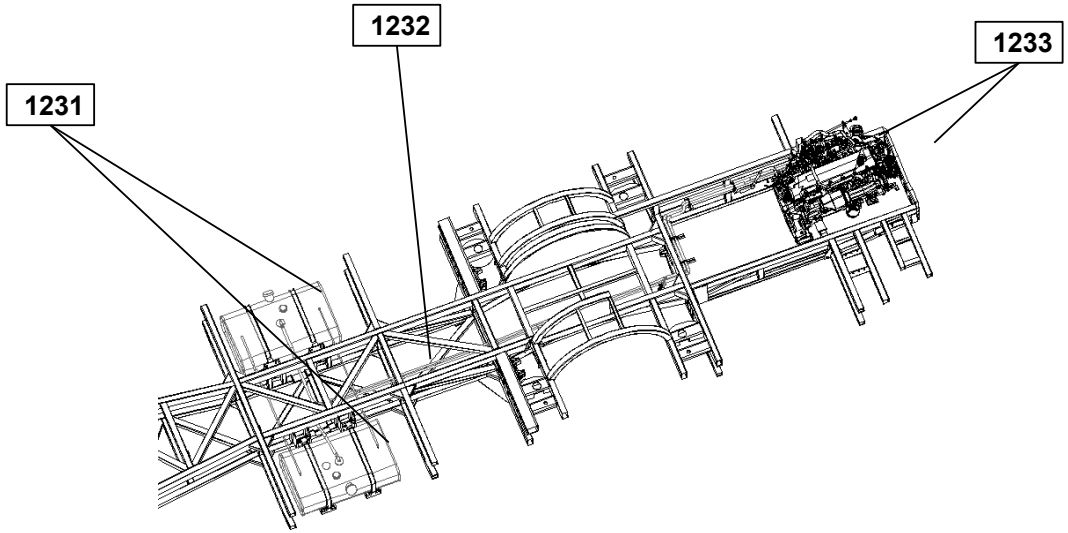

1231	CỤM THÙNG NHIÊN LIỆU	STT / MÃ SỐ CHI TIẾT	I T C	L/R	SL	TÊN CHI TIẾT	GHI CHÚ
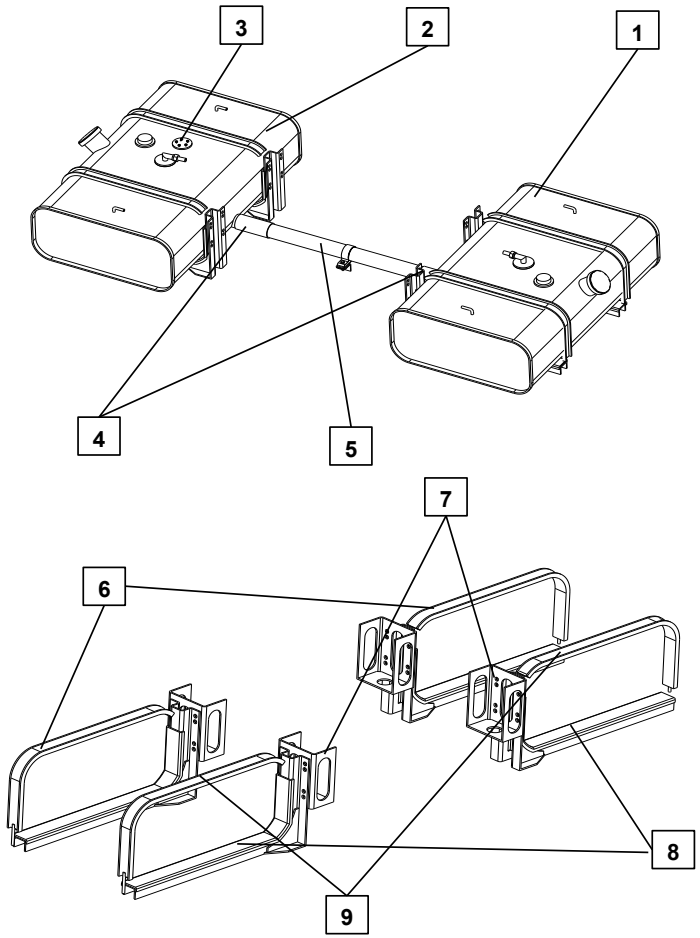		1 / CNA6127G-1101020		L	1	THÙNG NHIÊN LIỆU 1	
		2 / CNA6127G-1101010		R	1	THÙNG NHIÊN LIỆU 2	
		3 / RG904A12B Ⅱ (Φ56)		R	1	CẢM BIẾN MỨC DẦU	
		4 / CNA6129P-1102050			2	SU NỐI THÙNG DẦU	
		5 / CNA6127G-1102010			1	ỐNG NỐI THÙNG DẦU	
		6 / CNA6930G-1102050			4	DÂY ĐAI THÙNG DẦU	
		7 / CNA6930G-1102010			4	PÁT LẮP THÙNG DẦU	
		8 / PJ-DD-690*65			4	SU ĐỆM THÙNG DẦU	
		9 / PJ-DD-700*43			4	SU ĐỆM DÂY ĐAI THÙNG DẦU	

1232	HỆ THỐNG ỐNG DẪN- CO NỐI	STT / MÃ SỐ CHI TIẾT	I T C	L/R	SL	TÊN CHI TIẾT	GHI CHÚ
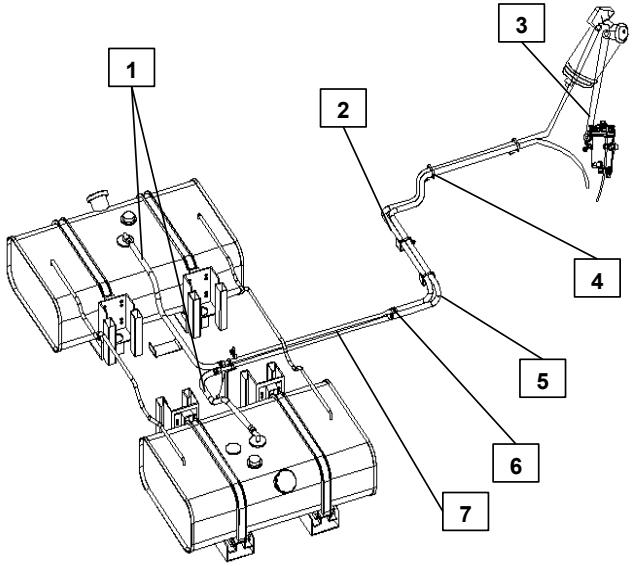		1 / JG-D29*6.5-1500			1	ỐNG MỀM ø16	
		2 / JG-D29*6.5-1500			1	ỐNG MỀM ø16	
		3 / JG-D32*6.5-1500			1	ỐNG MỀM ø19	
		4 / LJT50			8	ỐNG MỀM ø50	
		5 / JG-D24*5-5500			1	ỐNG MỀM ø10	
		6 / CNA6129P-1104020			4	CO NỐI	
		7 / GG-D16*1.5-4200			2	ỐNG THÉP ø16	

1233	LỌC NHIÊN LIỆU	STT / MÃ SỐ CHI TIẾT	I T C	L/R	SL	TÊN CHI TIẾT	GHI CHÚ
		1 / S234011682			1	LỌC TINH	
		2 / 412030			2	LỌC THÔ	

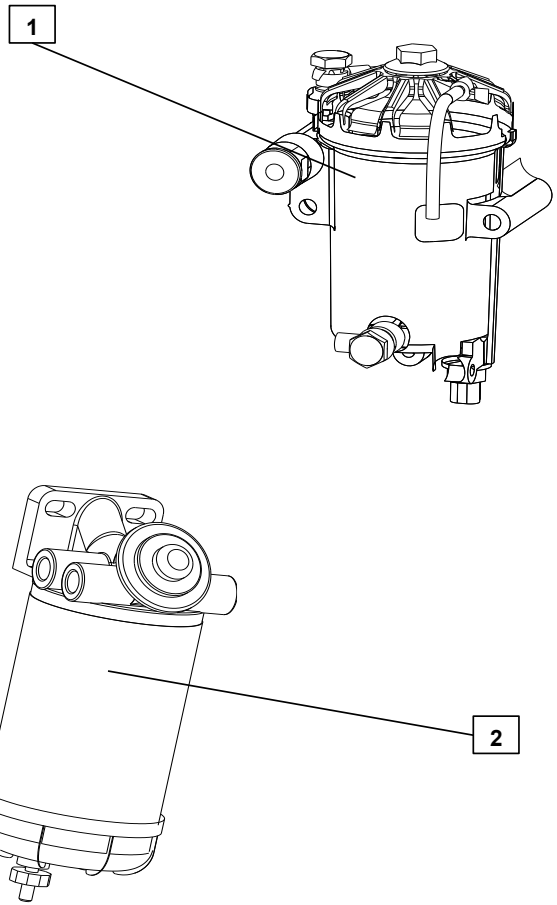

124	CỤM ỐNG XẢ	STT / MÃ SỐ CHI TIẾT	I T C	L/R	SL	TÊN CHI TIẾT	GHI CHÚ
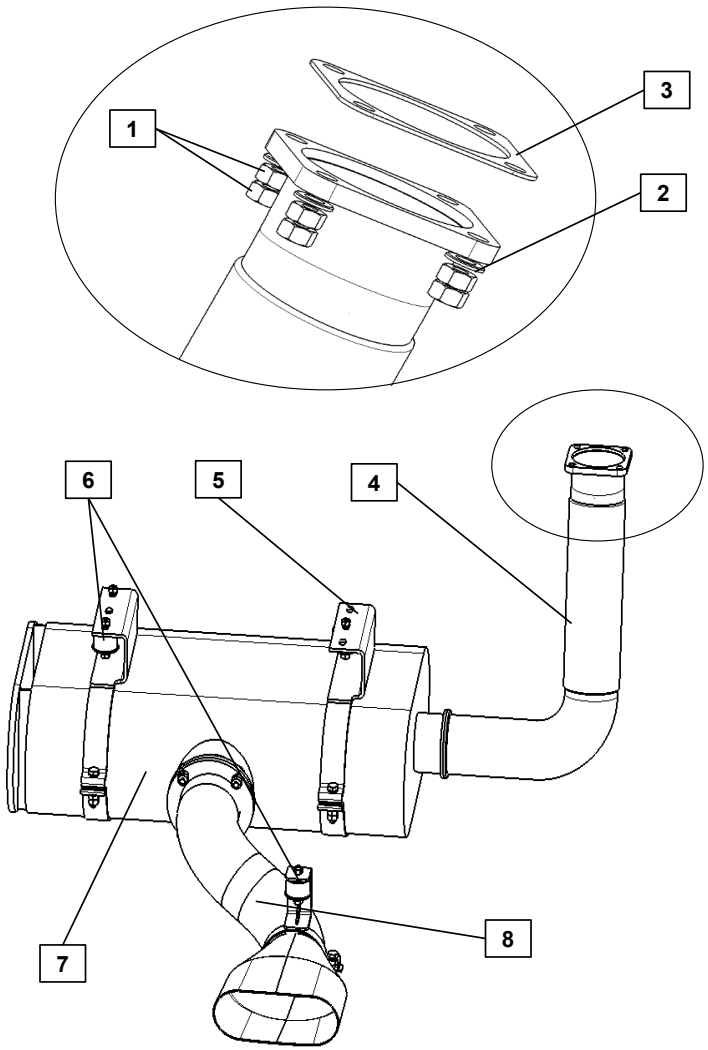		1 / SZ17810007			8	ĐAI ỐC	
		2 / SZ91016233			4	TẤM ĐỆM	
		3 / S171041580			1	GIOĂNG LÀM KÍN	
		4 / CAN6127G-1203010			1	ỐNG KHÍ THẢI	
		5 / CNA6127G-1202020			2	CÙM KẸP BẦU GIẢM THANH	
		6 / 28681 - 46000			4	SU BẮT BẦU GIẢM THANH	
		7 / CNA6127G-1201010			1	BẦU GIẢM THANH	
		8 / 344200-05118BW			1	ĐUÔI BÔ	

21

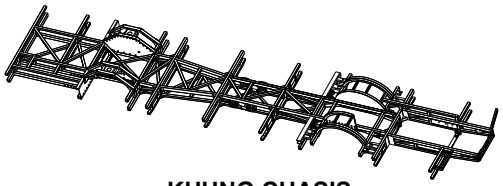

KHUNG CHASIS

22

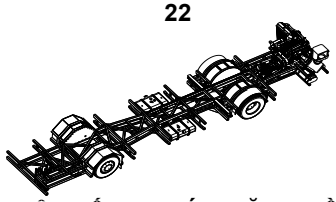

CÁC HỆ THỐNG CHỨC NĂNG GẦM XE

GẦM XE - 2

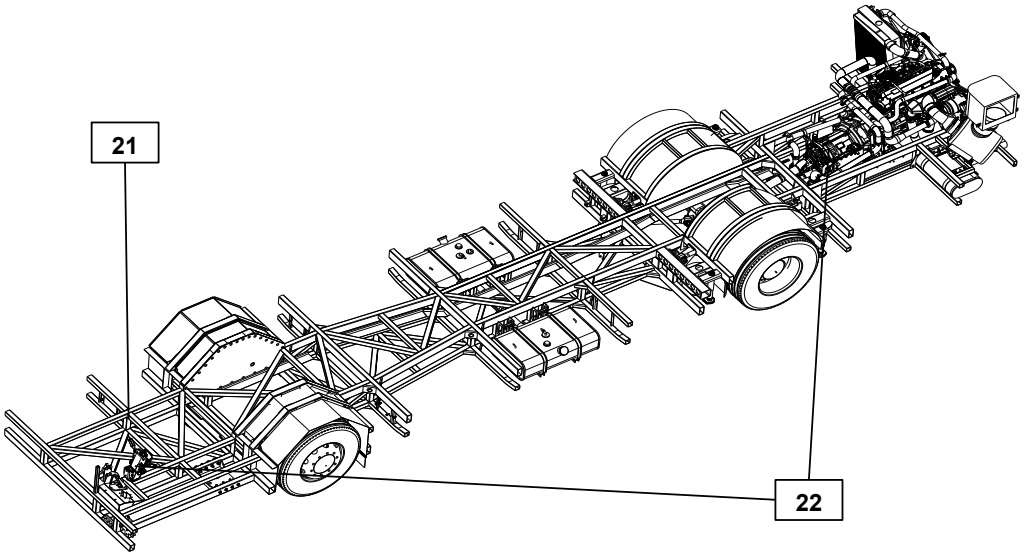

21	KHUNG CHASSIS	STT / MÃ SỐ CHI TIẾT	I T C	L/R	SL	TÊN CHI TIẾT	GHI CHÚ
		1 / 210000-02118EB			1	KHUNG CHASSIS	

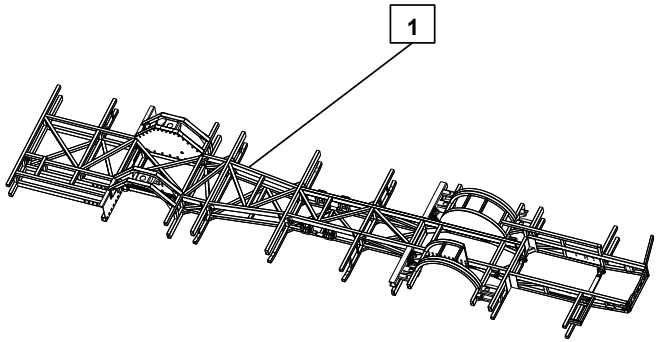

221

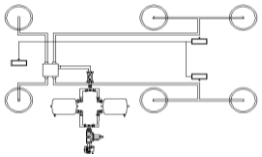

HỆ THỐNG HƠI TREO

222

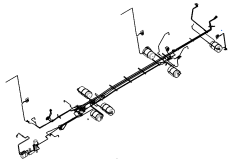

HỆ THỐNG HƠI PHANH

HỆ THỐNG CHỨC NĂNG GẦM XE - 22

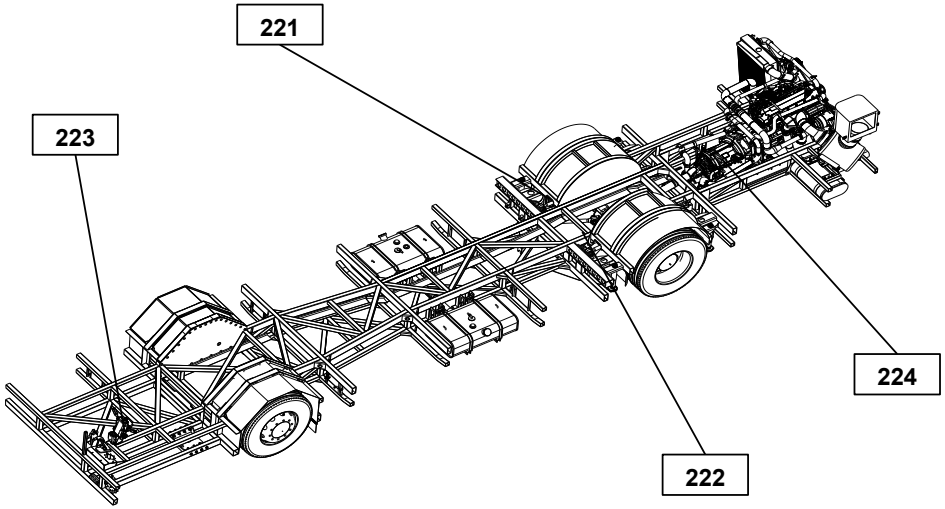

223

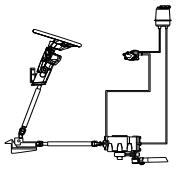

HỆ THỐNG LÁI

224

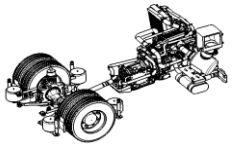

HỆ THỐNG TRUYỀN LỰC

HỆ THỐNG HƠI TREO - 221

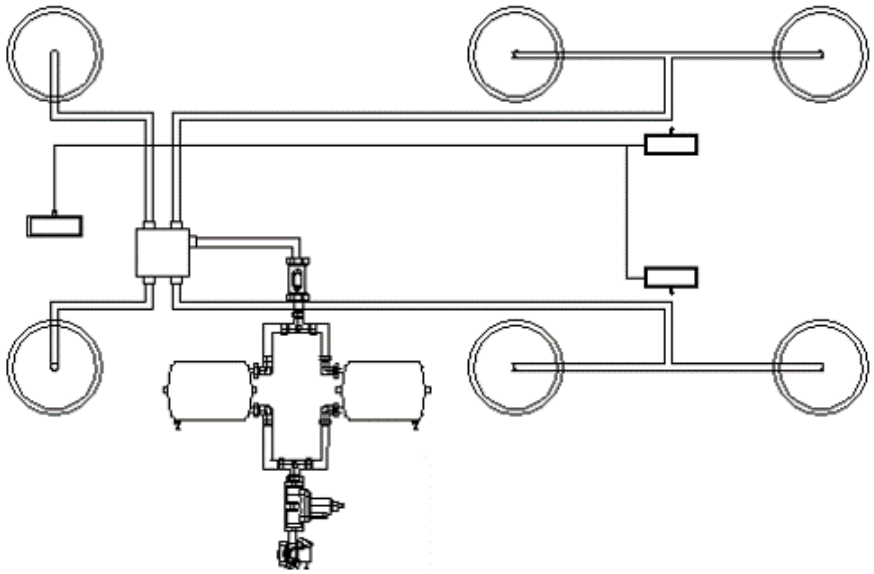

2211 CỤM BẦU HƠI TRƯỚC	2212 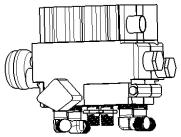 CỤM VAN ECAS	2213 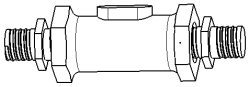 CỤM VAN AN TOÀN	2214 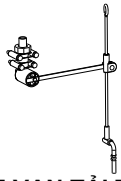 CỤM VAN TẢI TRỌNG
			2215 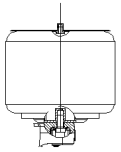 CỤM BẦU HƠI SAU
			2216 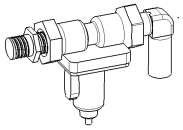 CỤM VAN 1 CHIỀU
			2217 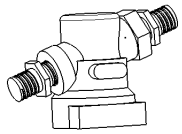 CỤM LỌC KHÍ NÉN
			2218 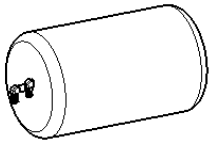 BÌNH CHỨA HƠI

2211	CỤM BẦU HƠI TRƯỚC	STT / MÃ SỐ CHI TIẾT	I T C	L/R	SL	TÊN CHI TIẾT	GHI CHÚ
		1 / CNA6129P-3521220			1	CO THẲNG M10-M16 CÔN	
		2 / 0501.323.866			2	BẦU HƠI TRƯỚC	

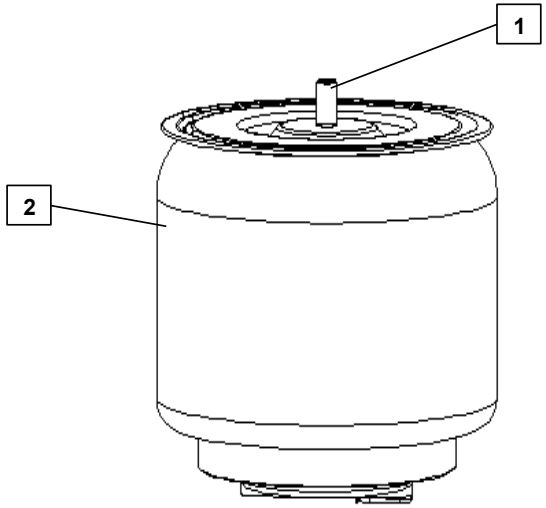

2212	CỤM VAN ECAS	STT / MÃ SỐ CHI TIẾT	I T C	L/R	SL	TÊN CHI TIẾT	GHI CHÚ
		1 / CNA6129P-3521080			4	CO L M22-M16 CÔN	
		2 / 35CY016-06021			2	CO THẲNG M22-M16	
		3 / 472 900 0560			1	VAN ECAS	

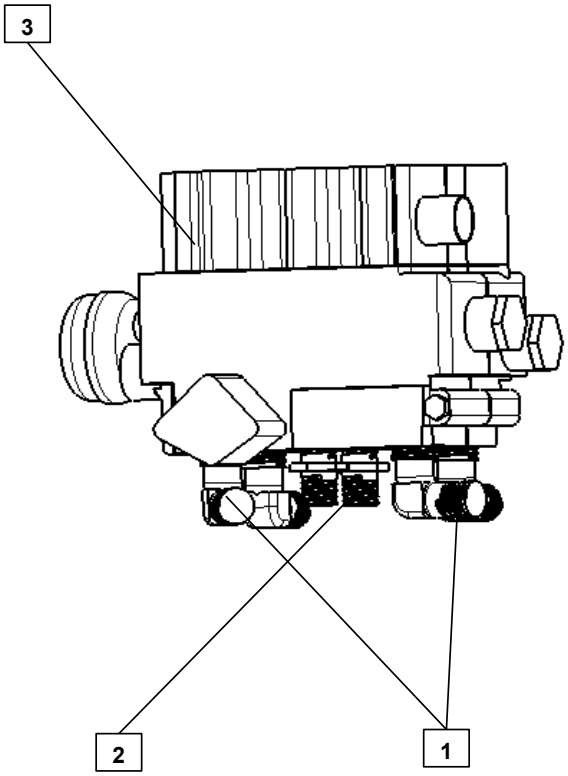

2213	CỤM VAN AN TOÀN	STT / MÃ SỐ CHI TIẾT	I T C	L/R	SL	TÊN CHI TIẾT	GHI CHÚ
		1 / 3404140000			1	VAN AN TOÀN	
		2 / CNA6127G-3521080			2	NỐI THẲNG M22 - M16	

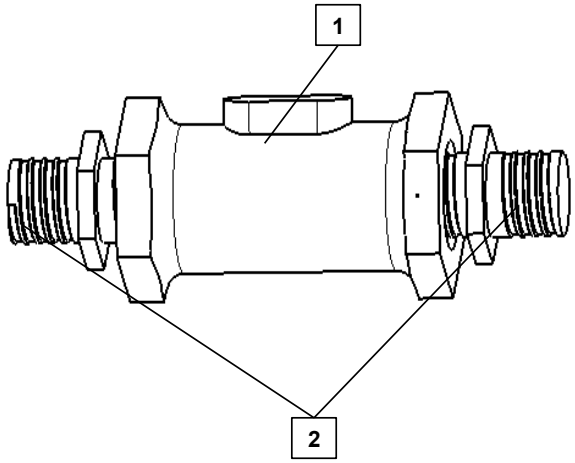

2214	CỤM VAN TẢI TRỌNG	STT / MÃ SỐ CHI TIẾT	I T C	L/R	SL	TÊN CHI TIẾT	GHI CHÚ
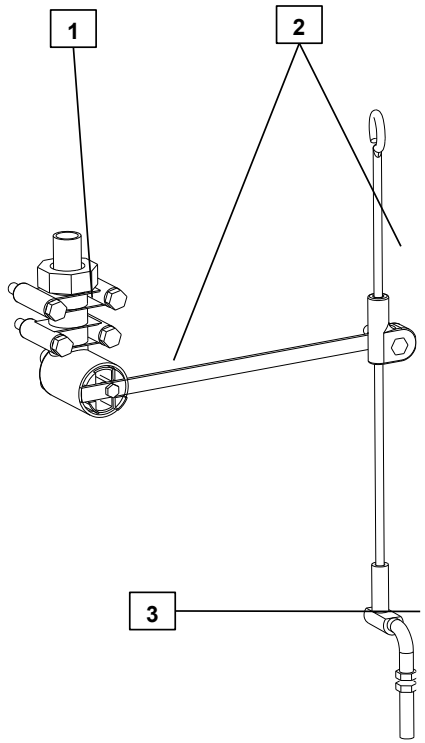		1 / 441 050 0110			3	CẢM BIẾN VAN HƠI TẢI TRỌNG	
		2 / 441 050 7182			3	CẦN ĐIỀU CHỈNH	
		3 / 433 401 0030			3	SU TI ĐIỀU CHỈNH	

2215	CỤM BẦU HƠI SAU	STT / MÃ SỐ CHI TIẾT	I T C	L/R	SL	TÊN CHI TIẾT	GHI CHÚ
		1 / CNA6129P-3521220			4	CO THẲNG M10-M16 CÔN	
		2 / 0501.323.864			4	BẦU HƠI SAU	

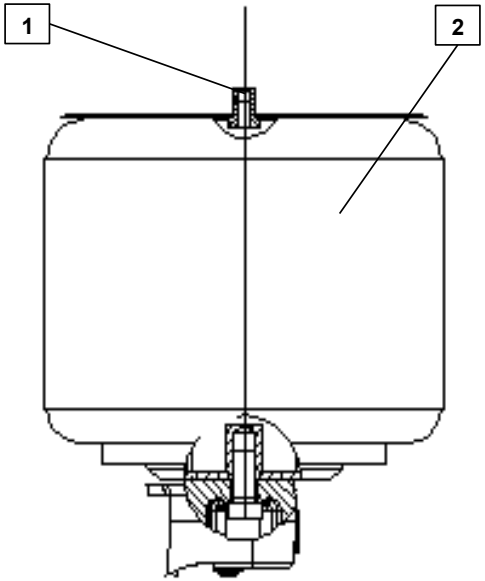

2216	CỤM VAN MỘT CHIỀU	STT / MÃ SỐ CHI TIẾT	I T C	L/R	SL	TÊN CHI TIẾT	GHI CHÚ
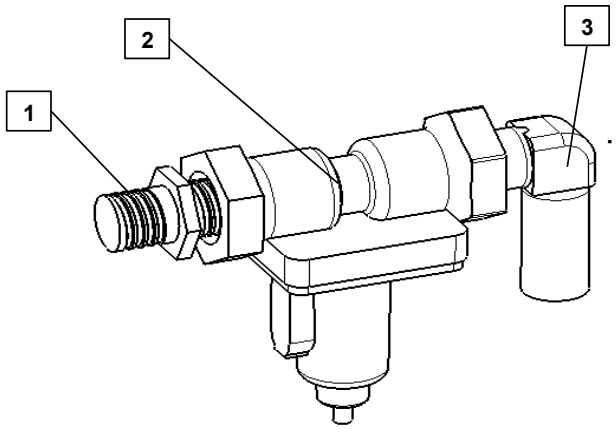		1 / CNA6127G-3521080			1	NỐI THẲNG M22-M16	
		2 / 4341001240			1	VAN MỘT CHIỀU	
		3 / 35CY016-06021			1	CO L M22-M16	

2217	LỌC KHÍ NÉN	STT / MÃ SỐ CHI TIẾT	I T C	L/R	SL	TÊN CHI TIẾT	GHI CHÚ
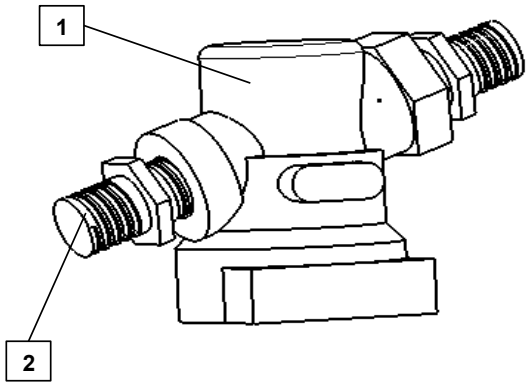		1 / 432 500 0200			1	LỌC	
		2 / CNA6129P-3521090			2	CO THẲNG M22-M18	

2218	BÌNH KHÍ NÉN	STT / MÃ SỐ CHI TIẾT	I T C	L/R	SL	TÊN CHI TIẾT	GHI CHÚ
		1 / Q80812			1	CO L M18-M17	
		2 / CNA6129P-3521160			1	CO L M18-M16	
		3 / 235700320			1	BÌNH KHÍ NÉN	

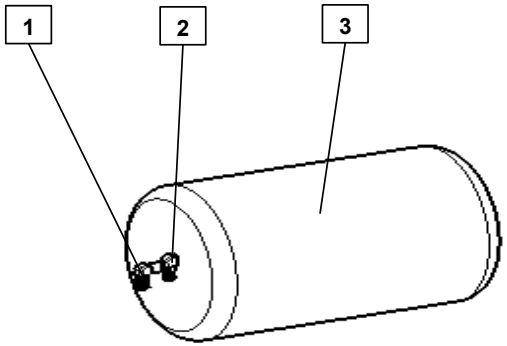

2221	2222	2223	2224
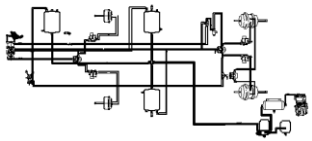	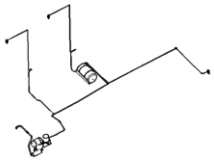	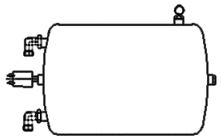	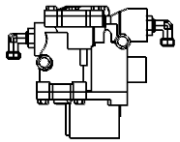
HỆ THỐNG DẪN ĐỘNG PHANH	CỤM HƠI CỬA	CỤM BÌNH KHÍ NÉN	CỤM VAN ABS

HỆ THỐNG PHANH - 222

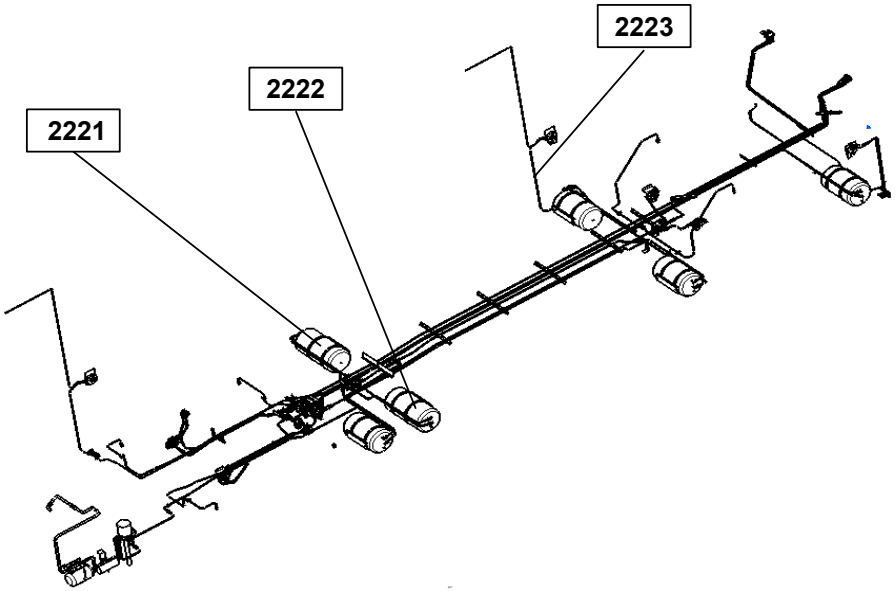

2225

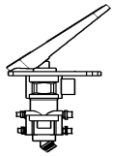

CỤM TỔNG PHANH

2226

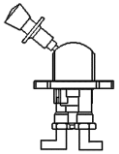

CỤM PHANH TAY

2227

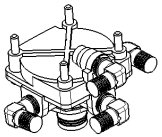

CỤM CHI TIẾT KHÁC

2221	HỆ THỐNG DẪN ĐỘNG PHANH	STT / MÃ SỐ CHI TIẾT	I T C	L/R	SL	TÊN CHI TIẾT	GHI CHÚ
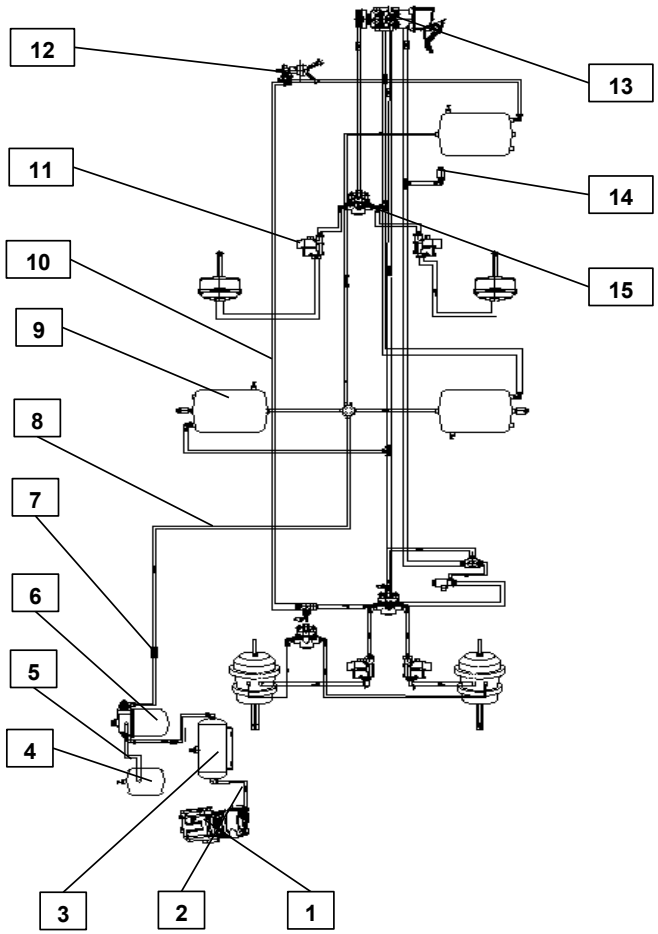		1 / HQJ22-06090			1	ỐNG HƠI MÁY NÉN	
		2 / TG-D22*1.5-6000			1	ỐNG ĐỒNG ø22	
		3 / CNA6129P-3513030			1	BẦU TÁCH NƯỚC	
		4 / 235700340			1	BẦU TÍCH NĂNG	
		5 / CNA6930G-3506030			1	ỐNG NHỰA ø5	
		6 / 432 410 1290			2	BẦU TÁCH ẨM	
		7 / 35R16-06039			1	CO NỐI THẲNG ø12	
		8 / CM02			4	ỐNG THÉP ø12	
		9 / 235700320			3	BÌNH KHÍ NÉN	
		10 / 588167HA40			4	ỐNG NHỰA ø9.6	
		11 / 472 195 018 0			4	VAN ABS	
		12 / 961 723 0500			1	TAY PHANH DỪNG	
		13 / 461 318 0710			1	TỔNG PHANH	
		14 / JK621QA			1	CẢM BIẾN THẮNG THUY LỰC	
		15 / 973 011 001 0			1	CHIA PHANH TRƯỚC	

2221	HỆ THỐNG DẪN ĐỘNG PHANH	STT / MÃ SỐ CHI TIẾT	I T C	L/R	SL	TÊN CHI TIẾT	GHI CHÚ
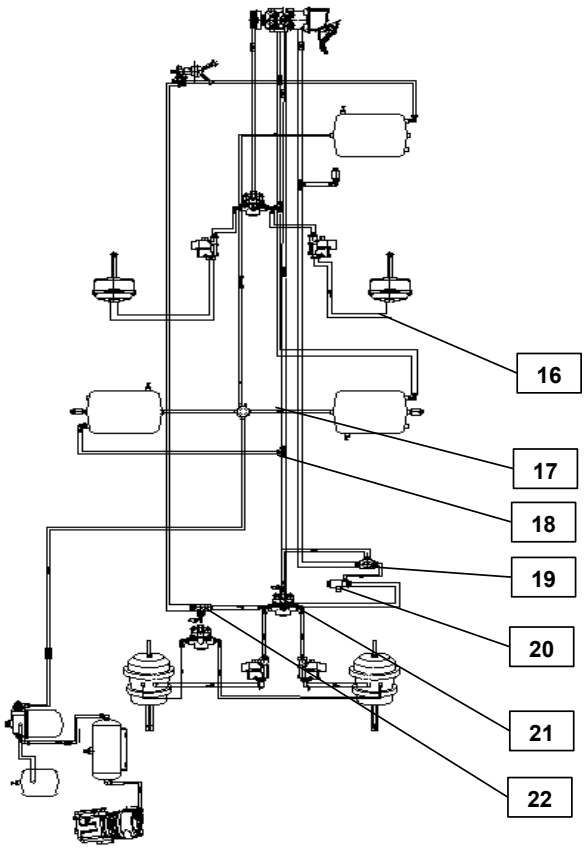		16 / 35HP-06070-1			1	ỐNG LÒ XO	
		17 / Q80412			2	CO THẲNG	
		18 / Q80912			1	CO 3 NGÃ	
		19 / 4342 080 290			1	VAN CHIA 3 NGÃ	
		20 / 472 170 6060			2	VAN ASR	
		21 / 973 011 001 0			1	CHIA PHANH SAU	
		22 / 4342 080 290			4	VAN CHIA 3 NGÃ	

2222	CỤM HƠI CỬA	STT / MÃ SỐ CHI TIẾT	I T C	L/R	SL	TÊN CHI TIẾT	GHI CHÚ
		1 / YN-BRT-0014			3	VAN HƠI CỬA 1	
		2 / YN-BRT-0020			3	VAN HƠI CỬA 2	

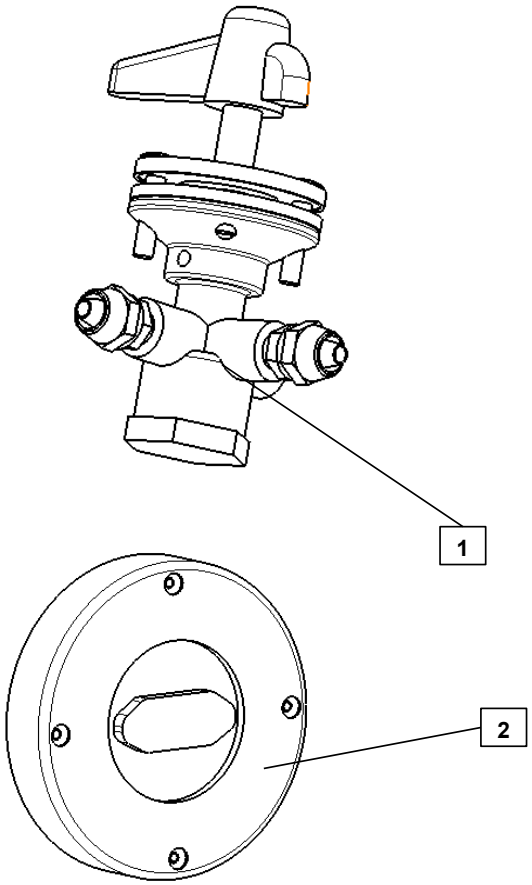

2223	CỤM BÌNH KHÍ NÉN	STT / MÃ SỐ CHI TIẾT	I T C	L/R	SL	TÊN CHI TIẾT	GHI CHÚ
		1 / CNA6129P-3521190			4	CO L M17-M13*1.5 CHÂN CÔN	
		2 / 235700320			3	BÌNH KHÍ NÉN	
		3 / 3513D-040			3	NÚT XẢ NƯỚC BẦU HƠI	
		4 / Q80812			6	CO L M18-M18*1.5	
		5 / QG201			2	CẢM BIẾN ÁP SUẤT PHANH	

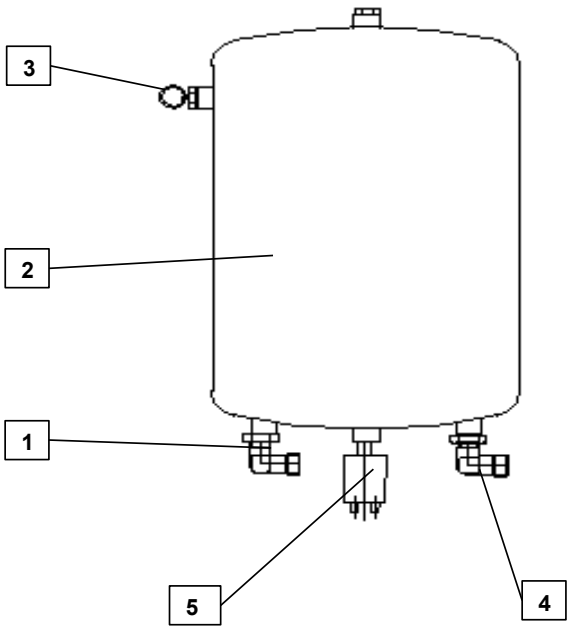

2224	CỤM VAN ABS	STT / MÃ SỐ CHI TIẾT	I T C	L/R	SL	TÊN CHI TIẾT	GHI CHÚ
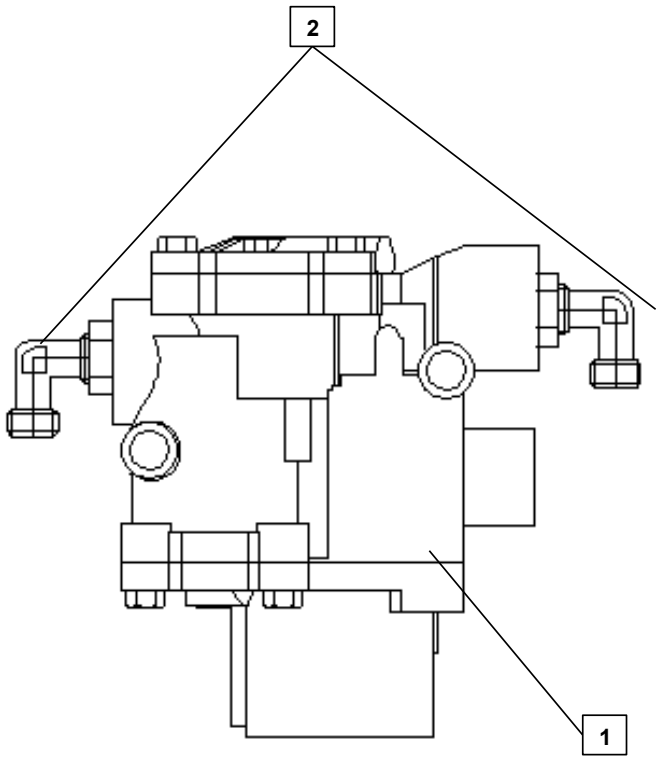		1 / 472 195 018 0			4	VAN ABS	
		2 / Q80812			2	CO L M18-M18X1.5	

2225	CỤM TỔNG PHANH	STT / MÃ SỐ CHI TIẾT	I T C	L/R	SL	TÊN CHI TIẾT	GHI CHÚ
		1 / 461 318 0710			1	TỔNG PHANH	
		2 / 35TR2-06033			4	CO L M18-M16*1.5 CÔN	

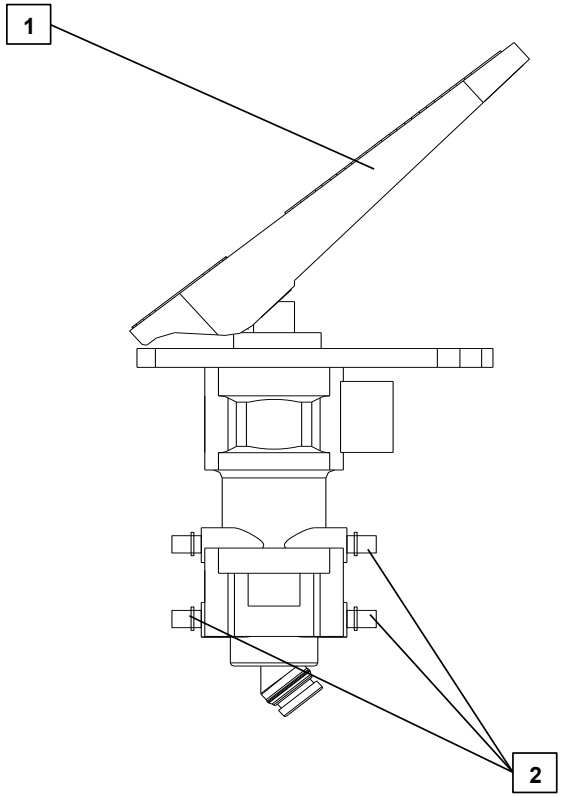

2226	CỤM PHANH TAY	STT / MÃ SỐ CHI TIẾT	I T C	L/R	SL	TÊN CHI TIẾT	GHI CHÚ
		1 / 961 723 0500			1	TAY PHANH DỪNG	
		2 / CNA6129P-3521120			2	CO L M16-M16*1.5 CÔN	

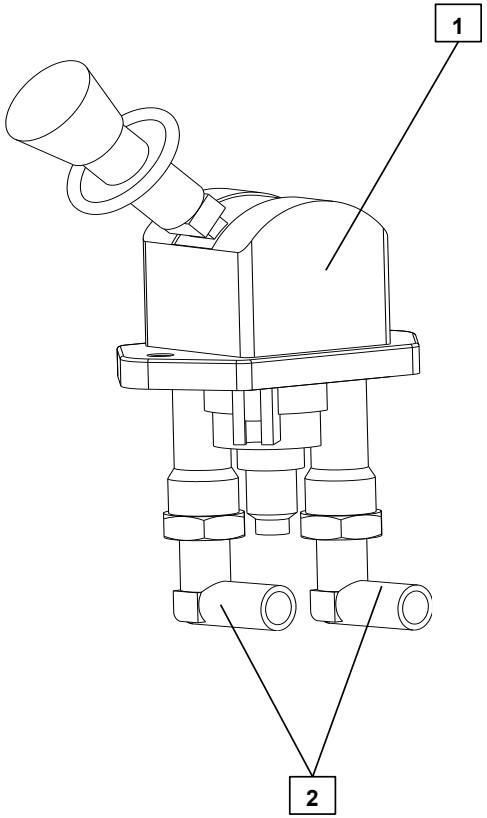

2227	CỤM CHI TIẾT KHÁC	STT / MÃ SỐ CHI TIẾT	I T C	L/R	SL	TÊN CHI TIẾT	GHI CHÚ
		1 / 973 011 001 0			1	VAN CHIA PHANH SAU	
		2 / CNA6129P-3521090			3	CO 3 NGÃ M22-M18-M16	
		3 / 3550R11D8-065			1	CO L M22-M18	
		4 / Q150B0845			4	BU LÔNG M8X1.25	

2227	CỤM CHI TIẾT KHÁC	STT / MÃ SỐ CHI TIẾT	I T C	L/R	SL	TÊN CHI TIẾT	GHI CHÚ
		1 / 973 011 001 0			1	VAN CHIA PHANH TRƯỚC	
		2 / Q150B0845			4	BU LÔNG M8X1.25	
		3 / CNA6129P-3521080			1	CO L M22-M16*1.5 CÔN	
		4 / 3550R11D8-065			3	CO L M22-M18*1.5	

2227	CỤM CHI TIẾT KHÁC	STT / MÃ SỐ CHI TIẾT	I T C	L/R	SL	TÊN CHI TIẾT	GHI CHÚ
		1 / 472 170 6060			1	VAN ASR	
		2 / CNA6129P-3521080			2	CO L M22-M16*1.5 CÔN	

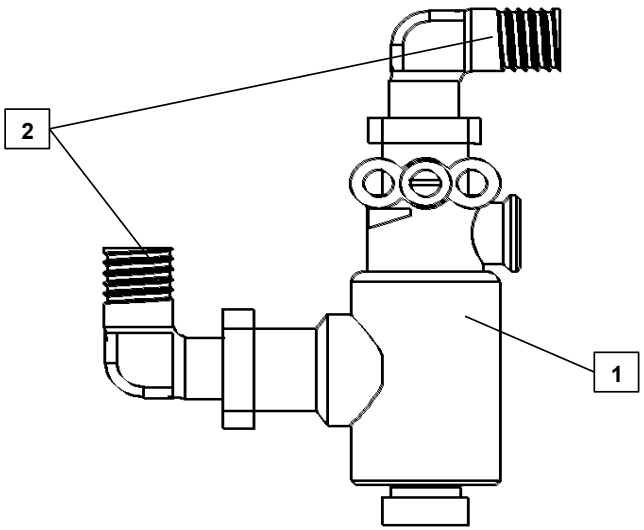

2227	CỤM CHI TIẾT KHÁC	STT / MÃ SỐ CHI TIẾT	I T C	L/R	SL	TÊN CHI TIẾT	GHI CHÚ
		1 / CNA6129P-3513030			1	BÌNH TÁCH NƯỚC	
		2 / TG-D22*1.5-6000			2	ỐNG ĐỒNG Ø22	
		3 / Q80122			2	TÁN Ø22	
		4 / 35CY016-06026			2	CO L M30*2.0-22*1.5	
		5 / 222303-05118EB			1	PÁT BẮT BẦU TÁCH NƯỚC	
		6 / 3513D-040			1	NÚT XẢ NƯỚC BẦU HƠI	

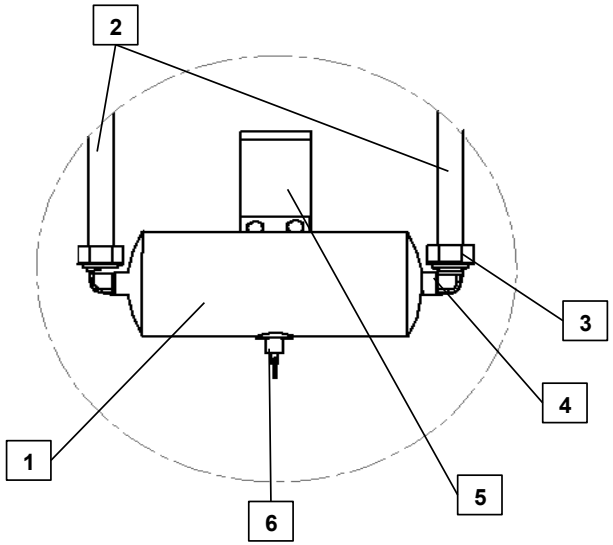

2227	CỤM CHI TIẾT KHÁC	STT / MÃ SỐ CHI TIẾT	I T C	L/R	SL	TÊN CHI TIẾT	GHI CHÚ
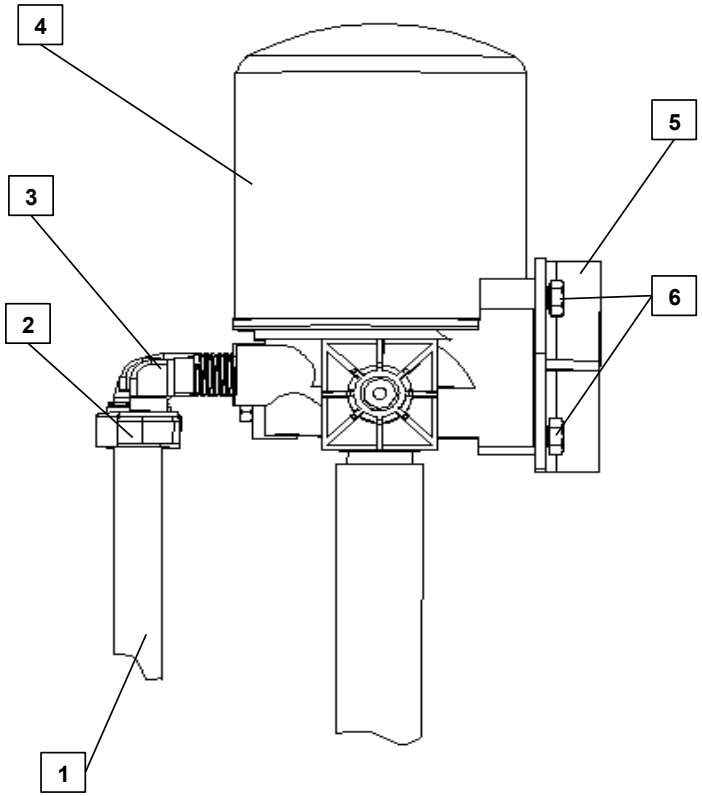		1 / TG-D22*1.5-6000			1	ỐNG ĐỒNG Ø22	
		2 / Q80122			1	TÁN Ø22	
		3 / 35CY016-06026			1	CO L M30*2.0-22*1.5	
		4 / 432 410 1290			1	BẦU TÁCH ẨM	
		5 / 222304-05118EB			1	PÁT LẮP BẦU TÁCH ẨM	
		6 / Q150B1035			3	BU LÔNG M10-35*1.5	

223	HỆ THỐNG LÁI	STT / MÃ SỐ CHI TIẾT	I T C	L/R	SL	TÊN CHI TIẾT	GHI CHÚ
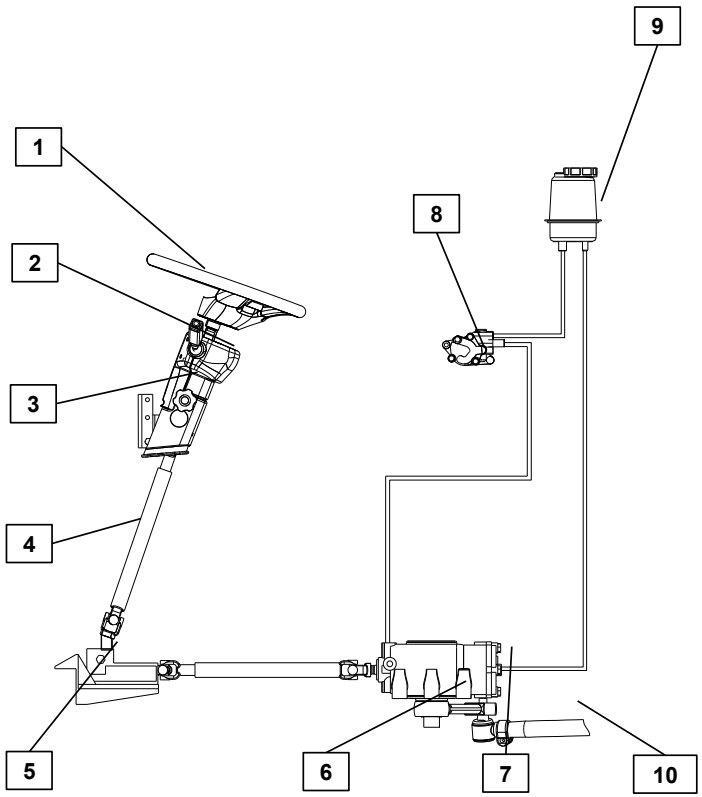		1 / 3347-K01			1	VÀNH VÔ LĂNG	
		2 / -			1	VỎ TRỤC LÁI	
		3 / CNA6127G-3402010			1	TRỤC LÁI	
		4 / CNA6127G-3404010			1	KHỚP NỐI TRỤC LÁI (CÁT ĐĂNG)	
		5 / ZF7860955900			1	BỘ TRUYỀN ĐỘNG LÁI	
		6 / 234400640			1	TAY QUAY BOX LÁI	
		7 / ZF8098957112			1	BOX LÁI	
		8 / -			1	BƠM TRỢ LỰC LÁI	
		9 / 7632 472 502			1	BÌNH DẦU TRỢ LỰC LÁI	
		10 / 234700350			1	BA ĐỜ XONG DỌC	

	2242 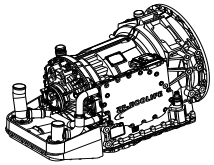 HỘP SỐ	2243 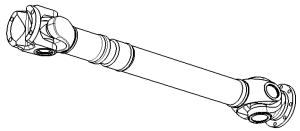 TRỤC CÁC ĐĂNG	
	# HỆ THỐNG TRUYỀN LỰC - 224 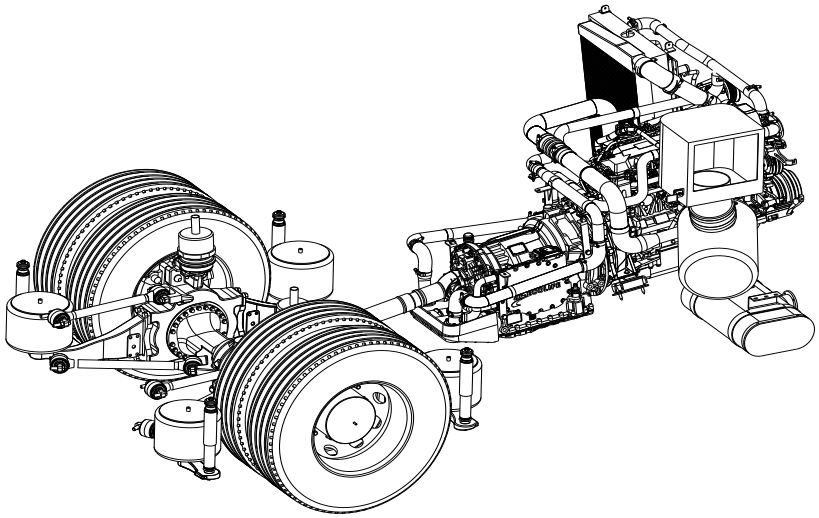		
	2244 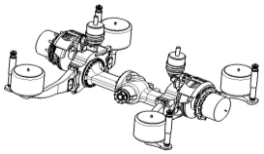 CỤM CẦU SAU	2245 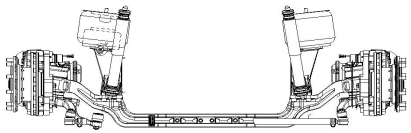 CỤM CẦU TRƯỚC	

	224201 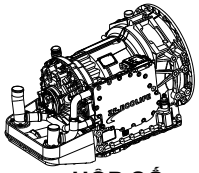 HỘP SỐ	224202 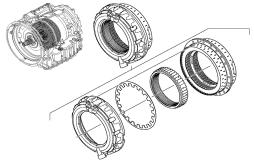 CÁC CHI TIẾT KHÁC	

HỘP SỐ - 2242

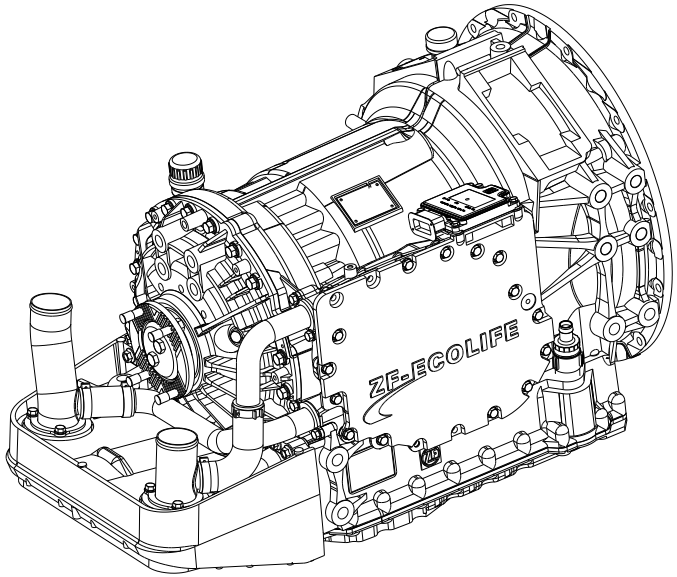

224201	HỘP SỐ	STT / MÃ SỐ CHI TIẾT	I T C	L/R	SL	TÊN CHI TIẾT	GHI CHÚ
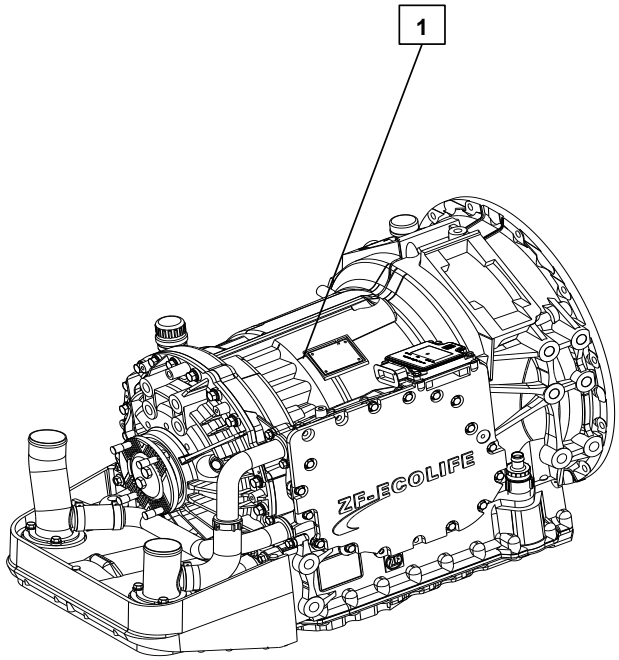		1 / 4181002640			1	HỘP SỐ	

224202	CÁC CHI TIẾT KHÁC	STT / MÃ SỐ CHI TIẾT	I T C	L/R	SL	TÊN CHI TIẾT	GHI CHÚ
		1 / 4181.100.060			1	HỘP SỐ CƠ SỞ	
		2 / 0730.113.271			1	TẤM CANH	A = 6.00
		2 / 0730.113.270			1	TẤM CANH	A = 5.80
		2 / 0730.113.272			1	TẤM CANH	A = 5.60
		2 / 0730.113.072			1	TẤM CANH	A = 5.40
		2 / 0730.113.071			1	TẤM CANH	A = 5.20
		2 / 0730.113.070			1	TẤM CANH	A = 5.00
		2 / 0730.113.069			1	TẤM CANH	A = 4.80
		2 / 0730.113.068			1	TẤM CANH	A = 4.60
		2 / 0730.113.067			1	TẤM CANH	A = 4.40
		2 / 0730.113.066			1	TẤM CANH	A = 4.20
		2 / 0730.113.065			1	TẤM CANH	A = 4.00
		2 / 0730.300.889			1	TẤM CANH	A = 3.90
		2 / 0730.113.064			1	TẤM CANH	A = 3.80
		2 / 0730.300.888			1	TẤM CANH	A = 3.70

224202	CÁC CHI TIẾT KHÁC	STT / MÃ SỐ CHI TIẾT	I T C	L/R	SL	TÊN CHI TIẾT	GHI CHÚ
		2 / 0730.113.063			1	TẤM CANH	A = 3.60
		2 / 0730.300.887			1	TẤM CANH	A = 3.50
		2 / 0730.113.062			1	TẤM CANH	A = 3.40
		2 / 0730.113.061			1	TẤM CANH	A = 3.20
		2 / 0730.113.060			1	TẤM CANH	A = 3.00
		2 / 0730.113.059			1	TẤM CANH	A = 2.80
		2 / 0730.113.058			1	TẤM CANH	A = 2.60
		3 / 0501.322.620			1	LÒ XO CÔN	
		4 / 4181.201.051			1	CỤM PÍT TÔNG	
		5 / 0501.214.837			1	GIOĂNG	
		6 / 0501.321.660			1	LÒ XO CÔN	

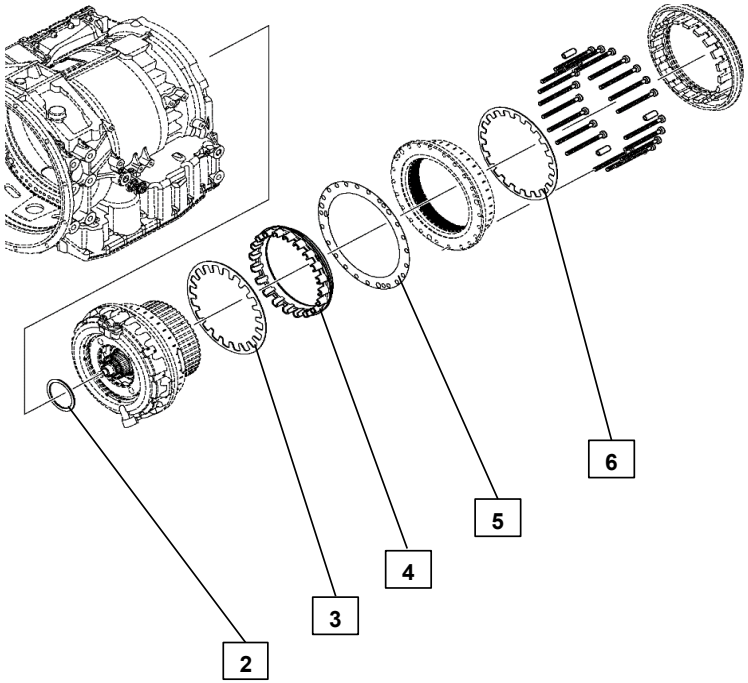

4181.201.051	CỤM PÍT TÔNG	STT / MÃ SỐ CHI TIẾT	I T C	L/R	SL	TÊN CHI TIẾT	GHI CHÚ
		1 / 0501.324.126			1	VÒNG CHẶN	
		2 / 4181.301.001			1	PÍT TÔNG	
		3 / 0501.324.123			1	VÒNG CHẶN	

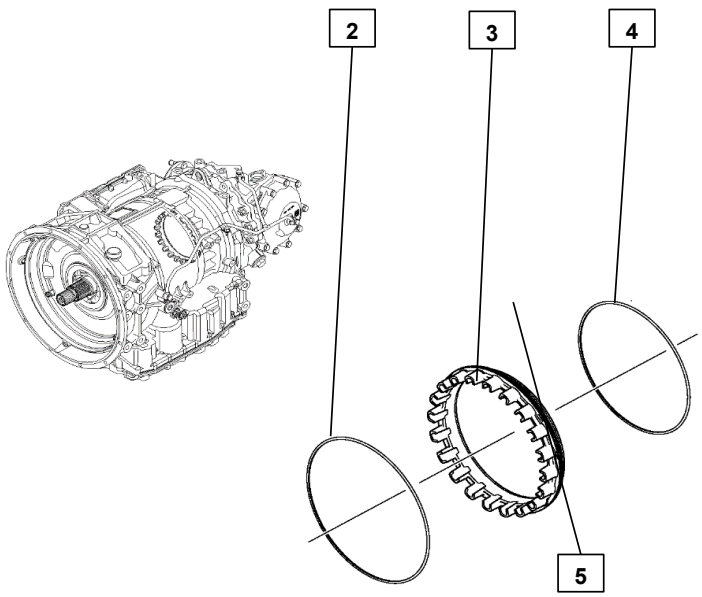

224202	CÁC CHI TIẾT KHÁC	STT / MÃ SỐ CHI TIẾT	I T C	L/R	SL	TÊN CHI TIẾT	GHI CHÚ
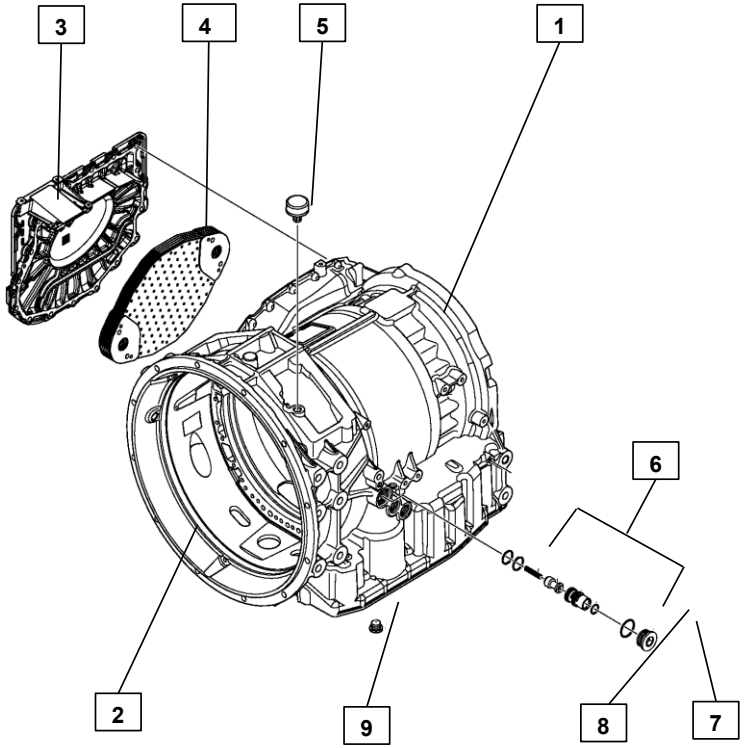		1 / 4181.102.057			1	CỤM VỎ CỦA BỘ TRUYỀN LỰC	
		2 / 4181.202.049			1	VỎ CỦA BỘ TRUYỀN LỰC	
		3 / 4181.384.100			1	NẮP ĐẬY	
		4 / 0501.217.916			1	BỘ TẢN NHIỆT DẦU THỦY LỰC	
		5 / 0501.327.593			1	NÚT THÔNG HƠI	
		6 / 4181.205.007			1	CỤM VAN	
		7 / 0636.100.478			1	NÚT BỊT CÓ REN	
		8 / 0501.322.911			1	SU ĐỆM	
		9 / 0636.100.228			1	NÚT BỊT	

224202	CÁC CHI TIẾT KHÁC	STT / MÃ SỐ CHI TIẾT	I T C	L/R	SL	TÊN CHI TIẾT	GHI CHÚ
		1 / 4181.107.804			1	CỤM BỘ TÍCH NĂNG	
		2 / 0736.300.182			5	BU LÔNG M8x45	
		3 / 4181.107.850			1	BỘ TÍCH NĂNG	

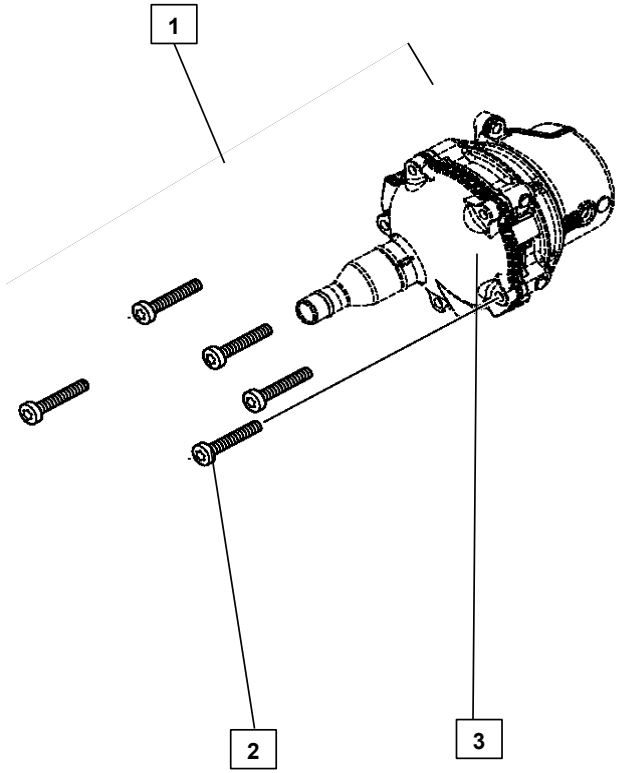

224202	CÁC CHI TIẾT KHÁC	STT / MÃ SỐ CHI TIẾT	I T C	L/R	SL	TÊN CHI TIẾT	GHI CHÚ
		1 / 4181.207.022			1	CỤM NẮP ĐẬY BỘ TÍCH NĂNG	
		2 / 4181.207.021			1	CỤM PÍT TÔNG	
		3 / 4181.307.024			1	ĐĨA CANH	
		4 / 0732.042.968			1	LÒ XO	
		5 / 0730.113.402			1	LÒ XO	
		6 / 4181.307.024			1	ĐĨA CANH	
		7 / 4181.207.019			1	CỤM XY LANH	

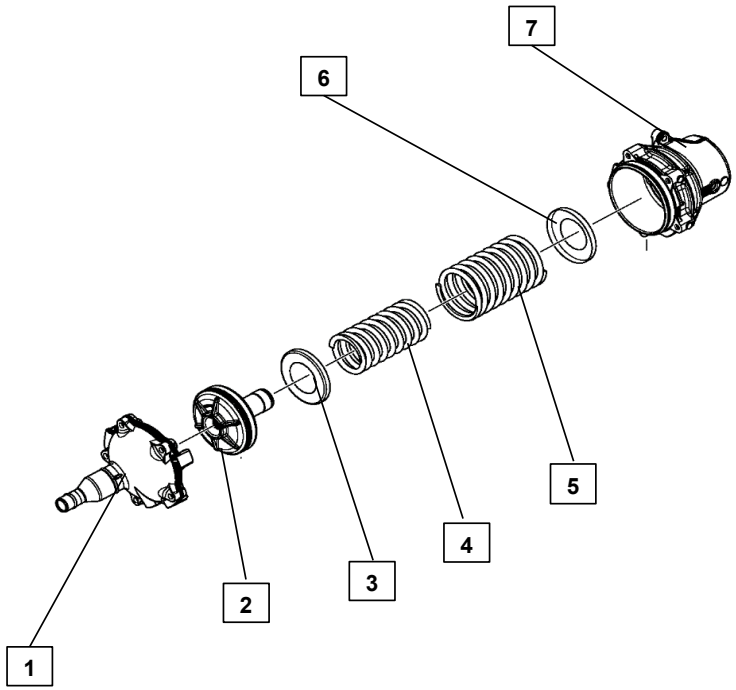

224202	CÁC CHI TIẾT KHÁC	STT / MÃ SỐ CHI TIẾT	I T C	L/R	SL	TÊN CHI TIẾT	GHI CHÚ
		1 / 4181.307.039			1	ỐNG LÓT	
		2 / 0501.322.980			1	SU ĐỆM	
		3 / 4181.307.036			1	NẮP ĐẬY	
		4 / 4181.307.038			1	PÍT TÔNG	
		5 / 0630.100.533			1	VÒNG CHẶN	

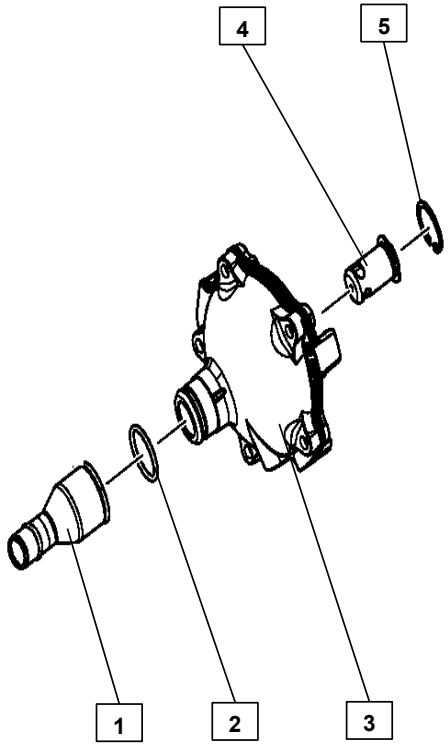

224202	CÁC CHI TIẾT KHÁC	STT / MÃ SỐ CHI TIẾT	I T C	L/R	SL	TÊN CHI TIẾT	GHI CHÚ
		1 / 4181.307.040			1	VÒNG ĐỆM	
		2 / 4181.299.003			1	ỐNG NỐI	
		3 / 4181.307.040			1	PÍT TÔNG	
		4 / 0730.113.402			1	VÒNG DẪN HƯỚNG	

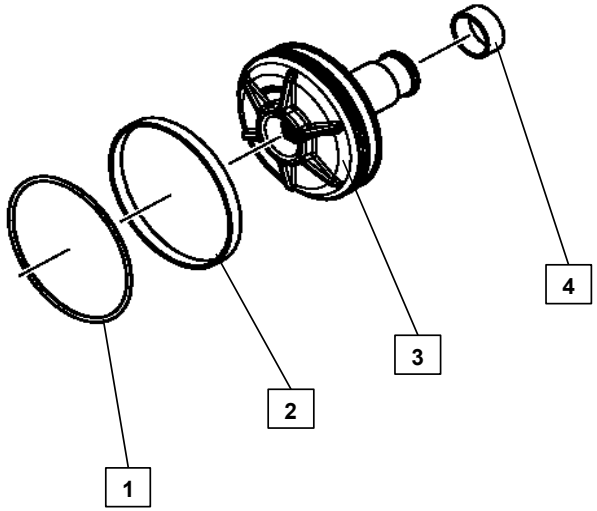

224202	CÁC CHI TIẾT KHÁC	STT / MÃ SỐ CHI TIẾT	I T C	L/R	SL	TÊN CHI TIẾT	GHI CHÚ
		1 / 0501.322.935			1	VÒNG ĐỆM	
		2 / 4181.307.037			1	XY LANH	

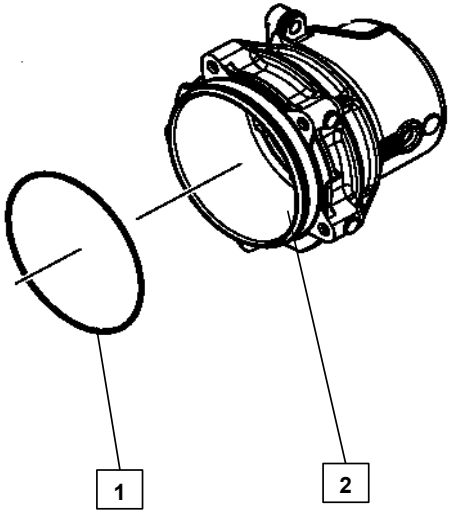

4181.102.850	CỤM NÚT BỊT	STT / MÃ SỐ CHI TIẾT	I T C	L/R	SL	TÊN CHI TIẾT	GHI CHÚ
		1 / 4181.102.850			1	CỤM NÚT BỊT	
		2 / 0501.322.904			1	SU ĐỆM	
		3 / 4181.202.055			1	NÚT BỊT CÓ REN	
		4 / 0501.322.904			1	SU ĐỆM	
		5 / 4181.202.055			1	NÚT BỊT CÓ REN	

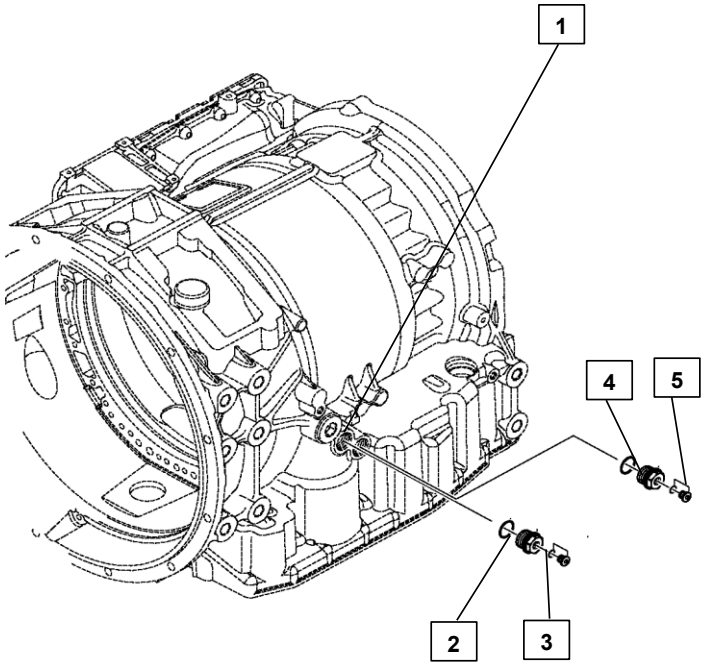

224202	CÁC CHI TIẾT KHÁC	STT / MÃ SỐ CHI TIẾT	I T C	L/R	SL	TÊN CHI TIẾT	GHI CHÚ
		1 / 4181.108.007			1	CỤM ỐNG DẪN DẦU THỦY LỰC 1	
		2 / 0501.322.980			1	SU ĐỆM	
		3 / 4181.290.024			1	ỐNG DẪN DẦU THỦY LỰC 1	

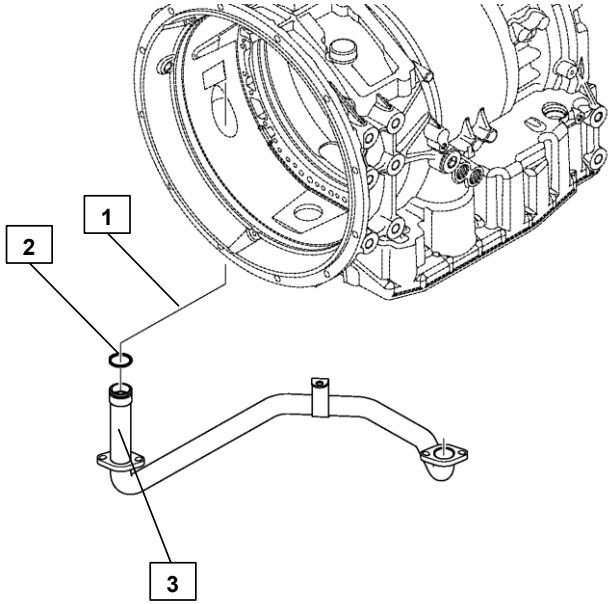

224202	CÁC CHI TIẾT KHÁC	STT / MÃ SỐ CHI TIẾT	I T C	L/R	SL	TÊN CHI TIẾT	GHI CHÚ
		1 / 4181.108.054			1	CỤM ỐNG DẪN DẦU THỦY LỰC 2	
		2 / 0501.324.927			1	SU ĐỆM	
		3 / 4181.308.038			2	VAN PHÂN PHỐI	
		4 / 0501.322.980			3	SU ĐỆM	

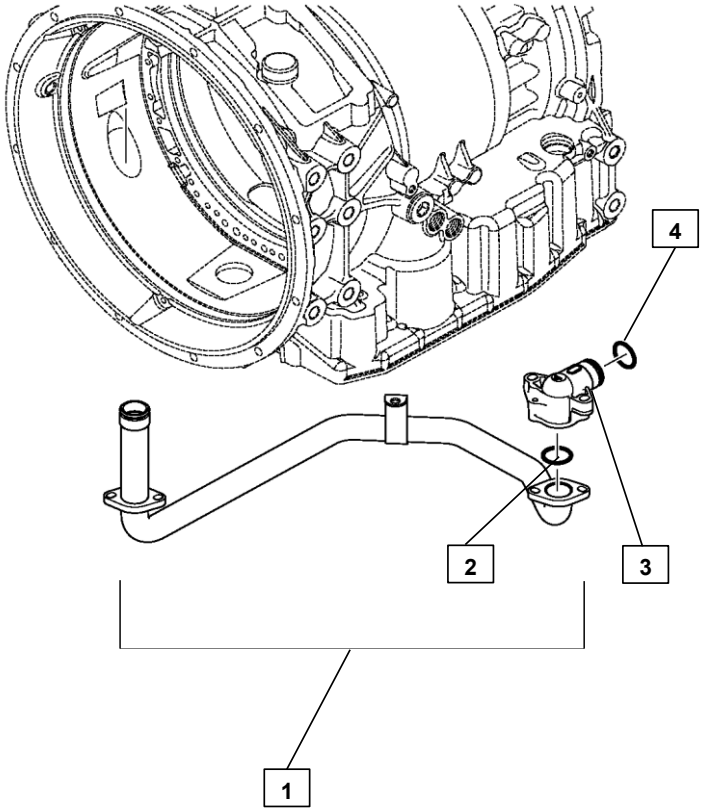

224202	CÁC CHI TIẾT KHÁC	STT / MÃ SỐ CHI TIẾT	I T C	L/R	SL	TÊN CHI TIẾT	GHI CHÚ
		1 / 4181.184.050			1	CỤM ỐNG DẪN DẦU THỦY LỰC 3	
		2 / 4181.284.022			1	ỐNG DẪN DẦU THỦY LỰC 2	
		3 / 4181.299.003			1	ỐNG NỐI	

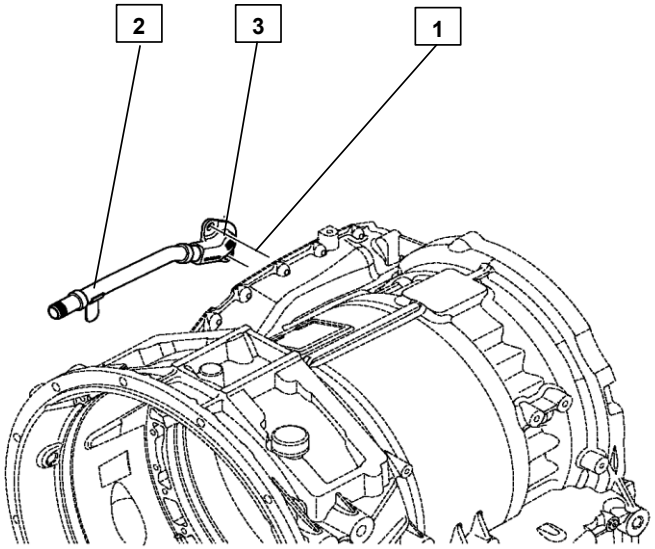

224202	CÁC CHI TIẾT KHÁC	STT / MÃ SỐ CHI TIẾT	I T C	L/R	SL	TÊN CHI TIẾT	GHI CHÚ
		1 / 0501.322.912			1	SU ĐỆM	
		2 / 0501.328.490			1	SU ĐỆM	

224202	CÁC CHI TIẾT KHÁC	STT / MÃ SỐ CHI TIẾT	I T C	L/R	SL	TÊN CHI TIẾT	GHI CHÚ
		1 / 4181.184.822			1	NẮP ĐẬY	
		2 / 0501.322.847			1	GIOĂNG	
		3 / 0501.324.263			1	GIOĂNG	
		4 / 0636.100.442			18	BU LÔNG M8x30	

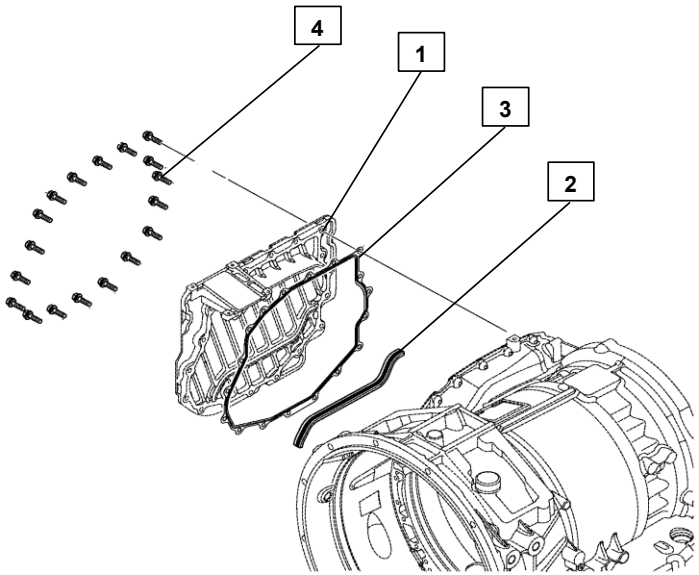

224202	CÁC CHI TIẾT KHÁC	STT / MÃ SỐ CHI TIẾT	I T C	L/R	SL	TÊN CHI TIẾT	GHI CHÚ
		1 / 4181.103.009			1	PHANH F	
		2 / 4181.290.063			1	GIÁ ĐỠ	
		3 / 4181.303.032			1	LÒ XO	

4181.103.009	PHANH F	STT / MÃ SỐ CHI TIẾT	I T C	L/R	SL	TÊN CHI TIẾT	GHI CHÚ
		1 / 0501.321.982			3	CHỐT CHẶN	
		2 / 0736.300.568			20	BU LÔNG M10x135	

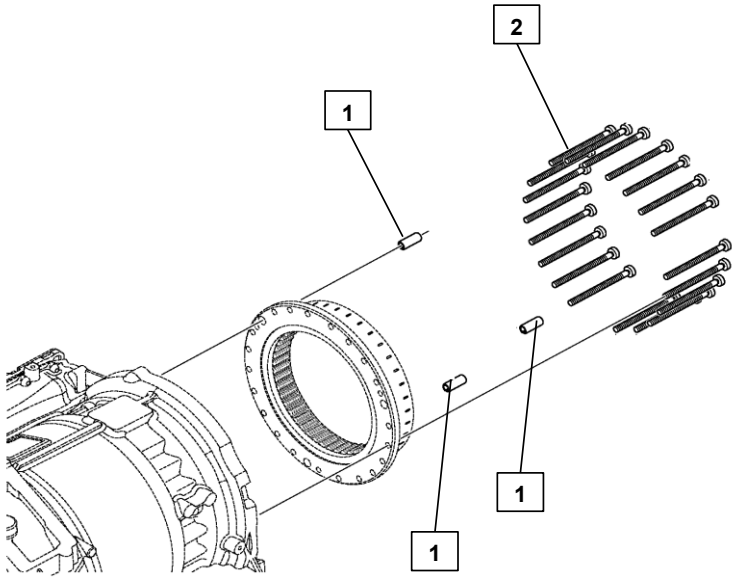

224202	CÁC CHI TIẾT KHÁC	STT / MÃ SỐ CHI TIẾT	I T C	L/R	SL	TÊN CHI TIẾT	GHI CHÚ
		1 / 4181.128.010			1	BỘ ĐĨA MA SÁT 1	
		2 / 4181.292.033			3	ĐĨA LY HỢP THẲNG HÀNG	
		3 / 4181.292.032			3	ĐĨA LY HỢP THẲNG HÀNG	
		4 / 4181.328.015			1	ĐĨA LY HỢP THẲNG HÀNG	

4181.128.011	BỘ ĐĨA MA SÁT	STT / MÃ SỐ CHI TIẾT	I T C	L/R	SL	TÊN CHI TIẾT	GHI CHÚ
		1 / 4181.292.033			4	ĐĨA LY HỢP THẲNG HÀNG	
		2 / 4181.292.032			4	ĐĨA LY HỢP THẲNG HÀNG	
		3 / 4181.328.015			1	ĐĨA LY HỢP THẲNG HÀNG	

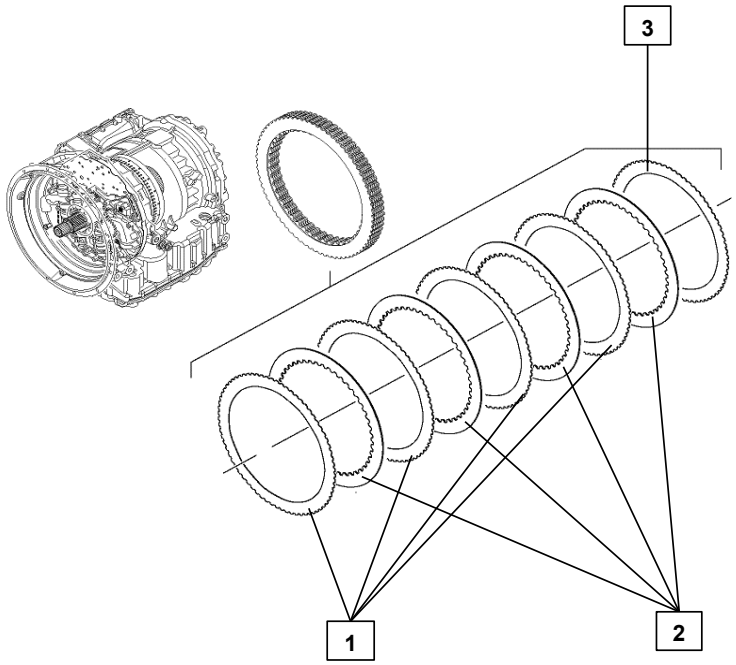

224202	CÁC CHI TIẾT KHÁC	STT / MÃ SỐ CHI TIẾT	I T C	L/R	SL	TÊN CHI TIẾT	GHI CHÚ
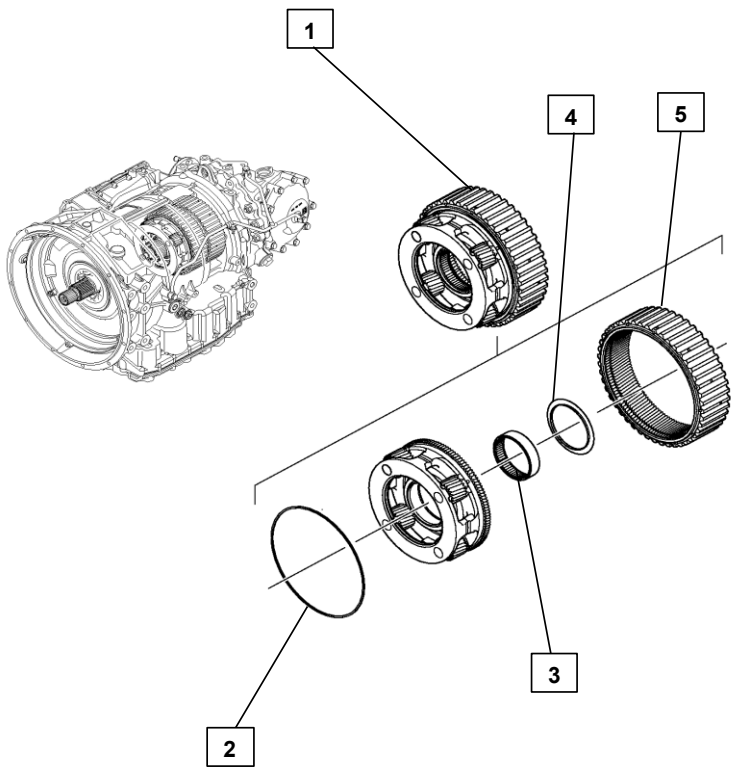		1 / 4181.122.015			1	CƠ CẤU HÀNH TINH	
		2 / 0730.501.734			1	VÒNG CHẶN	
		3 / 0735.298.323			1	ỐNG LÓT Ổ BI	
		4 / 0501.321.433			1	ĐĨA XIÊN	
		5 / 4181.322.019			1	BÁNH RĂNG BAO	

4181.123.015	CƠ CẤU HÀNH TINH(2/2)	STT / MÃ SỐ CHI TIẾT	I T C	L/R	SL	TÊN CHI TIẾT	GHI CHÚ
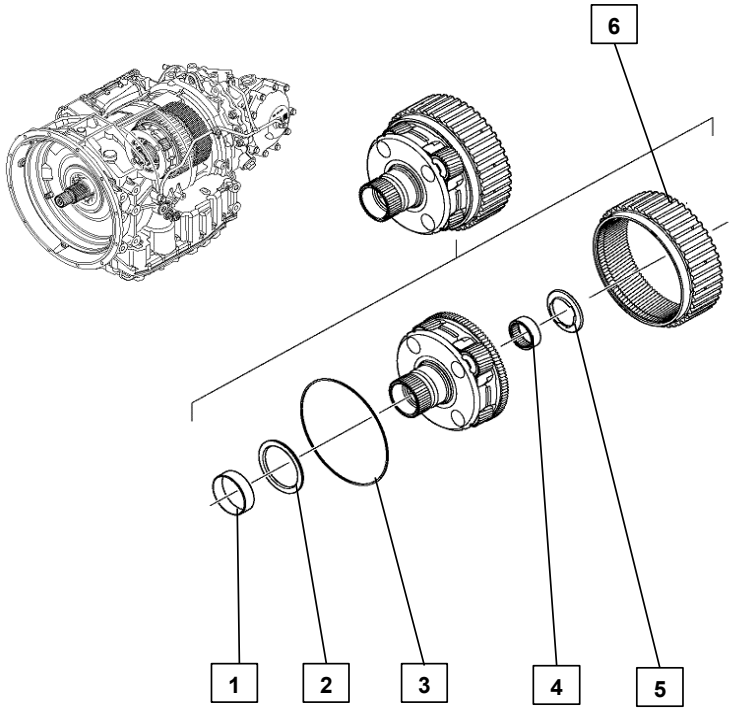		1 / 0735.295.234			1	VÒNG CHẶN	
		2 / 0735.368.151			1	Ổ BI ĐỠA HƯỚNG TRỤC	
		3 / 0730.501.734			1	VÒNG CHẶN	
		4 / 0750.115.996			1	ỐNG LÓT Ổ BI	
		5 / 0735.368.278			1	Ổ BI ĐỠA HƯỚNG TRỤC	
		6 / 4181.323.025			1	BÁNH RĂNG BAO	

224202	CÁC CHI TIẾT KHÁC	STT / MÃ SỐ CHI TIẾT	I T C	L/R	SL	TÊN CHI TIẾT	GHI CHÚ
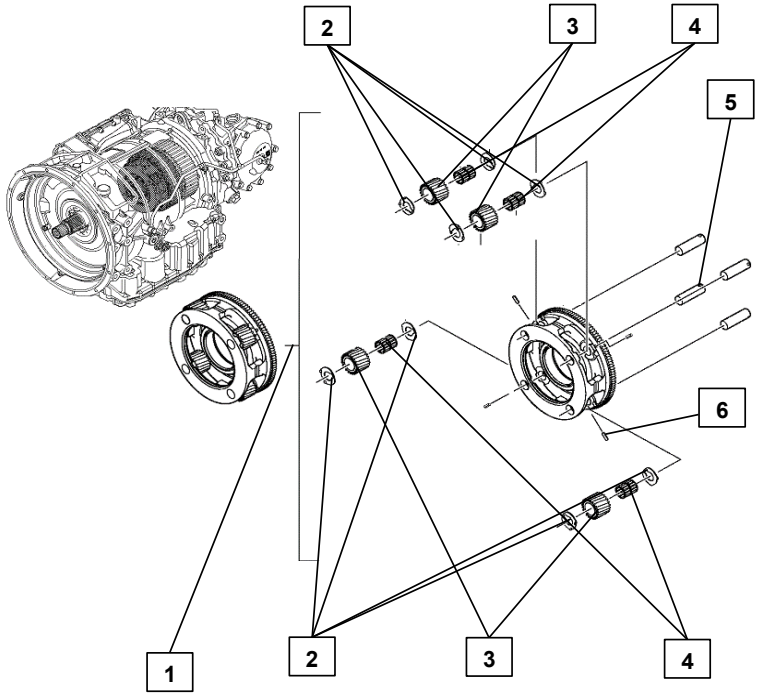		1 / 4181.125.021			1	GIÁ ĐỠ CƠ CẤU HÀNH TINH 1	
		2 / 4181.322.014			8	VÒNG ĐỆM	
		3 / 4181.325.003			4	BÁNH RĂNG HÀNH TINH	
		4 / 0735.321.565			4	ỐNG LỒNG CÓ RÃNH	
		5 / 4181.322.018			4	CHỐT Ổ BI	
		6 / 0631.329.046			4	CHỐT CHẺ	

4181.125.022	GIÁ ĐỠ CƠ CẤU HÀNH TINH (2/2)	STT / MÃ SỐ CHI TIẾT	I T C	L/R	SL	TÊN CHI TIẾT	GHI CHÚ
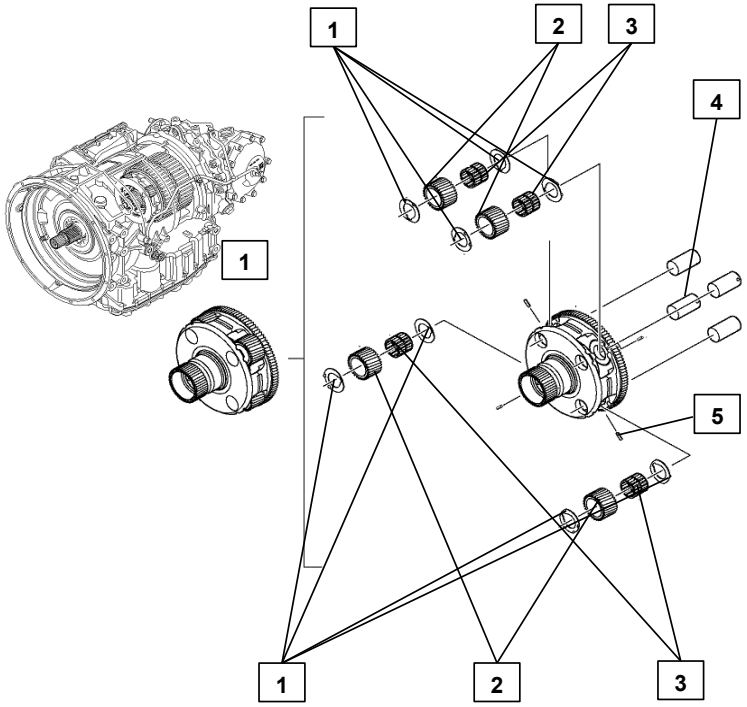		1 / 4181.323.013			8	VÒNG ĐỆM	
		2 / 4181.325.004			4	BÁNH RĂNG HÀNH TINH	
		3 / 0735.321.567			4	ỐNG LỒNG CÓ RÃNH	
		4 / 4181.323.014			4	CHỐT Ổ BI	
		5 / 0631.329.046			4	CHỐT CHẺ	

224202	CÁC CHI TIẾT KHÁC	STT / MÃ SỐ CHI TIẾT	I T C	L/R	SL	TÊN CHI TIẾT	GHI CHÚ
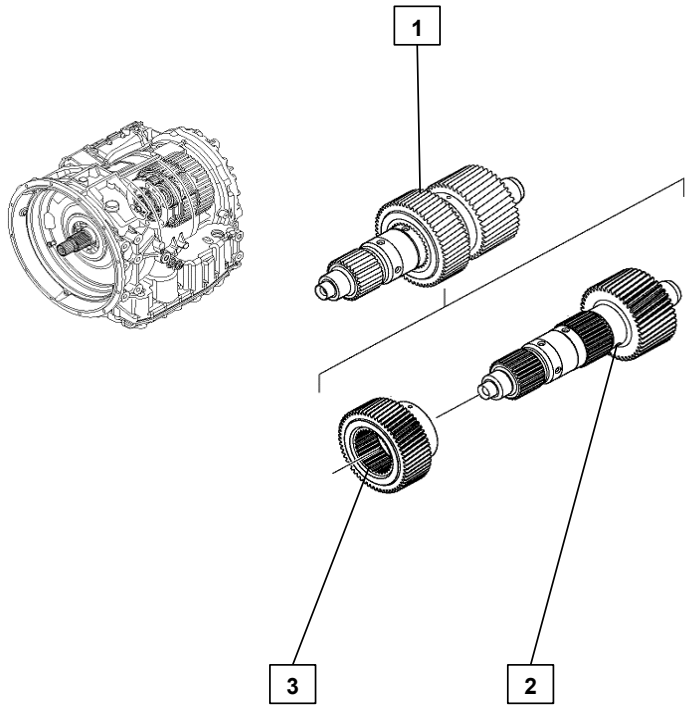		1 / 4181.124.007			1	CỤM TRỤC VÀO HỘP SỐ	
		2 / 4181.324.006			1	TRỤC VÀO HỘP SỐ	
		3 / 4181.324.007			1	BÁNH RĂNG TRUNG TÂM	

224202	CÁC CHI TIẾT KHÁC	STT / MÃ SỐ CHI TIẾT	I T C	L/R	SL	TÊN CHI TIẾT	GHI CHÚ
		1 / 4181.126.052			1	PHANH	
		2 / 4181.326.004			1	BÁNH RĂNG BAO	
		3 / 0501.322.620			1	LÒ XO CÔN	

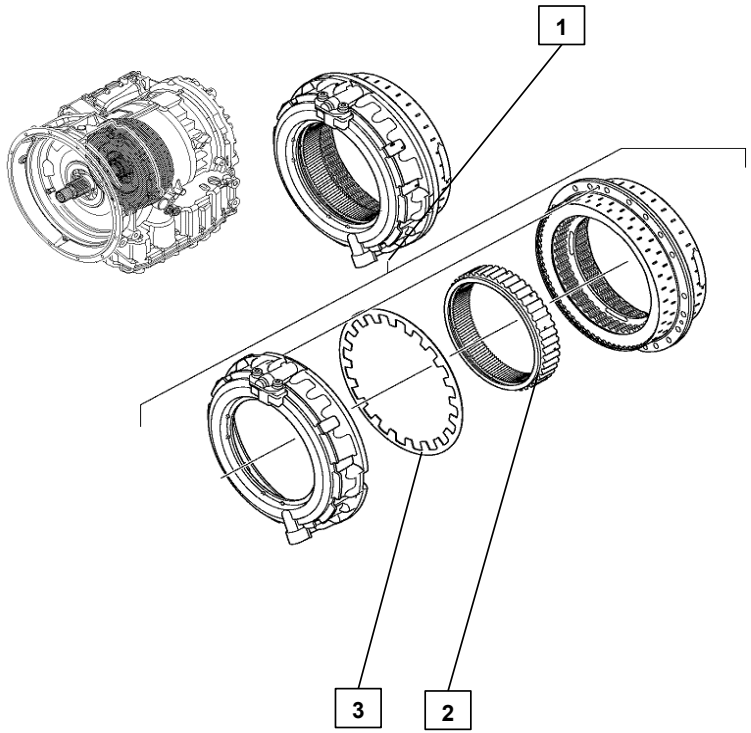

224202	CÁC CHI TIẾT KHÁC	STT / MÃ SỐ CHI TIẾT	I T C	L/R	SL	TÊN CHI TIẾT	GHI CHÚ
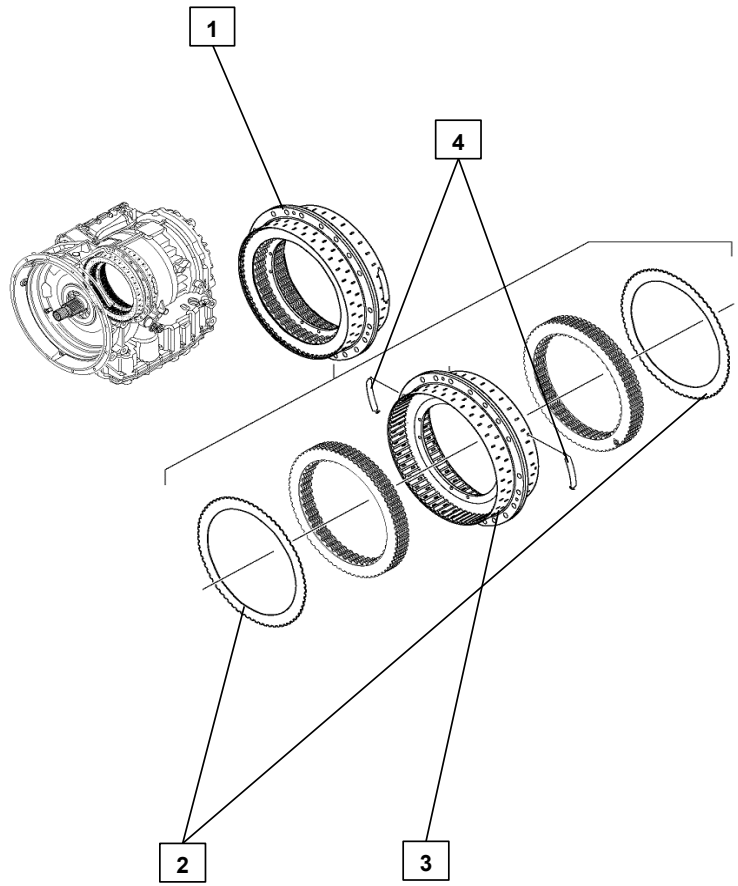		1 / 4181.126.052			1	GIÁ ĐỠ CÁC ĐĨA MA SÁT	
		2 / 4181.327.001			2	LÒ XO	
		3 / 4181.227.004			1	GIÁ ĐỠ	
		4 / 0501.322.702			2	KẸP ĐỊNH VỊ	

4181.227.004	GIÁ ĐỠ CÁC ĐĨA MA SÁT (2/2)	STT / MÃ SỐ CHI TIẾT	I T C	L/R	SL	TÊN CHI TIẾT	GHI CHÚ
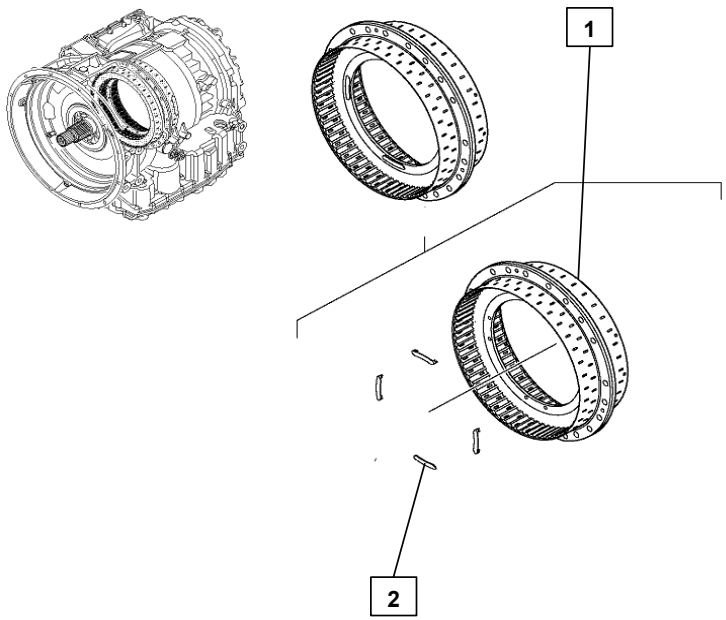		1 / 4181.292.027			1	GIÁ ĐỠ	
		2 / 4181.327.002			4	XÉC MĂNG	

2204202	CÁC CHI TIẾT KHÁC	STT / MÃ SỐ CHI TIẾT	I T C	L/R	SL	TÊN CHI TIẾT	GHI CHÚ
		1 / 4181.129.052			1	CỤM TRỢ LỰC PÍT TÔNG 1	
		2 / 4181.229.050			1	TRỢ LỰC PÍT TÔNG	
		3 / 4181.229.016			1	VAN	
		4 / 4181.229.052			1	PÍT TÔNG	

224202	CÁC CHI TIẾT KHÁC	STT / MÃ SỐ CHI TIẾT	I T C	L/R	SL	TÊN CHI TIẾT	GHI CHÚ
		1 / 4181.329.001			1	TRỢ LỰC PÍT TÔNG	
		2 / 0631.405.052			1	NÚT BỊT	
		3 / 4181.327.002			4	KẸP ĐỊNH VỊ	

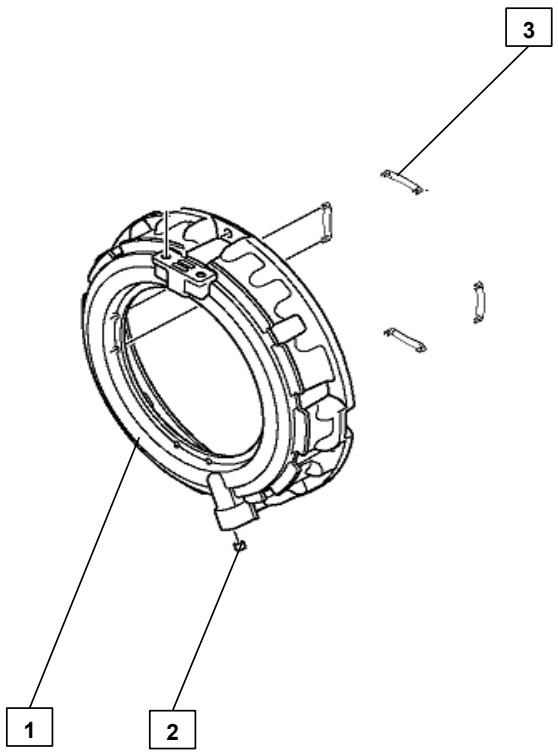

224202	CÁC CHI TIẾT KHÁC	STT / MÃ SỐ CHI TIẾT	I T C	L/R	SL	TÊN CHI TIẾT	GHI CHÚ
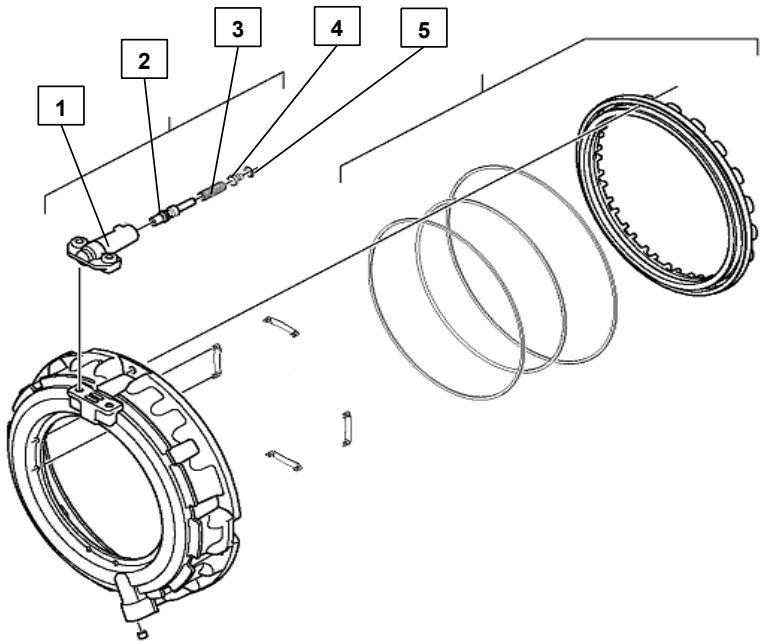		1 / 4181.329.038			1	THÂN VAN	
		2 / 4181.329.040			1	PÍT TÔNG	
		3 / 0732.042.940			1	LÒ XO	
		4 / 4181.329.022			1	PÍT TÔNG	
		5 / 0630.502.003			1	VÒNG CHẶN	

224202	CÁC CHI TIẾT KHÁC	STT / MÃ SỐ CHI TIẾT	I T C	L/R	SL	TÊN CHI TIẾT	GHI CHÚ
		1 / 0501.324.125			1	VÒNG CHẶN	
		2 / 0501.324.123			1	VÒNG CHẶN	
		3 / 0501.324.126			1	VÒNG CHẶN	
		4 / 4181.329.003			1	PÍT TÔNG	

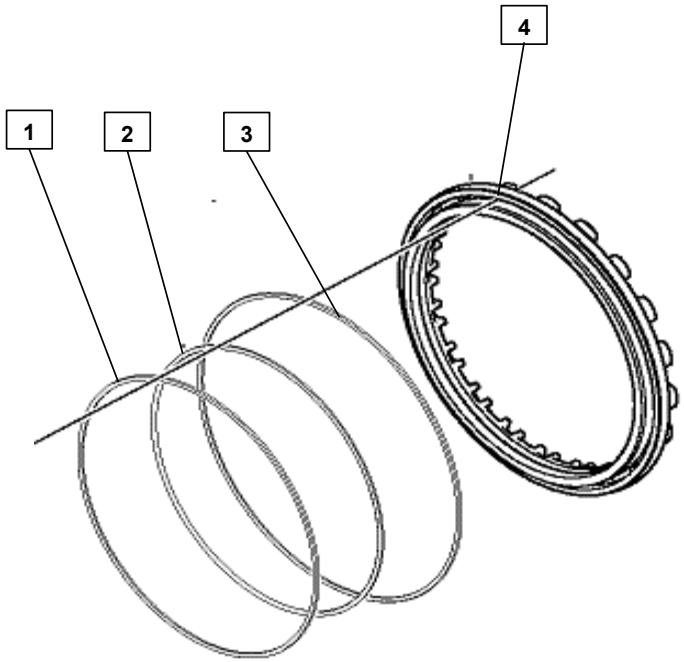

4181.129.802	TRỢ LỰC PÍT TÔNG	STT / MÃ SỐ CHI TIẾT	I T C	L/R	SL	TÊN CHI TIẾT	GHI CHÚ
		1 / 0736.300.197			3	BU LÔNG M6x25	

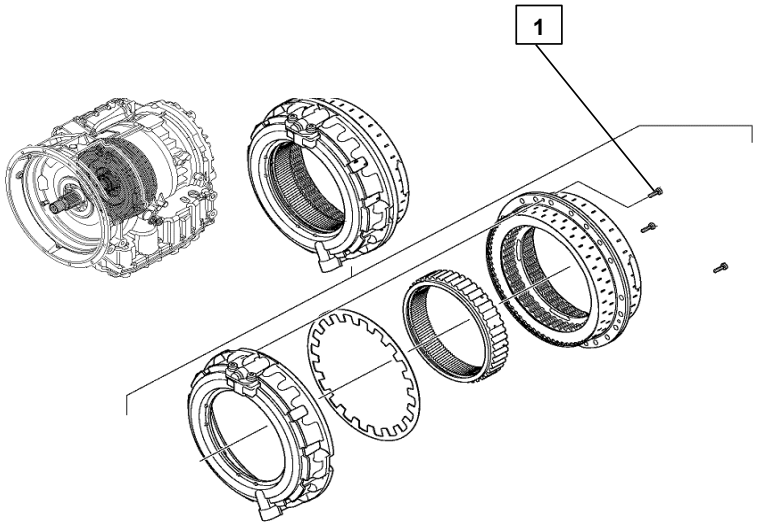

224202	CÁC CHI TIẾT KHÁC	STT / MÃ SỐ CHI TIẾT	I T C	L/R	SL	TÊN CHI TIẾT	GHI CHÚ
		1 / 4181.129.801			1	VAN ĐIỀU KHIỂN SANG SỐ	
		2 / 0736.300.200			2	BU LÔNG M8x36	

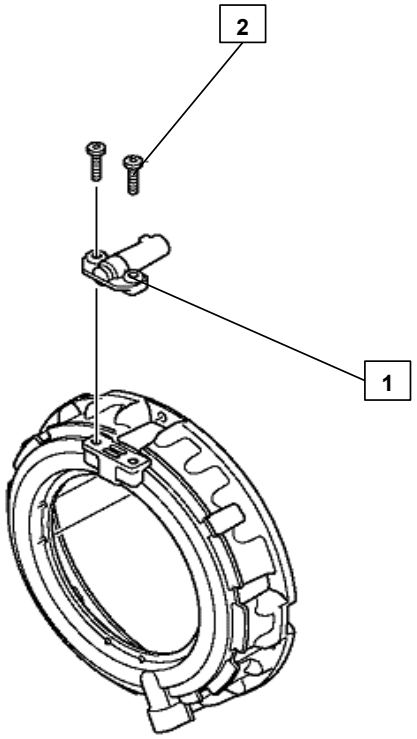

224202	CÁC CHI TIẾT KHÁC	STT / MÃ SỐ CHI TIẾT	I T C	L/R	SL	TÊN CHI TIẾT	GHI CHÚ
		1 / 4181.129.801			1	HỆ THỐNG CUNG CẤP DẦU THỦY LỰC 1	
		2 / 0736.300.201			3	BU LÔNG M8x50	
		2 / 0736.300.203			9	BU LÔNG M8x85	

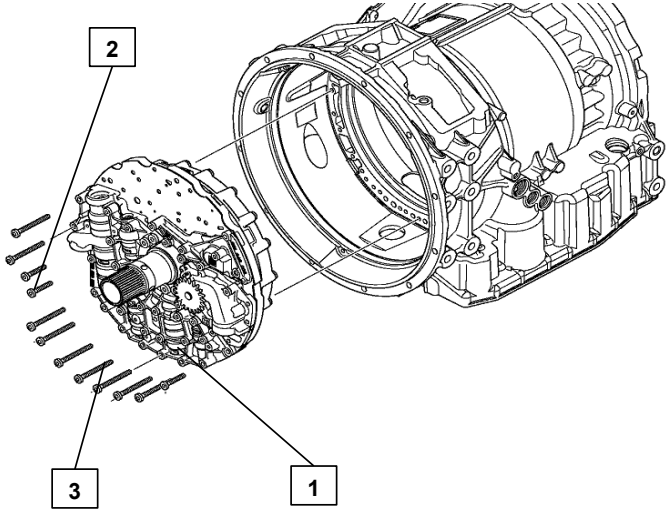

224202	CÁC CHI TIẾT KHÁC	STT / MÃ SỐ CHI TIẾT	I T C	L/R	SL	TÊN CHI TIẾT	GHI CHÚ
		1 / 0736.300.200			2	BU LÔNG M8x36	
		2 / 0736.300.201			6	BU LÔNG M8x50	

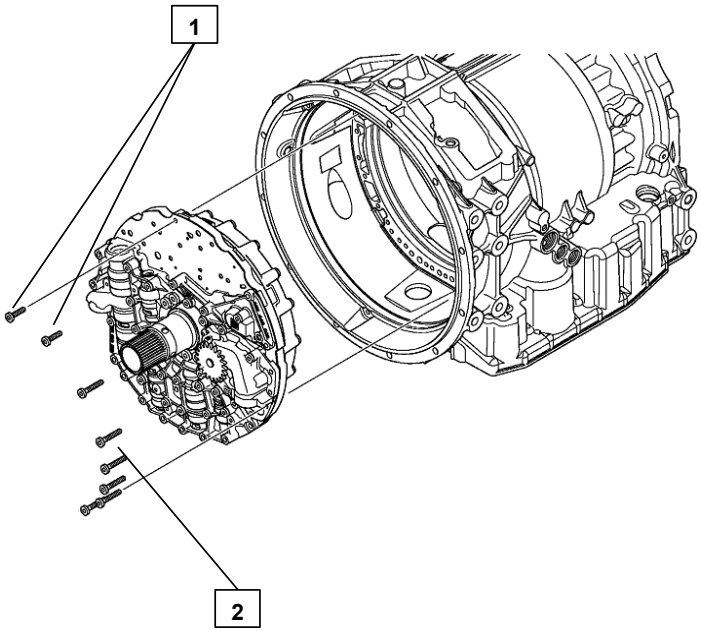

224202	CÁC CHI TIẾT KHÁC	STT / MÃ SỐ CHI TIẾT	I T C	L/R	SL	TÊN CHI TIẾT	GHI CHÚ
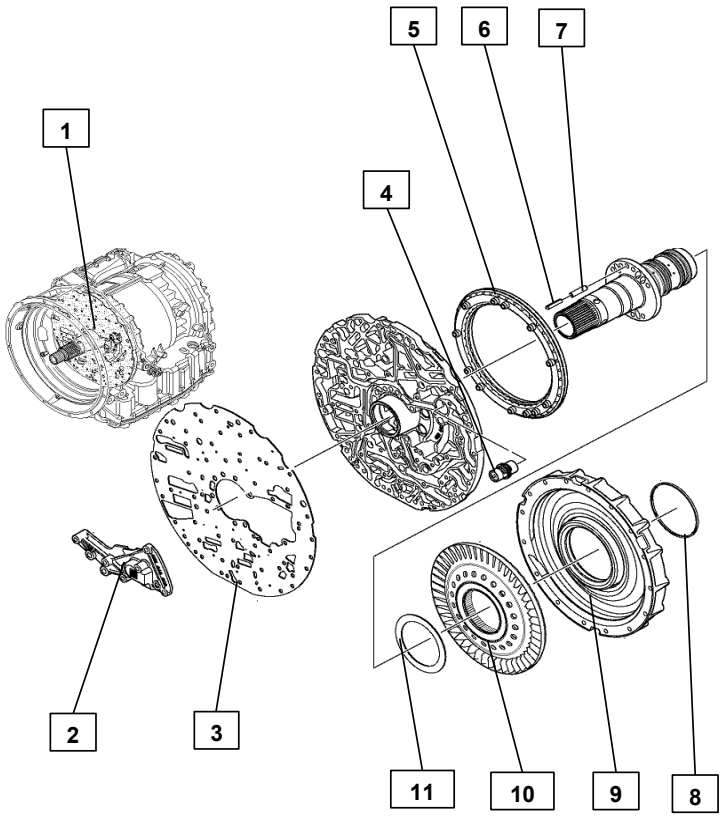		1 / 4181.141.053			1	HỆ THỐNG CUNG CẤP DẦU THỦY LỰC 2	
		2 / 4181.348.009			1	ĐĨA TRỢ LỰC	
		3 / 4181.346.043			1	TẤM TRUNG GIAN	
		4 / 4181.245.004			1	VAN ÁP SUẤT DẦU BÔI TRƠN	
		5 / 0501.333.916			1	STATOR	
		6 / 0631.330.122			1	CHỐT CHẺ	
		7 / 0631.329.086			1	CHỐT CHẺ	
		8 / 0501.324.244			1	VÒNG CHỮ NHẬT	
		9 / 4181.244.053			1	VÒNG CHẶN DẦU	
		10 / 4181.244.010			1	ROTOR	
		11 / 0730.113.839			1	VÒNG ĐỆM	

224202	CÁC CHI TIẾT KHÁC	STT / MÃ SỐ CHI TIẾT	I T C	L/R	SL	TÊN CHI TIẾT	GHI CHÚ
		1 / 0630.513.120			1	VÒNG CHẶN	
		2 / 4181.345.001			1	PÍT TÔNG	
		3 / 0732.042.980			1	LÒ XO	
		4 / 4181.345.002			1	ỐNG LÓT	
		5 / 0501.322.978			1	SU ĐỆM	

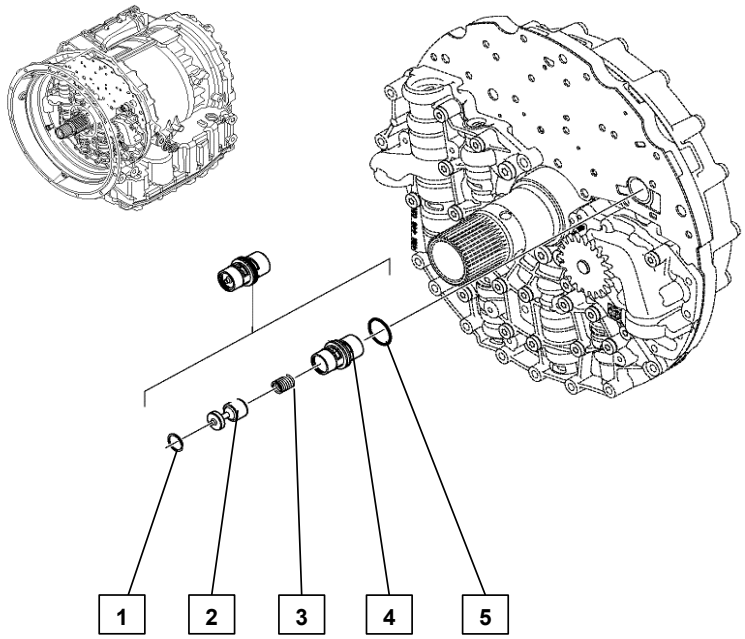

224202	CÁC CHI TIẾT KHÁC	STT / MÃ SỐ CHI TIẾT	I T C	L/R	SL	TÊN CHI TIẾT	GHI CHÚ
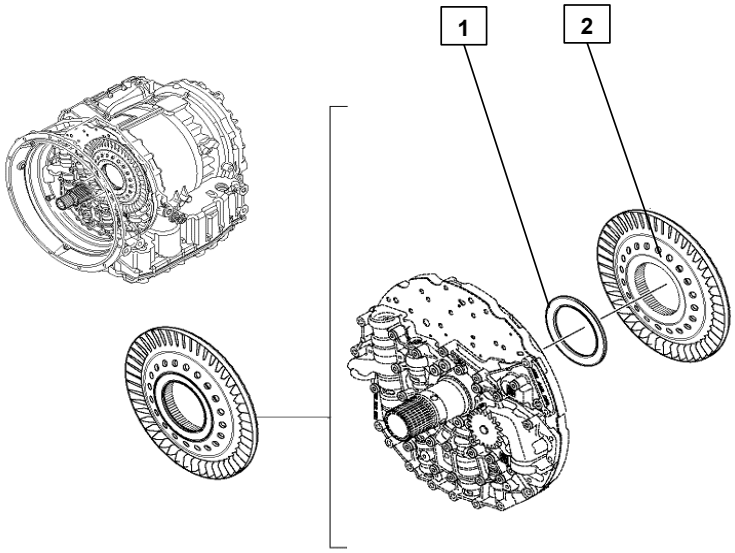		1 / 0735.300.686			1	Ổ BI	
		2 / 0501.324.481			1	ROTOR	

224202	CÁC CHI TIẾT KHÁC	STT / MÃ SỐ CHI TIẾT	I T C	L/R	SL	TÊN CHI TIẾT	GHI CHÚ
		1 / 4181.344.013			1	ỐNG LÓT	
		2 / 4181.344.019			1	VÒNG CHẶN DẦU	

224202	CÁC CHI TIẾT KHÁC	STT / MÃ SỐ CHI TIẾT	I T C	L/R	SL	TÊN CHI TIẾT	GHI CHÚ
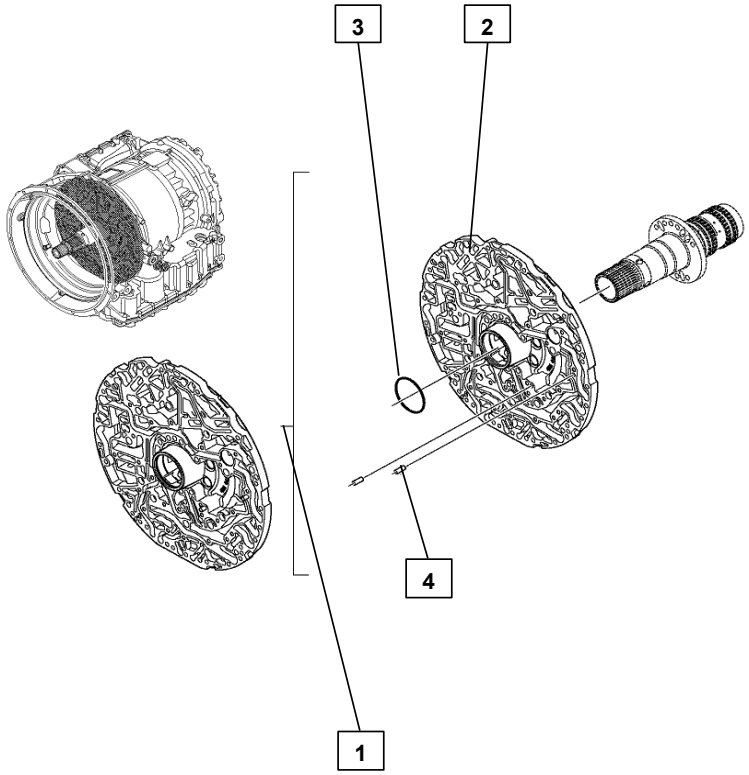		1 / 4181.142.050			1	MẶT BÍCH CỦA HỆ THỐNG CẤP DẦU THỦY LỰC	
		2 / 4181.342.020			1	MẶT BÍCH	
		3 / 0501.322.908			1	VÒNG ĐỆM	
		4 / 0631.306.064			2	CHỐT TRỤ	

224202	CÁC CHI TIẾT KHÁC	STT / MÃ SỐ CHI TIẾT	I T C	L/R	SL	TÊN CHI TIẾT	GHI CHÚ
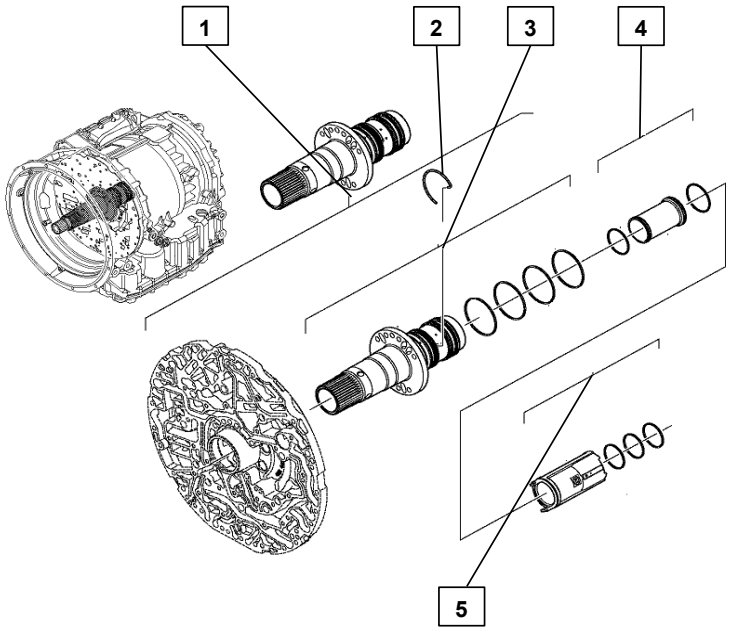		1 / 4181.143.010			1	CỤM TRỤC VÀO STATOR	
		2 / 0730.505.173			1	VÒNG CHẶN	
		3 / 4181.243.013			1	TRỤC VÀO STATOR	
		4 / 4181.243.008			1	ỐNG LÓT	
		5 / 4181.243.011			1	ỐNG LÓT	

224202	CÁC CHI TIẾT KHÁC	STT / MÃ SỐ CHI TIẾT	I T C	L/R	SL	TÊN CHI TIẾT	GHI CHÚ
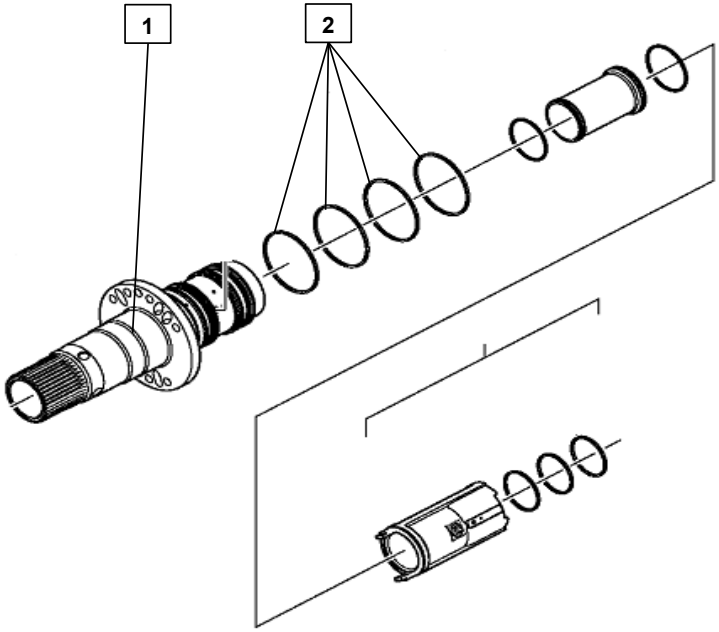		1 / 4181.343.012			1	TRỤC	
		2 / 501.325.586			4	VÒNG CHỮ NHẬT	

224202	CÁC CHI TIẾT KHÁC	STT / MÃ SỐ CHI TIẾT	I T C	L/R	SL	TÊN CHI TIẾT	GHI CHÚ
		1 / 0501.322.740			1	ỐNG LÓT	
		2 / 0501.322.902			2	SU ĐỆM	

224202	CÁC CHI TIẾT KHÁC	STT / MÃ SỐ CHI TIẾT	I T C	L/R	SL	TÊN CHI TIẾT	GHI CHÚ
		1 / 4181.343.013			1	ỐNG LÓT	
		2 / 0501.322.916			3	VÒNG CHỮ NHẬT	

224202	CÁC CHI TIẾT KHÁC	STT / MÃ SỐ CHI TIẾT	I T C	L/R	SL	TÊN CHI TIẾT	GHI CHÚ
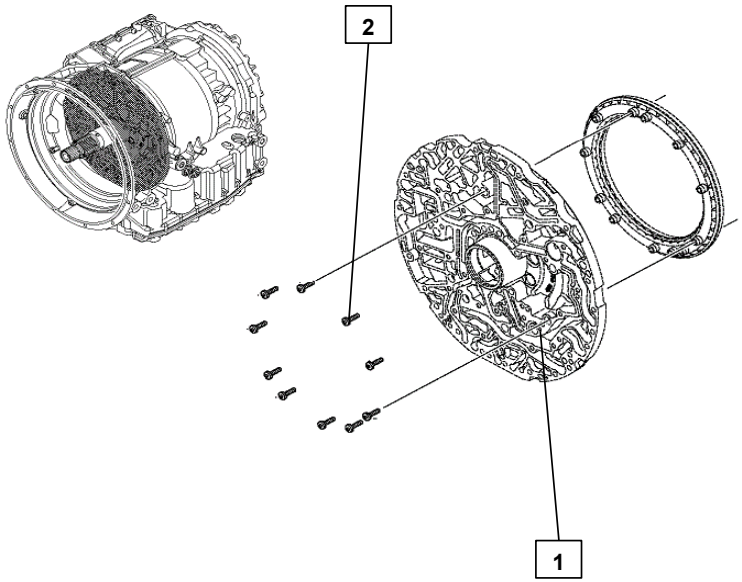		1 / 4181.144.802			1	CỤM MẶT BÍCH	
		2 / 0736.300.197			10	BU LÔNG M6x25	

4181.144.802	MẶT BÍCH (2/2)	STT / MÃ SỐ CHI TIẾT	I T C	L/R	SL	TÊN CHI TIẾT	GHI CHÚ
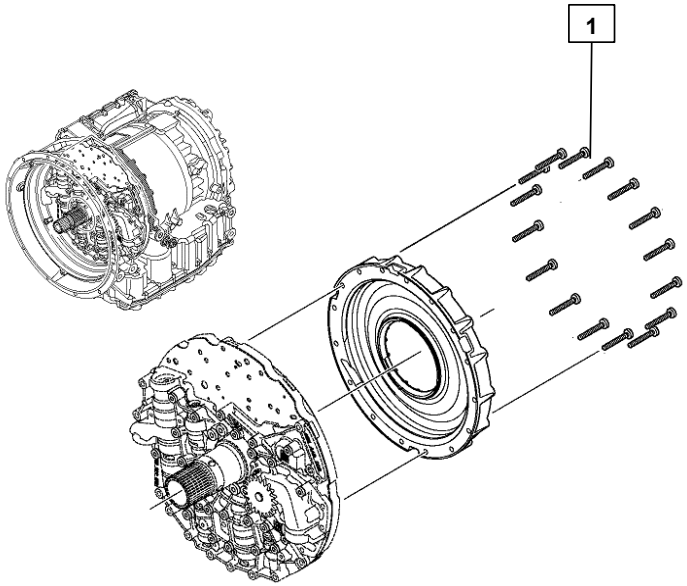		1 / 0736.300.202			16	BU LÔNG M8x60	

4181.146.005	THÂN VAN (1/4)	STT / MÃ SỐ CHI TIẾT	I T C	L/R	SL	TÊN CHI TIẾT	GHI CHÚ
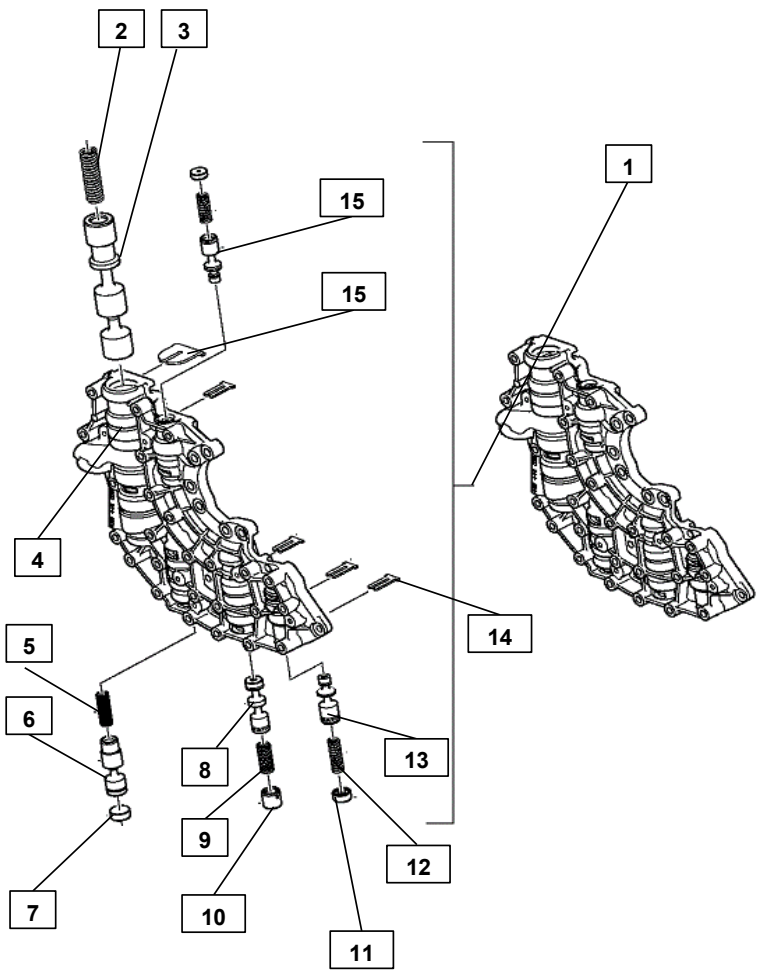		1 / 4181.146.005			1	CỤM THÂN VAN	
		2 / 0732.042.939			1	LÒ XO	
		3 / 4181.346.048			1	PÍT TÔNG	
		4 / 4181.346.017			1	THÂN VAN	
		5 / 0732.042.999			1	LÒ XO	
		6 / 4181.346.054			1	PÍT TÔNG	
		7 / 4181.346.052			1	PÍT TÔNG	
		8 / 4181.346.055			1	PÍT TÔNG	
		9 / 0732.042.905			1	LÒ XO	
		10 / 4181.346.051			1	PÍT TÔNG	
		11 / 4181.346.053			1	PÍT TÔNG	
		12 / 0732.042.973			1	LÒ XO	
		13 / 4181.346.050			1	PÍT TÔNG	
		14 / 4181.346.042			1	KẸP ĐỊNH VỊ	
		15 / 4181.346.041			1	KẸP ĐỊNH VỊ	

224202	CÁC CHI TIẾT KHÁC	STT / MÃ SỐ CHI TIẾT	I T C	L/R	SL	TÊN CHI TIẾT	GHI CHÚ
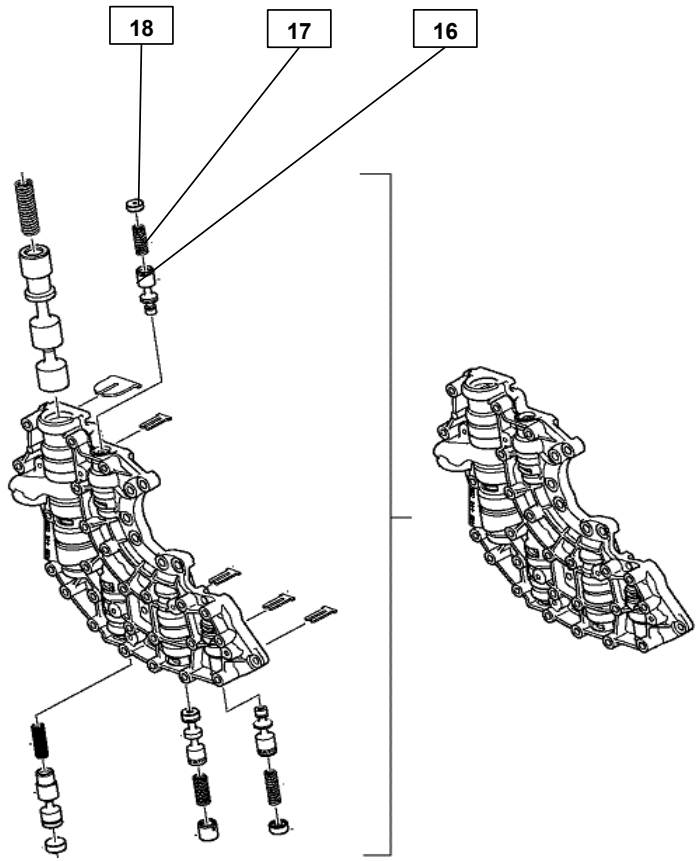		16 / 4181.346.049			1	PÍT TÔNG	
		17 / 0732.042.943			1	LÒ XO	
		18 / 4181.346.056			1	PÍT TÔNG	

4181.146.005	THÂN VAN (4/4)	STT / MÃ SỐ CHI TIẾT	I T C	L/R	SL	TÊN CHI TIẾT	GHI CHÚ
		1 / 0736.300.215			6	BU LÔNG M10x60	

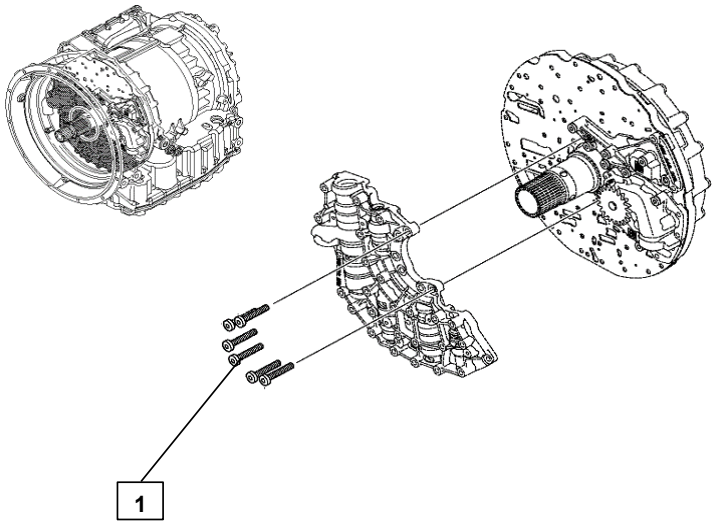

4181.146.005	THÂN VAN (4/4)	STT / MÃ SỐ CHI TIẾT	I T C	L/R	SL	TÊN CHI TIẾT	GHI CHÚ
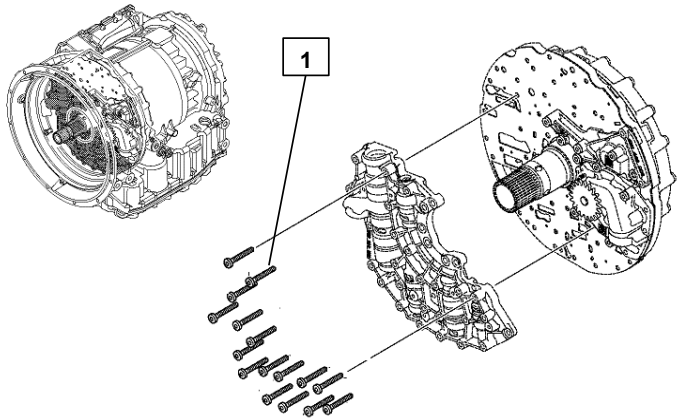		1 / 0736.300.202			16	BU LÔNG M8x60	

224202	CÁC CHI TIẾT KHÁC	STT / MÃ SỐ CHI TIẾT	I T C	L/R	SL	TÊN CHI TIẾT	GHI CHÚ
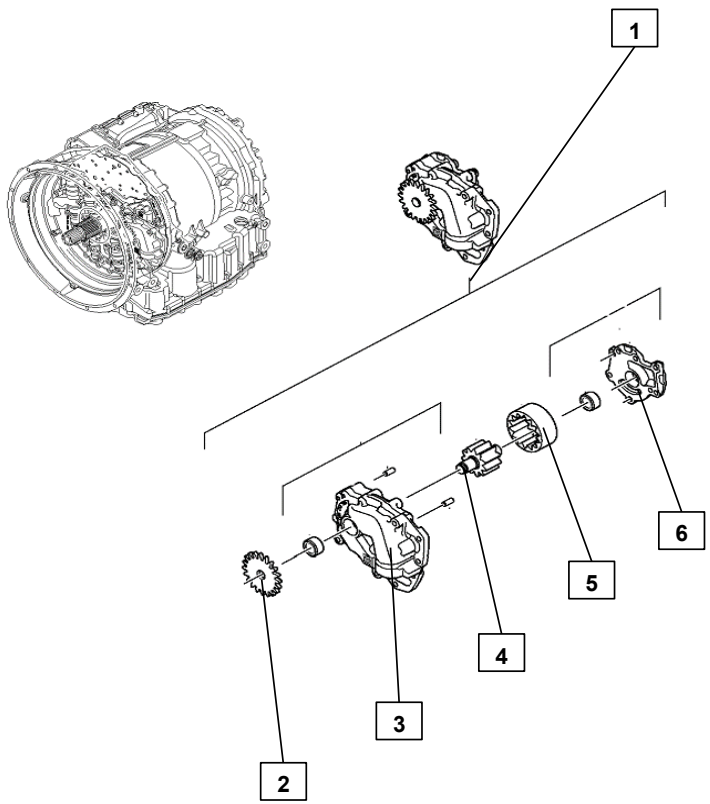		1 / 4181.147.007			1	BƠM SƠ CẤP	
		2 / 4181.347.022			1	BÁNH RĂNG	
		3 / 4181.247.017			1	THÂN BƠM	
		4 / 4181.247.010			1	TRỤC VÀO	
		5 / 4181.347.016			1	BÁNH RĂNG BAO	
		6 / 4181.247.009			1	NẮP ĐẬY	

224202	CÁC CHI TIẾT KHÁC	STT / MÃ SỐ CHI TIẾT	I T C	L/R	SL	TÊN CHI TIẾT	GHI CHÚ
		1 / 0750.115.560			1	ỐNG LÓT	
		2 / 4181.347.027			1	THÂN BƠM	
		3 / 0631.306.060			2	CHỐT TRỤ	

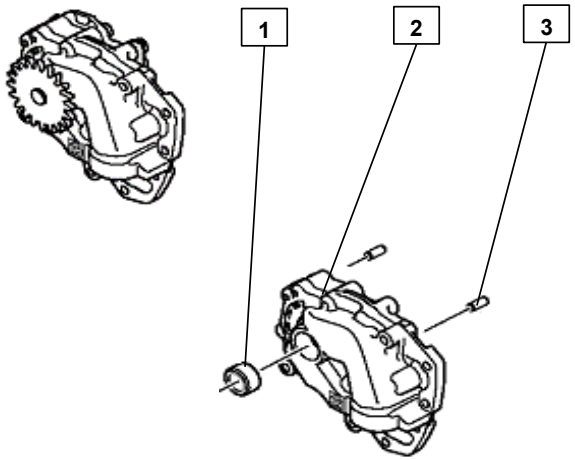

4181.147.007	BƠM SƠ CẤP (2/2)	STT / MÃ SỐ CHI TIẾT	I T C	L/R	SL	TÊN CHI TIẾT	GHI CHÚ
		1 / 0750.115.560			1	ỐNG LÓT	
		2 / 4181.347.014			1	NẮP ĐẬY	

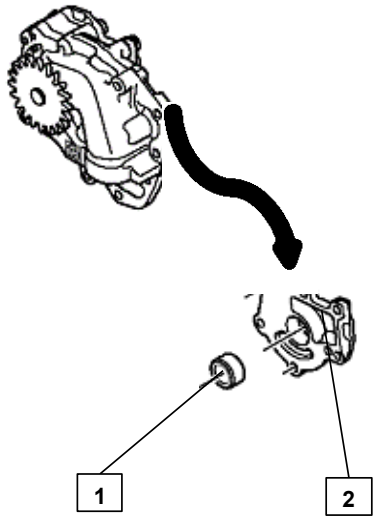

224202	CÁC CHI TIẾT KHÁC	STT / MÃ SỐ CHI TIẾT	I T C	L/R	SL	TÊN CHI TIẾT	GHI CHÚ
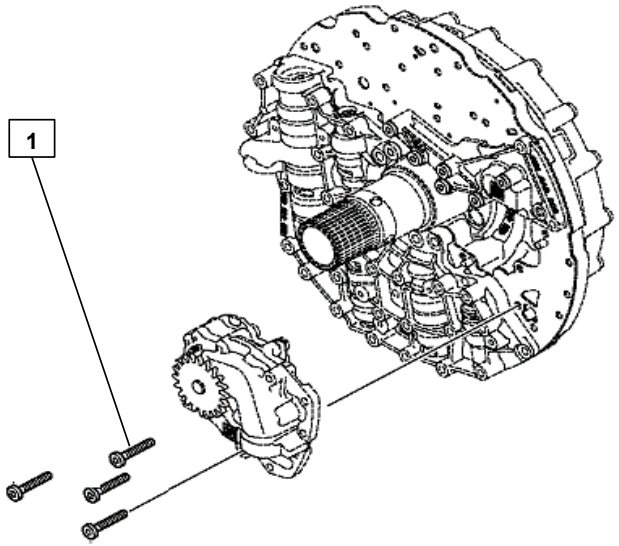		1 / 0736.300.201			4	BU LÔNG M8x50	

224202	CÁC CHI TIẾT KHÁC	STT / MÃ SỐ CHI TIẾT	I T C	L/R	SL	TÊN CHI TIẾT	GHI CHÚ
		1 / 4181.147.803			1	CỤM NẮP ĐẨY BƠM	
		1 / 0736.300.212			6	BU LÔNG M8x28	

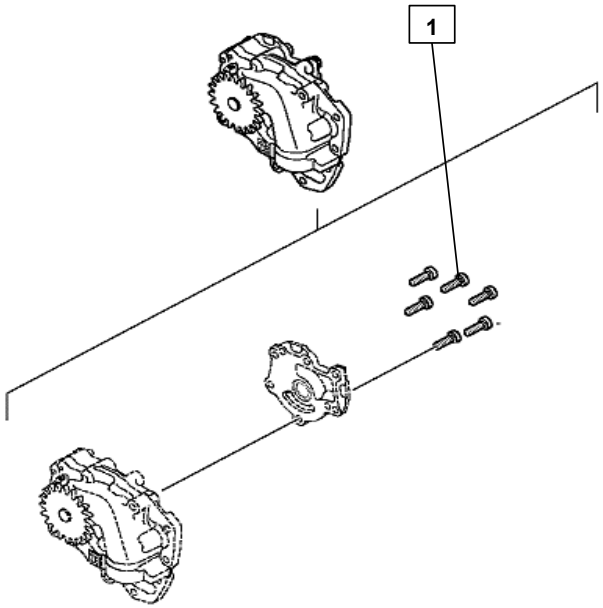

224202	CÁC CHI TIẾT KHÁC	STT / MÃ SỐ CHI TIẾT	I T C	L/R	SL	TÊN CHI TIẾT	GHI CHÚ
		1 / 4181.148.801			1	ĐĨA TRỢ LỰC	
		2 / 0736.300.201			4	BU LÔNG M8x50	
		3 / 0736.300.215			2	BU LÔNG M10x60	

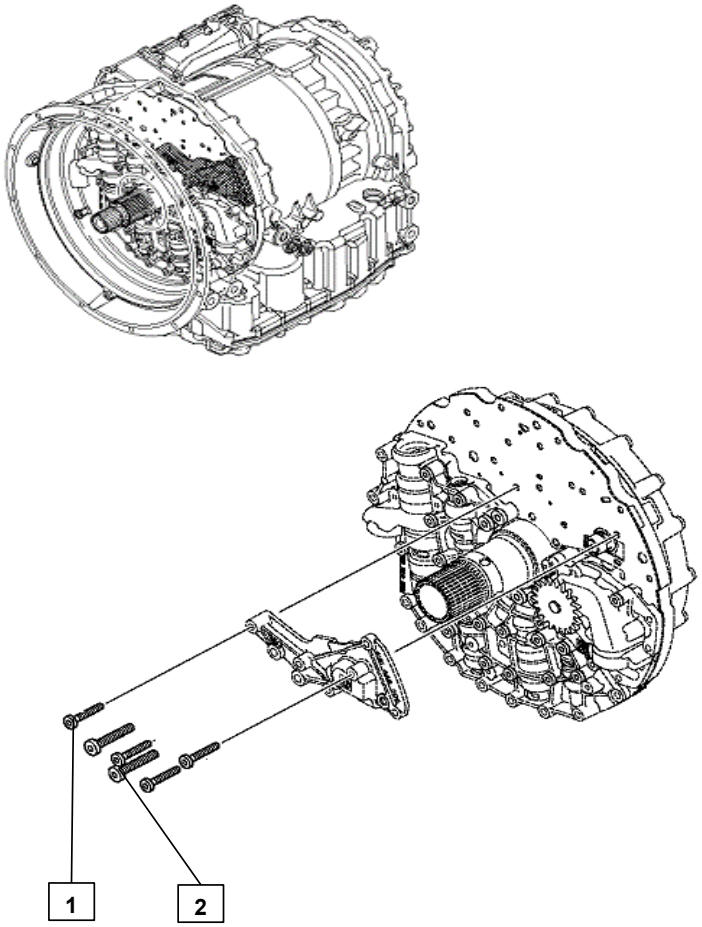

224202	CÁC CHI TIẾT KHÁC	STT / MÃ SỐ CHI TIẾT	I T C	L/R	SL	TÊN CHI TIẾT	GHI CHÚ
		1 / 4181.150.052			1	LY HỢP A+B	
		2 / 4181.250.010			1	TRỤC TUA BIN	
		3 / 4181.350.023			2	VÒNG HÃM	
		4 / 0730.514.001			1	VÒNG CHẶN	
		5 / 0735.368.151			1	Ổ BI ĐỠA HƯỚNG TRỤC	
		6 / 0730.513.992			1	VÒNG CHẶN	
		7 / 4181.295.050			1	BÁNH RĂNG TRUNG TÂM	

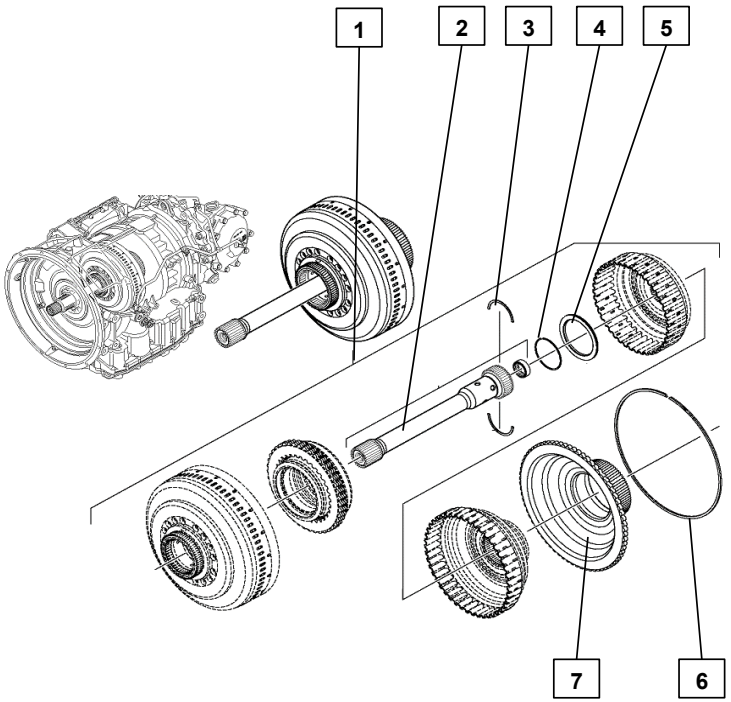

224202	CÁC CHI TIẾT KHÁC	STT / MÃ SỐ CHI TIẾT	I T C	L/R	SL	TÊN CHI TIẾT	GHI CHÚ
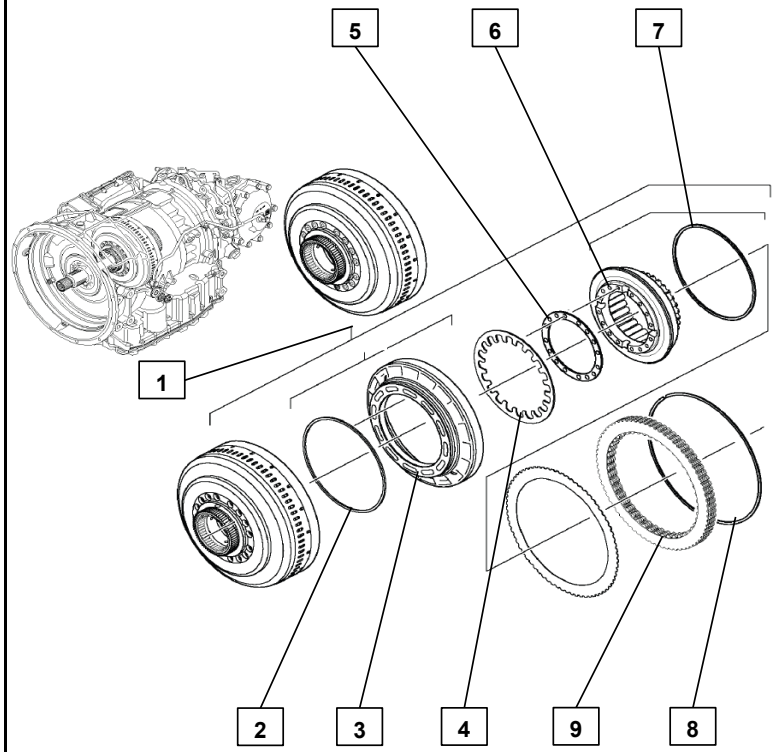		1 / 4181.151.052			1	KHỚP NỐI B	
		2 / 0501.324.122			1	VÒNG ĐỆM	
		3 / 4181.351.011			1	PÍT TÔNG	
		4 / 0501.321.662			1	VÒNG GIOĂNG ĐÀN HỒI	
		5 / 0501.214.932			1	VÒNG ĐỆM	
		6 / 4181.295.075			1	VÒNG CHẶN DẦU	
		7 / 0501.322.865			1	VÒNG ĐỆM	
		8 / 0730.513.975			1	VÒNG ĐỆM	
		9 / 4181.128.011			1	ĐĨA ĐỆM	

4181.152.007	TRỤC MOAY Ơ	STT / MÃ SỐ CHI TIẾT	I T C	L/R	SL	TÊN CHI TIẾT	GHI CHÚ
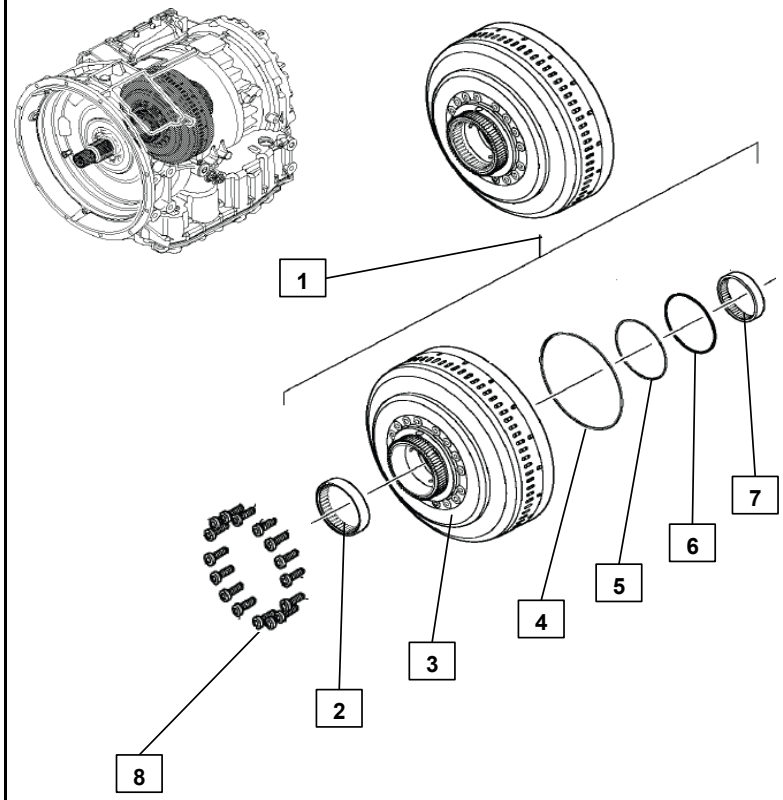		1 / 4181.152.007			1	TRỤC MOAY Ơ	
		2 / 0735.298.307			1	BẠC LÓT	
		3 / 4181.295.064			1	MOAY Ơ	
		4 / 0501.322.857			1	VÒNG ĐỆM	
		5 / 0501.322.858			1	VÒNG ĐỆM	
		6 / 0501.322.910			1	VÒNG ĐỆM	
		7 / 0735.298.306			1	BẠC LÓT	
		8 / 0736.300.212			16	BU LÔNG LỤC GIÁC M8 X 28	

224202	CÁC CHI TIẾT KHÁC	STT / MÃ SỐ CHI TIẾT	I T C	L/R	SL	TÊN CHI TIẾT	GHI CHÚ
		1 / 4181.328.015			1	ĐĨA CUỐI	A=2,34
		1 / 4181.328.016			1	ĐĨA CUỐI	A=1,90
		1 / 4181.328.017			1	ĐĨA CUỐI	A=1,40
		2 / 4181.292.032			4	ĐĨA LY HỢP	
		3 / 4181.292.033			4	ĐĨA LY HỢP	

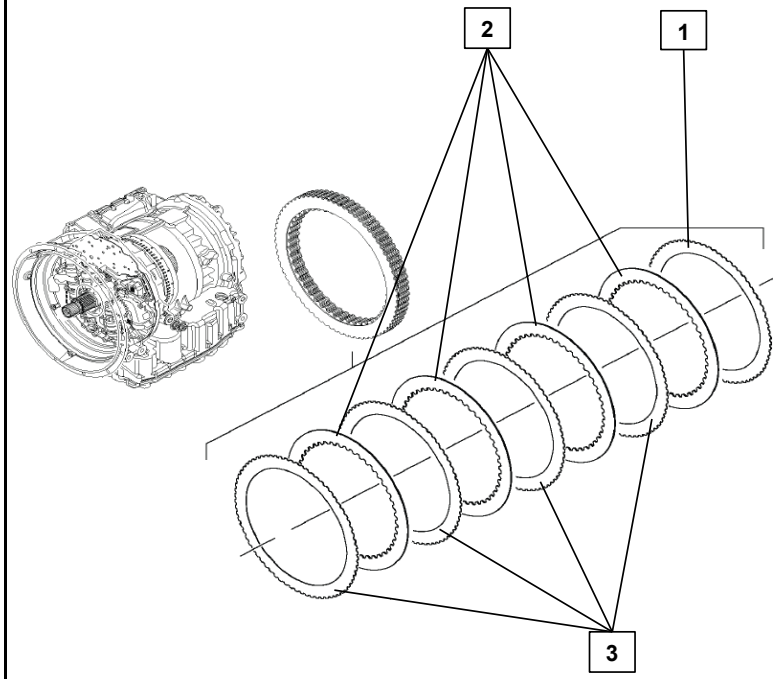

224202	CÁC CHI TIẾT KHÁC	STT / MÃ SỐ CHI TIẾT	I T C	L/R	SL	TÊN CHI TIẾT	GHI CHÚ
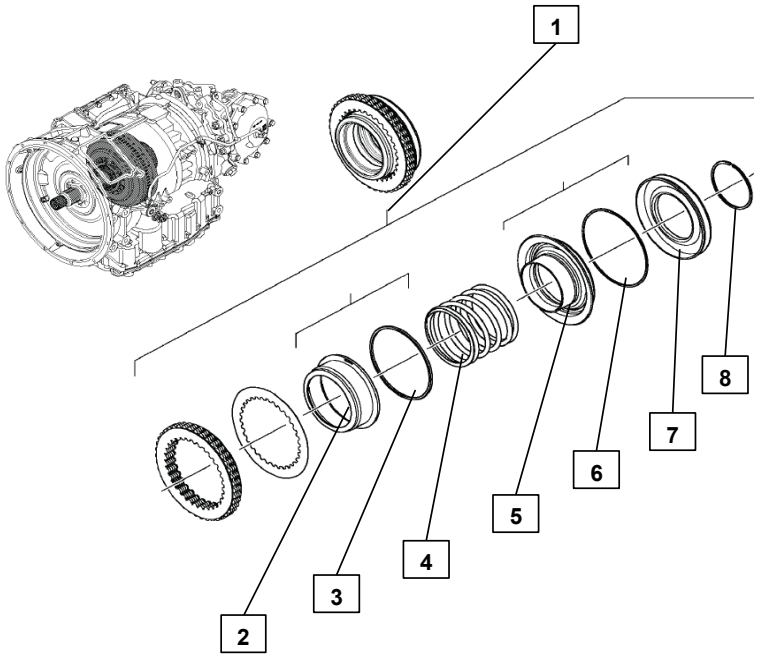		1 / 4181.154.030			1	KHỚP NỐI A	
		2 / 4181.354.001			1	VÒNG CHẶN DẦU	
		3 / 0501.322.864			1	VÒNG ĐỆM	
		4 / 0732.042.962			1	LÒ XO	
		5 / 4181.354.008			1	PÍT TÔNG	
		6 / 0501.322.860			1	VÒNG ĐỆM	
		7 / 4181.354.006			1	ĐĨA ÉP	
		8 / 0730.514.788			1	VÒNG ĐỆM	

224202	CÁC CHI TIẾT KHÁC	STT / MÃ SỐ CHI TIẾT	I T C	L/R	SL	TÊN CHI TIẾT	GHI CHÚ
		1 / 4181.155.010			1	BỘ ĐĨA ĐỆM	
		2 / 4181.355.024			1	ĐĨA CUỐI	A=2,34
		2 / 4181.355.025			1	ĐĨA CUỐI	A=1,90
		2 / 4181.355.026			1	ĐĨA CUỐI	A=1,40
		3 / 4181.295.066			3	ĐĨA LY HỢP	
		3 / 4181.295.065			3	ĐĨA LY HỢP	

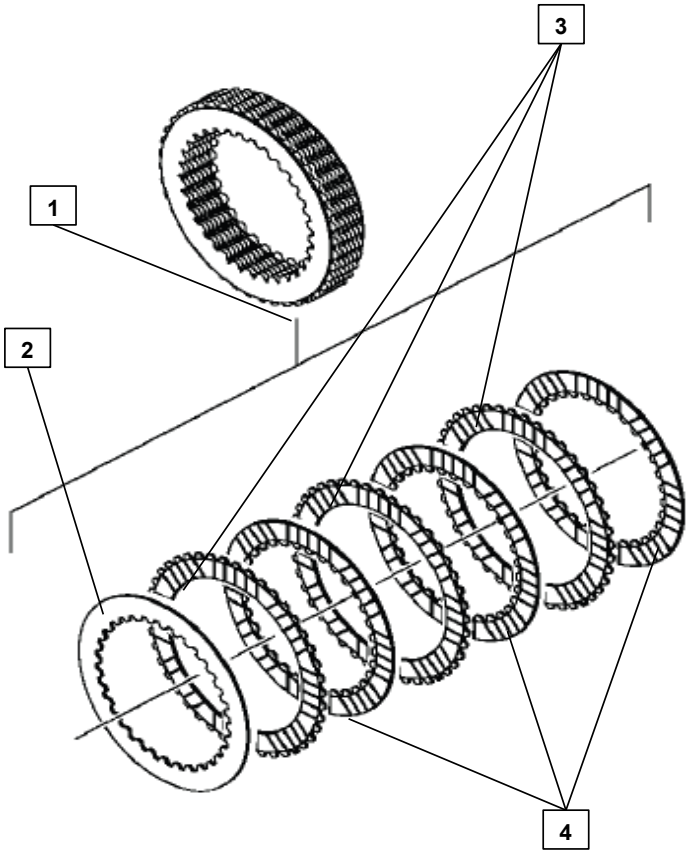

224202	CÁC CHI TIẾT KHÁC	STT / MÃ SỐ CHI TIẾT	I T C	L/R	SL	TÊN CHI TIẾT	GHI CHÚ
		1 / 4181.295.068			1	TRỤC ĐẦU VÀO	

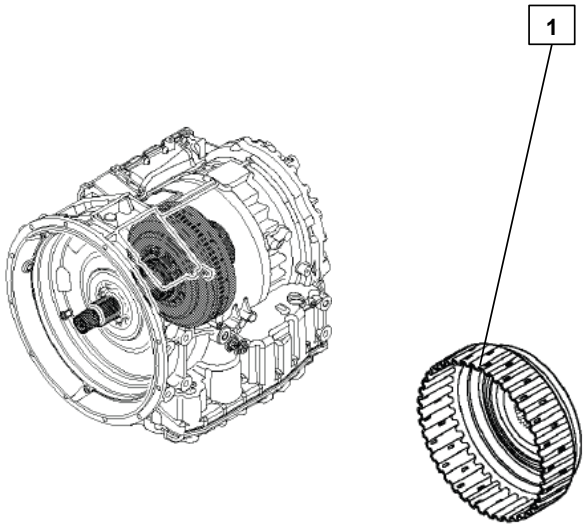

224202	CÁC CHI TIẾT KHÁC	STT / MÃ SỐ CHI TIẾT	I T C	L/R	SL	TÊN CHI TIẾT	GHI CHÚ
		1 / 4181.158.006			1	CỤM TRỤC ỐNG LỒNG	
		2 / 0735.368.151			1	Ổ BI	
		3 / 4181.295.049			1	TRỤC ỐNG LỒNG	
		4 / 0735.368.152			1	Ổ BI	

4181.160.050	NẮP CHE	STT / MÃ SỐ CHI TIẾT	I T C	L/R	SL	TÊN CHI TIẾT	GHI CHÚ
		1 / 0734.319.791			1	VÒNG ĐỆM	
		2 / 4181.360.003			1	NẮP CHE	
		3 / 0501.325.573			1	VÒNG ĐỆM	
		4 / 0736.300.200			3	BU LÔNG LỤC GIÁC M8 X 36	

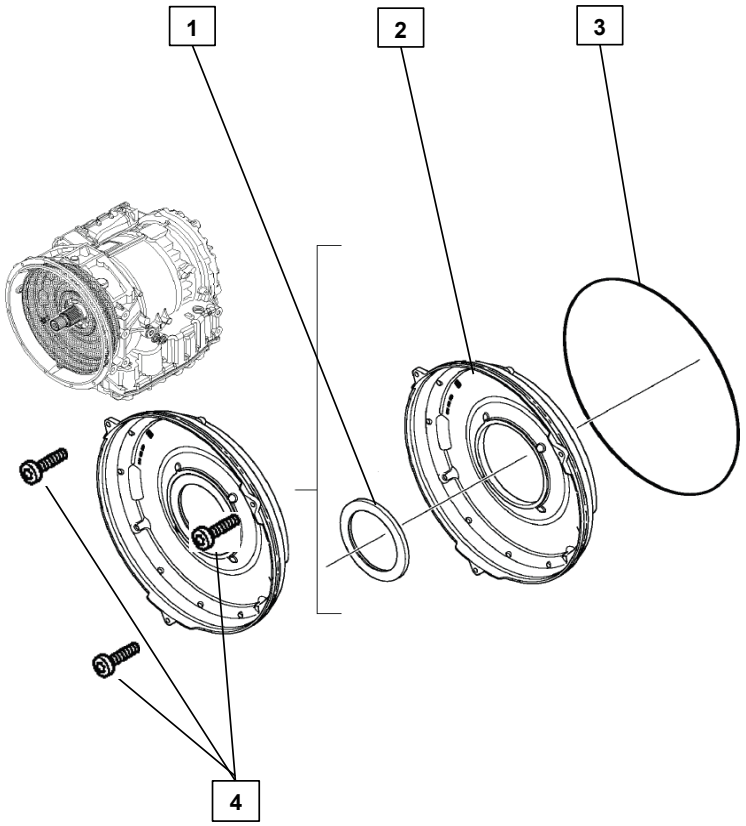

224202	CÁC CHI TIẾT KHÁC	STT / MÃ SỐ CHI TIẾT	I T C	L/R	SL	TÊN CHI TIẾT	GHI CHÚ
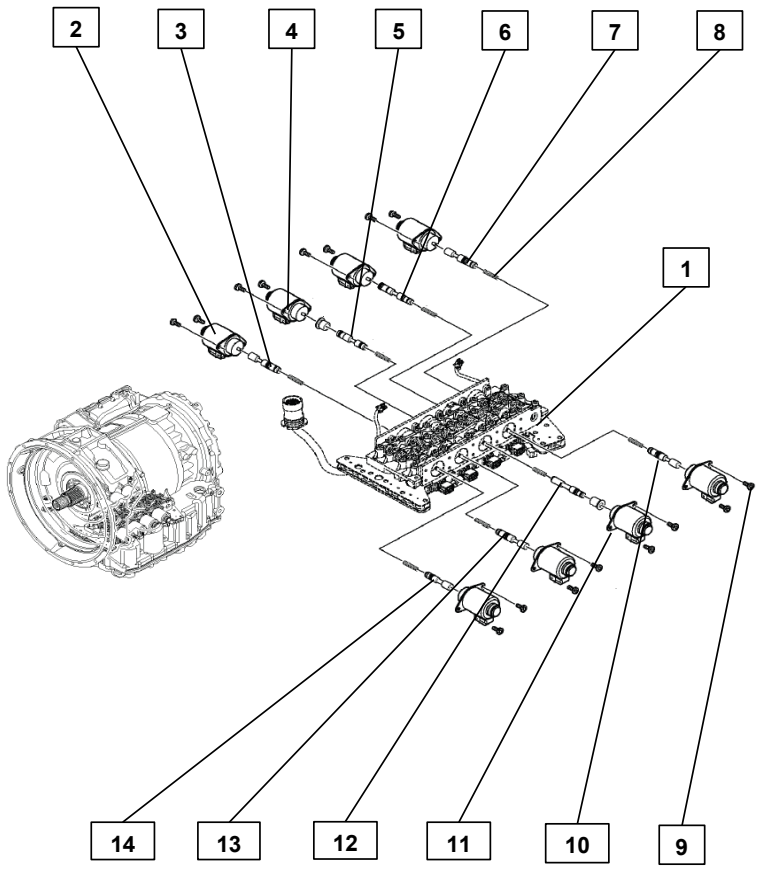		1 / 4181.170.016			8	CƠ CẤU SANG SỐ	
		2 / 0501.323.553			8	NAM CHÂM	
		3 / 4181.370.095			1	PÍT TÔNG	
		4 / 4181.370.017			4	BẠC LÓT	
		5 / 4181.370.096			1	PÍT TÔNG	
		6 / 4181.370.099			1	PÍT TÔNG	
		7 / 4181.370.095			1	PÍT TÔNG	
		8 / 0732.042.100			8	LÒ XO	
		9 / 0736.300.195			16	BU LÔNG LỤC GIÁC M6 X 17	
		10 / 4181.370.095			1	PÍT TÔNG	
		11 / 4181.370.077			4	BẠC LÓT	
		12 / 4181.370.098			1	PÍT TÔNG	
		13 / 4181.370.095			1	PÍT TÔNG	
		14 / 4181.370.097			1	PÍT TÔNG	

224202	CÁC CHI TIẾT KHÁC	STT / MÃ SỐ CHI TIẾT	I T C	L/R	SL	TÊN CHI TIẾT	GHI CHÚ
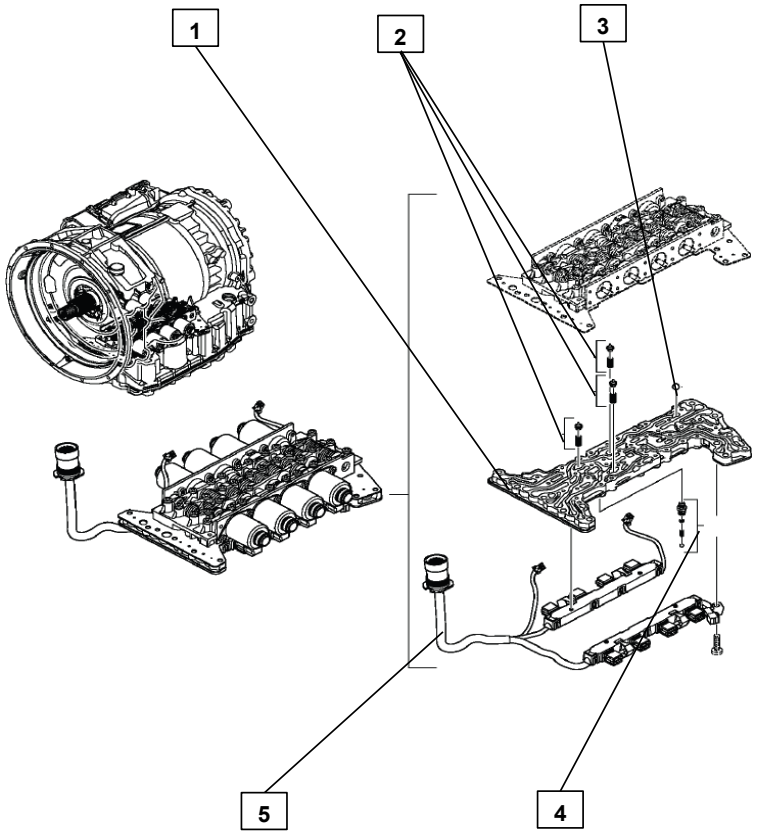		1 / 4181.370.080			1	TẤM ỐNG DẪN	
		2 / 1068.227.022			3	VAN	
		3 / 0635.460.021			1	BI	
		4 / 4181.270.020			1	VAN	
		5 / 6029.039.090			1	DÂY CÁP ECOLIFE	

224202	CÁC CHI TIẾT KHÁC	STT / MÃ SỐ CHI TIẾT	I T C	L/R	SL	TÊN CHI TIẾT	GHI CHÚ
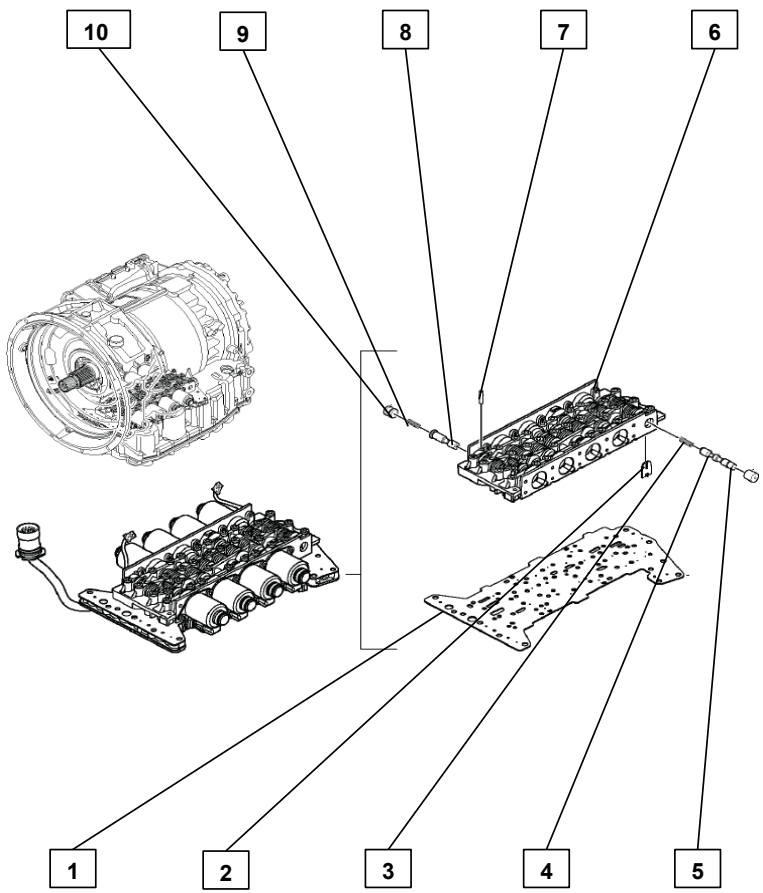		1 / 4181.370.081			1	TẤM GIỮA	
		2 / 4181.370.092			1	TẤM CỐ ĐỊNH	
		3 / 0732.042.100			1	LÒ XO	
		4 / 4181.370.100			1	PÍT TÔNG	
		5 / 4181.370.072			1	ỐNG LÓT	
		6 / 4181.370.067			1	CỤM VAN	
		7 / 0631.306.050			1	CHỐT TRỤ	
		8 / 4181.370.101			1	PÍT TÔNG	
		9 / 0732.042.100			1	LÒ XO	
		10 / 4181.370.102			1	NÚT BỊT	

224202	CÁC CHI TIẾT KHÁC	STT / MÃ SỐ CHI TIẾT	I T C	L/R	SL	TÊN CHI TIẾT	GHI CHÚ
		1 / 0736.300.200			11	BU LÔNG LỤC GIÁC M8 X 36	

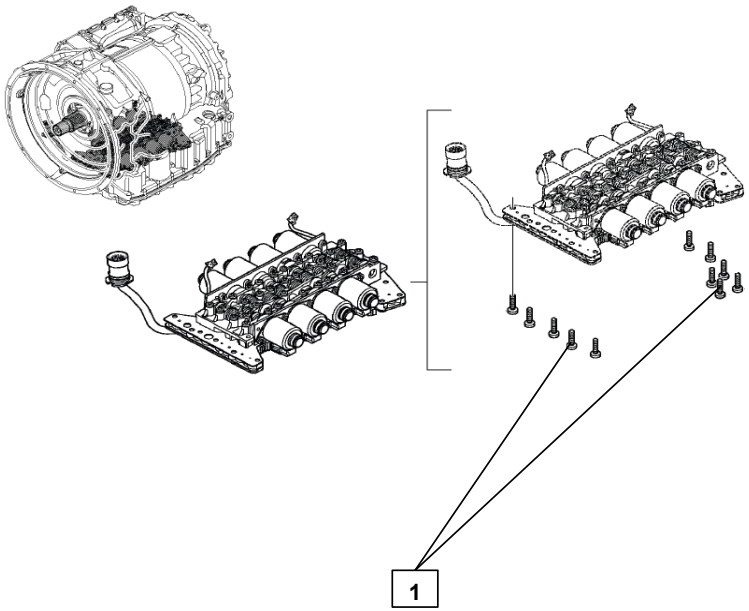

224202	CÁC CHI TIẾT KHÁC	STT / MÃ SỐ CHI TIẾT	I T C	L/R	SL	TÊN CHI TIẾT	GHI CHÚ
		1 / 0736.300.196			34	BU LÔNG LỤC GIÁC M6X55	

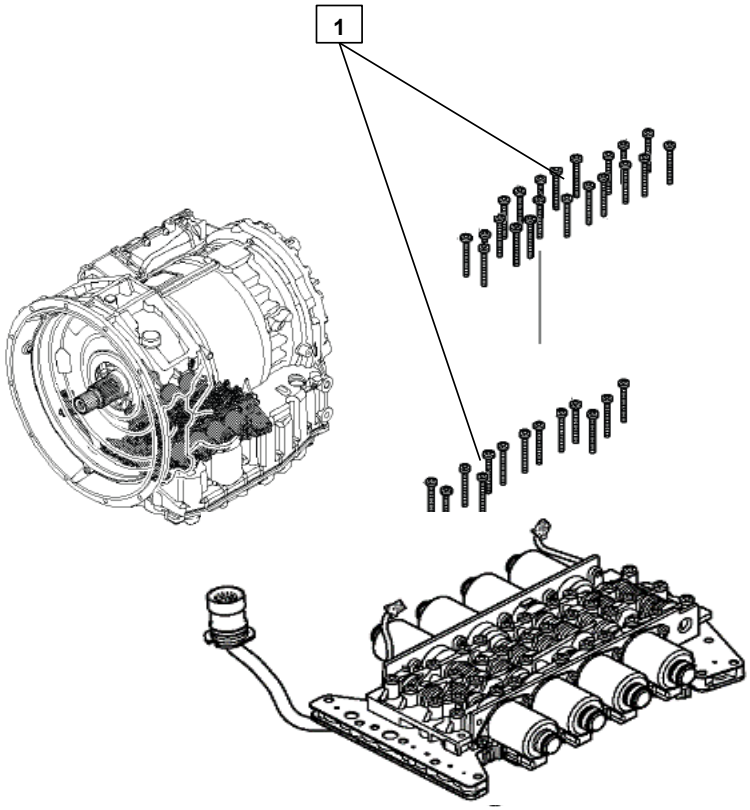

224202	CÁC CHI TIẾT KHÁC	STT / MÃ SỐ CHI TIẾT	I T C	L/R	SL	TÊN CHI TIẾT	GHI CHÚ
		1 / 4181.170.850			1	BÓ DÂY ĐIỆN	
		2 / 4181.370.084			1	TẤM CỐ ĐỊNH	
		3 / 0736.300.195			2	BU LÔNG LỤC GIÁC M6X17	

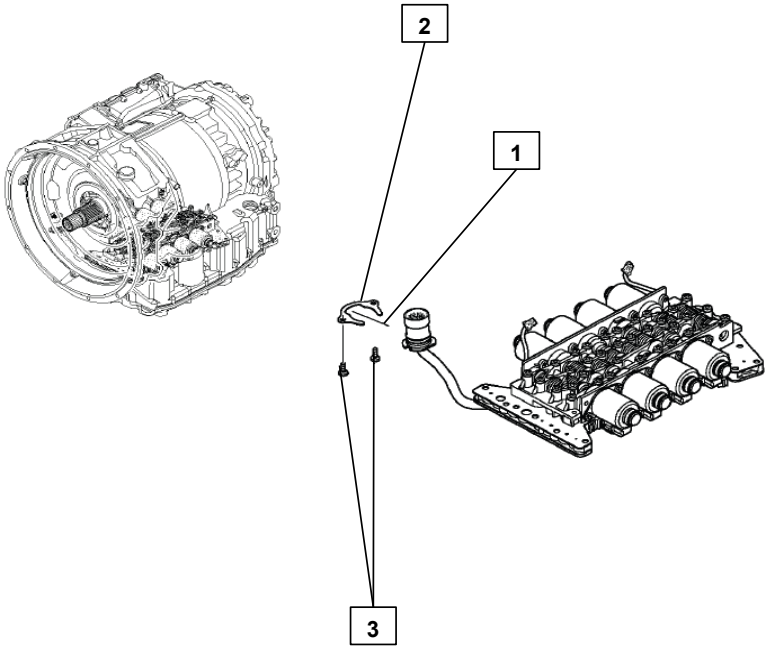

224202	CÁC CHI TIẾT KHÁC	STT / MÃ SỐ CHI TIẾT	I T C	L/R	SL	TÊN CHI TIẾT	GHI CHÚ
		1 / 4181.174.004			1	BỘ CẢM BIẾN TỐC ĐỘ	
		2 / 0736.300.195			1	BU LÔNG LỤC GIÁC M6X17	
		3 / 0501.215.837			1	CẢM BIẾN TỐC ĐỘ	

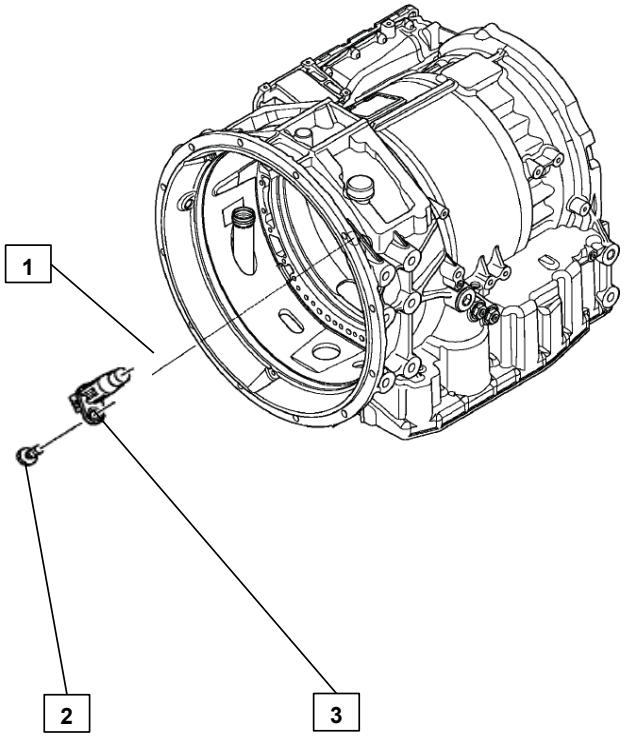

224202	CÁC CHI TIẾT KHÁC	STT / MÃ SỐ CHI TIẾT	I T C	L/R	SL	TÊN CHI TIẾT	GHI CHÚ
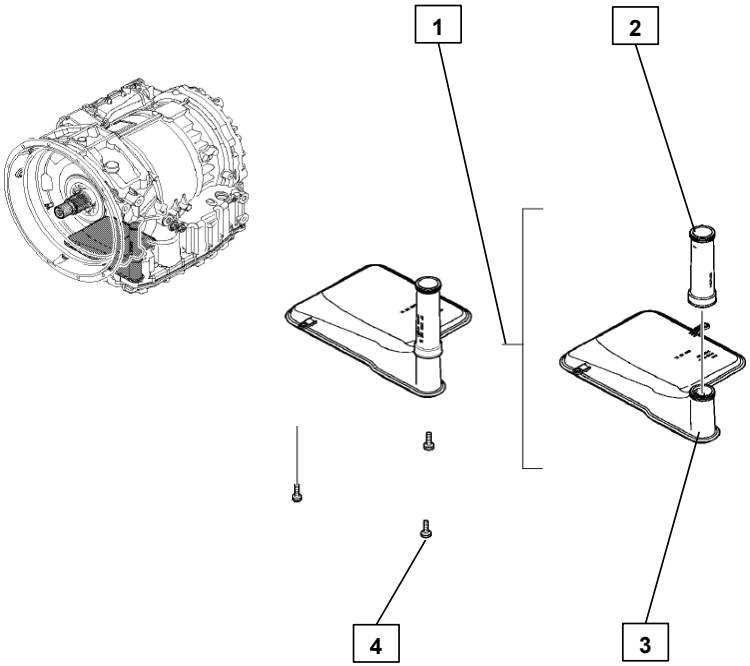		1 / 4181.175.003			1	BỘ LỌC HÚT	
		2 / 0501.215.111			1	ỐNG HÚT	
		3 / 0501.217.460			1	BỘ LỌC HÚT	
		4 / 0736.300.197			3	BU LÔNG LỤC GIÁC M6X25	

224202	CÁC CHI TIẾT KHÁC	STT / MÃ SỐ CHI TIẾT	I T C	L/R	SL	TÊN CHI TIẾT	GHI CHÚ
		1 / 4181.176.850			1	CỤM BỂ DẦU 1	
		2 / 0501.324.766			1	GIOĂNG LÀM KÍN	
		3 / 0636.100.439			2	BU LÔNG LỤC GIÁC M8X55	
		4 / 0636.100.833			2	BU LÔNG LỤC GIÁC CÓ VÒNG ĐỆ	
		5 / 0636.100.442			29	BU LÔNG LỤC GIÁC M8X30	

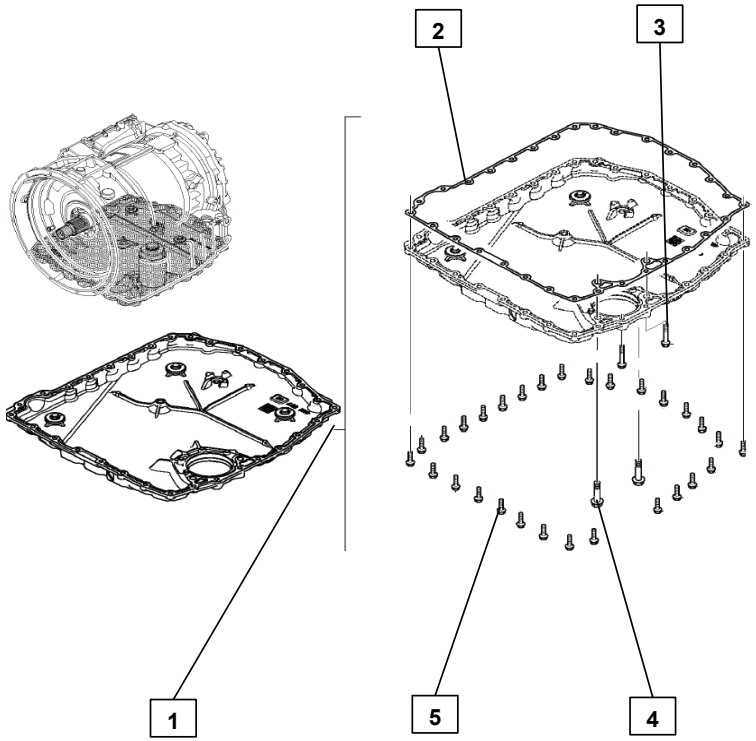

224202	CÁC CHI TIẾT KHÁC	STT / MÃ SỐ CHI TIẾT	I T C	L/R	SL	TÊN CHI TIẾT	GHI CHÚ
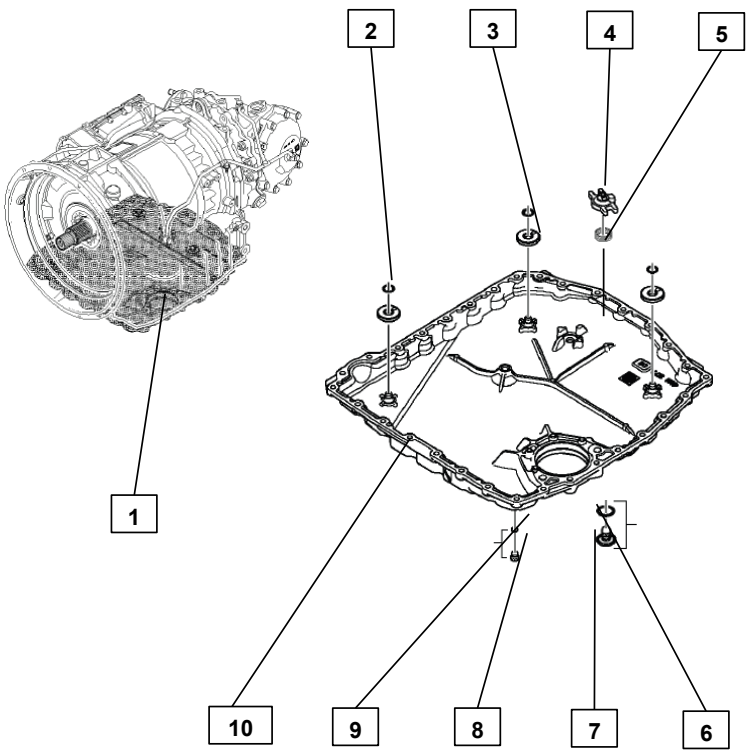		1 / 4181.177.050			1	CỤM BỂ DẦU 2	
		2 / 0630.531.244			3	VÒNG KẸP CHẶT	
		3 / 0501.313.800			3	NAM CHÂM	
		4 / 4181.377.008			1	NẮP CHỤP	
		5 / 0732.042.981			1	LÒ XO	
		6 / 0501.322.975			1	VÒNG ĐỆM	
		7 / 4181.377.018			1	CHỐT VÍT M14X1,5	
		8 / 0636.100.793			1	CHỐT VÍT M10X1	
		9 / 0501.322.905			1	VÒNG ĐỆM	
		10 / 4181.377.004			1	BỂ DẦU	

224202	CÁC CHI TIẾT KHÁC	STT / MÃ SỐ CHI TIẾT	I T C	L/R	SL	TÊN CHI TIẾT	GHI CHÚ
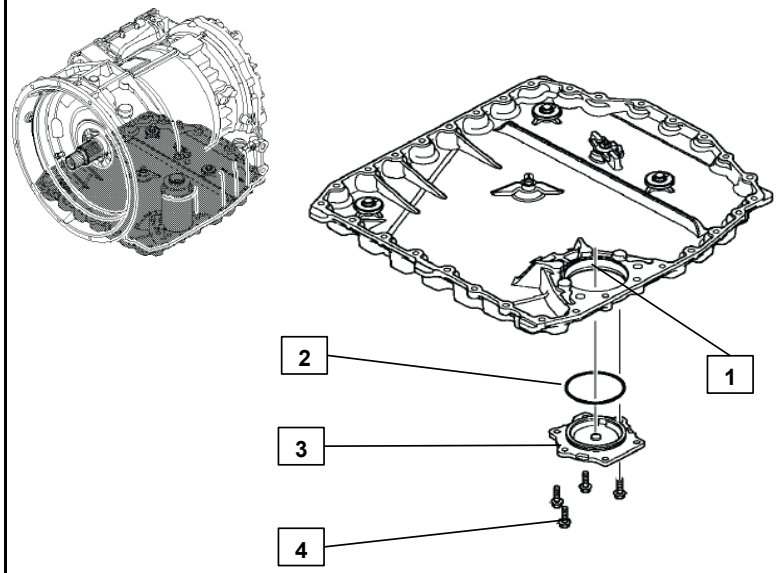		1 / 4181.378.007			1	NẮP BỘ LỌC	
		2 / 0501.322.914			1	VÒNG ĐỆM	
		3 / 4181.378.007			1	BỘ LỌC	
		4 / 0636.100.442			4	BU LÔNG LỤC GIÁC M8X30	

224202	CÁC CHI TIẾT KHÁC	STT / MÃ SỐ CHI TIẾT	I T C	L/R	SL	TÊN CHI TIẾT	GHI CHÚ
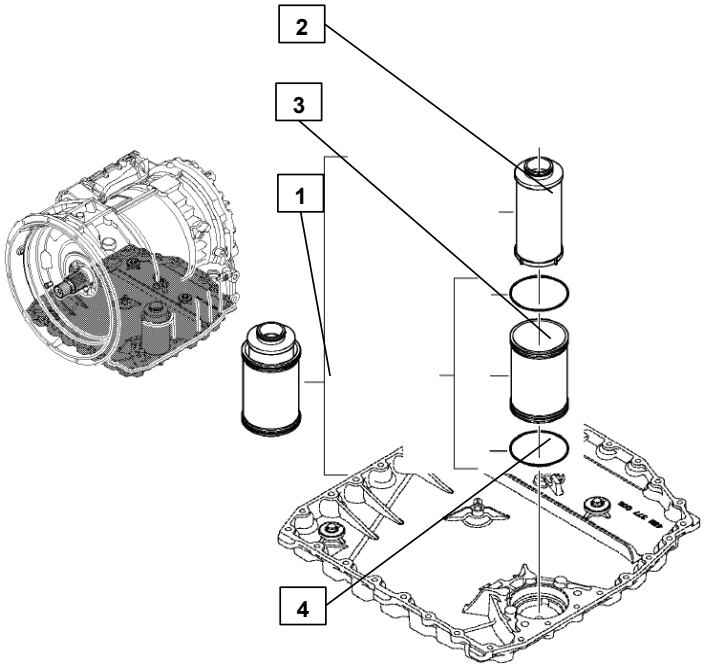		1 / 4181.179.003			1	BỘ LỌC ÁP	
		2 / 0501.325.886			1	BỘ LỌC	
		3 / 4181.379.004			1	ỐNG LÓT	
		4 / 0501.322.914			2	VÒNG ĐỆM	

224202	CÁC CHI TIẾT KHÁC	STT / MÃ SỐ CHI TIẾT	I T C	L/R	SL	TÊN CHI TIẾT	GHI CHÚ
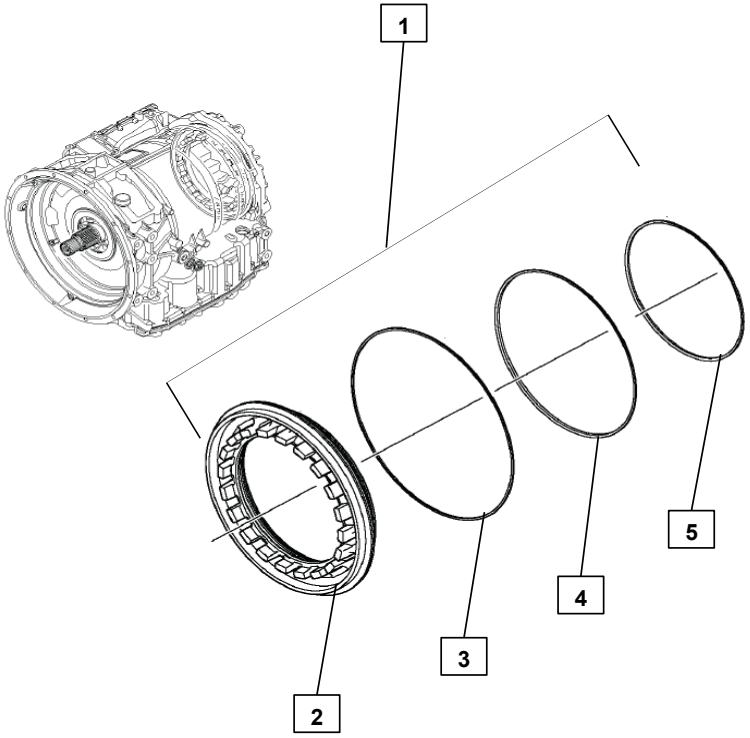		1 / 4181.212.051			1	CỤM PÍT TÔNG	
		2 / 4181.312.022			1	PÍT TÔNG	
		3 / 0501.325.799			1	GIOĂNG LÀM KÍN	
		4 / 0501.325.800			1	GIOĂNG LÀM KÍN	
		5 / 0501.325.801			1	GIOĂNG LÀM KÍN	

224202	CÁC CHI TIẾT KHÁC	STT / MÃ SỐ CHI TIẾT	I T C	L/R	SL	TÊN CHI TIẾT	GHI CHÚ
		1 / 4181.110.052			1	CỤM ĐẦU RA HỘP SỐ	
		2 / 0734.319.792			1	VÒNG CHẶN TRỤC	

224202	CÁC CHI TIẾT KHÁC	STT / MÃ SỐ CHI TIẾT	I T C	L/R	SL	TÊN CHI TIẾT	GHI CHÚ
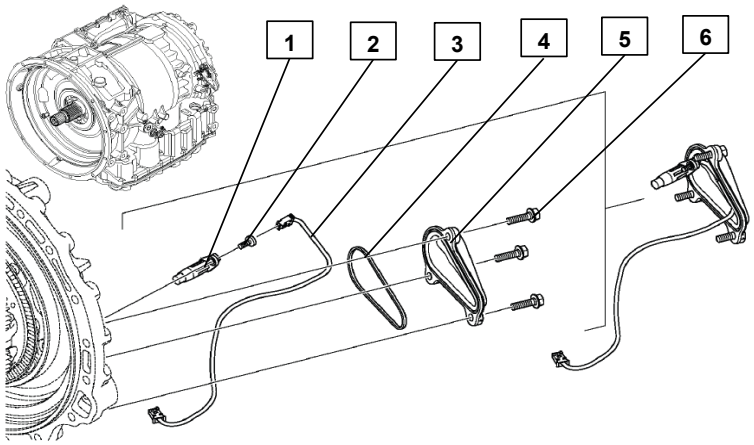		1 / 0501.215.837			1	CẢM BIẾN TỐC ĐỘ	
		2 / 0736.300.195			1	BU LÔNG LỤC GIÁC M6X17	
		3 / 6029.039.091			1	DÂY CÁP ECOLIFE	
		4 / 0501.328.271			1	GIOĂNG LÀM KÍN	
		5 / 4181.310.035			1	NẮP ĐẬY	
		6 / 0636.100.442			3	BU LÔNG LỤC GIÁC M8X30	

224202	CÁC CHI TIẾT KHÁC	STT / MÃ SỐ CHI TIẾT	I T C	L/R	SL	TÊN CHI TIẾT	GHI CHÚ
		1 / 0501.323.191			1	VÒNG ĐỆM	
		2 / 0636.100.829			2	BU LÔNG LỤC GIÁC M10X70	
		3 / 0636.100.827			18	BU LÔNG LỤC GIÁC M10X45	

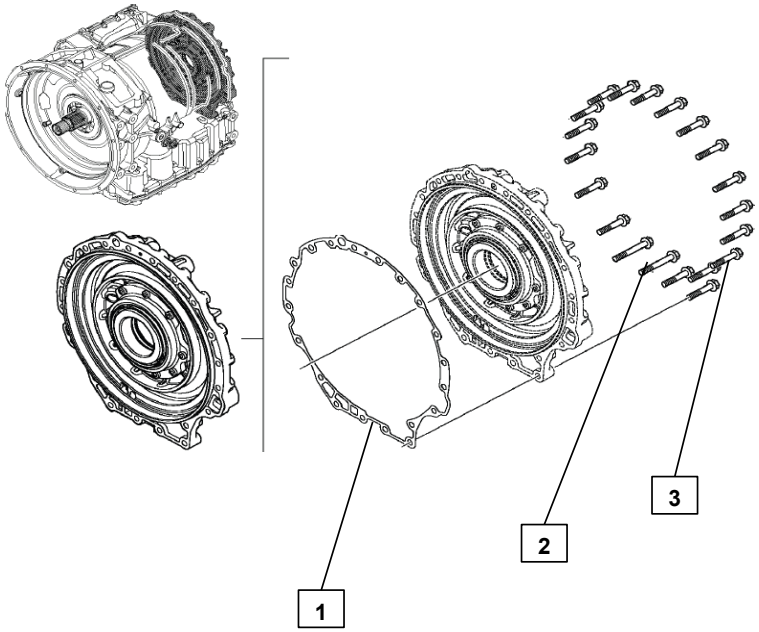

224202	CÁC CHI TIẾT KHÁC	STT / MÃ SỐ CHI TIẾT	I T C	L/R	SL	TÊN CHI TIẾT	GHI CHÚ
		1 / 4181.112.050			1	NẮP ĐẬY ĐẦU RA HỘP SỐ	
		2 / 4181.212.006			1	VAN	
		3 / 0501.322.983			1	VÒNG ĐỆM	
		4 / 4181.312.015			1	NẮP ĐẬY	
		5 / 0636.100.791			2	CHỐT REN M18X1,5	
		6 / 0501.322.915			2	VÒNG ĐỆM	
		7 / 0731.590.166			4	BẠC LÓT CÓ REN	

224202	CÁC CHI TIẾT KHÁC	STT / MÃ SỐ CHI TIẾT	I T C	L/R	SL	TÊN CHI TIẾT	GHI CHÚ
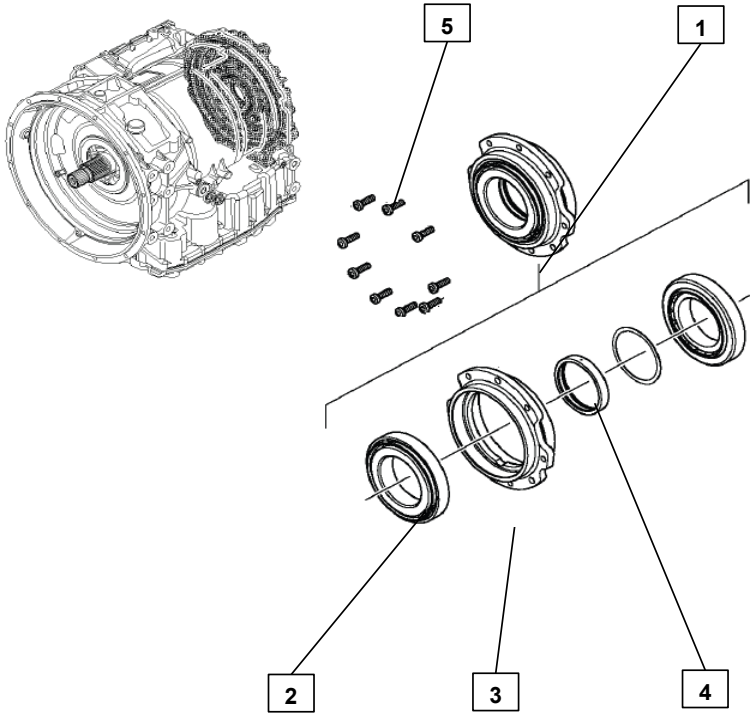		1 / 4181.113.005			1	CỤM Ổ BI	
		2 / 0735.371.642			2	Ổ BI CÓ REN	
		3 / 4181.313.008			1	BẠC LÓT CÓ REN	
		4 / 4181.313.006			1	BẠC LÓT	
		5 / 0736.300.212			9	BU LÔNG LỤC GIÁC M8X28	
		6 / 0730.113.418			1	VÒNG ĐỆM	A=1,10
		6 / 0730.113.419			1	VÒNG ĐỆM	A=1,15
		6 / 0730.113.420			1	VÒNG ĐỆM	A=1,20
		6 / 0730.113.421			1	VÒNG ĐỆM	A=1,25
		6 / 0730.113.422			1	VÒNG ĐỆM	A=1,30
		6 / 0730.113.423			1	VÒNG ĐỆM	A=1,35
		6 / 0730.113.424			1	VÒNG ĐỆM	A=1,40
		6 / 0730.113.425			1	VÒNG ĐỆM	A=1,45
		6 / 0730.113.426			1	VÒNG ĐỆM	A=1,50
		6 / 0730.113.427			1	VÒNG ĐỆM	A=1,55

4181.113.005	Ổ BI (2/2)	STT / MÃ SỐ CHI TIẾT	I T C	L/R	SL	TÊN CHI TIẾT	GHI CHÚ
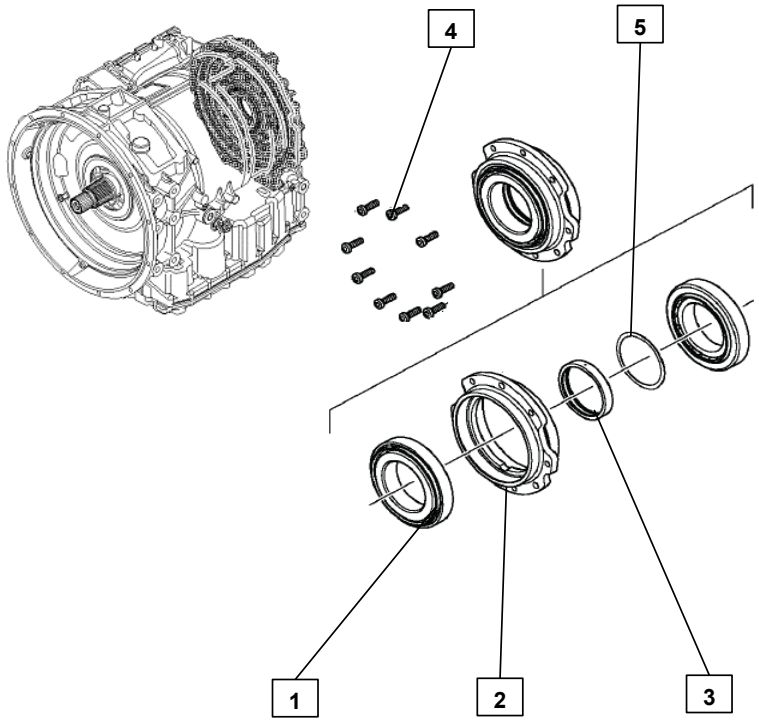		5 / 0730.113.429			1	VÒNG ĐỆM	A=1,65
		5 / 0730.113.430			1	VÒNG ĐỆM	A=1,70
		5 / 0730.113.431			1	VÒNG ĐỆM	A=1,75
		5 / 0730.113.432			1	VÒNG ĐỆM	A=1,80
		5 / 0730.113.433			1	VÒNG ĐỆM	A=1,85
		5 / 0730.113.434			1	VÒNG ĐỆM	A=1,90
		5 / 0730.113.435			1	VÒNG ĐỆM	A=1,95
		5 / 0730.113.436			1	VÒNG ĐỆM	A=2,00

224202	CÁC CHI TIẾT KHÁC	STT / MÃ SỐ CHI TIẾT	I T C	L/R	SL	TÊN CHI TIẾT	GHI CHÚ
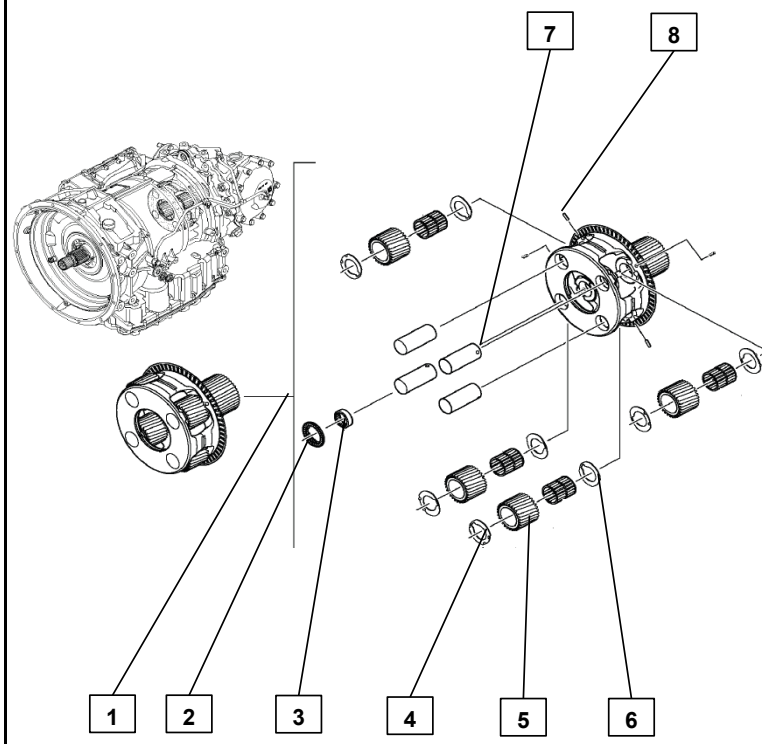		1 / 4181.117.020			1	CỤM CƠ CẤU BÁNH RĂNG HÀNH TINH	
		2 / 0735.368.277			1	Ổ BI ĐỠA HƯỚNG TRỤC	
		3 / 0735.298.302			1	BẠC LÓT	
		4 / 4181.317.018			8	VÒNG CHẶN	
		5 / 4181.317.041			4	BÁNH RĂNG HÀNH TINH	
		6 / 0735.321.609			4	BẠC LÓT CÓ KHÍA	
		7 / 4181.317.020			4	TRỤC Ổ BI	
		8 / 0631.329.065			4	CHỐT CHẼ	

4181.113.005	CƠ CẤU BÁNH RĂNG HÀNH TINH (2/2)	STT / MÃ SỐ CHI TIẾT	I T C	L/R	SL	TÊN CHI TIẾT	GHI CHÚ
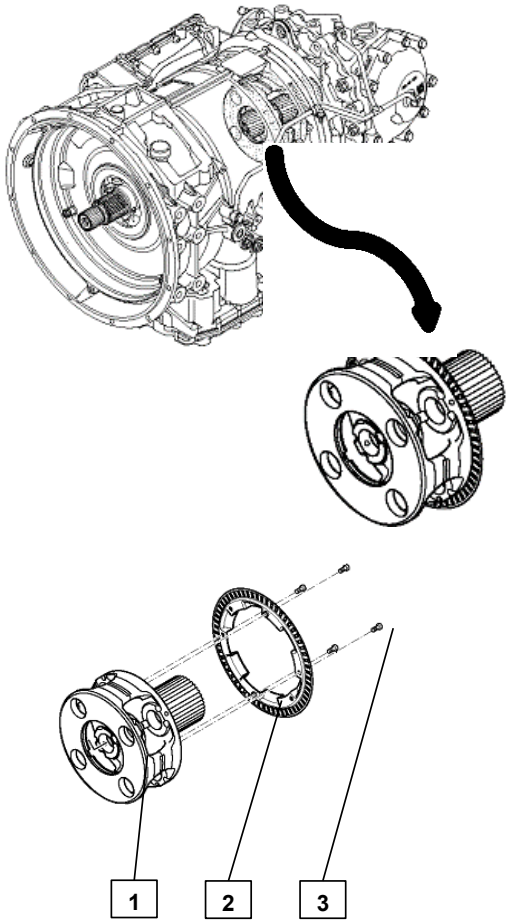		1 / 4181.291.017			1	CƠ CẤU ĐỠ BÁNH RĂNG HÀNH TINH	
		2 / 4181.317.033			1	VÒNG ĐỆM	
		3 / 0736.300.194			4	BU LÔNG LỤC GIÁC M6X12	

224202	CÁC CHI TIẾT KHÁC	STT / MÃ SỐ CHI TIẾT	I T C	L/R	SL	TÊN CHI TIẾT	GHI CHÚ
		1 / 4181.181.103			1	CỤM QUE THĂM NHỚT	
		2 / 0501.217.491			1	QUE THĂM NHỚT	
		3 / 4181.290.064			1	ỐNG LỌC	
		4 / 0501.322.980			1	VÒNG ĐỆM	
		5 / 0636.100.445			1	BU LÔNG LỤC GIÁC M8X22	

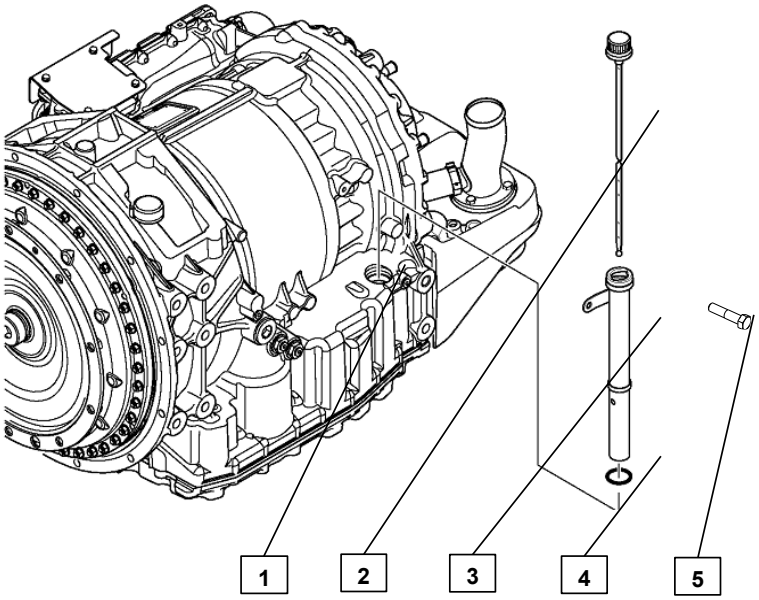

224202	CÁC CHI TIẾT KHÁC	STT / MÃ SỐ CHI TIẾT	I T C	L/R	SL	TÊN CHI TIẾT	GHI CHÚ
		1 / 4181.291.027			1	CỤM MẶT BÍCH ĐẦU RA	
		2 / 4181.383.001			1	TẤM BẢO VỆ	
		3 / 0636.021.083			4	BU LÔNG LỤC GIÁC M12X45*1.5	
		4 / 4181.383.002			1	MẶT BÍCH ĐẦU RA	
		5 / 0501.322.901			1	VÒNG GIOĂNG	
		6 / 0636.011.777			2	BU LÔNG LỤC GIÁC M12X60	
		7 / 4181.393.001			1	VÒNG ĐỆM	
		8 / 0636.100.825			2	CHỐT CÓ REN	
		9 / 0501.322.915			2	VÒNG REN	

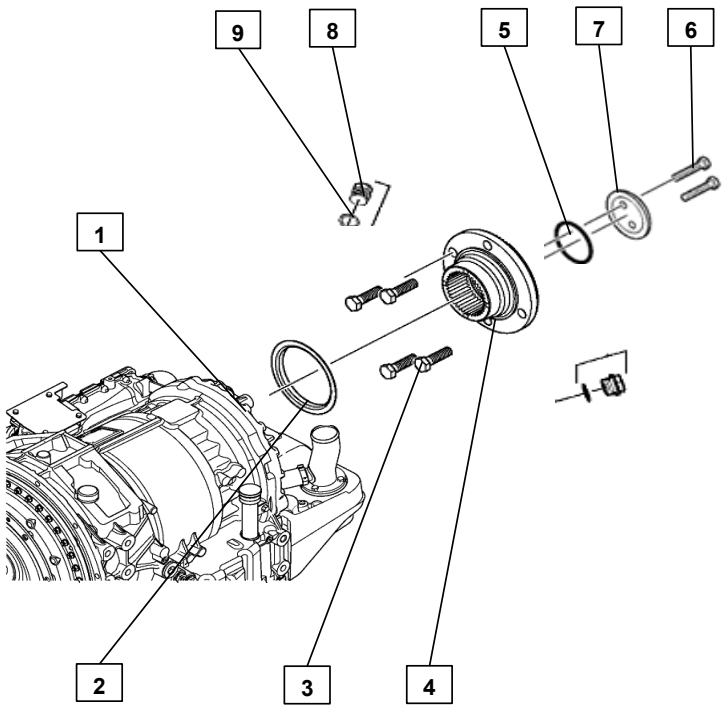

224202	CÁC CHI TIẾT KHÁC	STT / MÃ SỐ CHI TIẾT	I T C	L/R	SL	TÊN CHI TIẾT	GHI CHÚ
		1 / 4181.284.054			1	GIÁ ĐỠ	
		2 / 0501.326.758			2	VÒNG GIOĂNG LÀM KÍN	
		3 / 0636.100.828			9	VÍT CÓ GẮN VÒNG ĐỆM M10X55	

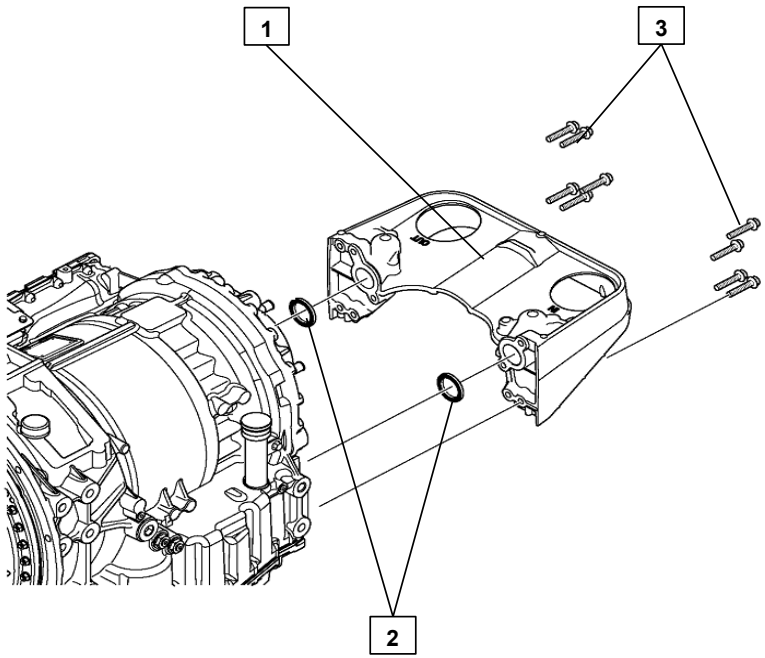

224202	CÁC CHI TIẾT KHÁC	STT / MÃ SỐ CHI TIẾT	I T C	L/R	SL	TÊN CHI TIẾT	GHI CHÚ
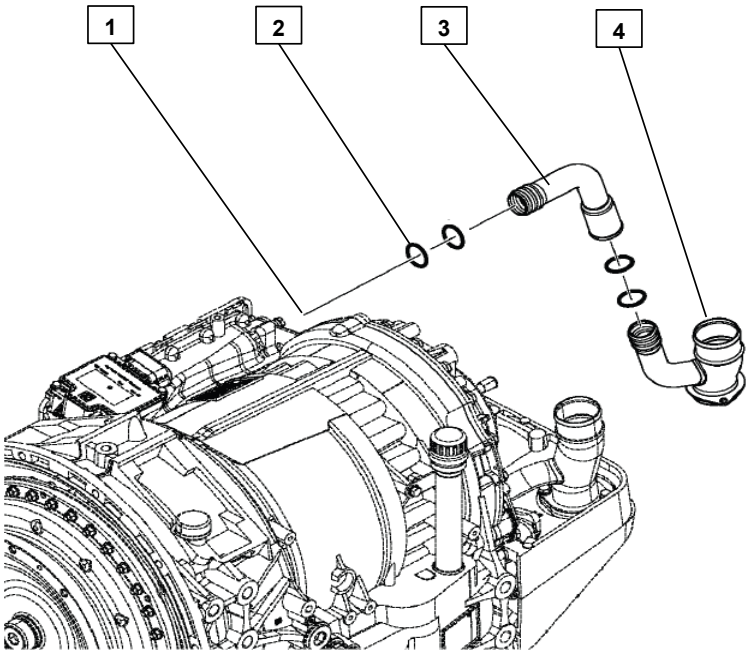		1 / 4181.285.059			1	CỤM ỐNG DẦU 1	
		2 / 4181.385.057			1	VÒNG ĐỆM	D=35
		2 / 4181.385.056			1	VÒNG ĐỆM	
		3 / 0501.328.488			4	ỐNG DẦU	
		4 / 4181.299.034			1	ĐẦU NỐI	
		4 / 4181.299.035			1	ĐẦU NỐI	

4181.285.058	ỐNG DẦU (2/2)	STT / MÃ SỐ CHI TIẾT	I T C	L/R	SL	TÊN CHI TIẾT	GHI CHÚ
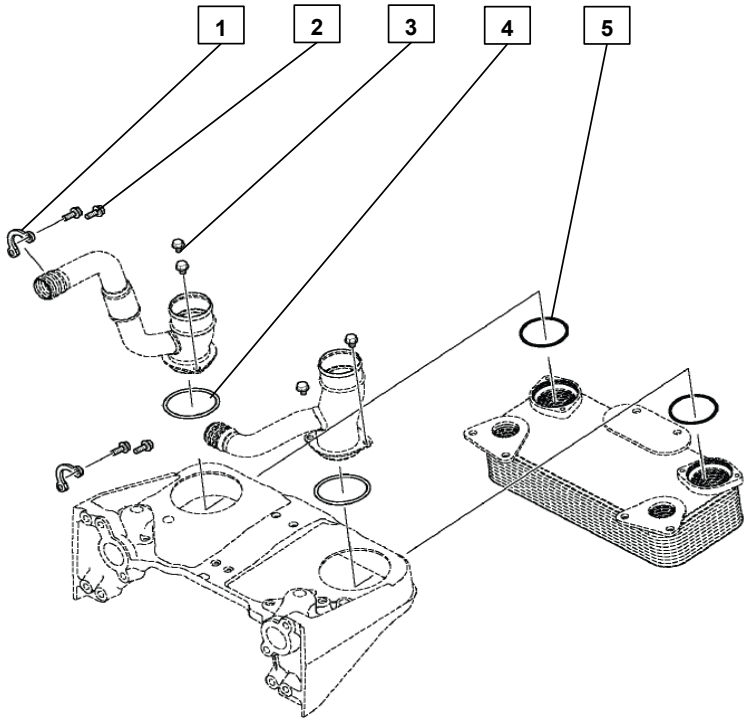		1 / 4181.384.102			2	MÓC NEO	
		2 / 0636.102.643			4	BU LÔNG CÓ GẮN VÒNG ĐỆM M8 X 22	
		3 / 0636.102.629			2	BU LÔNG CÓ GẮN VÒNG ĐỆM M8 X 14	
		4 / 0501.324.121			2	VÒNG ĐỆM	
		5 / 0501.331.347			2	VÒNG GIOĂNG	

224202	CÁC CHI TIẾT KHÁC	STT / MÃ SỐ CHI TIẾT	I T C	L/R	SL	TÊN CHI TIẾT	GHI CHÚ
		1 / 0501.221.862			1	BỘ TRAO ĐỔI NHIỆT	
		2 / 0501.322.974			6	BU LÔNG CÓ GẮN VÒNG ĐỆM M10X25	
		3 / 0636.102.274			2	VÒNG GIOĂNG	

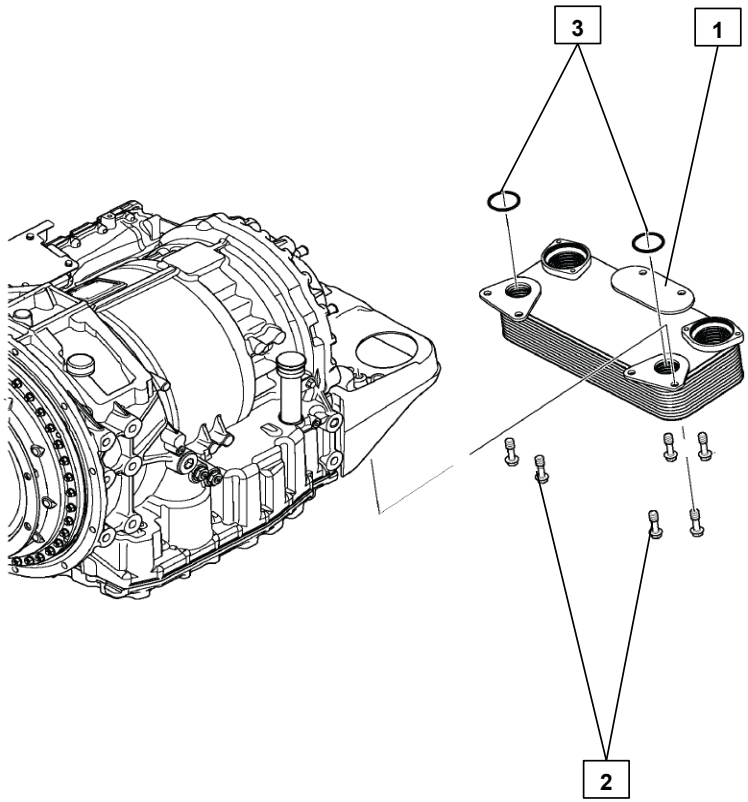

224202	CÁC CHI TIẾT KHÁC	STT / MÃ SỐ CHI TIẾT	I T C	L/R	SL	TÊN CHI TIẾT	GHI CHÚ
		1 / 4181.188.801			1	BỘ ĐIỀU KHIỂN	
		2 / 0501.323.632			1	VỎ BẢO VỆ	
		3 / 0736.300.171			4	BU LÔNG LỤC GIÁC M6X26	

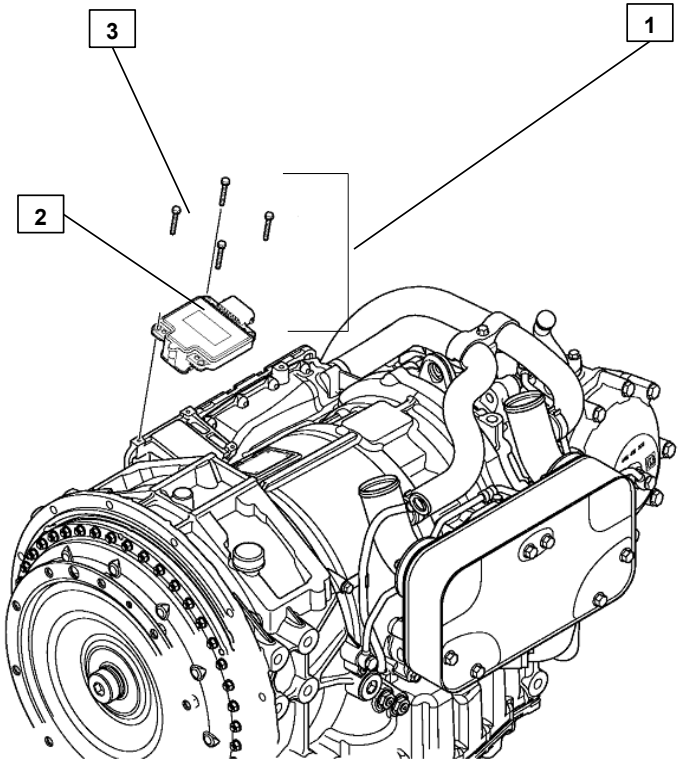

224202	CÁC CHI TIẾT KHÁC	STT / MÃ SỐ CHI TIẾT	I T C	L/R	SL	TÊN CHI TIẾT	GHI CHÚ
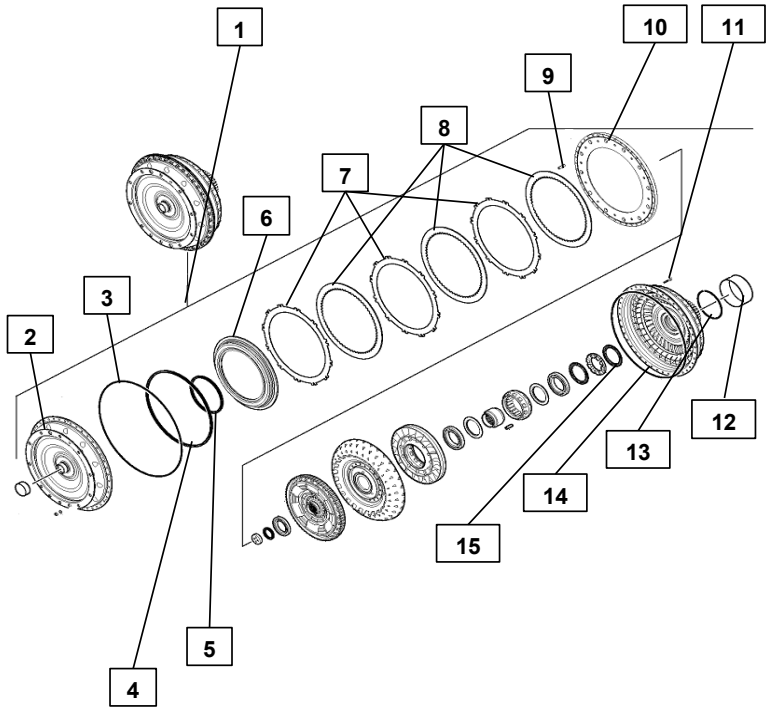		1 / 0501.008.491			1	BIẾN MÔ THỦY LỰC	
		2 / 0501.218.776			1	NẮP ĐẬY	
		3 / 0501.323.522			2	VÒNG CHẶN	
		4 / 0501.332.512			1	VÒNG CHẶN	
		5 / 0501.332.511			1	VÒNG CHẶN	
		6 / 0501.324.422			1	PISTON ĐĨA	
		7 / 0501.220.555			3	ĐĨA LY HỢP BÊN NGOÀI	
		8 / 0501.215.214			3	ĐĨA LY HỢP BÊN TRONG	
		9 / 0501.325.507			12	CHỐT	
		10 / 0501.324.737			1	TẤM CANH	
		11 / 0636.100.602			36	VÍT MŨ	
		12 / 0501.326.210			1	NẮP BẢO VỆ	
		13 / 0630.513.081			1	VÒNG CHẶN	
		14 / 0501.323.522			2	VÒNG CHẶN	
		15 / 0501.323.533			1	Ổ BI ĐỠA HƯỚNG TRỤC	

224202	CÁC CHI TIẾT KHÁC	STT / MÃ SỐ CHI TIẾT	I T C	L/R	SL	TÊN CHI TIẾT	GHI CHÚ
		16 / 0501.325.181			1	ĐĨA ÁP SUẤT	
		17 / 0735.301.305			1	Ổ BI ĐỠA HƯỚNG TRỤC	
		18 / 0635.330.085			2	Ổ BI	
		19 / 0501.325.056			2	VÒNG ĐỆM	
		20 / 0501.323.534			1	Ổ BI ĐỠA	
		21 / 0735.470.101			20	ROLLER	
		22 / 0501.328.717			1	LÍP	
		23 / 0501.325.056			2	VÒNG ĐỆM	
		24 / 0635.330.085			2	Ổ BI	
		25 / 0501.325.757			1	STATOR	
		26 / 0501.216.774			1	BÁNH TUA BIN	
		27 / 0501.216.291			1	BỘ GIẢM RUNG ĐỘNG	
		28 / 0635.330.086			1	Ổ BI	
		29 / 0501.323.531			1	VÒNG CHỮ NHẬT	
		30 / 0730.301.063			72	VÒNG ĐỆM	

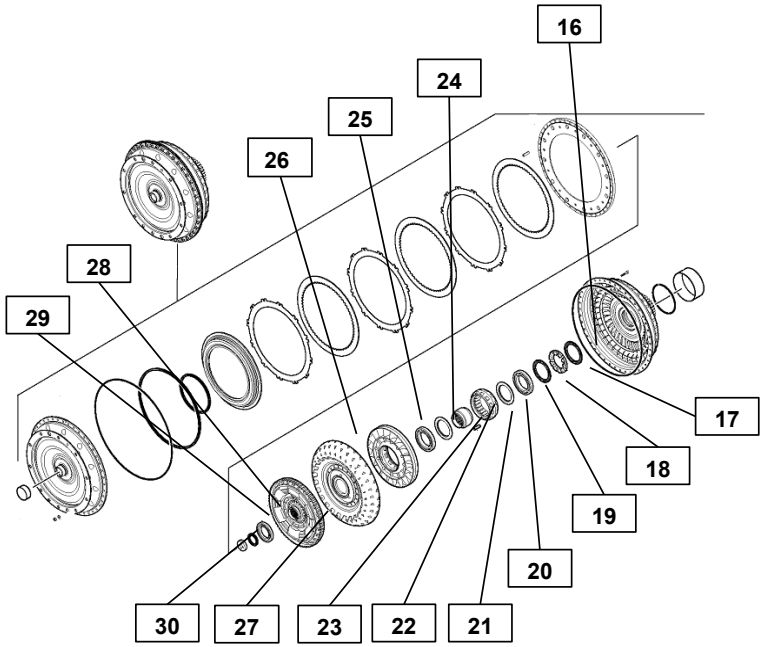

224202	CÁC CHI TIẾT KHÁC	STT / MÃ SỐ CHI TIẾT	I T C	L/R	SL	TÊN CHI TIẾT	GHI CHÚ
		31 / 0637.006.276			36	TÁN LỤC GIÁC	
		32 / 0501.317.956			1	NẮP BẢO VỆ	

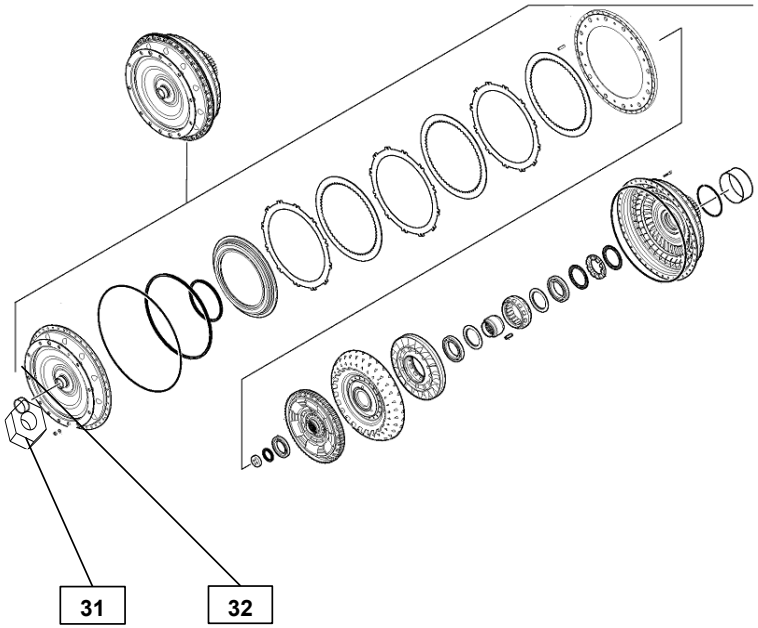

224202	CÁC CHI TIẾT KHÁC	STT / MÃ SỐ CHI TIẾT	I T C	L/R	SL	TÊN CHI TIẾT	GHI CHÚ
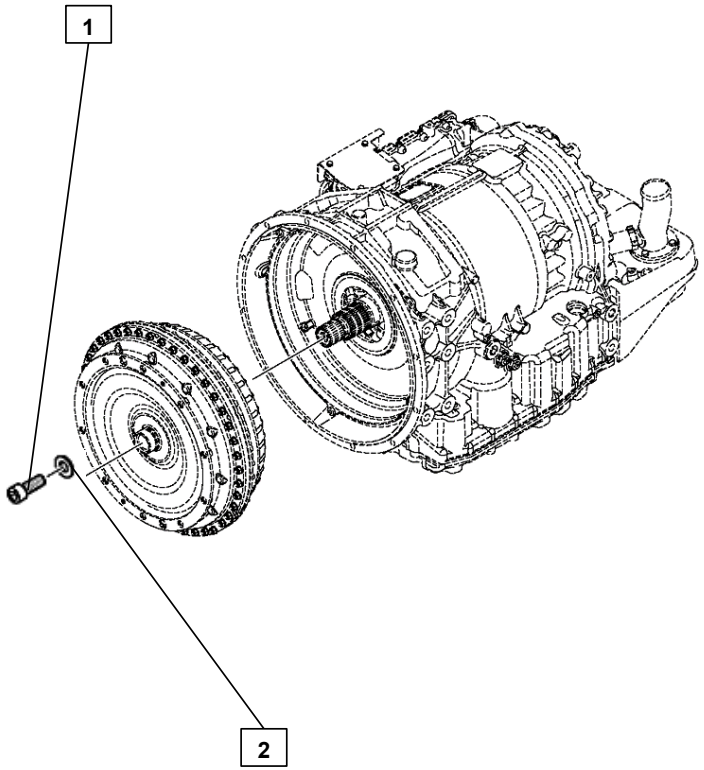		1 / 0736.101.458			1	VÍT M16X42	
		2 / 0730.005.601			1	VÒNG ĐỆM	A=2.6
		2 / 0730.005.600			1	VÒNG ĐỆM	A=2.5
		2 / 0730.005.599			1	VÒNG ĐỆM	A=2.0
		2 / 0730.005.598			1	VÒNG ĐỆM	A=1.9
		2 / 0730.005.597			1	VÒNG ĐỆM	A=1.8
		2 / 0730.005.596			1	VÒNG ĐỆM	A=1.7
		2 / 0730.005.595			1	VÒNG ĐỆM	A=1.5
		2 / 0730.005.594			1	VÒNG ĐỆM	A=1.2
		2 / 0730.005.593			1	VÒNG ĐỆM	A=1.1
		2 / 0730.005.592			1	VÒNG ĐỆM	A=1.0

224202	CÁC CHI TIẾT KHÁC	STT / MÃ SỐ CHI TIẾT	I T C	L/R	SL	TÊN CHI TIẾT	GHI CHÚ
		1 / 0768.409.579			1	CỤM NÚT BỊT	
		2 / 0636.302.607			1	NÚT BỊT CÓ REN	
		3 / 0634.801.227			2	SU ĐỆM	

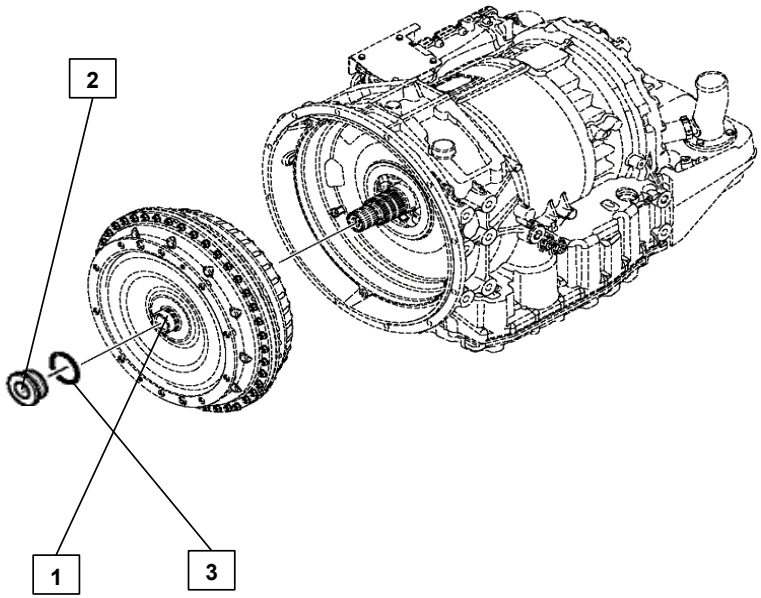

224202	CÁC CHI TIẾT KHÁC	STT / MÃ SỐ CHI TIẾT	I T C	L/R	SL	TÊN CHI TIẾT	GHI CHÚ
		1 / 6070.003.010			1	EST ECOLIFE	

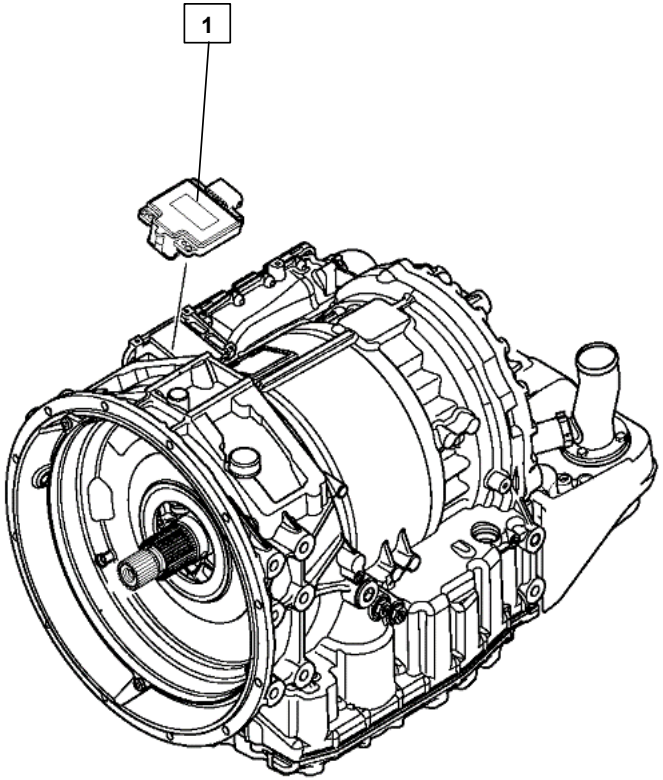

224202	CÁC CHI TIẾT KHÁC	STT / MÃ SỐ CHI TIẾT	I T C	L/R	SL	TÊN CHI TIẾT	GHI CHÚ
		1 / 6029.039.124			1	DÂY DẪN TÍN HIỆU	

2243	TRỤC CÁC ĐĂNG	STT / MÃ SỐ CHI TIẾT	I T C	L/R	SL	TÊN CHI TIẾT	GHI CHÚ
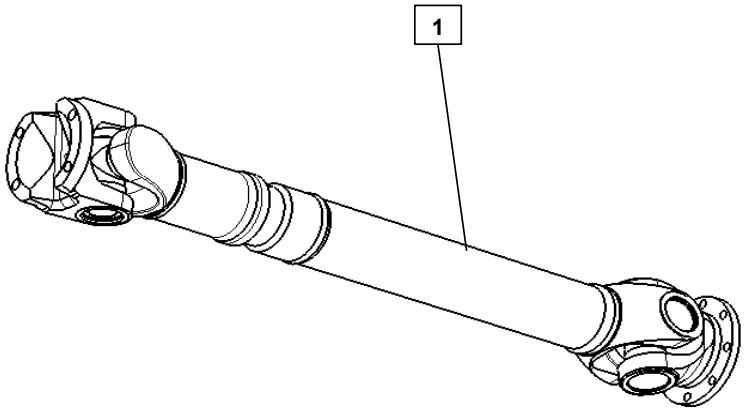		1 / CNA6127G-2201010			1	TRỤC CÁC ĐĂNG	

CẦU SAU - 2244

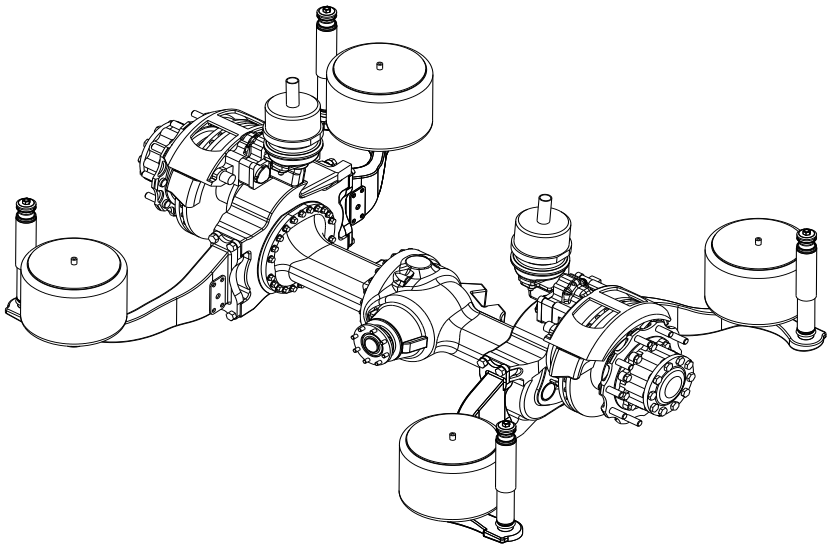

224401

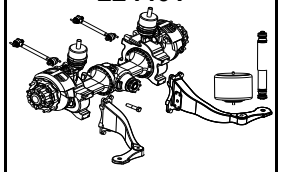

HỆ THỐNG TREO

224402

CỤM VI SAI

224403

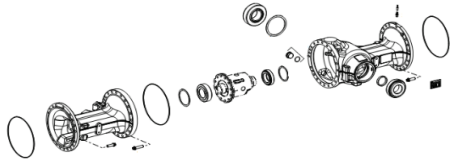

CỤM VỎ CẦU

224406

CỤM BÁN TRỤC TRÁI

224407

CỤM BÁN TRỤC PHẢI

224408

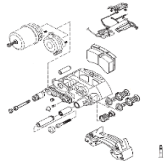

CƠ CẤU PHANH TRÁI

224409

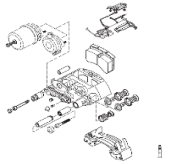

CƠ CẤU PHANH PHẢI

224404

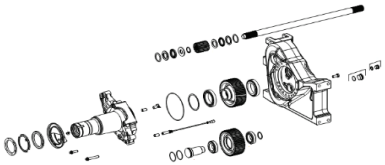

CỤM TRUYỀN ĐỘNG TRÁI

224405

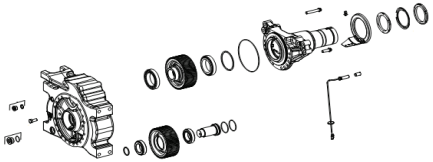

CỤM TRUYỀN ĐỘNG PHẢI

224401	HỆ THỐNG TREO	STT / MÃ SỐ CHI TIẾT	I T C	L/R	SL	TÊN CHI TIẾT	GHI CHÚ
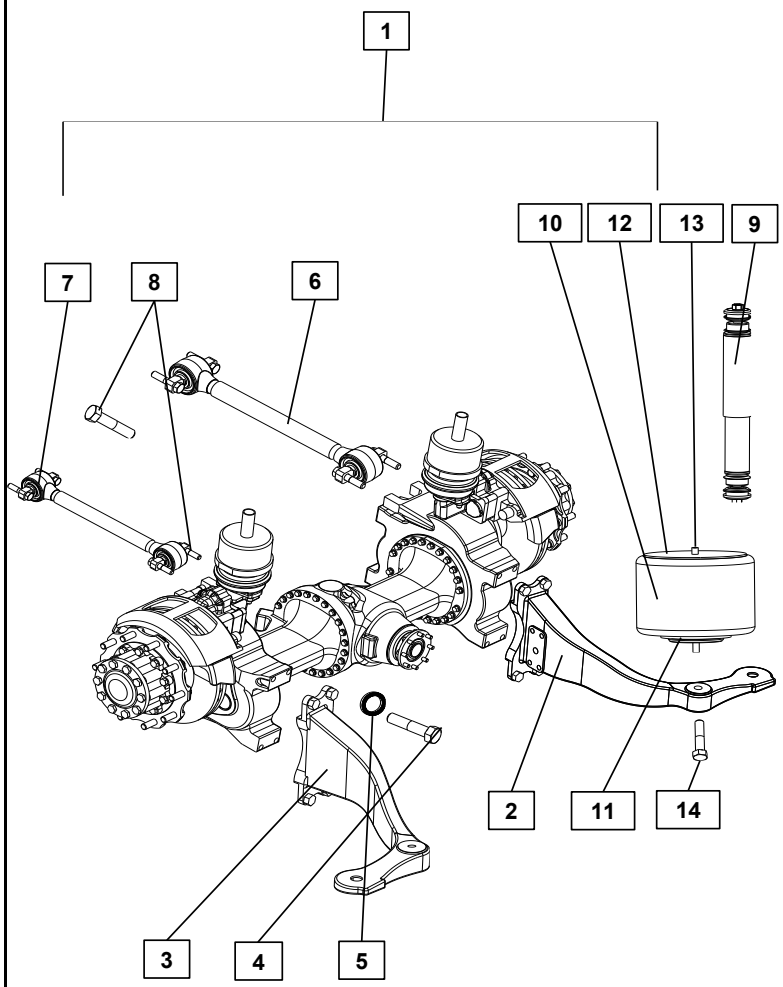		1 / 4472.140.117			2	HỆ THỐNG TREO	
		2 / 4472.336.513		L	2	CÀNG CHỮ C BÊN PHẢI	
		3 / 4472.336.514		R	2	CÀNG CHỮ C BÊN TRÁI	
		4 / 0636.021.257			16	BU LÔNG LỤC GIÁC	
		5 / 0730.100.365			16	LỒNG ĐỀN	
		6 / 0501.317.843		L	2	THANH GIẰNG BÊN PHẢI	
		7 / 0501.317.844		R	2	THANH GIẰNG BÊN TRÁI	
		8 / 0636.016.151			8	BU LÔNG LỤC GIÁC	
		9 / 0501.327.469			4	GIẢM CHẤN	
		10 / 0501.323.798			4	BẦU HƠI TREO	
		11 / 0501.323.799			4	ĐẾ DƯỚI BẦU HƠI	
		12 / 0501.323.842			4	ĐẾ TRÊN BẦU HƠI	
		13 / 0501.323.843			4	CO NỐI	
		14 / 0636.021.023			4	BU LÔNG LỤC GIÁC	

224402	CỤM VI SAI	STT / MÃ SỐ CHI TIẾT	I T C	L/R	SL	TÊN CHI TIẾT	GHI CHÚ
		1 / 4461.103.068			1	CỤM VI SAI	
		2 / 4461.301.167			1	HỘP VI SAI	
		3 / 4461.301.168			1	VÀNH VI SAI	
		4 / 0501.328.366			2	BÁNH RĂNG CÔN TRỤC	
		5 / 0730.300.820			2	VÒNG ĐỆM CHẶN	
		6 / 0501.326.527			4	BÁNH RĂNG CÔN VI SAI	
		7 / 0730.300.924			4	VÒNG ĐỆM CHẶN	
		8 / 4461.301.105			4	TRỤC VI SAI	
		9 / 4461.301.185			1	KHỚP NỐI VI SAI	
		10 / 0501.321.360			4	CHỐT VI SAI 1 CÓ RÃNH	
		11 / 0631.328.676			4	CHỐT VI SAI 2 CÓ RÃNH	
		12 / 0750.108.012			12	BU LÔNG CÓ KHÓA	

224403	CỤM VỎ CẦU	STT / MÃ SỐ CHI TIẾT	I T C	L/R	SL	TÊN CHI TIẾT	GHI CHÚ
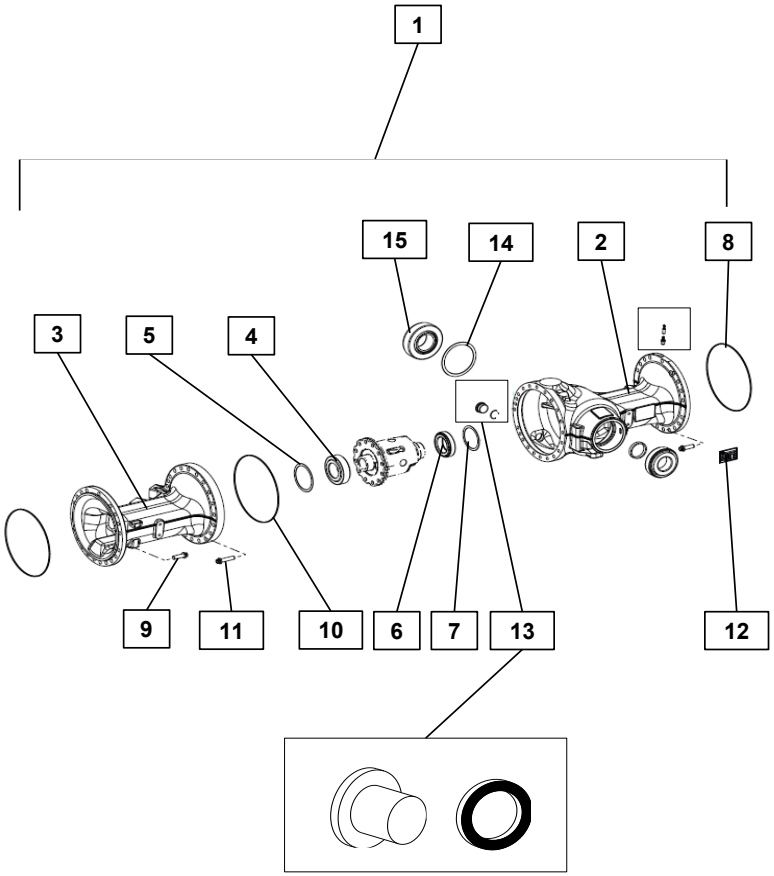		1 / 4472.111.271			1	CỤM VỎ CẦU	
		2 / 4472.336.412			1	VỎ CẦU SAU	
		3 / 4472.336.214			1	VỎ CẦU SAU	
		4 / 0750.117.891			1	Ổ BI CÔN	
		5 / 0730.107.934			1	LỒNG ĐỀN	
		6 / 0750.117.892			1	Ổ BI CÔN	
		7 / 0730.301.797			1	LỒNG ĐỀN	
		8 / 0634.100.284			2	VÀNH CHỮ O	
		9 / 0750.108.978			40	BU LÔNG	
		10 / 0634.100.285			1	VÀNH CHỮ O	
		11 / 0750.108.998			21	BU LÔNG	
		12 / 0730.365.092			1	TẤM LẮC	
		13 / 4475.280.130			1	VÍT XẢ DẦU	
		14 / 0730.110.446			1	TẤM CHÊM	
		15 / 0750.117.860			1	Ổ BI CÔN	

4472.111.271	VỎ CẦU	STT / MÃ SỐ CHI TIẾT	I T C	L/R	SL	TÊN CHI TIẾT	GHI CHÚ
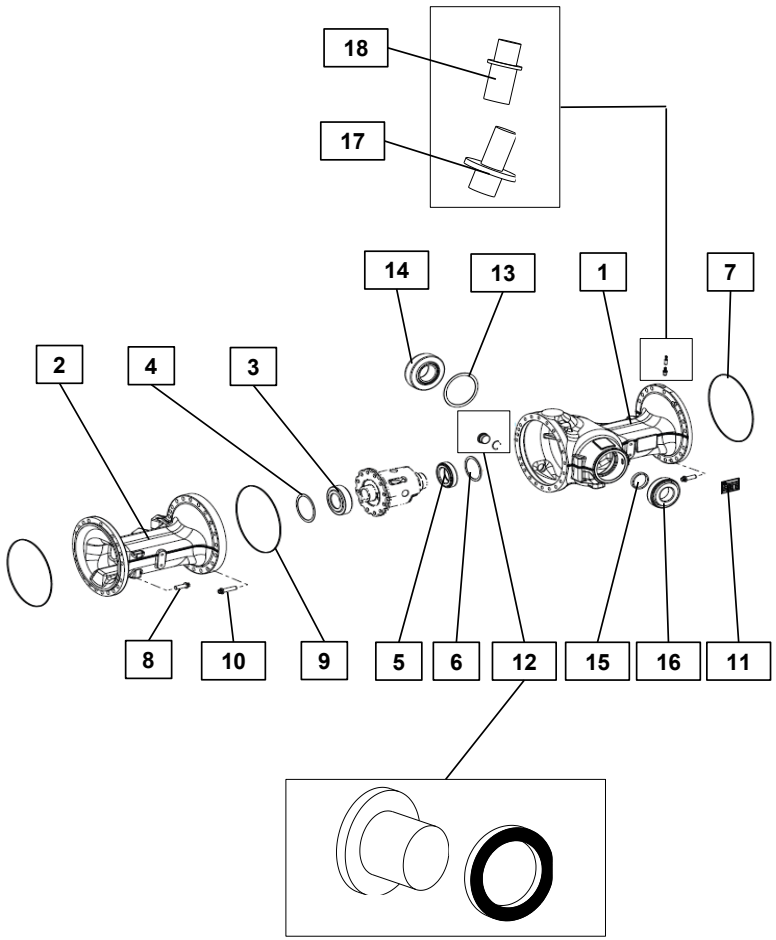		16 / 0750.117.875			1	Ổ BI CÔN	
		17 / 0750.150.857			1	GIẮC CẮM	
		18 / 0637.100.492			1	CHỤP BẢO VỆ	

224404	CỤM TRUYỀN ĐỘNG TRÁI	STT / MÃ SỐ CHI TIẾT	I T C	L/R	SL	TÊN CHI TIẾT	GHI CHÚ
		1 / 4472.112.416		L	1	CỤM TRUYỀN ĐỘNG TRÁI	
		2 / 4472.336.410		L	1	VỎ TRUYỀN ĐỘNG	
		3 / 4472.335.647		L	1	BÁNH RĂNG ĐẦU VÀO	
		4 / 4472.335.325		L	2	BÁNH CHẠY KHÔNG	61 RĂNG
		5 / 0750.117.785		L	4	Ổ BI CÔN	
		6 / 4472.335.433		L	1	BÁNH RĂNG ĐẦU RA	67 RĂNG
		7 / 0750.117.141		L	2	Ổ BI CÔN	
		8 / 0730.007.916		L	1	TẤM ĐỆM	
		9 / 4472.336.505		L	1	VỎ	
		10 / 0634.314.406		L	1	VÀNH CHỮ O	
		11 / 4472.336.436		L	1	TRỤC BÁNH RĂNG	
		12 / 0510.325.479		L	1	BỘ ĐẾM VÒNG QUAY	

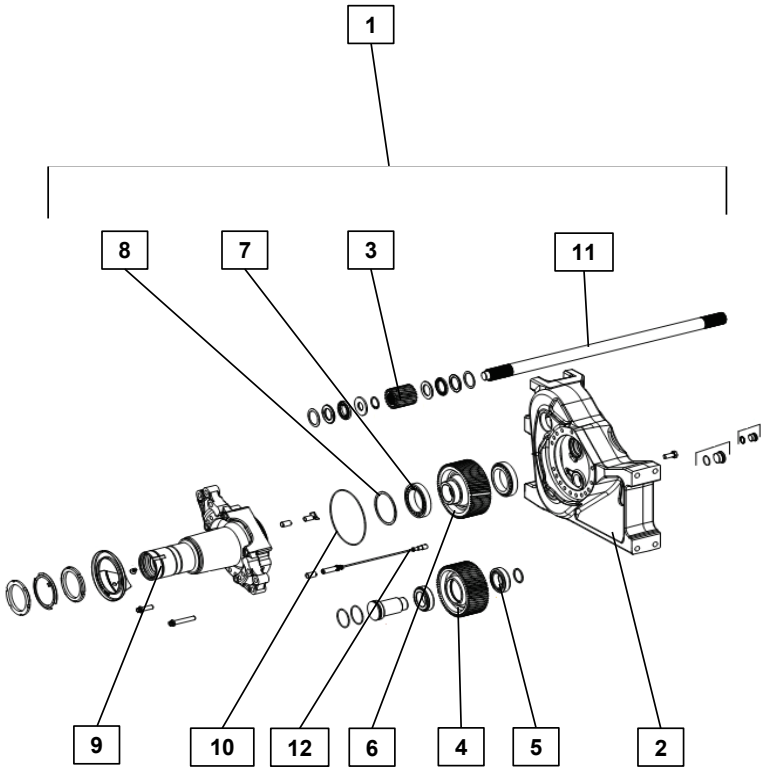

224405	CỤM TRUYỀN ĐỘNG PHẢI	STT / MÃ SỐ CHI TIẾT	I T C	L/R	SL	TÊN CHI TIẾT	GHI CHÚ
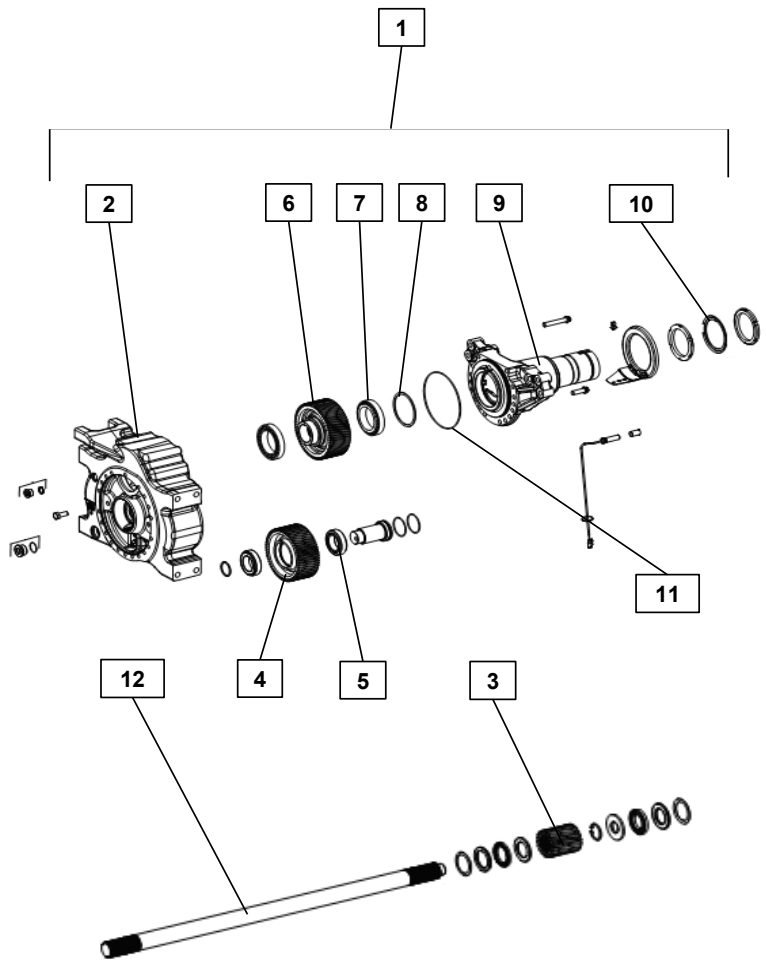		1 / 4472.112.417		R	1	CỤM TRUYỀN ĐỘNG PHẢI	
		2 / 4472.336.356		R	1	VỎ TRUYỀN ĐỘNG PHẢI	
		3 / 4472.335.647		R	1	BÁNH RĂNG ĐẦU VÀO	
		4 / 4472.335.325		R	2	BÁNH RĂNG CHẠY KHÔNG	
		5 / 0750.117.785		R	4	Ổ BI CÔN	
		6 / 4472.335.433		R	1	BÁNH RĂNG ĐẦU RA	67 RĂNG
		7 / 0750.117.141		R	2	Ổ BI CÔN	
		8 / 0730.007.916		R	1	TẤM CHÊM	
		9 / 4472.336.505		R	1	VỎ	
		10 / 4472.336.309		R	1	VÀNH NGĂN	
		11 / 0634. 314.406		R	1	VÀNH CHỮ O	
		12 / 4472.336.437		R	1	TRỤC BÁNH RĂNG	

224406	CỤM BÁN TRỤC TRÁI	STT / MÃ SỐ CHI TIẾT	I T C	L/R	SL	TÊN CHI TIẾT	GHI CHÚ
		1 / 4472.115.042			1	CỤM BÁN TRỤC TRÁI	
		2 / 0501.316.953			1	ĐĨA PHANH	
		3 / 0734.300.257			1	VÒNG LÀM KÍN	
		4 / 0634.313.029			1	VÀNH CHỮ O	
		5 / 0501.322.160			1	Ổ BI CÔN	
		6 / 4472.336.520			10	GU GIÔNG	
		7 / 4472.298.186			1	MOAY Ơ	
		8 / 0636.020.153			10	BU LÔNG M16x1.5x80	
		9 / 0734.300.666			1	VÒNG LÀM KÍN	
		10 / 0634.303.940			1	VÀNH CHỮ O	
		11 / 4472.336.511			1	BÁN TRỤC	
		12 / 0636.021.250			10	BU LÔNG M18x1.5x50.	

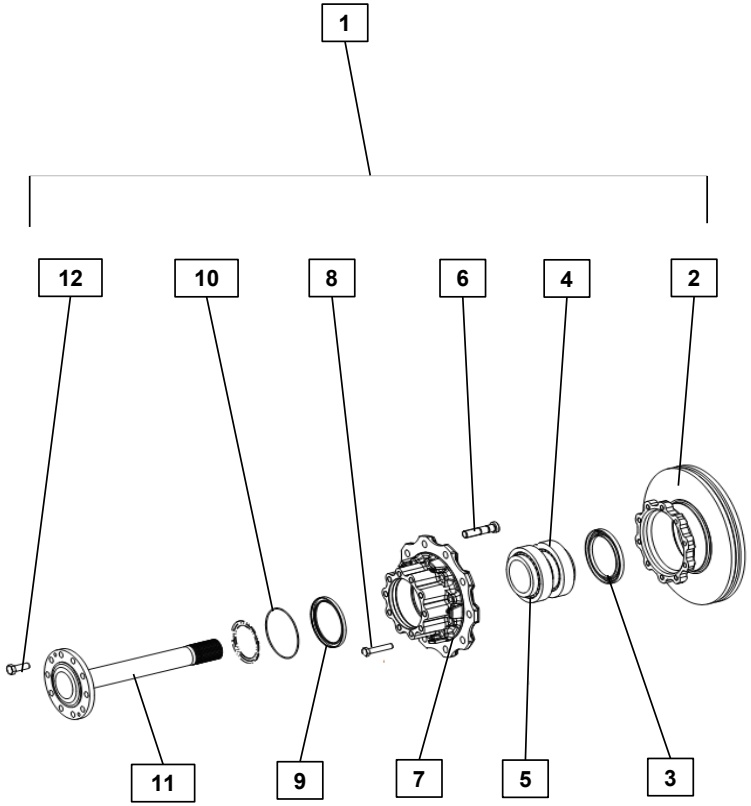

224407	CỤM BÁN TRỤC PHẢI	STT / MÃ SỐ CHI TIẾT	I T C	L/R	SL	TÊN CHI TIẾT	GHI CHÚ
		1 / 4472.115.042			1	CỤM BÁN TRỤC PHẢI	
		2 / 0501.316.953			1	ĐĨA PHANH	
		3 / 0734.300.257			1	VÒNG LÀM KÍN	
		4 / 0501.322.160			1	Ổ BI CÔN	
		5 / 0634.313.029			1	VÀNH CHỮ O	
		6 / 4472.336.520			10	GU GIÔNG	
		7 / 4472.298.186			1	MOAY Ơ	
		8 / 0636.020.153			10	BU LÔNG M16x1.5x80	
		9 / 0734.300.666			1	VÒNG LÀM KÍN	
		10 / 0634.303.940			1	VÀNH CHỮ O	
		11 / 4472.336.511			1	BÁN TRỤC	
		12 / 0636.021.250			10	BU LÔNG M18x1.5x50	

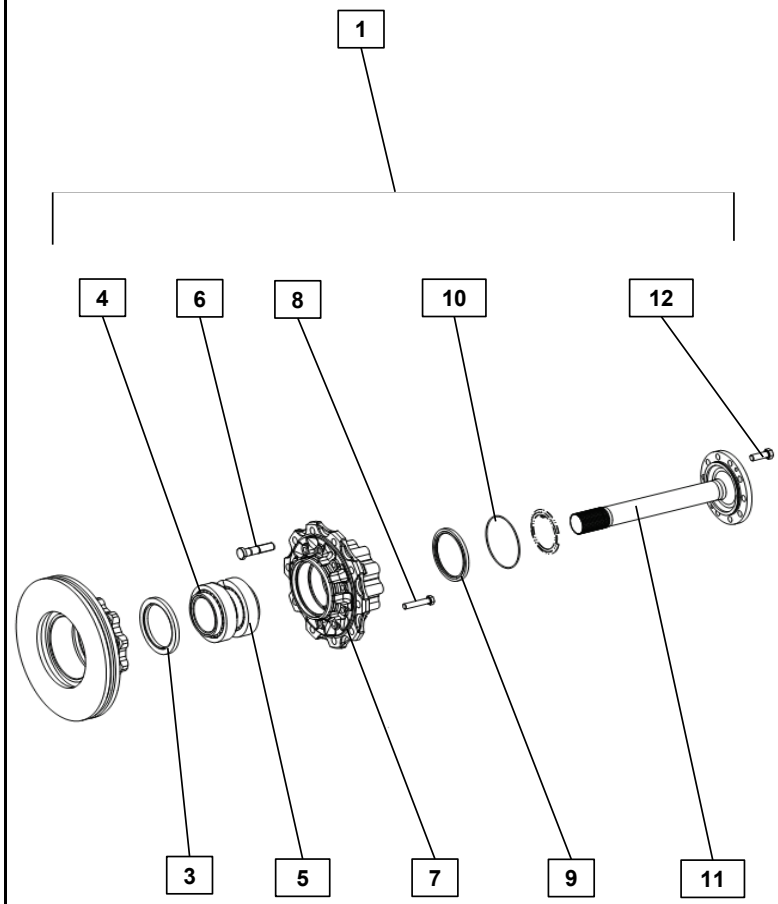

224408	CƠ CẤU PHANH TRÁI	STT / MÃ SỐ CHI TIẾT	I T C	L/R	SL	TÊN CHI TIẾT	GHI CHÚ
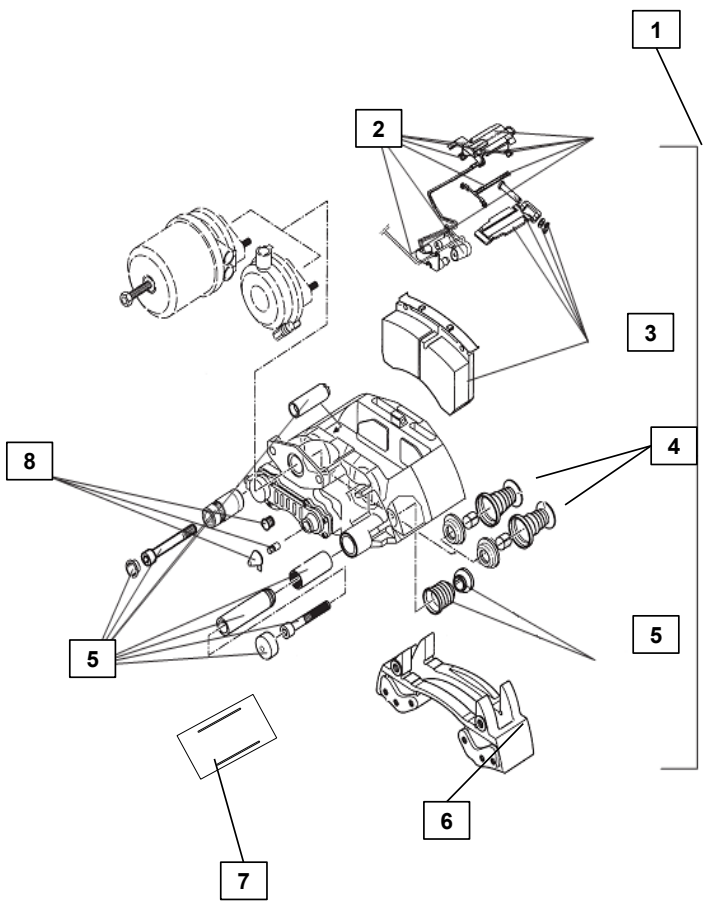		1 / 4472.114.045			1	CƠ CẤU PHANH TRÁI	
		2 / 0501.213.117			1	CƠ CẤU ĐỊNH VỊ	
		3 / 0501.221.397			1	CỤM MÁ PHANH	
		4 / 0501.215.060			1	CỤM CHI TIẾT ÁP SUẤT	
		5 / 0501.220.525			1	BỘ CHI TIẾT LÀM KÍN	
		6 / 0501.213.710			1	GIÁ ĐỠ CƠ CẤU PHANH	
		7 / 0501.319.947			1	MỠ BÔI TRƠN	
		8 / 0501.213.690			1	BỘ CHI TIẾT ĐIỀU CHỈNH	

224408	CƠ CẤU PHANH TRÁI	STT / MÃ SỐ CHI TIẾT	I T C	L/R	SL	TÊN CHI TIẾT	GHI CHÚ
		1 / 0737.300.087			2	TÁN LỤC GIÁC	
		2 / 0501.316.050			1	BẦU PHANH	
		3 / 0736.300.546			1	BU LÔNG M16x71.5*1.5	
		4 / 0736.300.551			5	BU LÔNG M16x70*1.5	

224409	CƠ CẤU PHANH PHẢI	STT / MÃ SỐ CHI TIẾT	I T C	L/R	SL	TÊN CHI TIẾT	GHI CHÚ
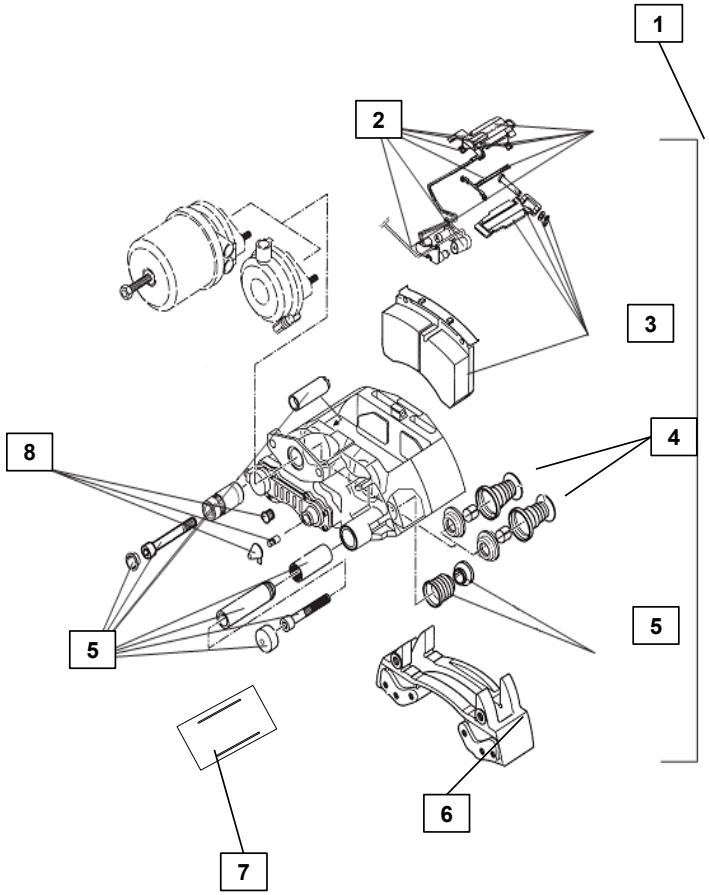		1 / 4472.114.046			1	CƠ CẤU PHANH PHẢI	
		2 / 0501.213.117			1	CƠ CẤU ĐỊNH VỊ	
		3 / 0501.221.397			1	CỤM MÁ PHANH	
		4 / 0501.215.060			1	CỤM CHI TIẾT ÁP SUẤT	
		5 / 0501.220.525			1	BỘ CHI TIẾT LÀM KÍN	
		6 / 0501.213.709			1	GIÁ ĐỠ CƠ CẤU PHANH	
		7 / 0501.319.947			1	MỠ BÔI TRƠN	
		8 / 0501.213.690			1	BỘ CHI TIẾT ĐIỀU CHỈNH	

224409	CƠ CẤU PHANH PHẢI	STT / MÃ SỐ CHI TIẾT	I T C	L/R	SL	TÊN CHI TIẾT	GHI CHÚ
		1 / 0737.300.087			2	TÁN LỤC GIÁC	
		2 / 0501.316.050			1	BẦU PHANH	
		3 / 0736.300.546			1	BU LÔNG M16x71.5*1.5	
		4 / 0736.300.551			5	BU LÔNG M16x70*1.5	

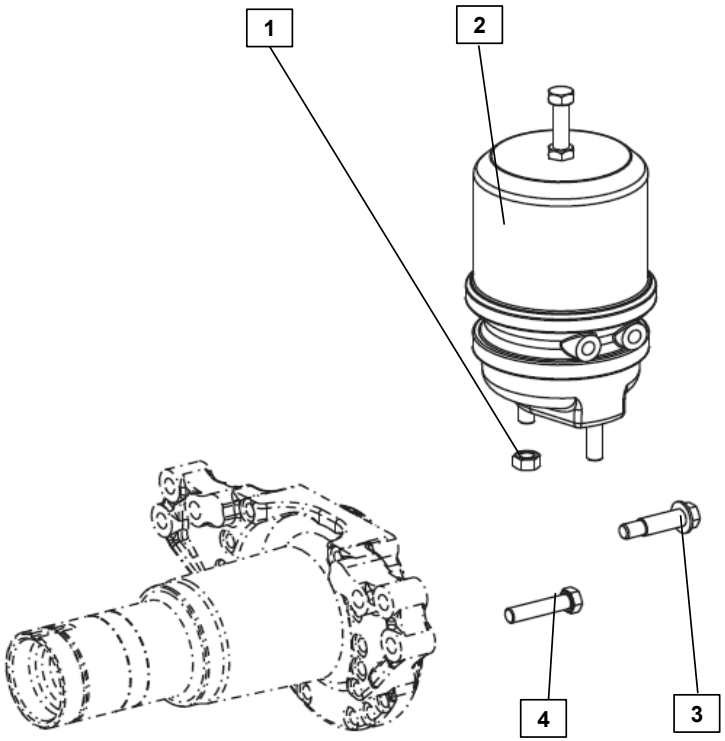

	224501 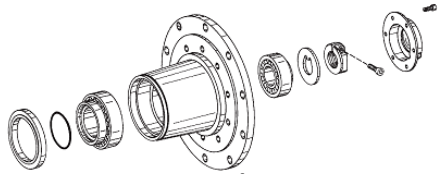 CỤM ĐẦU RA	224502 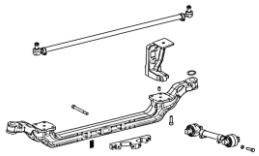 CỤM DẦM CẦU	
	# CẦU TRƯỚC - 2245		
224505 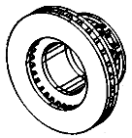 CỤM PHANH ĐĨA	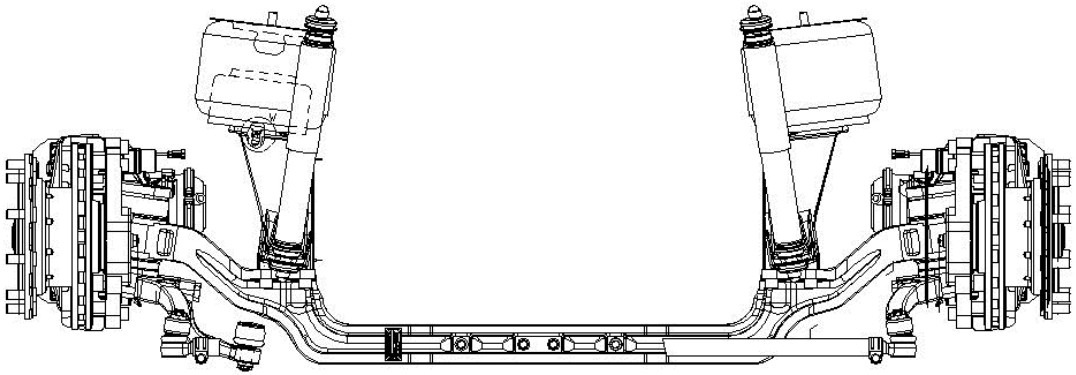		224506 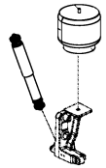 CỤM TREO
	224503 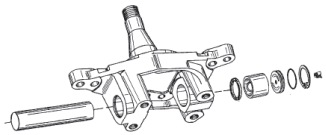 CỤM DẪN HƯỚNG BÊN TRÁI	224504 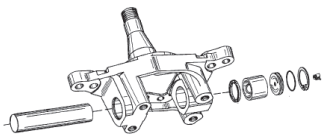 CỤM DẪN HƯỚNG BÊN PHẢI	

224501	CỤM ĐẦU RA	STT / MÃ SỐ CHI TIẾT	I T C	L/R	SL	TÊN CHI TIẾT	GHI CHÚ
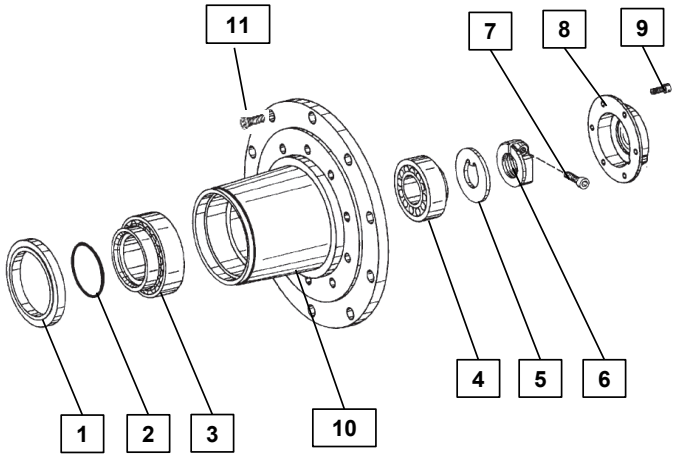		1 / 0750.111.402		L/R	2	VÒNG LÀM KÍN	
		2 / 0634.303.844		L/R	2	VÀNH CHỮ O	
		3 / 0750.117.516		L/R	2	Ổ BI	
		4 / 0750.117.524		L/R	2	Ổ BI	
		0 / 4474.385.130		L/R	2	VÀNH CHẶN	
		6 / 4474.385.131		L/R	2	VÒNG KHÓA	
		7 / 0636.102.066		L/R	2	VÍT KHÓA	
		8 / 4474.385.132		L/R	2	VÒNG CHẮN BỤI	
		9 / 0636.101.024		L/R	12	VÍT	
		10 / 4474.385.129		L/R	2	MOAY Ơ BÁNH XE	
		11 / 0736.617.031		L/R	20	BU LÔNG MOAY Ơ	

224502	CỤM DẦM CẦU	STT / MÃ SỐ CHI TIẾT	I T C	L/R	SL	TÊN CHI TIẾT	GHI CHÚ
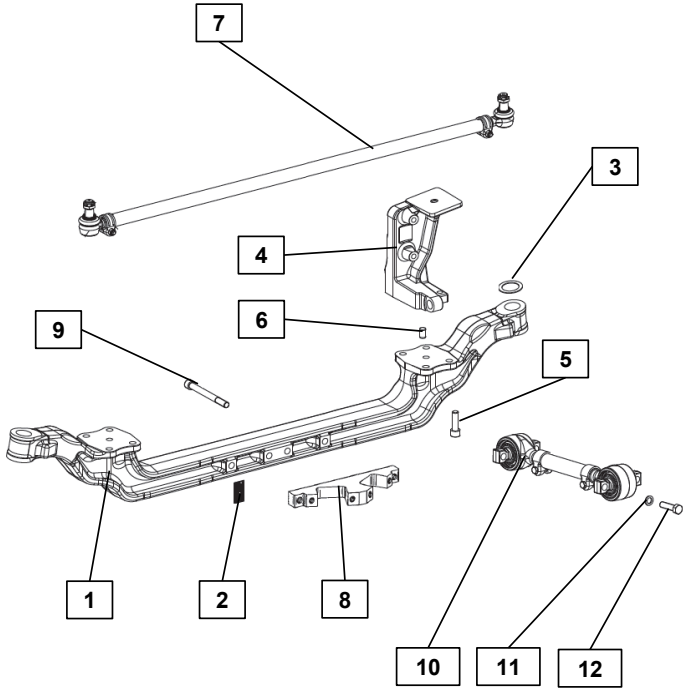		1 / 4474.385.128			1	DẦM CẦU TRƯỚC	
		2 / 0730.365.263			1	TẤM LẮC	
		3 / 0730.105.918			2	TẤM ĐỆM	
		4 / 4474.385.120			2	BỆ ĐỠ BẦU HƠI	
		5 / 0636.115.146			8	BU LÔNG	
		6 / 0631.302.112			2	CHỐT ĐỊNH VỊ	
		7 / 0501.215.594			1	ĐÒN LÁI	
		8 / 4474.385.122			1	PÁT ĐỠ THANH GIẰNG	
		9 / 0636.101.929			4	BU LÔNG	
		10 / 0501.215.595			4	THANH GIẰNG	
		11 / 0730.101.840			8	LỒNG ĐỀN	
		12 / 0636.020.253			8	BU LÔNG LỤC GIÁC	

224503	CỤM DẪN HƯỚNG BÊN TRÁI	STT / MÃ SỐ CHI TIẾT	I T C	L/R	SL	TÊN CHI TIẾT	GHI CHÚ
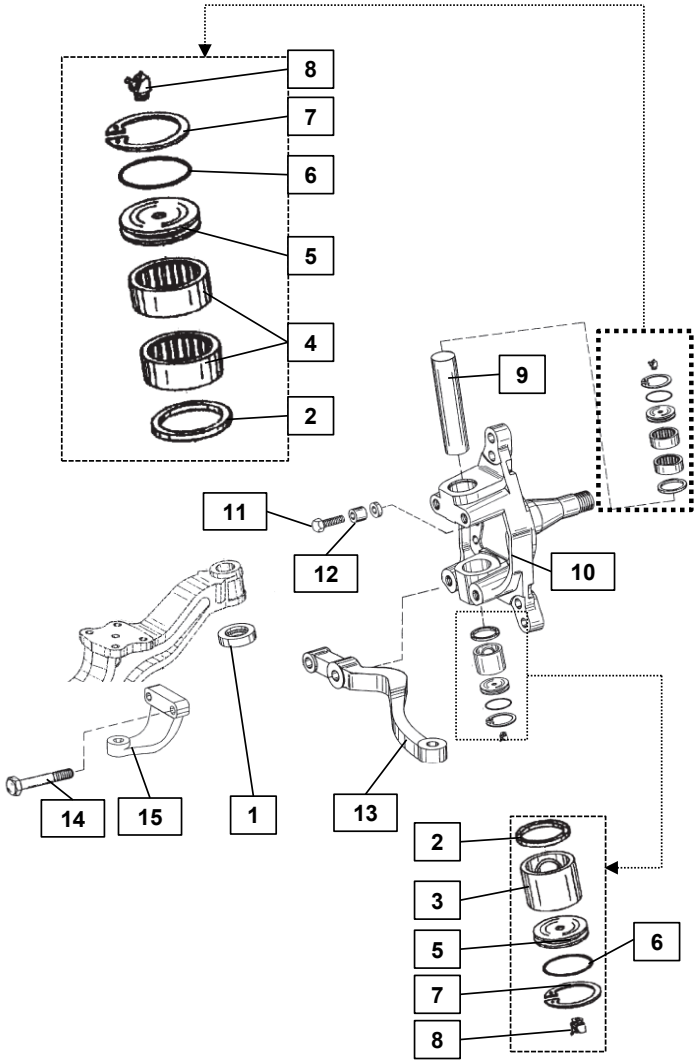		1 / 0735.301.286		L	1	VỎ TRỤC Ổ BI	
		2 / 0734.300.171		L	1	VÒNG LÀM KÍN	
		3 / 0501.330.941		L	1	LÓT TRỤC	
		4 / 0735.300.973		L	1	LÓT TRỤC CÓ THEN	
		5 / 4474.385.002		L	2	VÀNH CHẶN VÒNG LÀM KÍN	
		6 / 0634.304.270		L	2	VÀNH CHỮ O	
		7 / 0630.502.063		L	2	VÒNG CHẶN LÒ XO	
		8 / 0632.604.008		L	2	VÚ MỠ	
		9 / 4474.385.133		L	1	NGÕNG TRỤC	
		10 / 0750.185.002		L	1	KHỚP DẪN HƯỚNG	
		11 / 0736.010.072		L	1	BU LÔNG	
		12 / 0730.162.237		L	1	BẠC LÓT	
		13 / 4474.385.125		L	1	CÀNG QUAY 1	
		14 / 0636.011.615		L	2	BU LÔNG LỤC GIÁC	
		15 / 4474.385.127		L	1	CÀNG QUAY 2	

224504	CỤM DẪN HƯỚNG BÊN PHẢI	STT / MÃ SỐ CHI TIẾT	I T C	L/R	SL	TÊN CHI TIẾT	GHI CHÚ
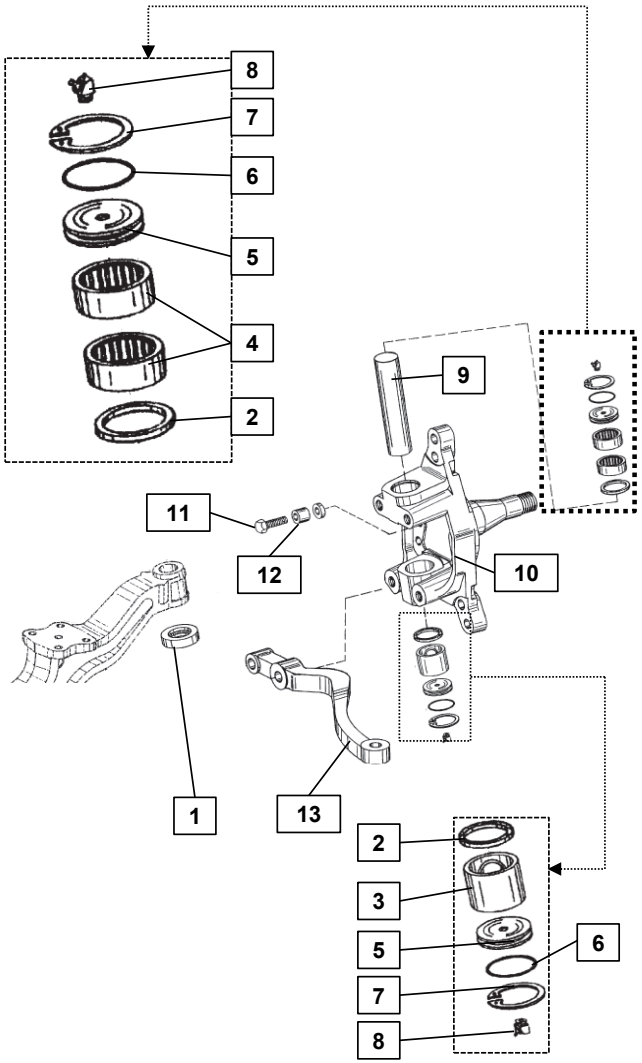		1 / 0735.301.286		R	1	VỎ TRỤC Ổ BI	
		2 / 0734.300.171		R	1	VÒNG LÀM KÍN	
		3 / 0501.330.941		R	1	LÓT TRỤC	
		4 / 0735.300.973		R	1	LÓT TRỤC CÓ THEN	
		5 / 4474.385.002		R	2	VÀNH CHẶN VÒNG LÀM KÍN	
		6 / 0634.304.270		R	2	VÀNH CHỮ O	
		7 / 0630.502.063		R	2	VÒNG CHẶN LÒ XO	
		8 / 0632.604.008		R	2	VÚ MỠ	
		9 / 4474.385.133		R	1	NGÕNG TRỤC	
		10 / 0750.185.002		R	1	KHỚP DẪN HƯỚNG	
		11 / 0736.010.072		R	1	BU LÔNG	
		12 / 0730.162.237		R	1	BẠC LÓT	
		13 / 4474.385.125		R	1	CÀNG QUAY 1	

224505	CỤM PHANH ĐĨA	STT / MÃ SỐ CHI TIẾT	I T C	L/R	SL	TÊN CHI TIẾT	GHI CHÚ
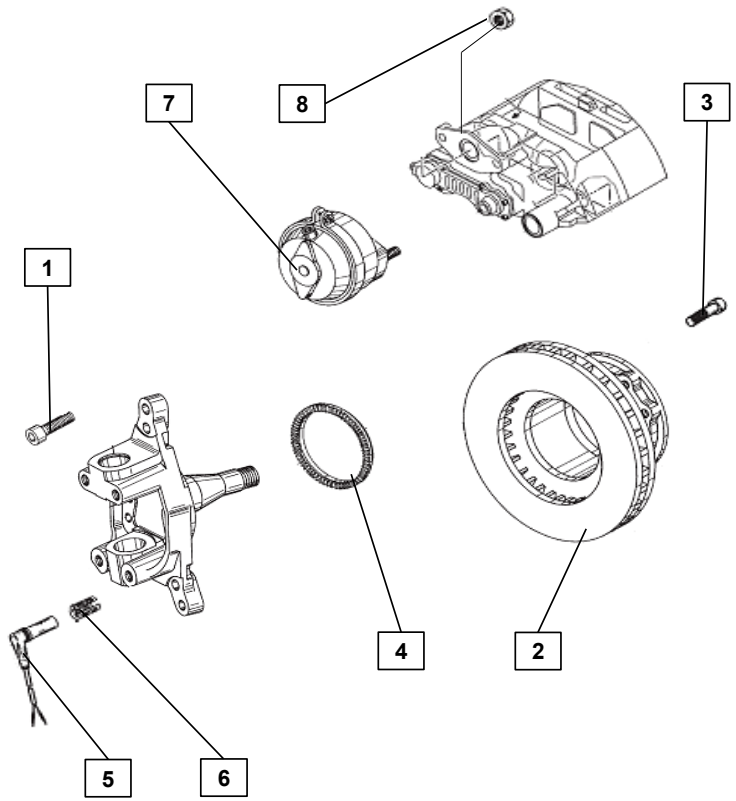		1 / 0636.101.829		L/R	8	BU LÔNG	
		2 / 0750.141.011		L/R	2	ĐĨA PHANH	
		3 / 0636.101.741		L/R	20	BU LÔNG	
		4 / 4474.385.028		L/R	2	ĐĨA ĐO XUNG	
		5 / 0501.316.950		L/R	2	BỘ ĐẾM SỐ VÒNG QUAY	
		6 / 0501.317.255		L/R	2	ỐNG LÓT	
		7 / 0501.324.075		L/R	2	CỤM LÒ XO TÍCH NĂNG	
		8 / 0637.011.615		L/R	4	BU LÔNG KHÓA	

224506	CỤM TREO	STT / MÃ SỐ CHI TIẾT	I T C	L/R	SL	TÊN CHI TIẾT	GHI CHÚ
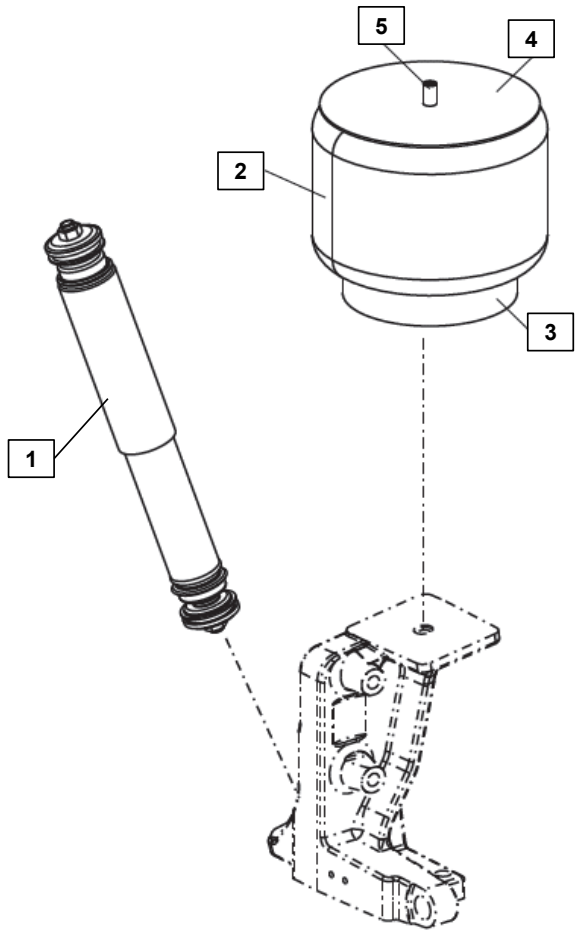		1 / 0501.329.026			2	GIẢM CHẤN	
		2 / 0501.323.863			2	BẦU HƠI	
		3 / 0501.323.864			2	PÍT TÔNG	
		4 / 0501.323.865			2	ĐẾ TRÊN	
		5 / 0501.323.866			2	GIẢM SÓC	