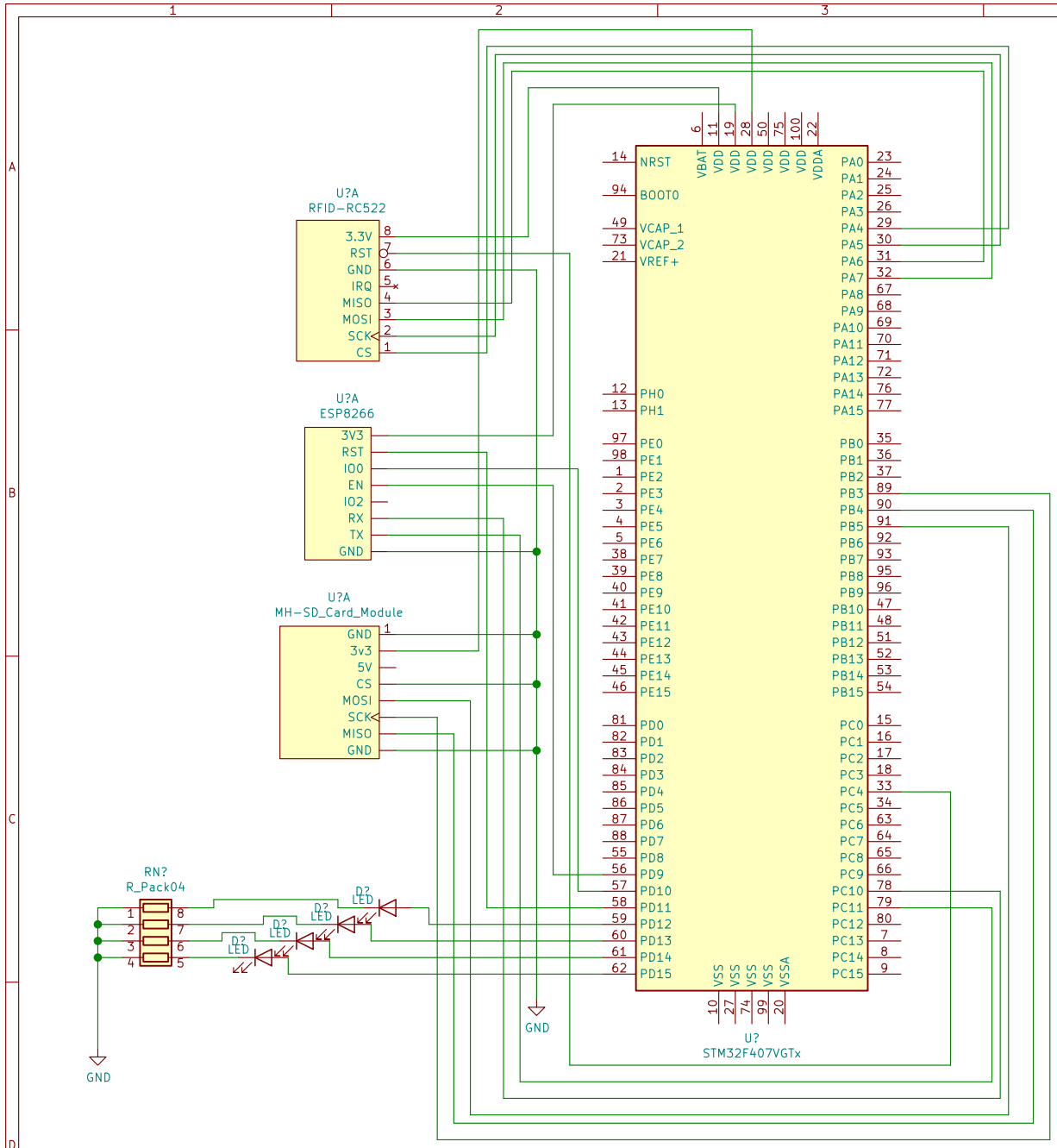

Piotr Kwiatkowski (piotr.d.kwiatkowski@student.put.poznan.pl)
Tomasz Kiljańczyk

Politechnika Poznańska Instytut Automatyki, Robotyki i Inżynierii Informatycznej

Sheet: /
File: smartAttendaceSCH.sch

Title: SmartAttendance

Size: A4	Date:	**Rev:**
KiCad E.D.A. kicad (5.0.2)-1		Id: 1/1