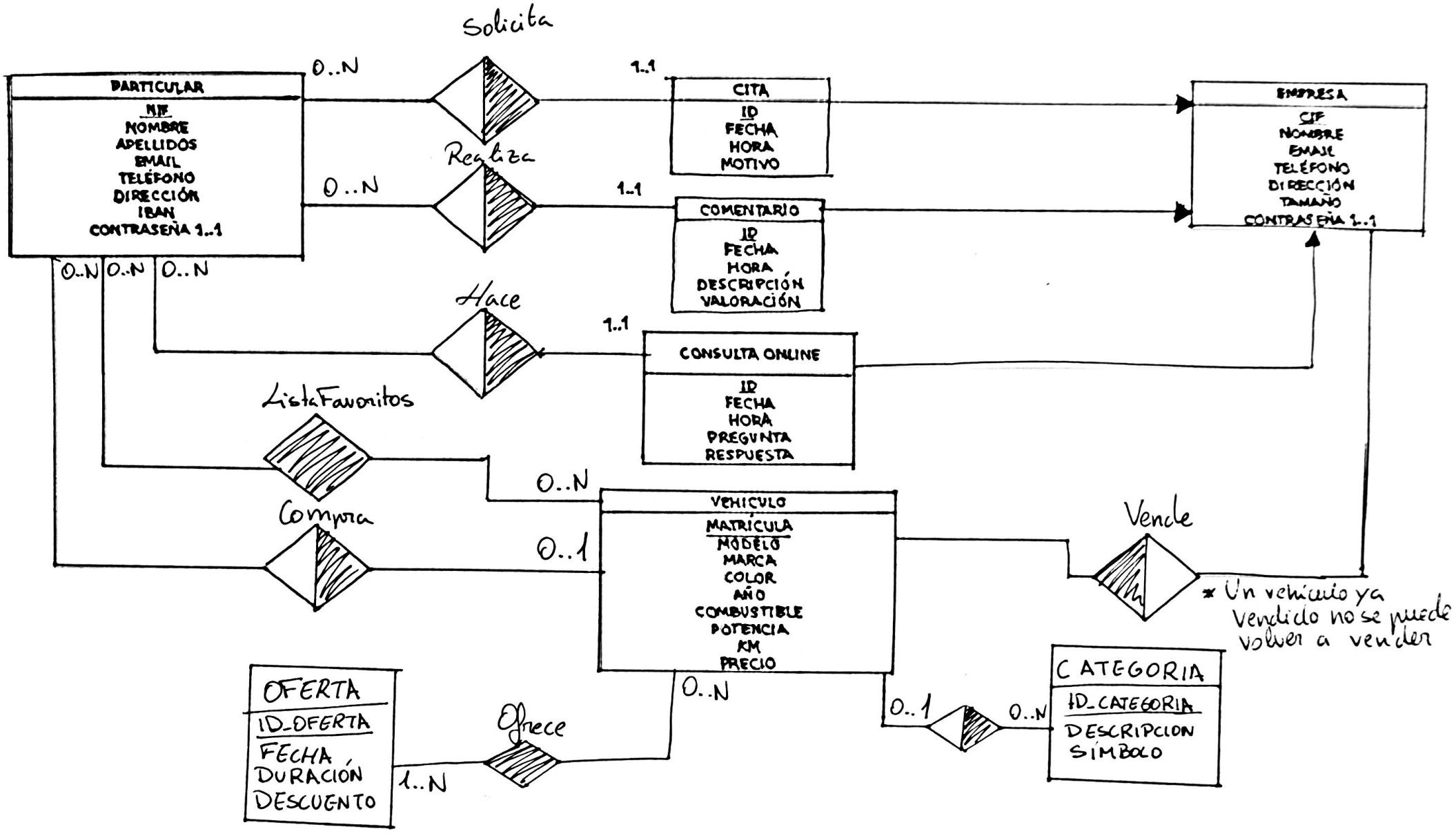

- Falta la relación Reserva