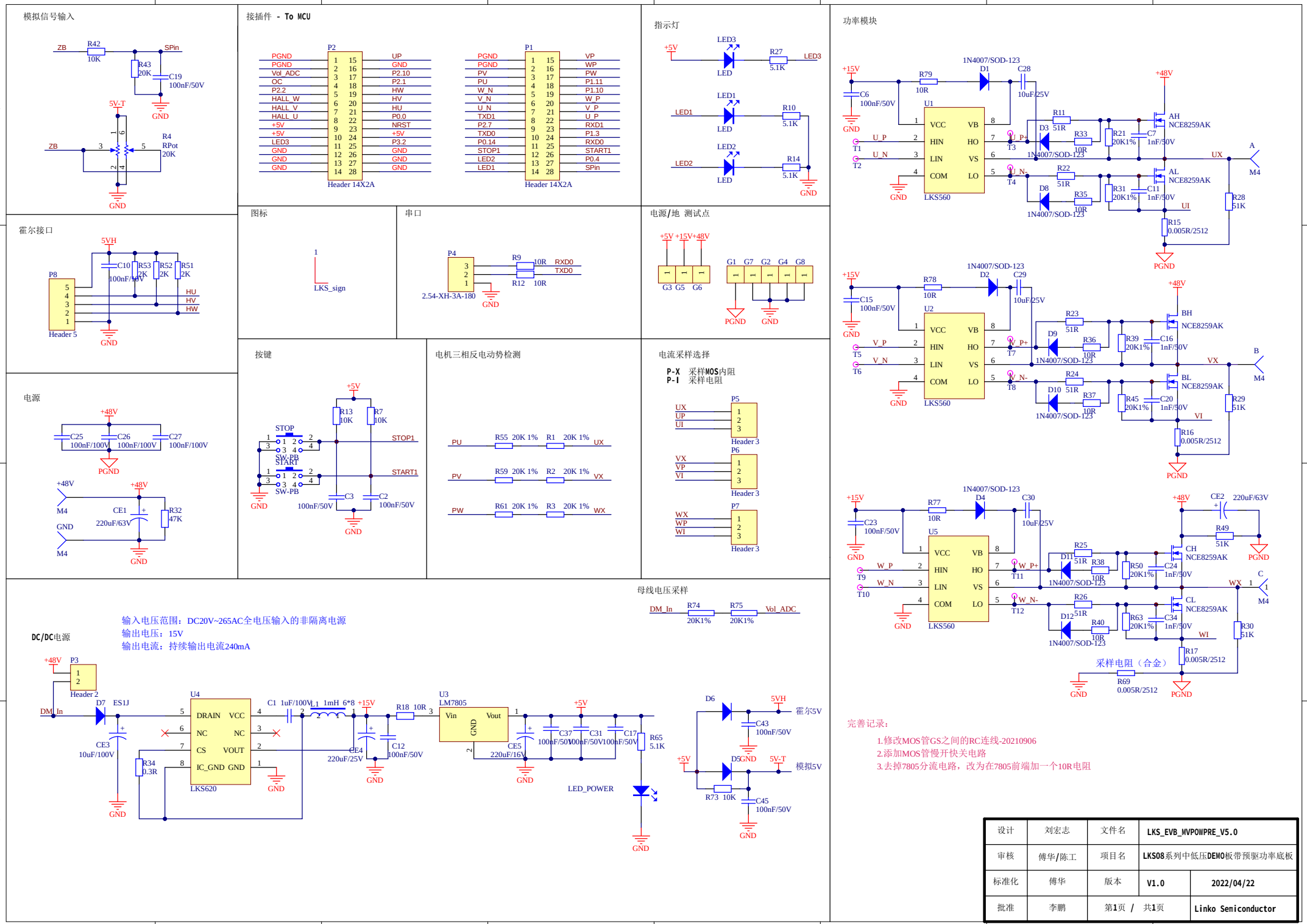
模拟信号输入
接插件 - To MCU
指示灯
功率模块
霍尔接口
图标
串口
电源/地 测试点
电源
按键
电机三相反电动势检测
电流采样选择
P-X 采样MOS内阻
P-I 采样电阻
母线电压采样
DC/DC电源
输入电压范围：DC20V~265AC全电压输入的非隔离电源
输出电压：15V
输出电流：持续输出电流240mA
采样电阻（合金）
完善记录：
1.修改MOS管GS之间的RC连线-20210906
2.添加MOS管慢开快关电路
3.去掉7805分流电路，改为在7805前端加一个10R电阻
设计 刘宏志 文件名 LKS_EVB_MVPOWPRE_V5.0
审核 傅华/陈工 项目名 LKS08系列中低压DEMO板带预驱功率底板
标准化 傅华 版本 V1.0 2022/04/22
批准 李鹏 第1页 / 共1页 Linko Semiconductor