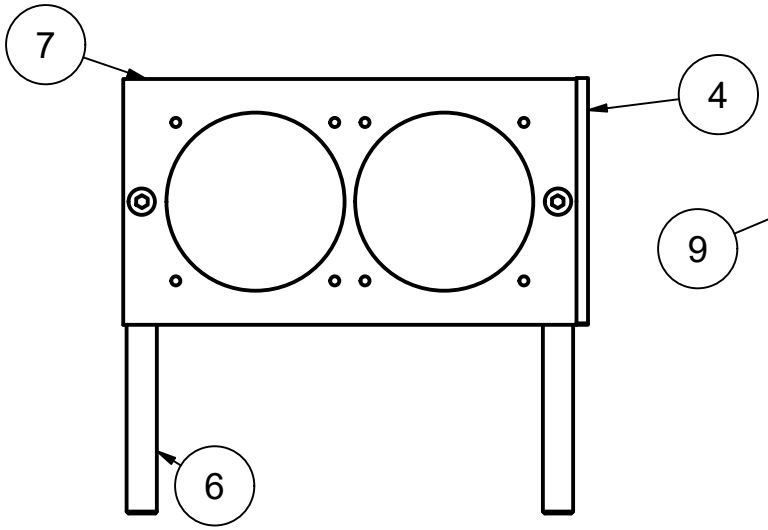

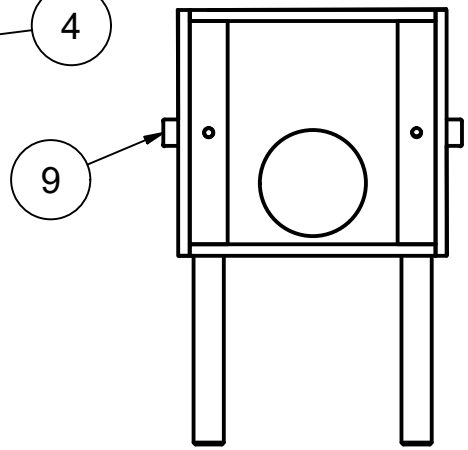

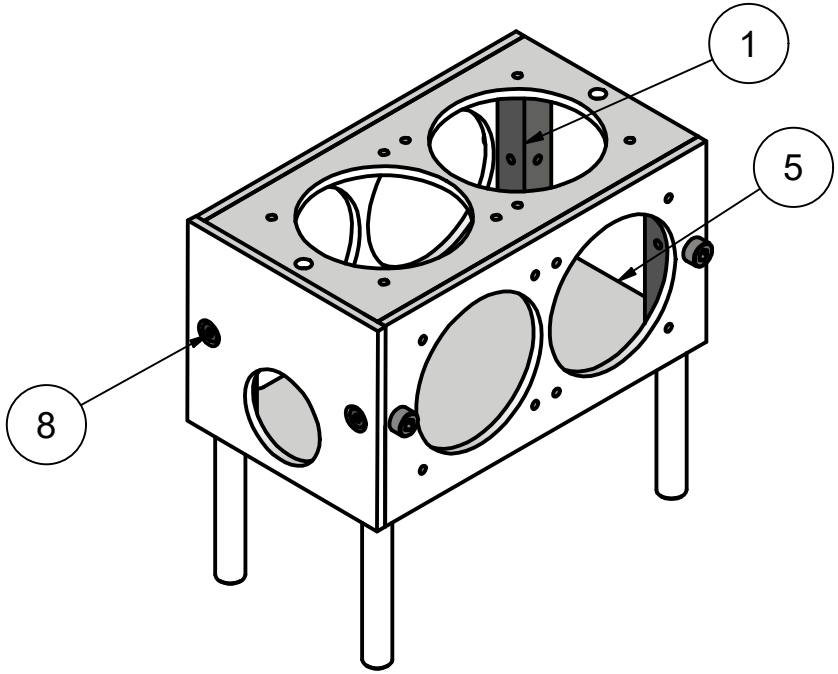

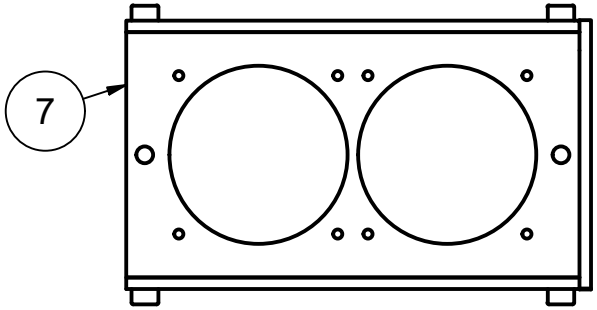

BAUTEILLISTE			
OBJEKT	ANZAHL	BAUTEILNUMMER	LAGER
1	4	210228BG04MP001A	
4	1	210228BG04MP004A	
5	1	210228BG04MP005A	
6	4	210228BG04MP006A	
7	3	210228BG04MP007A	
8	2	ISO 10642 - M3 x 8	
9	4	ISO 4762 - M4 x 6	

Auftragsnummer	Bennenung	Position	Allgemeintoleranz
23-0875	230875BG01MP001A	BG01	DIN ISO 2768-1 m

Menge	Material
1	

	Datum	Name
gezeichnet	19.09.2023	Folli
kontrolliert		
geändert		

M 1 : 2

Blatt 1 / 1

universität ulm

X:\CAD\Folli\23-0875 Katalysebox\230875BG01MP001A.idw

A4