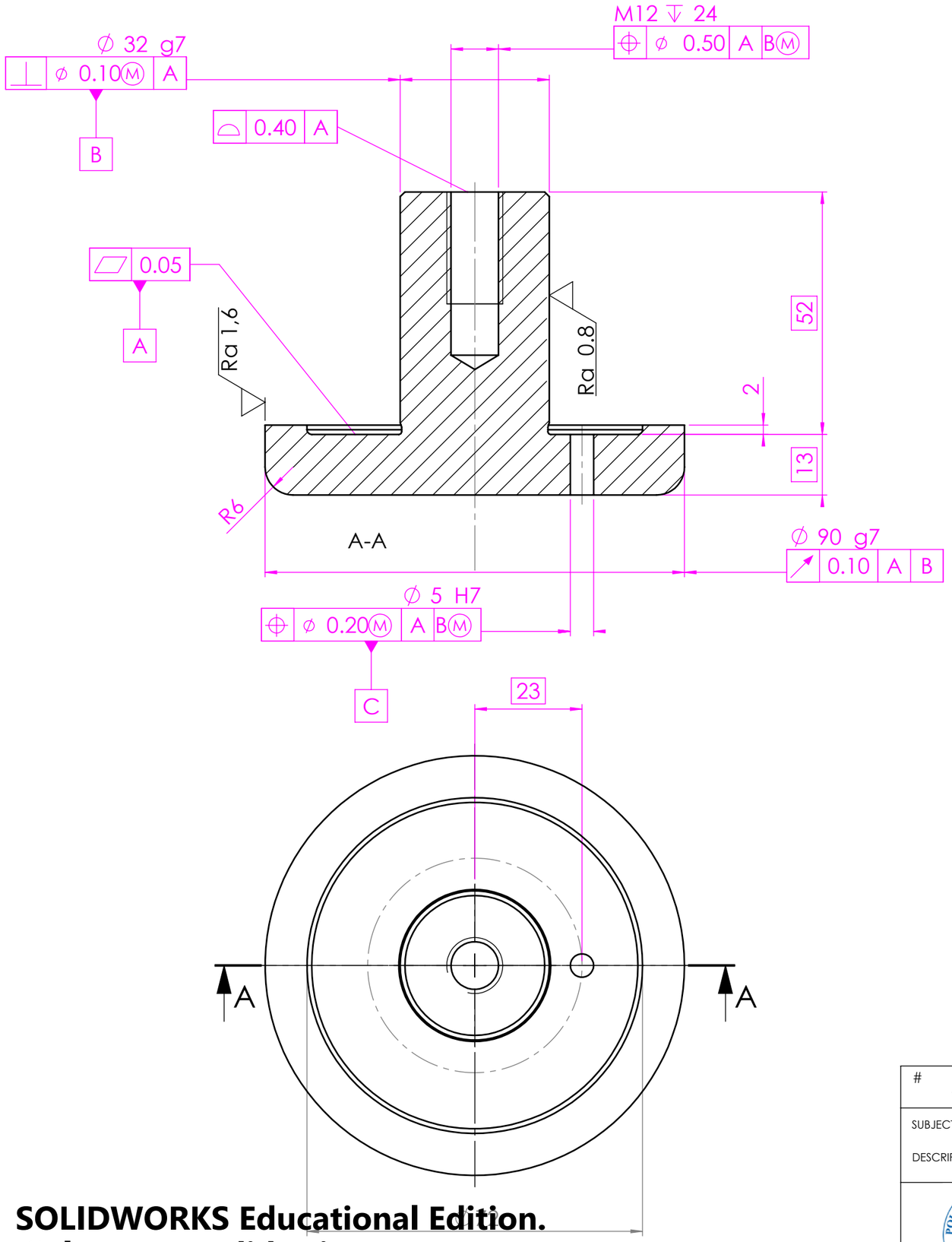

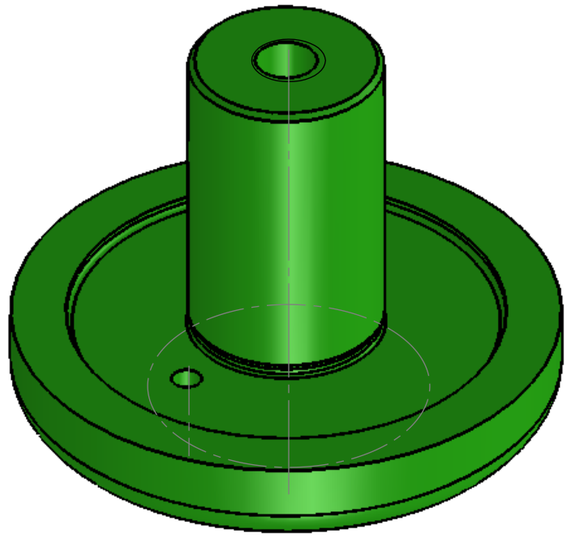

Smussi non quotati 1x45°

Raccordi non quotati R1

Tolleranze generali UNI ISO 22768-mK

Principio d'indipendenza UNI ISO 8015

Ra 3.2(Ra 1.6 ; Ra 0.8)

# -	MATERIAL	STUDENT squadra 19	Build 06/10/2015 10:54:27
SUBJECT		COURSE	SCALE 1:1
DESCRIPTION Tamburo		Bevolo - Bongiorni - Chiavarino	DATE 18/11/2015
Politecnico di Torino		SURFACE TEXTURE ( )	WEIGHT (Kg)
Politecnico di Torino - Corso Duca degli Abruzzi, 24 - 10129 TORINO		PAPER A3 [ ]	Drawing N. flangia di bloccaggio

SOLIDWORKS Educational Edition.
Solo per uso didattico.