STANDARD ELEMENTAIRE *ELEMENT STANDARD*	**DALOT OBLONG DN 150** **PONT EN ACIER** *OBLONG SCUPPER ND 150* *STEEL DECK*	**B.55.12.A5.03** REV C **Page 1 sur 1**

PRINCIPALES UTILISATIONS — *MAIN USES*

Suivant classe de tuyauterie 3X8110 — *As per piping specification 3X8110*

NAVIRE — *SHIP*

~~Passagers~~	~~Militaire~~	~~Méthanier~~	Rapide	~~Passengers~~	~~Military~~	~~LNG Tanker~~	High speed craft

MATIERE — *MATERIAL*

Acier inox 316L ou équivalent selon société de classification — *316L stainless steel or equivalent as per classification society*

MONTAGE — *ERECTING*

Découpure : 540 X 225 — *Cutting : 540 X 225*

DN	Masse kg	REFERENCE OBJET
150	11.5	**SA023001**

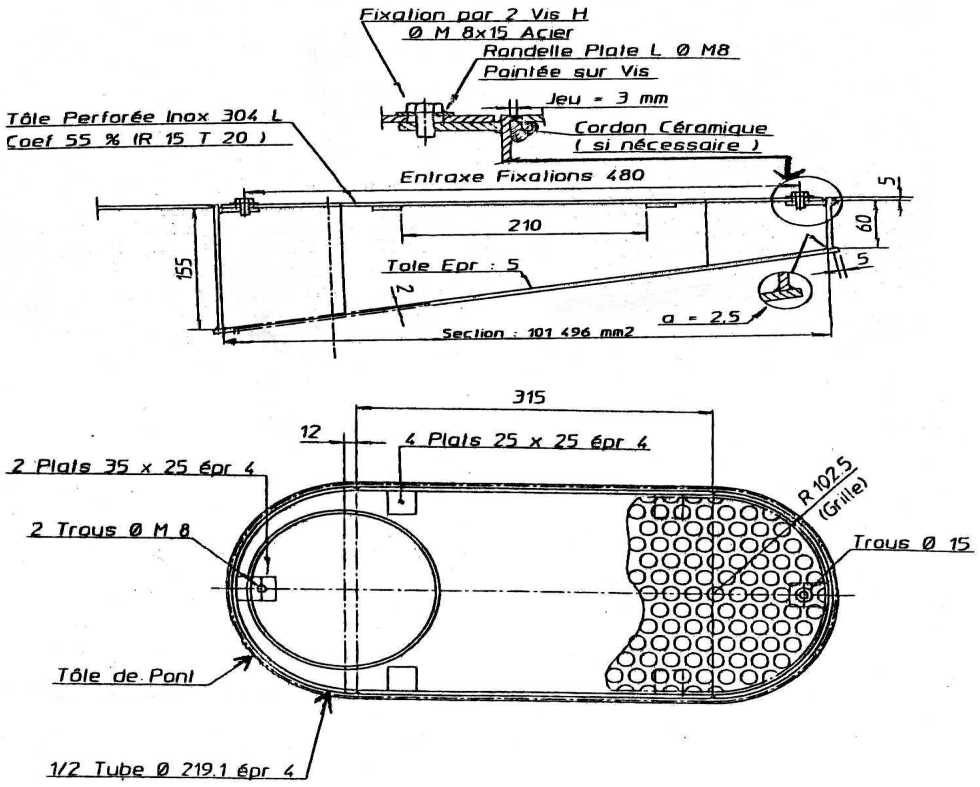

DOCUMENT DE CONTROLE - A délivrer par le fournisseur

Aucun

CONTROL DOCUMENTS - To be delivered by the supplier

No document

MATERIEL AVEC APPROBATION

Sans

MATERIAL WITH APPROVAL

No agreement

FOURNISSEUR / REFERENCE

Non imposé / Sans

SUPPLIER / REFERENCE

No imposed / No reference

NORME DE REFERENCE

REFERENCE NORM

Sans

ETAT DE LIVRAISON

DELIVERY STATUS

COLISAGE

PACKAGING

ETAT DE CONDITIONNEMENT

CONDITIONNING STATUS

Signé par D. MARTINEAU
Le 13/09/00

Rev 1 (FVT) : Modification du titre
Rév. B : Modification du logo + copyright
Rév. C : (L.ANDRE 5/11/09) Modification du logo + copyright

COPYRIGHT OF STX FRANCE S.A. ALL RIGHTS RESERVED.
NO PART THEREOF MAY BE DISCLOSED, COPIED, DUPLICATED OR IN ANY OTHER WAY MADE USE OF, EXCEPT WITH THE PRIOR APPROVAL OF STX FRANCE S.A