DEVERSE DROITE POUR REMPLISSAGE / VIDAGE PISCINE – EN ACIER

VERTICAL OVERFLOW FOR FILLING / DRAINAGE OF SWIMMING-POOL - STEEL

PRINCIPALES UTILISATIONS
Déverse piscine

MAIN USES
Swimming-pool scupper

NAVIRE
Navires à passagers

SHIP
Passenger ships

MATIERE
Acier

MATERIAL
steel

VOIR AUTRES DOCUMENTS :
Standard
A.11.10.R5.08 rev D
A.11.12.A1.10 rev C
A.23.18.A1.07 rev C
B.11.31.A1.04 rev B
B.13.11.A1.03 rev B
B.28.11.E2.12 rev C
B.51.23.A1.20 rev D
B.52.11.A1.01 rev C
B.52.11.A1.02 rev D
B.52.11.A1.20 rev C

SEE OTHERS DOCUMENTS :
Standard
A.11.10.R5.08 rev D
A.11.12.A1.10 rev C
A.23.18.A1.07 rev C
B.11.31.A1.04 rev B
B.13.11.A1.03 rev B
B.28.11.E2.12 rev C
B.51.23.A1.20 rev D
B.52.11.A1.01 rev C
B.52.11.A1.02 rev D
B.52.11.A1.20 rev C

PROTECTION :
Peinture suivant MOPA.004

PROTECTION :
Paint according to MOPA.004

DN boite D	DN connexion d	diamètre découpe a	X	B	option	Poids kg	Débit m^3/h	RÉFÉRENCE OBJET
80	50	100	456	340	grille	15.5		SA023580
					grille+surverse			
					Anti-vortex			
100	80	126	454	325	grille	19		SA023581
					grille+surverse	21		SA024445
					Anti-vortex	23.5		SA037650
125	80	151	454	300	grille	22		SA023582
					grille+surverse	25		SA023583
					Anti-vortex	27.5		SA037651
150	100	180	456	285	grille	29		SA023584
					grille+surverse			
					Anti-vortex			
200	100	232	453	270	grille	35.5		SA023585
					grille+surverse			
					Anti-vortex	42		SA023586
250	150	286	454	245	grille	49.5		SA023587
					grille+surverse			
					Anti-vortex	58		SA023588

DOCUMENT DE CONTROLE - A délivrer par le fournisseur

CONTROL DOCUMENTS - To be delivered by the supplier

MATERIEL AVEC APPROBATION

MATERIAL WITH APPROVAL

FOURNISSEUR / REFERENCE

SUPPLIER / REFERENCE

_____

NORME DE REFERENCE
REFERENCE NORM

ETAT DE LIVRAISON
Les pièces seront peintes suivant l'instruction PA 009

DELIVERY STATUS
Pieces will be painting according to PA 009

COLISAGE
PACKAGING
ETAT DE CONDITIONNEMENT
CONDITIONNING STATUS

Pilote Standardisation	Resp. FonctionTechnique	
R.GREGOIRE	F.COMBE	Rev C : (P.Andre 25/01/12) grille surverse modifié p2-3-4-5-9-12
Le : 26/01/12	Le : 26/01/12	

COPYRIGHT OF STX FRANCE S.A. ALL RIGHTS RESERVED.
NO PART THEREOF MAY BE DISCLOSED, COPIED, DUPLICATED OR IN ANY OTHER WAY MADE USE OF, EXCEPT WITH THE PRIOR APPROVAL OF STX FRANCE S.A

DEVERSE DROITE POUR REMPLISSAGE/ VIDAGE PISCINE-EN ACIER

PAGE 2

PLAN D'ENSEMBLE

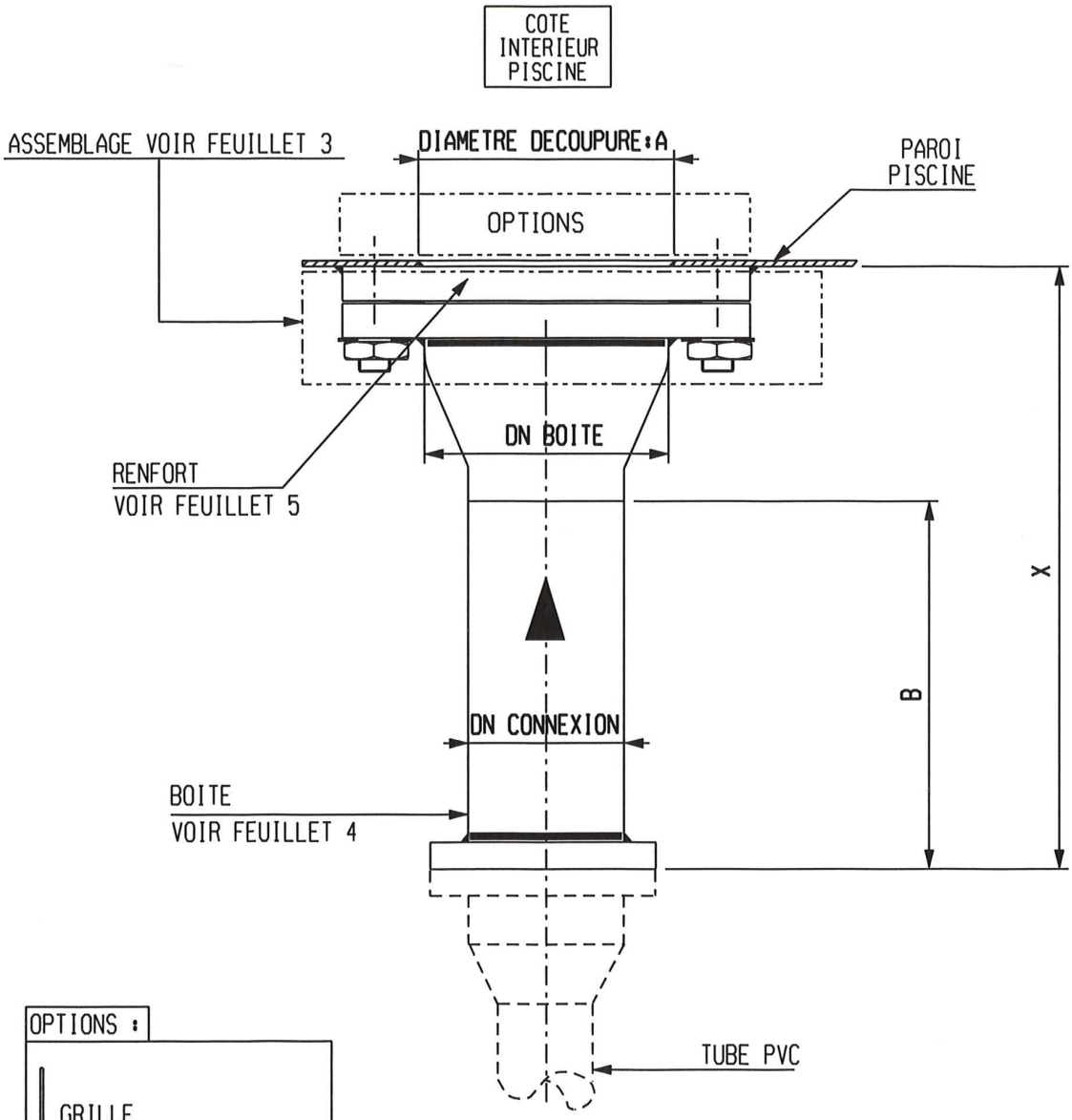

OPTIONS :

- GRILLE FEUILLETS 7 ET 8
- ANTI-VORTEX FEUILLETS 10,11 ET 12
- GRILLE+SURVERSE FEUILLET 9

NOTA :

L'ENSEMBLE SERA PEINT APRES SOUDURE SUIVANT L'INSTRUCTION PA 009

LES TROUS DES BRIDES SERONT POSITIONNES HORS AXES

COPYRIGHT OF STX FRANCE S.A. ALL RIGHTS RESERVED.
NO PART THEREOF MAY BE DISCLOSED, COPIED, DUPLICATED OR IN ANY OTHER WAY MADE USE OF, EXCEPT WITH THE PRIOR APPROVAL OF STX FRANCE S.A

DEVERSE DROITE POUR REMPLISSAGE/ VIDAGE PISCINE-EN ACIER

PAGE 3

DETAIL ASSEMBLAGE

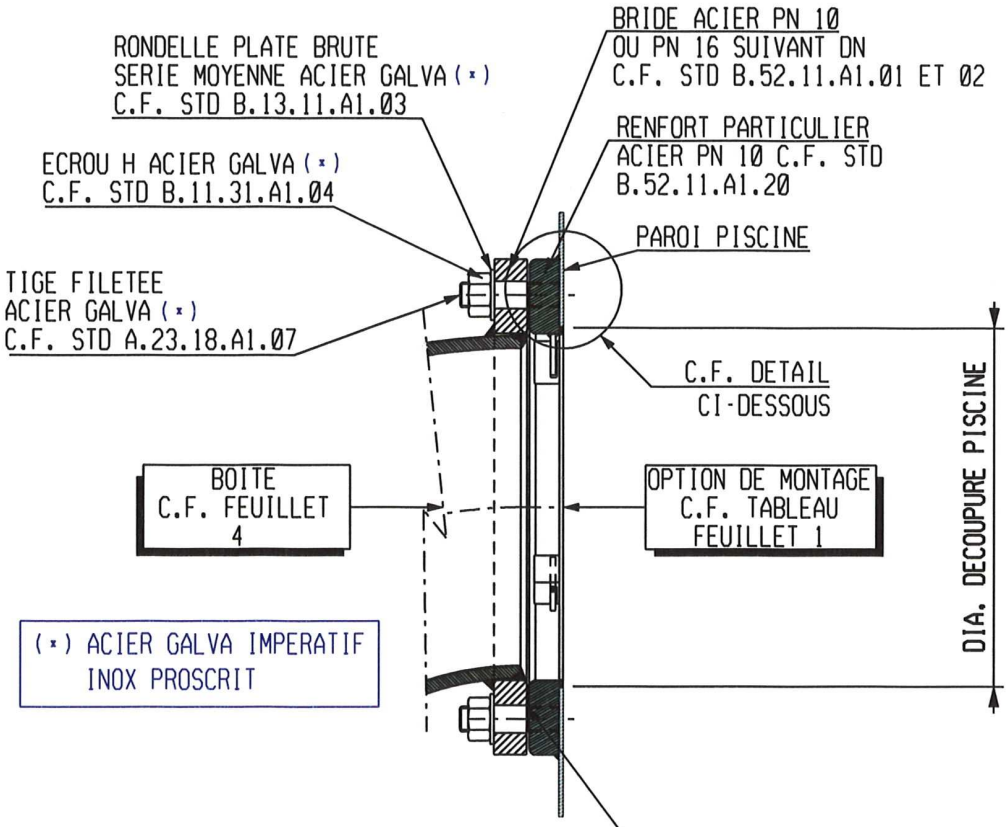

DETAIL

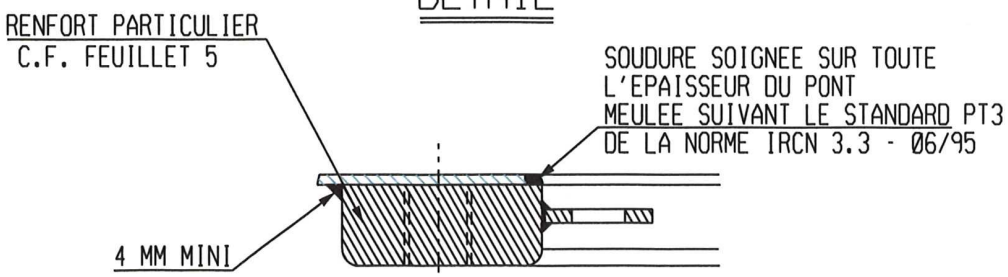

COPYRIGHT OF STX FRANCE S.A. ALL RIGHTS RESERVED.
NO PART THEREOF MAY BE DISCLOSED, COPIED, DUPLICATED OR IN ANY OTHER WAY MADE USE OF, EXCEPT WITH THE PRIOR APPROVAL OF STX FRANCE S.A

DEVERSE DROITE POUR REMPLISSAGE/ VIDAGE PISCINE-EN ACIER

PAGE 4

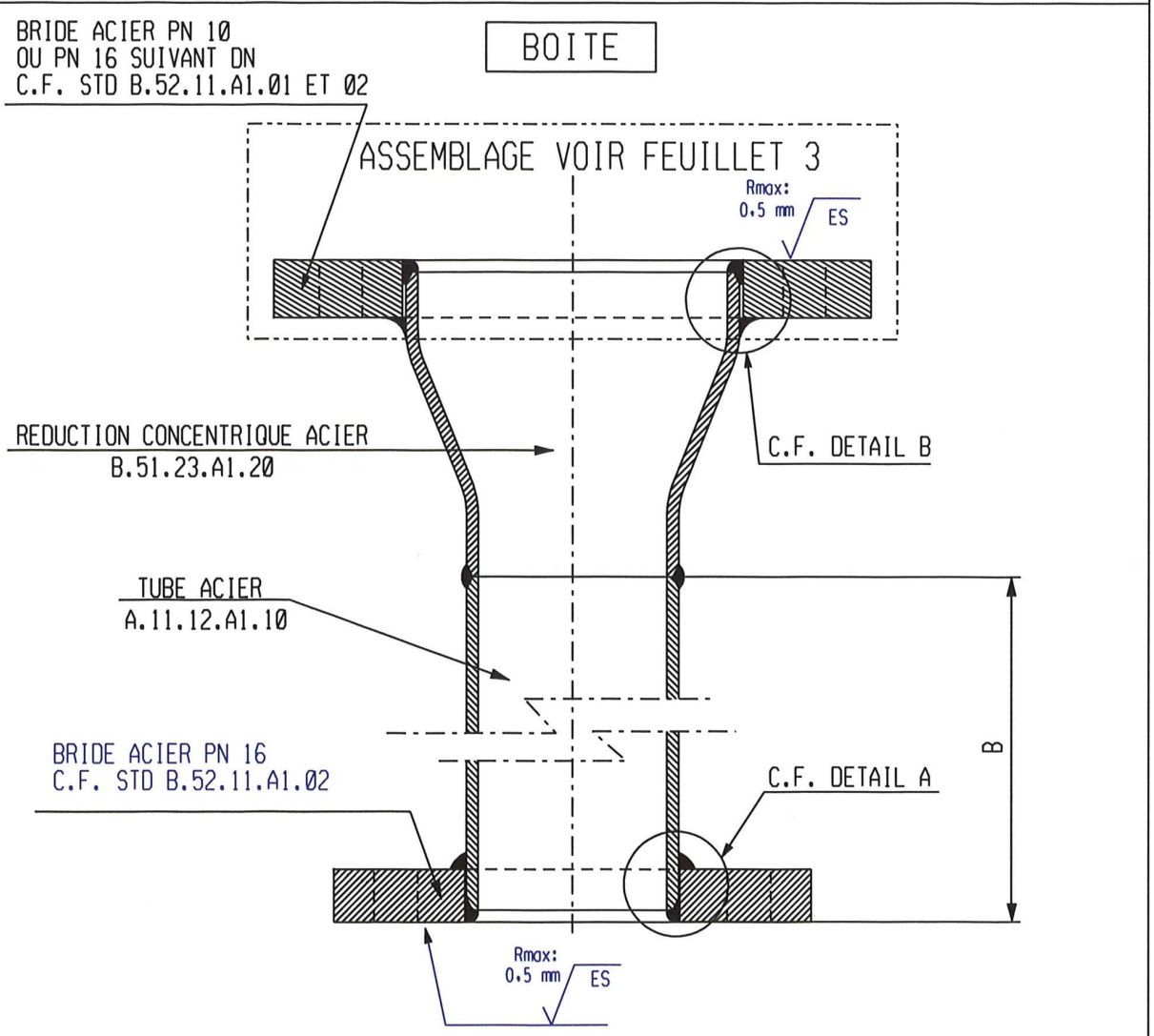

DETAIL A

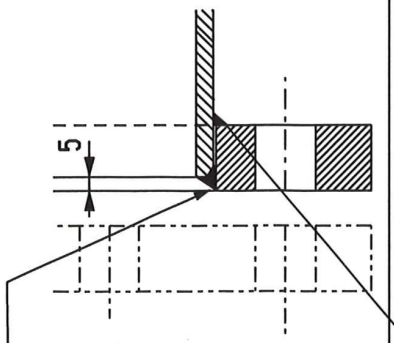

SOUDURE SOIGNEE MEULEE
SUIVANT LE STANDARD PT3
DE LA NORME IRCN 3.3 - 06/95

DETAIL B

SOUDURE SOIGNEE
MEULEE SUIVANT LE STANDARD PT3
DE LA NORME IRCN 3.3 - 06/95

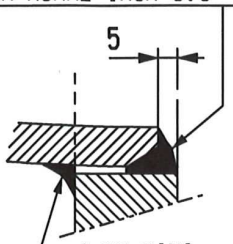

4 MM MINI
SOUDURE CONCAVE
(PASSAGE CLE PLATE)

BRIDES

PN16	DN50 A 150
PN10	DN200 A 250

NOTAS :

L'ENSEMBLE SERA PEINT
APRES SOUDURE SUIVANT
L'INSTRUCTION PA 009

ETAT DE SURFACE APRES PEINTURE
DES PORTES DE JOINT PARFAITEMENT
LISSE POUR ETANCHEITE Rmax:0.5mm

LES TROUS DES BRIDES
SERONT POSITIONNES
HORS AXES

COPYRIGHT OF STX FRANCE S.A. ALL RIGHTS RESERVED.
NO PART THEREOF MAY BE DISCLOSED, COPIED, DUPLICATED OR IN ANY OTHER WAY MADE USE OF, EXCEPT WITH THE PRIOR APPROVAL OF STX FRANCE S.A

DEVERSE DROITE POUR REMPLISSAGE/ VIDAGE PISCINE-EN ACIER

PAGE 5

RENFORT

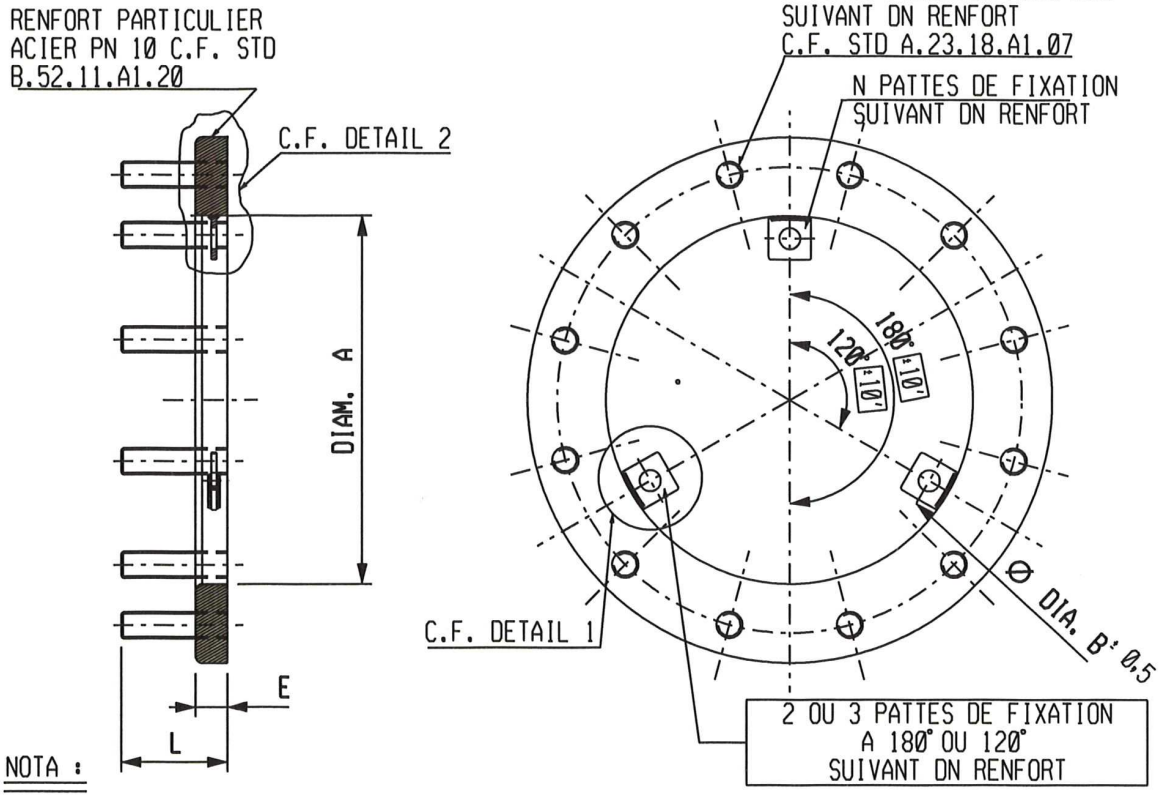

NOTA :

ECROU : C.F. STANDARD B.11.31.A1.04

RONDELLE : C.F. STANDARD B.13.11.A1.03

LE RENFORT PARTICULIER SERA PEINT APRES SOUDURE SUR LA PAROI DE LA PISCINE SUIVANT L'INSTRUCTION PA 009

SOUDURES MEULEES ET PREPARATION TOLERIE SUIVANT LE STANDARD PT3 DE LA NORME IRCN 3.3 - 06/95

DETAIL 2

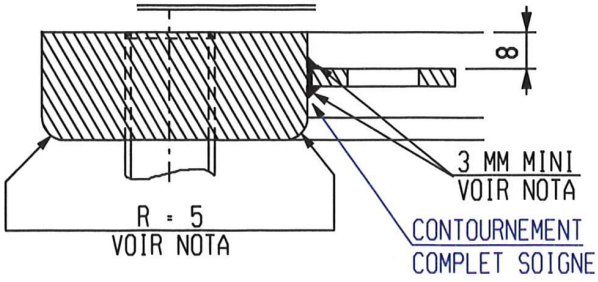

DETAIL 1

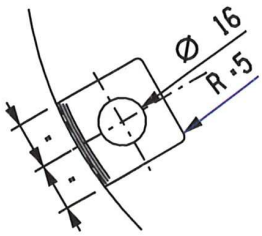

PATTE DE FIXATION
32X32X4
ACIER NOIR

DN	E	DIA. A	DIA. B	NBRE PATTES	ANGLE	TIGE FILETEE			NBRE ECROU	NBRE RONDELLE
						NBRE	DIA.	L		
80	20	90.5	52.6	2	180	8	M16	70	8	8
100	20	116	79.5	3	120	8	M16	70	8	8
125	20	141.5	105.8	3	120	8	M16	70	8	8
150	24	170.5	135.5	3	120	8	M20	80	8	8
200	24	222	187.7	3	120	8	M20	80	8	8
250	24	276.5	242.6	3	120	12	M20	80	12	12

COPYRIGHT OF STX FRANCE S.A. ALL RIGHTS RESERVED.
NO PART THEREOF MAY BE DISCLOSED, COPIED, DUPLICATED OR IN ANY OTHER WAY MADE USE OF, EXCEPT WITH THE PRIOR APPROVAL OF STX FRANCE S.A

BLOC ANTI-CORROSION

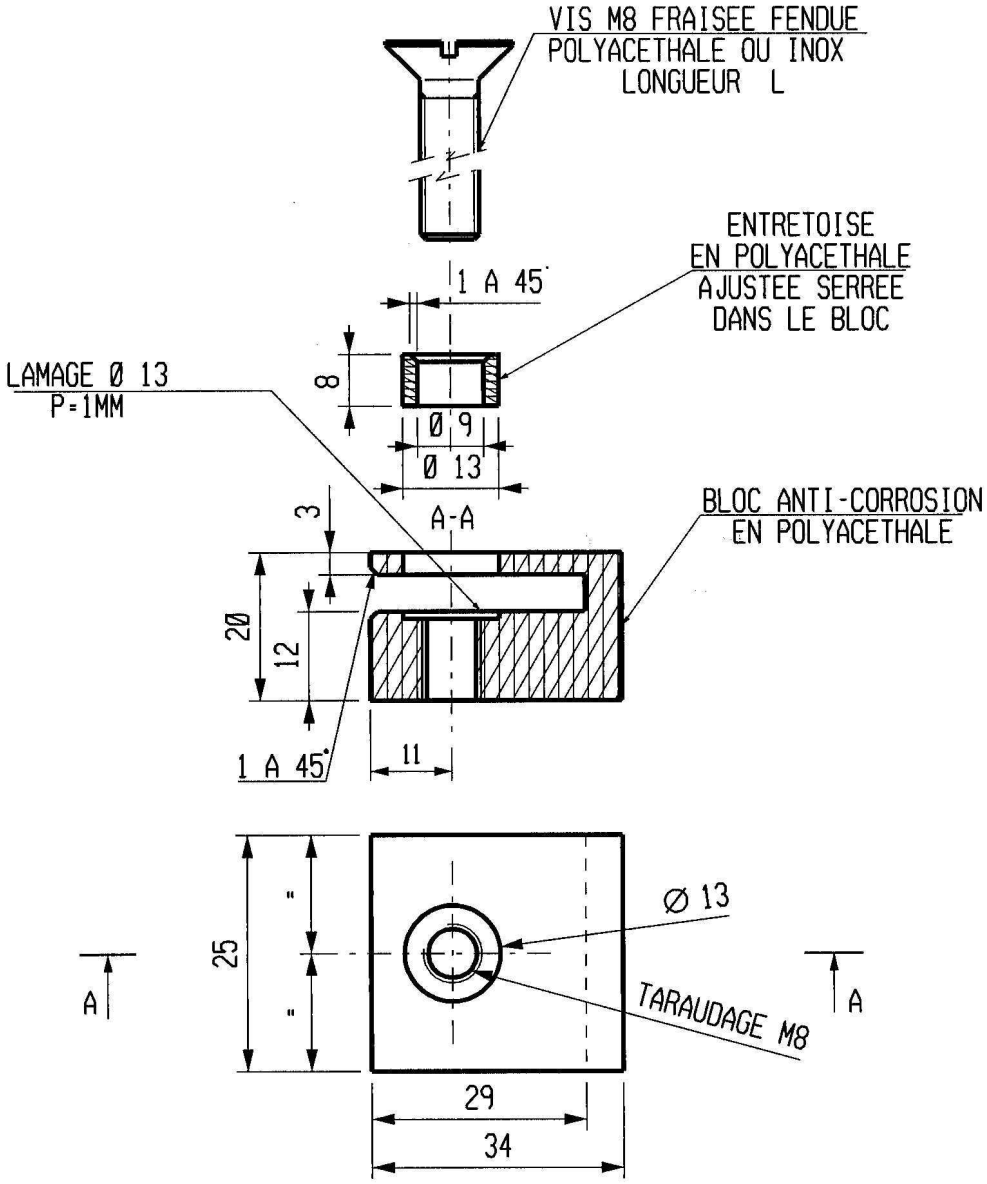

OPTIONS	DN	NBRE VIS M8 POLYAC.	NBRE BLOC	NBRE ENTRETOISE
GRILLE CIRCULAIRE OU GRILLE CIRCULAIRE + SURVERSE	80	2	2	2
	100	3	3	3
	125	3	3	3
	150	3	3	3
	200	3	3	3
	250	3	3	3

OPTIONS	DN	VIS M 8			NBRE BLOC	NBRE ENTRETOISE
		NBRE	MATIERE	L		
ANTI VORTEX	200	3	POLYAC.	25	6	6
		3	INOX	90		
	250	3	POLYAC.	25	6	6
		3	INOX	90		

COPYRIGHT OF STX FRANCE S.A. ALL RIGHTS RESERVED.
NO PART THEREOF MAY BE DISCLOSED, COPIED, DUPLICATED OR IN ANY OTHER WAY MADE USE OF, EXCEPT WITH THE PRIOR APPROVAL OF STX FRANCE S.A

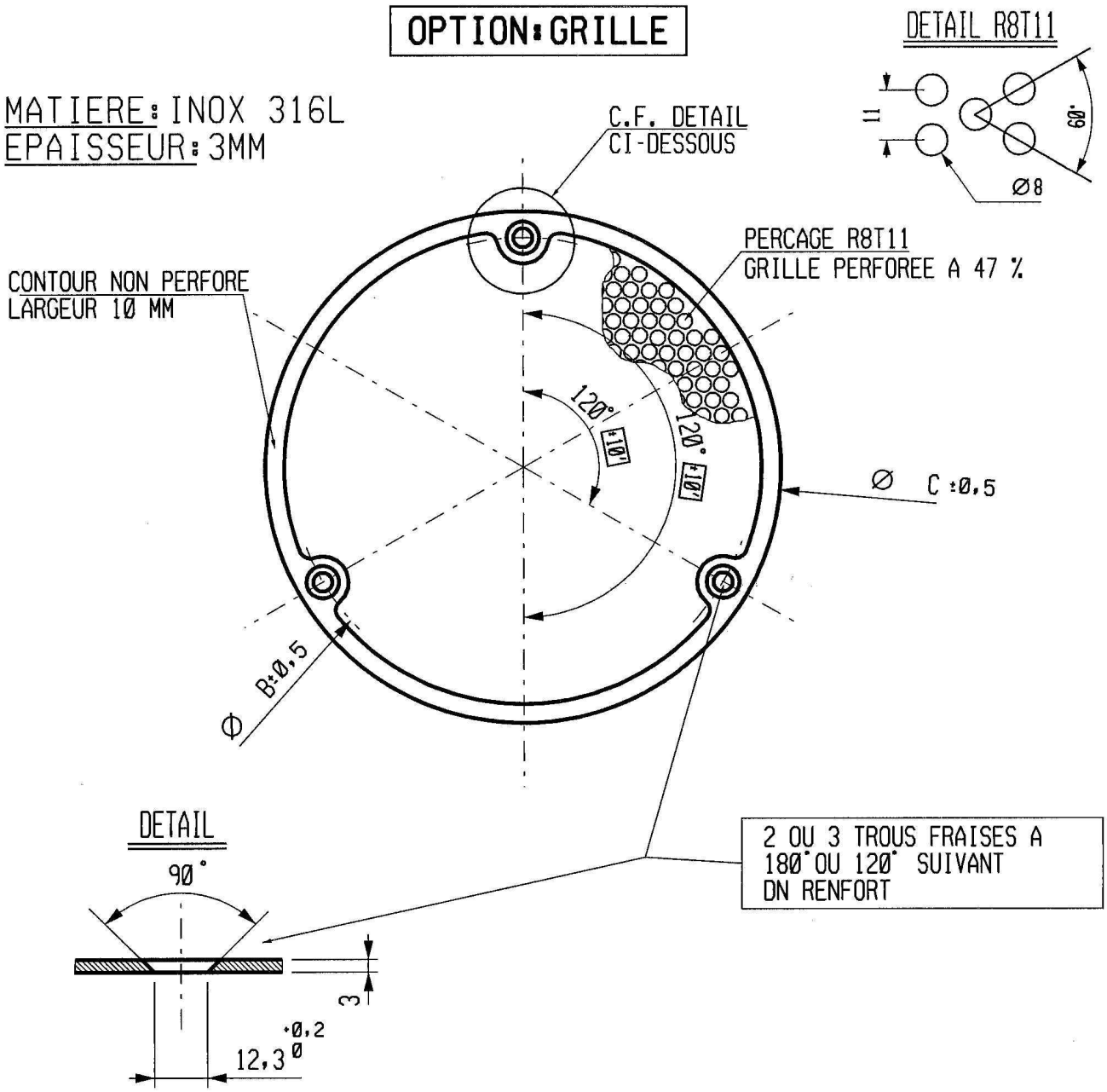

DN	DIA. B	DIA. C	NBRE TROUS	ANGLE
80	52.6	84.5	2	180
100	79.5	110	3	120
125	105.8	135.5	3	120
150	135.5	164.5	3	120
200	187.7	216	3	120
250	242.6	270.5	3	120

NOTA :

EBAVURER SOIGNEUSEMENT.

COPYRIGHT OF STX FRANCE S.A. ALL RIGHTS RESERVED.
NO PART THEREOF MAY BE DISCLOSED, COPIED, DUPLICATED OR IN ANY OTHER WAY MADE USE OF, EXCEPT WITH THE PRIOR APPROVAL OF STX FRANCE S.A

FIXATION DES GRILLES INOX

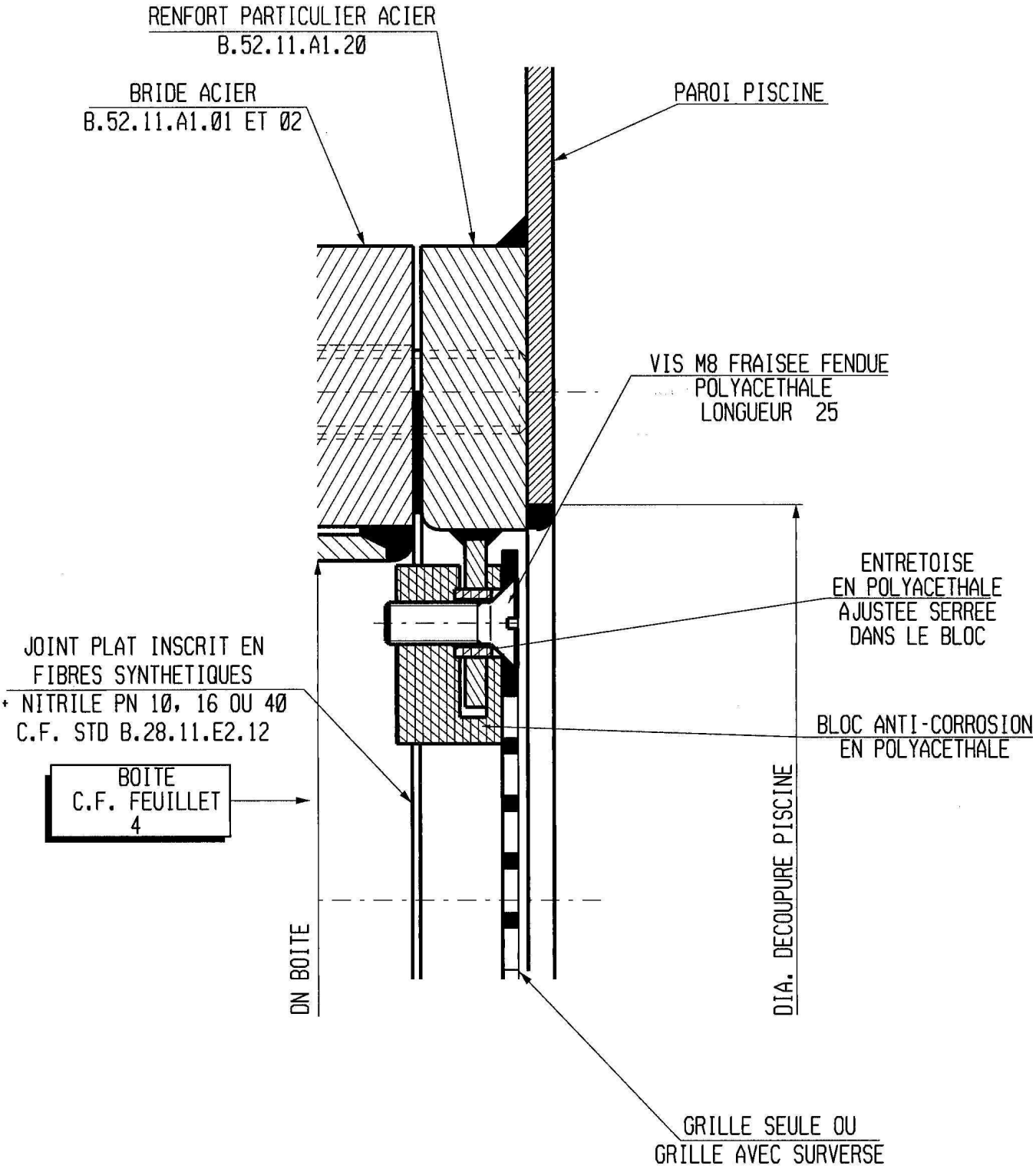

COPYRIGHT OF STX FRANCE S.A. ALL RIGHTS RESERVED.
NO PART THEREOF MAY BE DISCLOSED, COPIED, DUPLICATED OR IN ANY OTHER WAY MADE USE OF, EXCEPT WITH THE PRIOR APPROVAL OF STX FRANCE S.A

DEVERSE DROITE POUR REMPLISSAGE/ VIDAGE PISCINE-EN ACIER

PAGE 9

OPTION:
GRILLE+SURVERSE

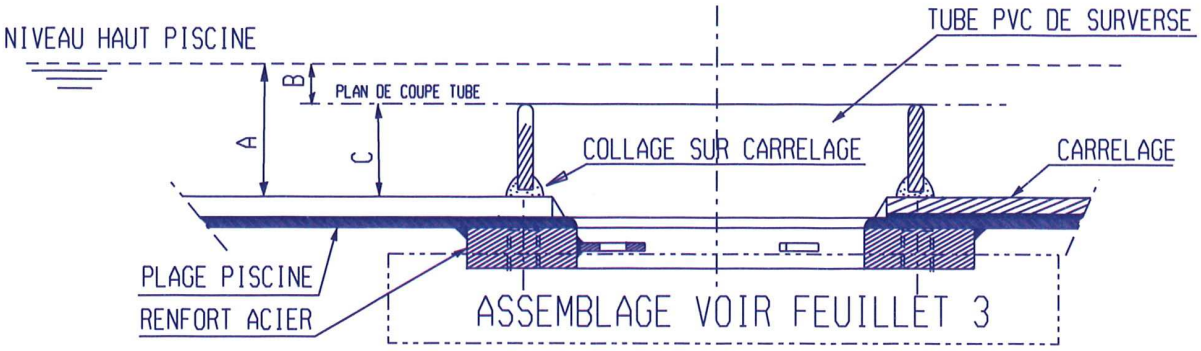

FOURNITURE ET POSE DE LA SURVERSE PVC

FOURNITURE, REALISATION ET POSE DES SURVERSES EN PVC PRESSION PAR SOCIETE EN CHARGE DU MONTAGE DES DALOTS DE PISCINES

LA SURVERSE SERA COLLEE AU SICAFLEX (OU EQUIVALENT) SUR LE CARRELAGE.

LA SURVERSE SERA PEINTE SUIVANT L'INSTRUCTION PA009

LES COTES A,B,C,D SERONT DEFINIES DANS LE CAHIER DE DETAILS PISCINES 652T400

DN RENFORT	COLLERETTE PVC		TUBE PVC	
	DN	EP	DN	EP
100	140	11	140	6.7
125	200	13.5	200	7.7

COPYRIGHT OF STX FRANCE S.A. ALL RIGHTS RESERVED.
NO PART THEREOF MAY BE DISCLOSED, COPIED, DUPLICATED OR IN ANY OTHER WAY MADE USE OF, EXCEPT WITH THE PRIOR APPROVAL OF STX FRANCE S.A

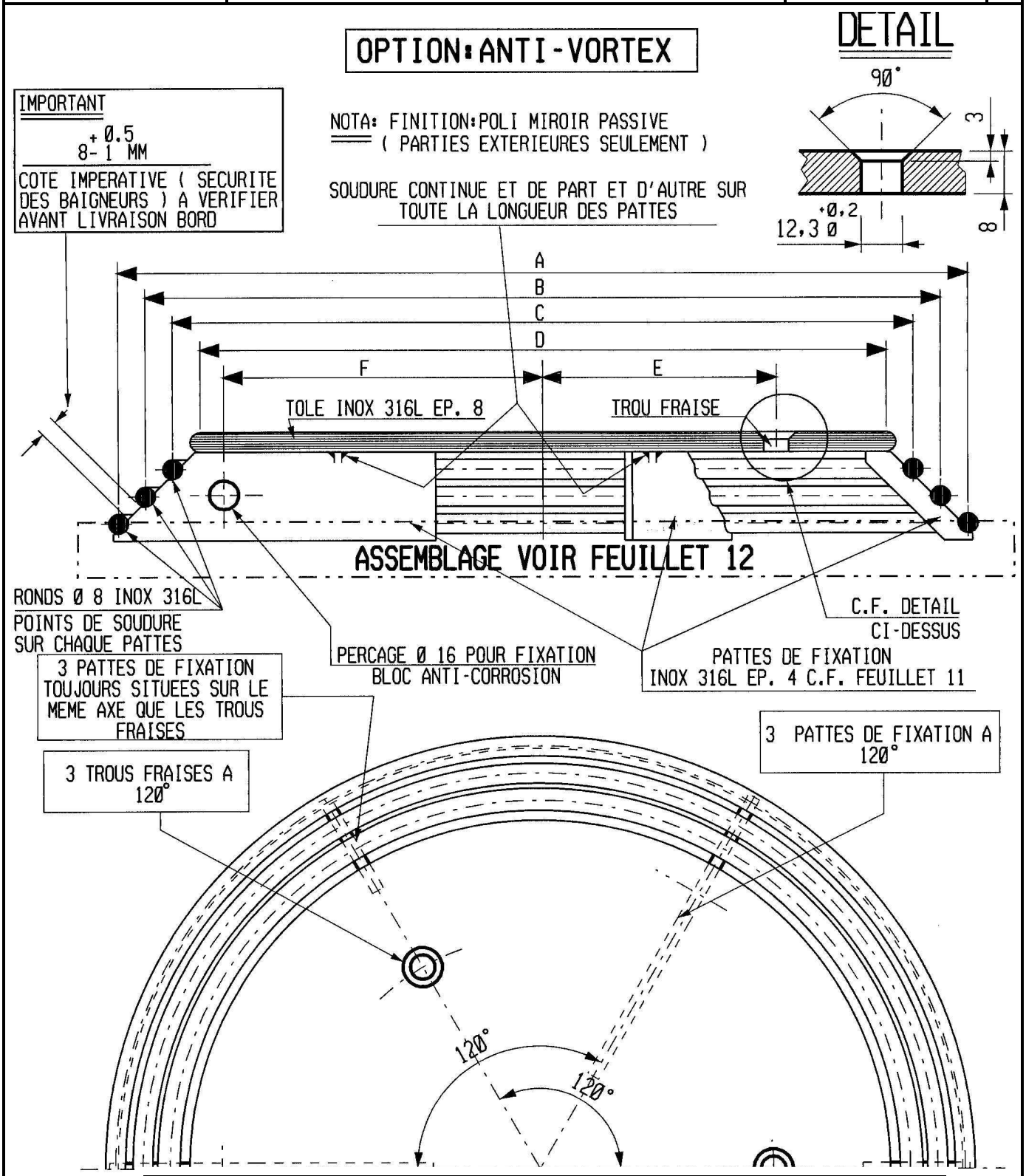

Ø / DN	A	B	C	D	E	F	ANGLE	Nbr de pattes de fixation
100	198	176	154	132	39,75 ± 0,5	57 ± 0,5	120	3 + 3
125	224	202	180	158	52,9 ± 0,5	70 ± 0,5	120	3 + 3
200	342	320	298	276	93,85 ± 0,5	129 ± 0,5	120	3 + 3
250	396	374	352	330	121,3 ± 0,5	156 ± 0,5	120	3 + 3

COPYRIGHT OF STX FRANCE S.A. ALL RIGHTS RESERVED.
NO PART THEREOF MAY BE DISCLOSED, COPIED, DUPLICATED OR IN ANY OTHER WAY MADE USE OF, EXCEPT WITH THE PRIOR APPROVAL OF STX FRANCE S.A

DETAILS PATTES

PATTES DE FIXATION
INOX 316L EP. 4
(GRANDE)

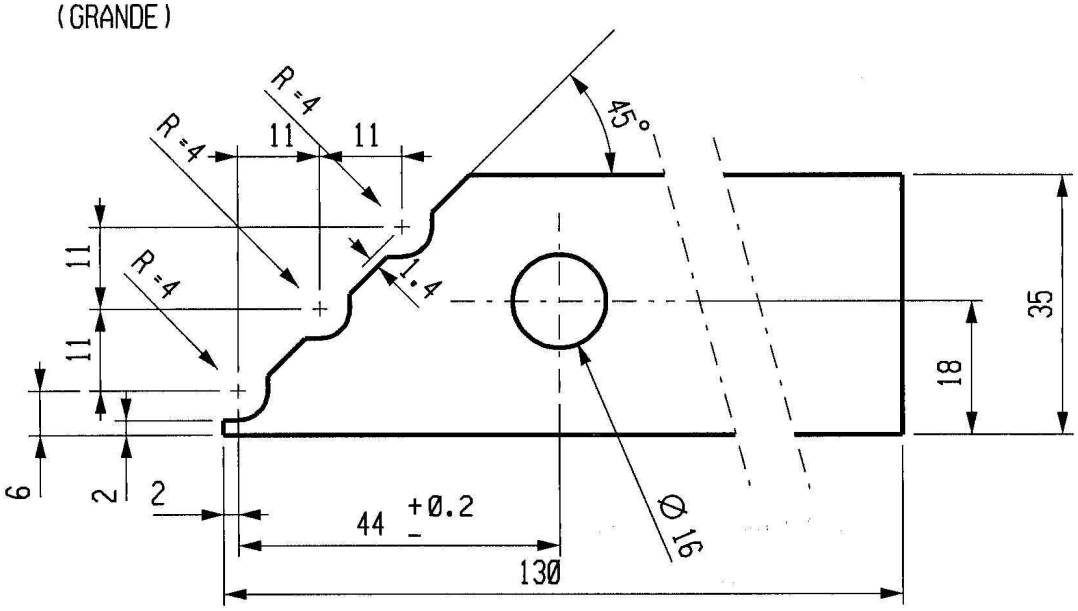

PATTES DE FIXATION
INOX 316L EP. 4
(PETITE)

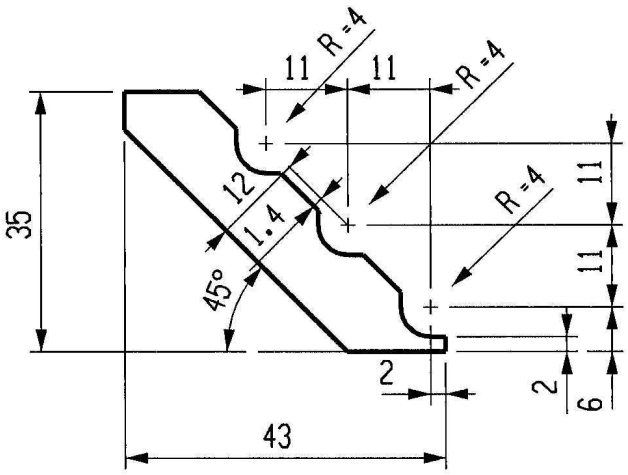

COPYRIGHT OF STX FRANCE S.A. ALL RIGHTS RESERVED.
NO PART THEREOF MAY BE DISCLOSED, COPIED, DUPLICATED OR IN ANY OTHER WAY MADE USE OF, EXCEPT WITH THE PRIOR APPROVAL OF STX FRANCE S.A

DEVERSE DROITE POUR REMPLISSAGE/ VIDAGE PISCINE-EN ACIER

PAGE 12

FIXATION DU SYSTEME ANTI-VORTEX

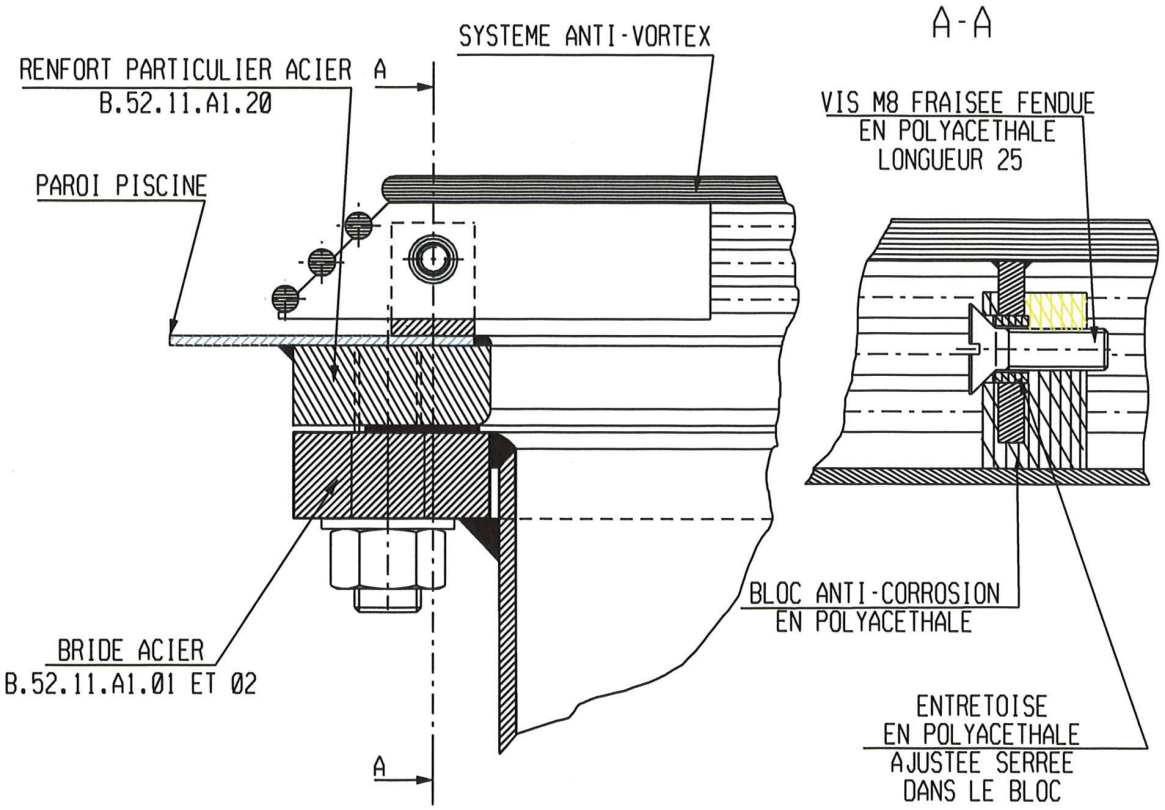

FIXATION DU SYSTEME ANTI-VORTEX SUR LE RENFORT

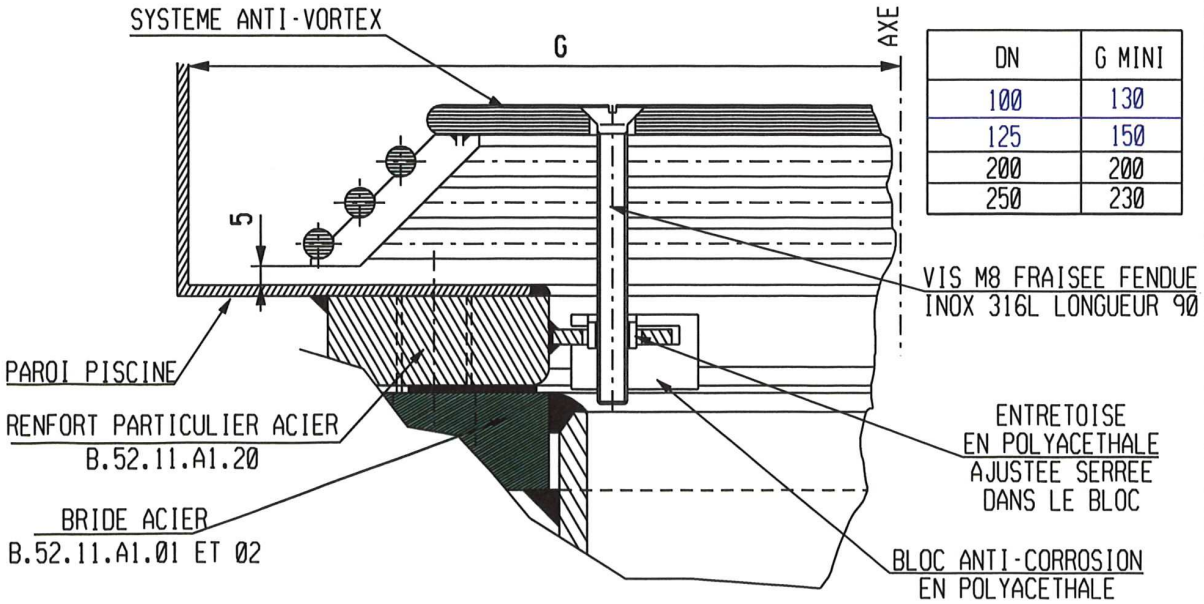

DN	G MINI
100	130
125	150
200	200
250	230

COPYRIGHT OF STX FRANCE S.A. ALL RIGHTS RESERVED.
NO PART THEREOF MAY BE DISCLOSED, COPIED, DUPLICATED OR IN ANY OTHER WAY MADE USE OF, EXCEPT WITH THE PRIOR APPROVAL OF STX FRANCE S.A