COLLIERS ACIER A 2 TROUS
TWO - HOLE STEEL COLLARS

PRINCIPALES UTILISATIONS
Supportage et fixation des tuyauteries

MAIN USES
Supporting and securing pipes

APPLICABILITE POTENTIELLE NAVIRE

Passagers	Militaire	Méthanier	Rapide

POTENTIAL SHIP APPLICABILITY

Passengers	*Military*	*LNG Tanker*	*High speed craft*

DOCUMENTS DE REFERENCE
- 601T003
- TUX003A1
- Vis acier HM B.11.21.A1.03
- Ecrous B.11.31.A1.04
- Plats usage généraux A.42.11.A1.02
- Garniture insonorisante B.68.20.E1.01

REFERENCE DOCUMENTS
- *601T003*
- *TUX003A1*
- *Steel screw HM B.11.21.A1.03*
- *Nuts B.11.31.A1.04*
- *Flat for A.42.11.A1.02*
- *Soundproof lining B.68.20.E1.01*

MATIERE
- Acier S 235 JR (E 24-2)

MATERIAL
- *S 235 JR (E 24-2) Steel*

PROTECTION / TRAITEMENT DE SURFACE
- Galvanisé (usage général)
- Huilé (colliers dans les capacités huile et combustible)

PROTECTION / TREATMENT SURFACE
- *Galvanized (general use)*
- *Oil treatment (clamp inside Fuel and Oil tanks)*

CARACTERISTIQUES
Utiliser de la visserie en acier noir pour les colliers huilés dans les capacités huile et combustible.

CHARACTERISTICS
Use black steel screws and bolts for oiled clamp in oil and fuel tanks.

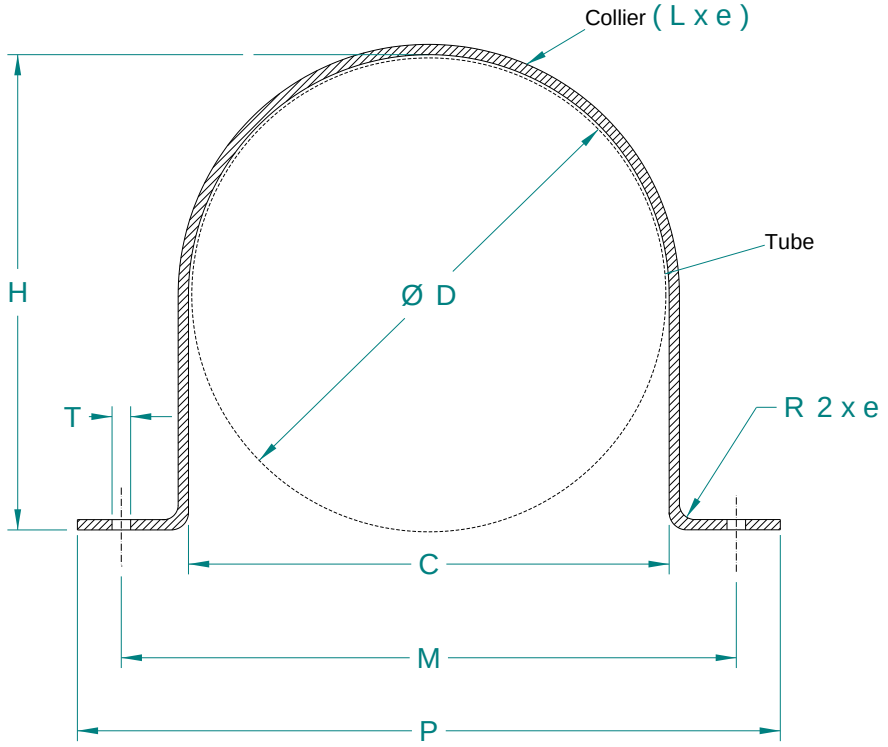

DOCUMENT DE CONTROLE A DELIVRER PAR LE FOURNISSEUR
CONTROL DOCUMENTS TO BE DELIVERED BY THE SUPPLIER
Sans / *None*

MATERIEL AVEC APPROBATION
MATERIAL WITH APPROVAL
Sans / *None*

FOURNISSEURS / TYPE
SUPPLIER / TYPE
Indifférent

NORME DE REFERENCE
REFERENCE NORM

ETAT DE LIVRAISON et DE CONDITIONNEMENT
DELIVERY AND CONDITIONNING STATUS
En vrac pour les colliers galvanisés
Protégé pour les colliers huilés

Resp. Standardisation	Resp. Fonction Technique	Rév. N (P. GUEGAN le 10/02/2020)
A. SURIN	B. ABGUILLERM	Ajout TU acier DN100 avec garniture insonorisante rouge (VRR)
Le 10/02/2020	Le 10/02/2020	Ajout correspondances réfs. existantes & TU avec GID rouge

COPYRIGHT CHANTIERS DE L'ATLANTIQUE ALL RIGHTS RESERVED.
NO PART THEREOF MAY BE DISCLOSED, COPIED, DUPLICATED OR IN ANY OTHER WAY MADE USE OF, EXCEPT WITH THE PRIOR APPROVAL OF CHANTIERS DE L'ATLANTIQUE

COLLIERS ACIER A 2 TROUS
TWO - HOLE STEEL COLLARS

DN	Ø TUBE AC	Ø TUBE CU	Ø TUBE CUNI	Ø TUBE PPR	Ø TUBE PVC PE	Ø TUBE INOX	CARACTERISTIQUES Boulon HM Ø - L	L x e	C	H	M	P	Ø T	Lg dév.	Tolérances cote « c »	Masse (g)	BISEAU (3)	REFERENCE OBJET Traitement GALVANISE	REFERENCE OBJET Traitement HUILE
8	13.5					13.7	8x20	20x2	16	11	50	70	9	81		30	Non	70820016	SA036885
10					16		8x20	20x2	20	17	50	70	9	84		32	Oui	70820020	SA036886
15		18	20																
	21.3				20	21.3	8x20	20x2	24	17	58	78	9	93		35	Oui	70820024	SA036887
20		22																	
			25		25		8x25	30x3	28	24	70	90	9	120		85	Oui	70820028	SA036888
	26.9					26.7	8x25	30x3	30	27	70	90	9	122		86	Non	70820030	SA036889
25		28																	
			30		32		8x25	30x3	34	29	72	92	9	126	+0.5	88	Oui	70820034	SA036890
	33.7					33.4	8x25	30x3	36	31	75	95	9	133		94	Non	70820036	SA036891
32			**35**																
			38		40		8x25	30x3	41	37	80	100	9	142	0	100	Oui	70820041	SA036892
	42.4					42.2	8x25	30x3	46	40	85	105	9	151		107	Non	70820046	SA036893
40		42																	
			44.5				8x25	30x3	47	40	85	105	9	155		109	Non	70820047	SA036894
	48.3				50	48.3	8x25	30x3	51	44	105	125	9	179		127	Oui	70820051	SA036895
50		54					8x25	30x3	57	51	112	131	9	196		138	Non	5000005063	5000005064
			57				8x25	30x3	60	54	115	135	9	210		144	Non	70820060	SA036896
	60.3				63	60.3	8x25	30x3	63	56	115	145	9	213		146	Oui	70820063	SA036897
	62 (2)																		
65	74 (2)					73	8x25	40x4	75	70	125	155	9	250		314	Non	70820075	SA036898
	76.1	76.1	76.1		75		12x30	40x4	79	73	135	165	14	261		326	Oui	70820079	SA036899
	90 (2)				89 (1)		12x30	40x4	92	85	150	180	14	292		365	Oui	70820092	SA036900
80	88.9	88.9	88.9		90	88.9									+1				
	103 (2)				104 (1)		12x30	40x4	106	100	163	193	14	321		400	Oui	6000001643	6000001644
100		108	108		110		12x30	40x4	111	106	165	195	14	338	0	422	Oui	70820111	SA036901
	114.3					114.3	12x30	40x4	118	110	170	200	14	351		438	Non	70820118	SA036902
					124 (1)		12x30	50x5	124	116	176	206	14	373		475	Oui	5000003492	5000003494
	128 (2)						12x30	40x4	131	124	184	214	14	390		492	Non	5000016861	5000016862
125			133				12x30	40x4	136	130	190	220	14	412		512	Non	70820136	SA036903
	139.7				140	141.3	12x30	50x5	143	135	195	225	14	419		821	Oui	70820143	SA036904
	154 (2)				154 (1)		12x30	50x5	154	147	208	238	14	454		890	Oui	5000004371	5000004373
150			159		160		12x30	50x5	162	156	215	245	14	474	+2	921	Oui	70820162	SA036905
	168.3					168.3	12x30	50x5	172	163	225	255	14	493		966	Non	70820172	SA036906
					174 (1)		12x30	50x5	176	168	226	256	14	533	0	1046	Oui	5000003493	5000003495
	182 (2)						12x30	50x5	185	177	240	270	14	548		1095	Non	5000014685	5000014671
200				200			12x30	50x5	203	190	270	300	14	610		1180	Non	70820203	SA036908
	219.1		219.1			219.1	12x30	50x5	223	214	280	310	14	618		1211	Non	70820223	SA036909
					225		12x30	50x5	228	215	295	325	14	716		1380	Oui	6000000459	SA058596
	233 (2)						12x30	50x5	236	228	290	320	14	740		1413	Non	5000014686	5000014672
					239 (1)		12x30	50x5	239	230	297	327	14	672		1450	Oui	6000001060	6000001062

(1) Collier équipé d'une garniture insonorisante jaune (type DAMMGULAST) Standard B.68.20.E1.01
Collar fitted with a yellow sound-proof lining (DAMMGULAST type) Standard B.68.20.E1.01

(2) Collier équipé d'une garniture insonorisante rouge (type DAMMGULAST) Standard FILI5242
Collar fitted with a red sound-proof lining (DAMMGULAST type) Standard FILI5242

(3) La présence d'un biseau sur le plat du collier indique que celui-ci est susceptible d'être utilisé sur un réseau plastique →
A bevel angle on the base of the collar points that this one may also be used to support a plastic pipe →

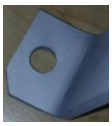

La relation DN / Ø est valable pour l'acier, les autres correspondances sont données à titre informatif
The ND / Ø relation applies to steel pipes, the other matches are given for information

➔ Voir la suite du tableau page 3 pour les références suivantes / *See next table on page 3 for the other references*

COPYRIGHT CHANTIERS DE L'ATLANTIQUE ALL RIGHTS RESERVED.
NO PART THEREOF MAY BE DISCLOSED, COPIED, DUPLICATED OR IN ANY OTHER WAY MADE USE OF, EXCEPT WITH THE PRIOR APPROVAL OF CHANTIERS DE L'ATLANTIQUE

COLLIERS ACIER A 2 TROUS
TWO - HOLE STEEL COLLARS

	Ø TUBE						CARACTERISTIQUES										BISEAU (3)	REFERENCE OBJET	
DN	AC	CU	CUNI	PPR	PVC PE	INOX	Boulon HM Ø - L	L x e	C	H	M	P	Ø T	Long dével	Tolérances cote « c »	Masse (g)		Traitement GALVANISE	Traitement HUILE
250			267				16x45	70x10	270	263	350	390	18	760	+2	4180	Non	70820270	SA036910
	273					273	16x45	70x10	278	265	360	400	18	800		4400	Non	70820278	SA036911
					280		16x45	70x10	285	270	367	405	18	825		4446	Oui	6000000504	SA058597
	287 (2)						16x45	50x5	290	282	370	405	18	848		4498	Non	5000014687	5000014673
					294 (1)		16x45	50x10	294	285	372	407	18	826		4550	Oui	6000001061	6000001063
300					315		16x45	70x10	320	305	405	440	18	915		4932	Oui	6000000505	SA058598
	323.9					323.9	16x45	70x10	329	318	410	450	18	925		5087	Non	70820329	SA036912
					329 (1)		16x45	50x10	329	318	410	450	18	920		5080	Oui	5000004372	5000004374
	338 (2)						16x45	50x5	341	333	425	465	18	988		5218	Non	5000014688	5000014674
350	355.6				355	355.6	16x45	70x10	362	347	445	485	18	990		5417	Oui	70820362	SA036913
			368				16x45	70x10	372	358	455	500	18	1005		5800	Non	70820372	SA036914
400	406.4					406.4	16x45	70x10	413	397	495	535	18	1125		6050	Non	70820413	SA036915
					400		16x45	70x10	415	400	500	540	18	1130		6080	Oui	6000000506	5000001428
			419				16x45	70x10	424	410	510	555	18	1120		6600	Non	70820424	SA036916
450					450		16x65	70x10	457	436	551	620	18	1271	0	7000	Oui	5000005257	5000005270
	457					457.2	16x65	70x10	464	442	560	635	18	1363		7200	Non	3473449	SA036917
	471 (2)						16x65	50x5	474	466	575	625	18	1357		7420	Non	5000014689	5000014675
500					500		16x65	70x10	507	485	602	677	18	1405		7700	Oui	5000005258	5000005271
	508					508	16x65	70x10	515	493	610	685	18	1493		7900	Non	3473457	SA036918
550	559						16x65	80x15	565	548	700	790	18	1677		15400	Non	3473465	SA036919
600	610					610	16x65	80x15	617	600	750	840	18	1809		16600	Non	3473473	SA036920
					630		16x65	80x15	637	618	770	860	18	1859		17000	Oui	5000005259	5000005272
650	660						20x75	80x15	668	645	800	890	22	1939		17700	Non	3473481	SA036921
700	711						20x75	80x15	719	695	860	950	22	2079		19000	Non	3473493	SA036922
750	762						20x75	80x15	770	747	910	1000	22	2209		20300	Non	3473503	SA036923
800	813						20x75	80x15	821	797	960	1050	22	2340		21400	Non	3473511	SA036924
900	914						20x75	80x15	923	900	1060	1150	22	2600		24000	Non	3473523	SA036925

(1) Collier équipé d'une garniture insonorisante jaune (type DAMMGULAST) Standard B.68.20.E1.01
Collar fitted with a yellow sound-proof lining (DAMMGULAST type) Standard B.68.20.E1.01
(2) Collier équipé d'une garniture insonorisante rouge (type DAMMGULAST) Standard FILI5242
Collar fitted with a red sound-proof lining (DAMMGULAST type) Standard FILI5242
(3) La présence d'un biseau sur le plat du collier indique que celui-ci est susceptible d'être utilisé sur un réseau plastique →
A bevel angle on the base of the collar points that this one may also be used to support a plastic pipe →

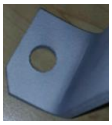

La relation DN / Ø est valable pour l'acier, les autres correspondances sont données à titre informatif
The ND / Ø relation applies to steel pipes, the other matches are given for information

➔ Voir la suite du tableau page 3 pour les références suivantes / *See next table on page 3 for the other references*

COPYRIGHT CHANTIERS DE L'ATLANTIQUE ALL RIGHTS RESERVED.
NO PART THEREOF MAY BE DISCLOSED, COPIED, DUPLICATED OR IN ANY OTHER WAY MADE USE OF, EXCEPT WITH THE PRIOR APPROVAL OF CHANTIERS DE L'ATLANTIQUE