STANDARD ELEMENTAIRE *ELEMENT STANDARD*	**TAMPON « CSD et KPS » + FOURREAU ALU. POUR TRAVERSEE DE PONT ET CLOISON** *DECK AND BULKHEAD PENETRATION PLUG « CSD and KPS » + ALUMINIUM SLEEVE*	**B.51.53.E1.03**	REV. C
		P 1 / 2	

PRINCIPALES UTILISATIONS
Passage de pont et cloison en aluminium :
- Pour classement « Incendie » A0-A15-A30-A60
- Pour traversée « Etanche »
- Pour tubes acier, acier inox, cuivre et alliage cuivreux

MAIN USES
Aluminium Deck and bulkhead penetration :
- *For classement« Fire » A0-A15-A30-A60*
- *For penetration* « Watertight »
- *For steel, stainless steel, copper pipes and cuprous alloy*

NAVIRE

Passagers	Militaire	Méthanier	Rapide

SHIP

Passengers	*Military*	*LNG Tanker*	*High speed craft*

DOCUMENTS DE REFERENCE
- 601T002 : recueil d'isolation (pour les limites d'utilisation)
- 601T001 : recueil de traversées
- B5153E102 : tampon avec fourreau acier

REFERENCE DOCUMENTS
- 601T002 : insulation collection (for the limits of use)
- 601T001 : penetrations collection
- B5153E102 : plug with steel sleeve

MATIERE / TRAITEMENT DE SURFACE
Tampon : Caoutchouc de couleur vert (csd) ou bleu (kps)
Qualité : FRR ou FPR (Fire proof rubber)
Fourreau : Acier – TU E 250 B suivant NF A 49 211 ou ASTM A 106 suivant ANSI-B36.10 ou ST 35,8.1 suivant DIN 17175

MATERIAL / TREATMENT SURFACE
Tampon : Rubber of green (csd) or blue (kps) colour
Quality : FRR or FPR (Fire proof rubber)
Sleeve : Steel – TU E 250 B as per NF A 49 211 or ASTM A 106 as per ANSI B36.10 or ST 35,8.1 as per 17175

CARACTERISTIQUE
- **Les fourreaux auront un chanfrein d'entrée aux extrémités**
  The sleeve will have chanfers on both internalends
- Les tampons seront graissés à la vaseline avant emboîtement
  the plugs will be used petroleum jelly lubricant befor fitting operation

CHARACTERISTICS

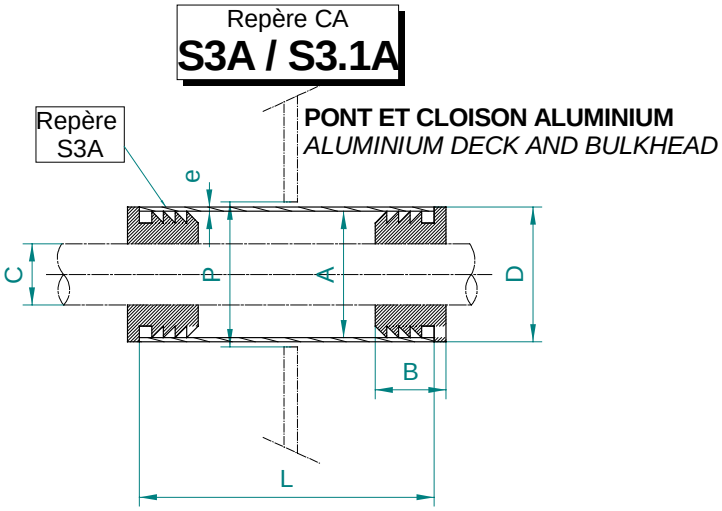

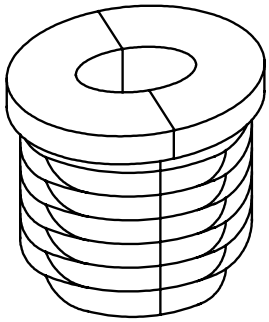

Tampon en deux parties

Repère S3.1A

DOCUMENT DE CONTROLE - A délivrer par le fournisseur / *CONTROL DOCUMENTS - To be delivered by the supplier*
- Déclaration de conformité de marque CE
- *Declaration of conformity of CE mark*

MATERIEL AVEC APPROBATION / *MATERIAL WITH APPROVAL*
BV-DNV-LR et fiche d'approbation de la CCS (pour navires français)
BV-DNV-LR approval certificates and CCS approval form (for french ships)

FABRICANT :
- CSD
- KPS

LISTE DES FOURNISSEURS ET REFERENCES AGREES CAT / *SUPPLIER AND REFERENCE LIST CAT REGISTER*
- MBMI (CSD)
- GS-HYDRO (KPS)

NORME DE REFERENCE
REFERENCE NORM
- AU 4G

ETAT DE LIVRAISON et DE CONDITIONNEMENT
DELIVERY AND CONDITIONNING STATUS

Resp.Standardisation : R. GREGOIRE Le : 23/02/06	Resp.Fonction Technique : D. BERNARDI Le : 23/02/06	Rév. : 7 (D.BERNARDI) Modification des longueurs de fourreau (de 150 mm passe à 120 mm et de 250 mm passe à 160 Rév. B et C : Modification du logo + copyright

Plage d'utilisation Tube	Tampon type FRR		Masse Unitaire Kg	fourreau		Masse unitaire en Kg	Perçage P	REFERENCE OBJET Fourreau	REFERENCE OBJET Tampon
	ØA x ØC	B		D x e	L				
6 - 7	37.2/6	50 ou 51	0.090	42.4 x 2.6	120	0.15	44	**SA037166**	**Voir références du standard B5153E102**
8 - 9	37.2/8		0.085						
10 - 11	37.2/10		0.080						
12 - 13	37.2/12		0.070						
13 - 14	37.2/13		0.070						
14 - 15	37.2/14		0.065						
16 - 17	37.2/16		0.060						
17 - 18	37.2/17		0.055						
20 - 21	37.2/20		0.050						
21 - 22	54.5/21	50 ou 51	0.150	60.3 x 2.9	120	0.2	62	**SA037167**	
25 - 26	54.5/25		0.140						
26 - 27	54.5/26		0.140						
28 - 29	54.5/28		0.135						
30 - 31	54.5/30		0.130						
32 - 33	54.5/32		0.125						
33 - 34	54.5/33		0.125						
35 - 36	82.5/35	60 ou 61	0.180	88.9 x 3.2	160	0.65	91	**SA037168**	
38 - 39	82.5/38		0.175						
40 - 42	82.5/40		0.170						
42 - 43	82.5/42		0.165						
48 - 50	82.5/48		0.150						
52 - 54	82.5/52		0.145						
60 - 62	82.5/60		0.130						
70 - 72	107.1/70	60 ou 61	0.175	114.3 x 3.6	160	0.95	117	**SA037169**	
76 - 78	107.1/76		0.165						
80 - 81	107.1/80		0.155						
88 - 90	159.3/88	60 ou 61	0.200	168.3 x 4.5	160	1.7	171	**SA037170**	
108 - 110	159.3/108		0.190						
114 - 116	159.3/114		0.185						
138 - 140	207.3/138	80 ou 81	0.260	219.1 x 5.9	160	3	222	**SA037171**	
168 - 170	260.4/168	80 ou 81	0.280	273 x 6.3	160	4	276	**SA037172**	
218 - 220	39.6/218	80 ou 81	0.340	355.6 x 9	160	6.5	359	**SA037173**	