АД-8

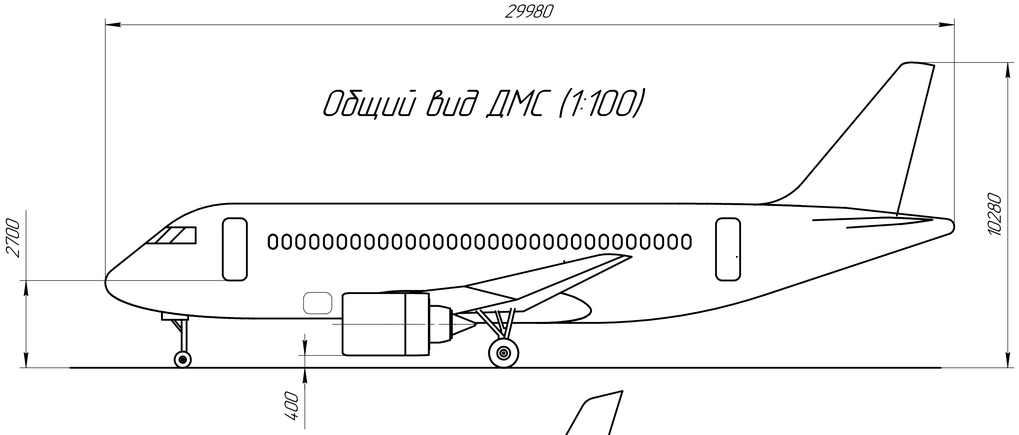

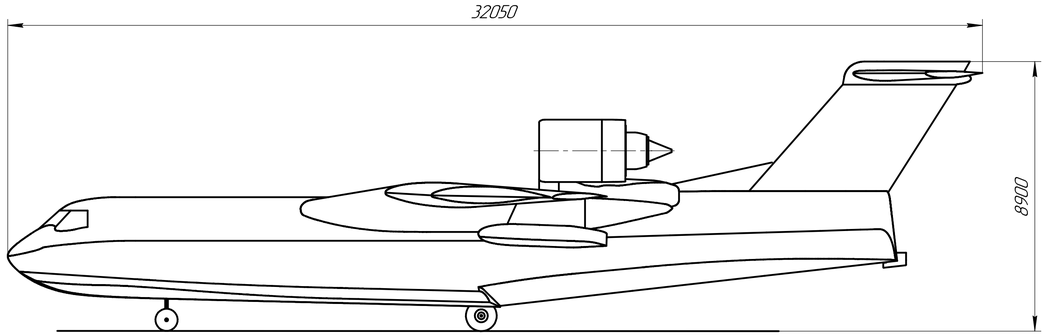

Б (1:2,5)

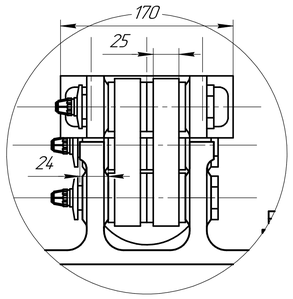

Общий вид ТРДД (1:10)
(обвязка, входное устройство не показаны)

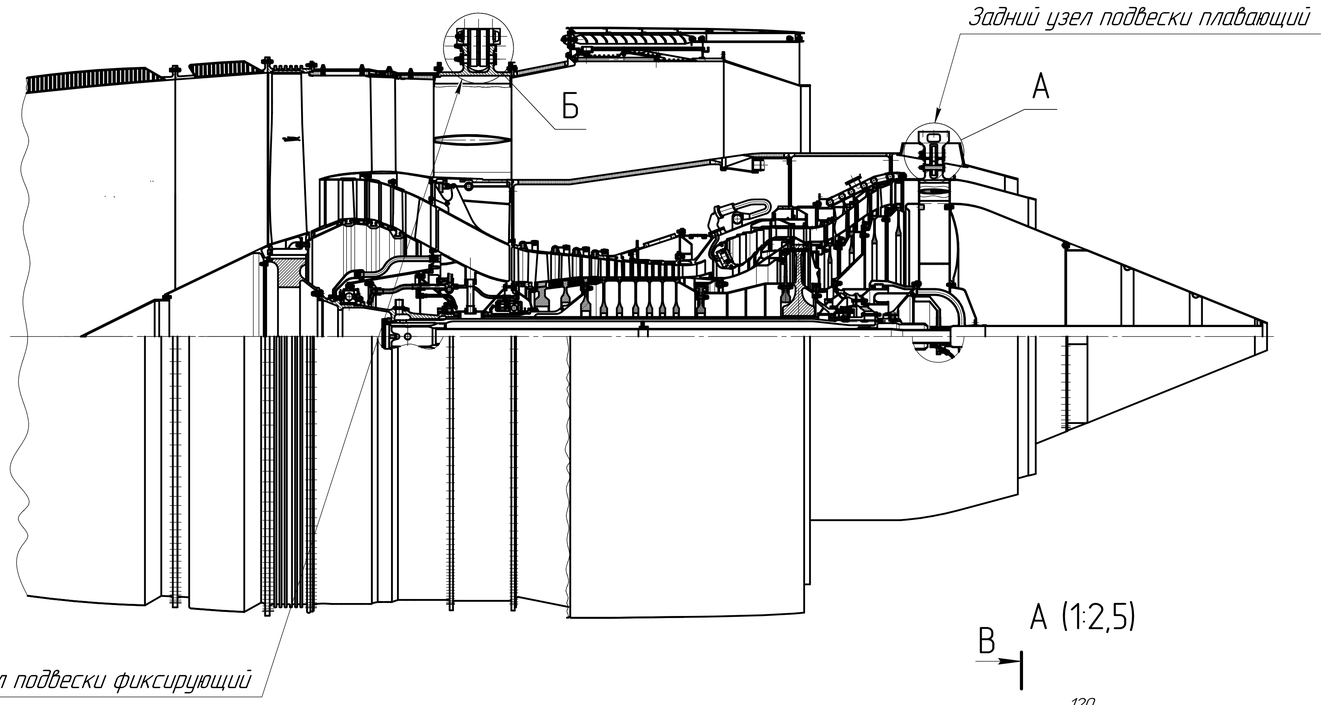

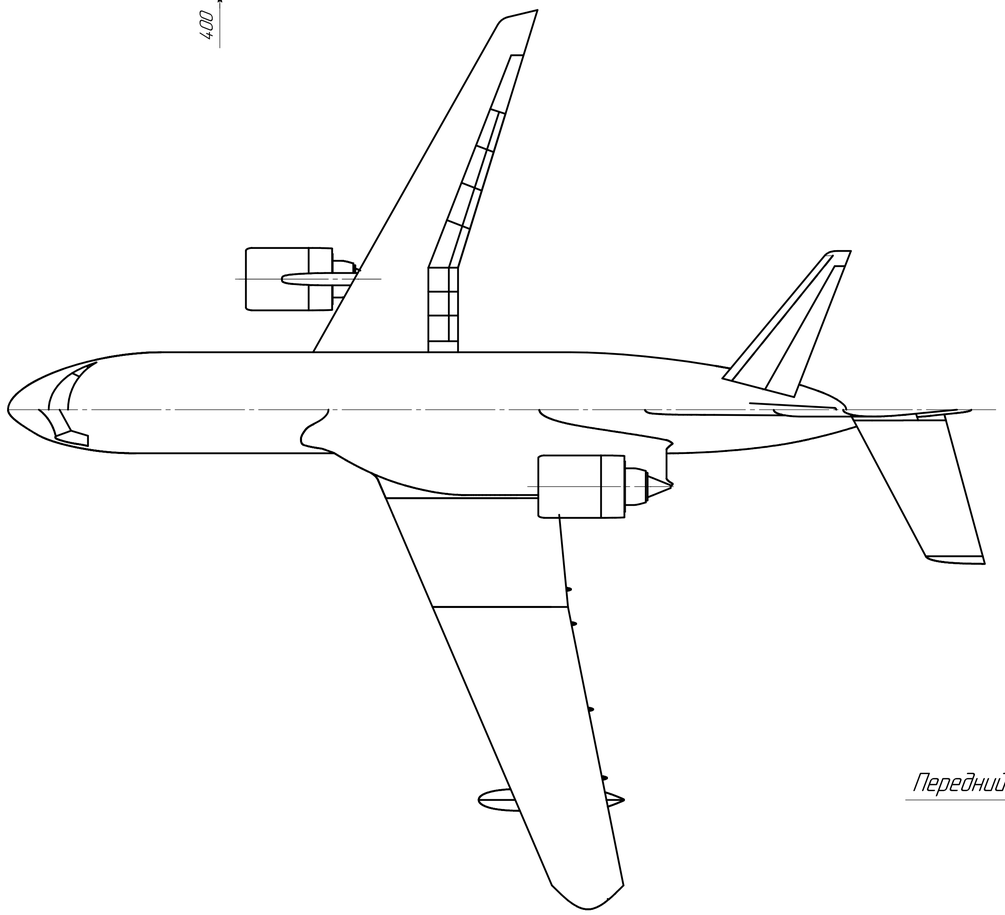

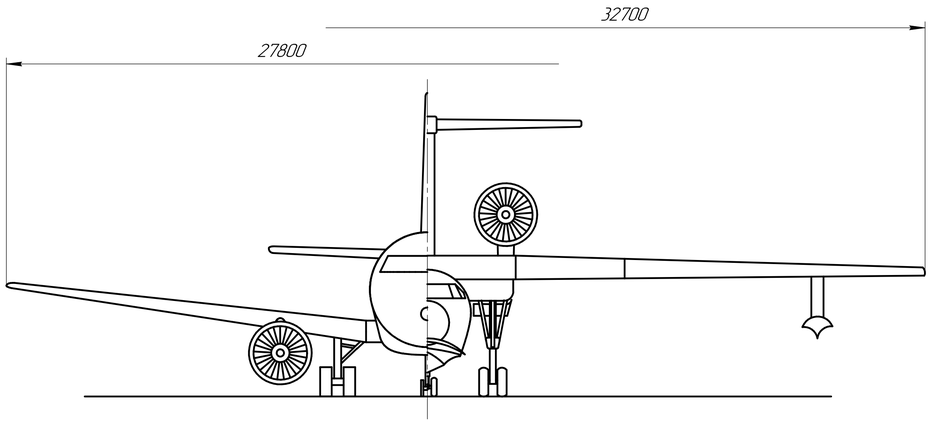

В–В (1:8)

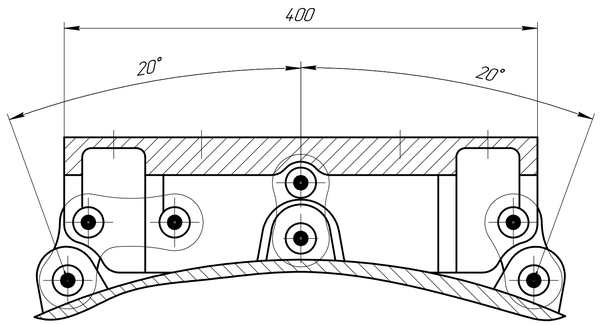

А (1:2,5)

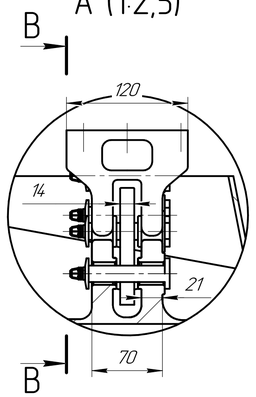

Изм.	Лист	№ докум.	Подп.	Дата	АД-8		
Разраб.		Андрюшин Д.В.			Компоновка	Лит.	Масса	Масштаб
Пров.		Новицкий Б.Б.				Лист	Листов 1	
Т.контр.						МГТУ им. Н.Э. Баумана	
Н.контр.							
Утв.							

Перв. примен. | Справ. № | Подп. и дата | Инв. № дубл. | Взам. инв. № | Подп. и дата | Инв. № подл.

КОМПАС-3D v22 Учебная версия © 2023 ООО "АСКОН-Системы проектирования". Россия. Все права защищены
Не для коммерческого использования

Копировал | Формат А1