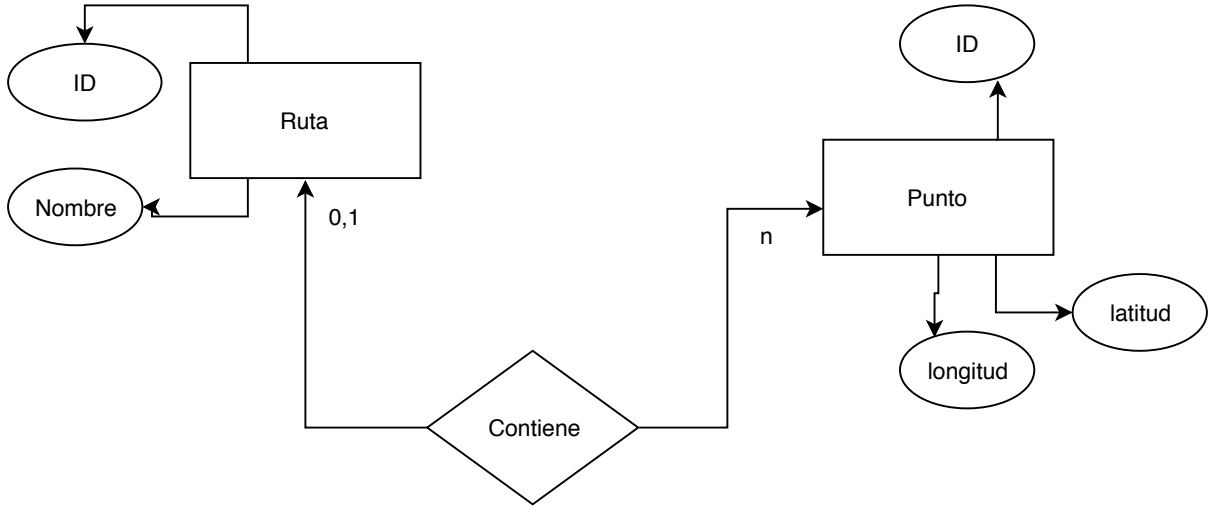

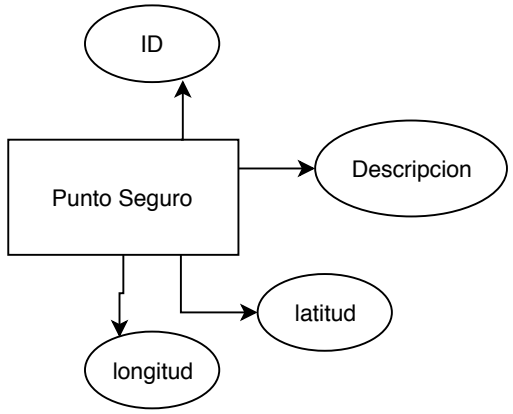

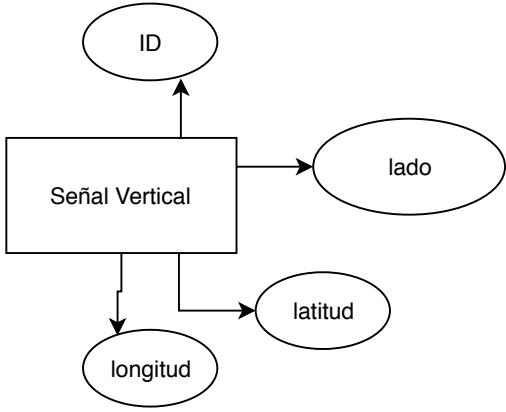

RUTA
PK: int ID
String nombre

PUNTO GEOGRÁFICO
PK: int ID
double latitud
double longitud
FK: int Ruta_Pertenece

PUNTO SEGURO
PK: int ID
String descripcion
double latitud
double longitud

SEÑALES VERTICALES
PK: int ID
String lado
double latitud
double longitud