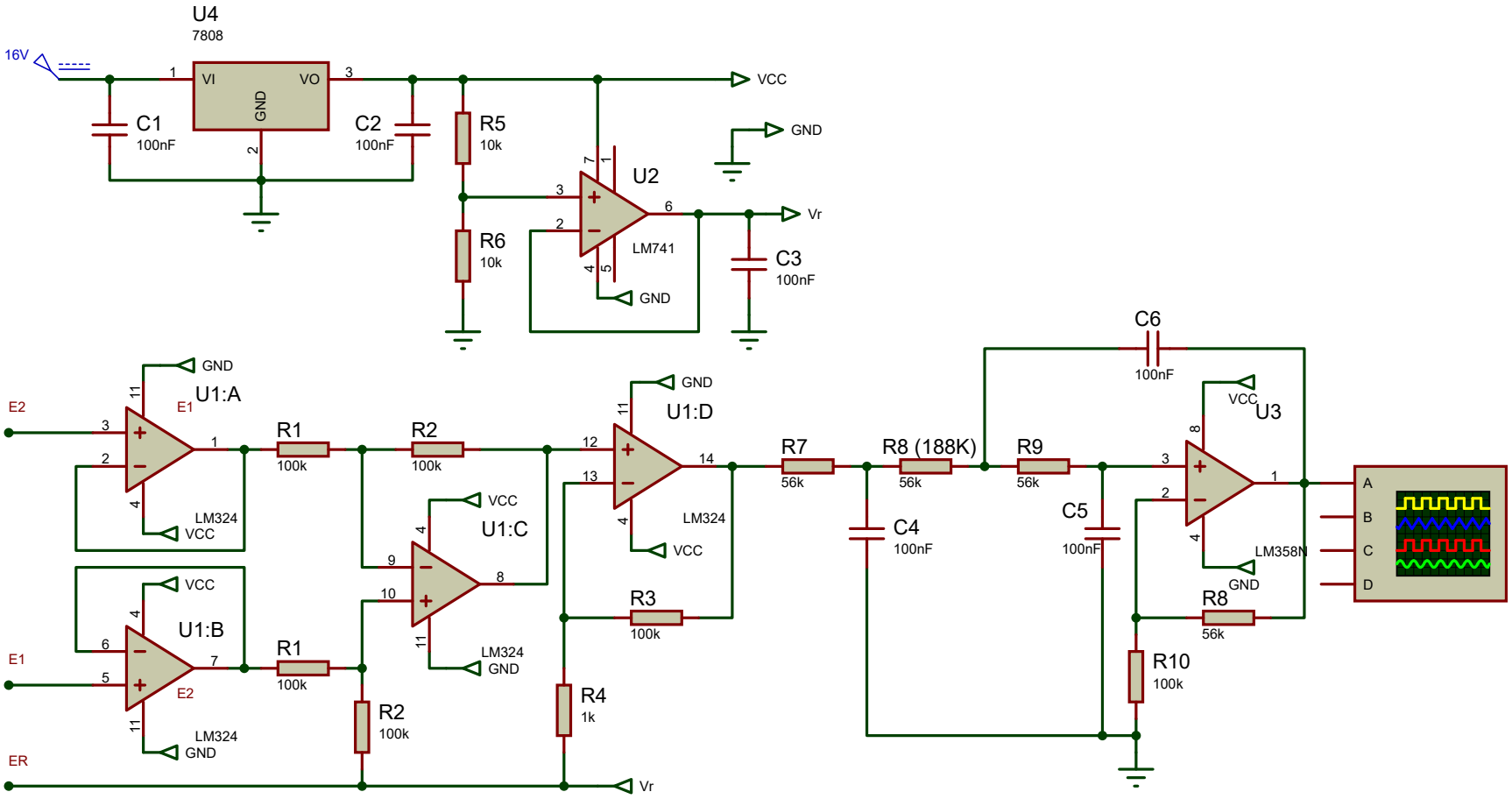
U4
7808
16V
VI
VO
GND
C1
100nF
C2
100nF
R5
10k
R6
10k
U2
LM741
VCC
GND
Vr
C3
100nF
C6
100nF
U1:A
U1:B
U1:C
U1:D
LM324
E1
E2
ER
R1
100k
R2
100k
R3
100k
R4
1k
R7
56k
R8 (188K)
56k
R9
56k
C4
100nF
C5
100nF
U3
LM358N
R8
56k
R10
100k
A
B
C
D