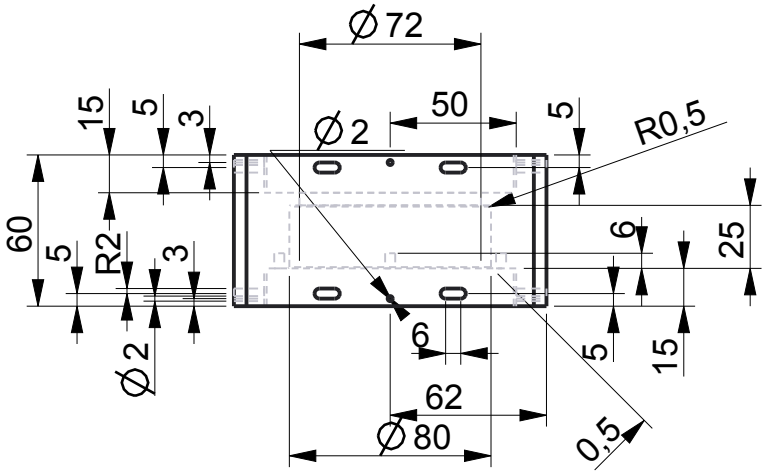
∅72
50
∅2
R0,5
15
5
3
60
5
R2
3
∅2
6
25
6
5
15
62
∅80
0,5

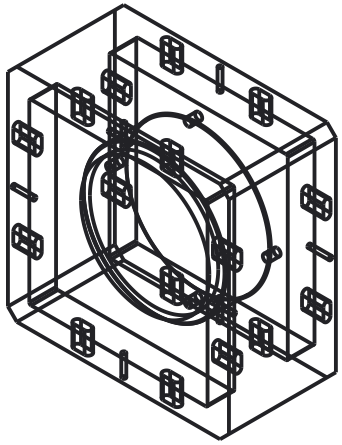

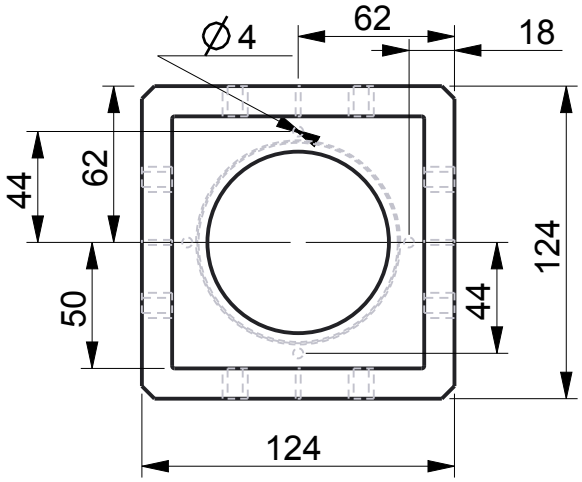
∅4
62
18
44
62
124
50
44
124

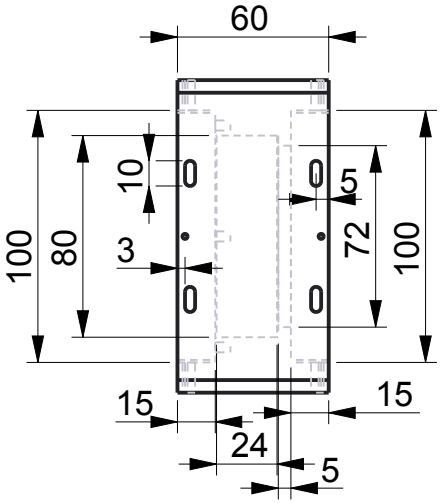
60
10
5
100
80
3
72
100
15
15
24
5