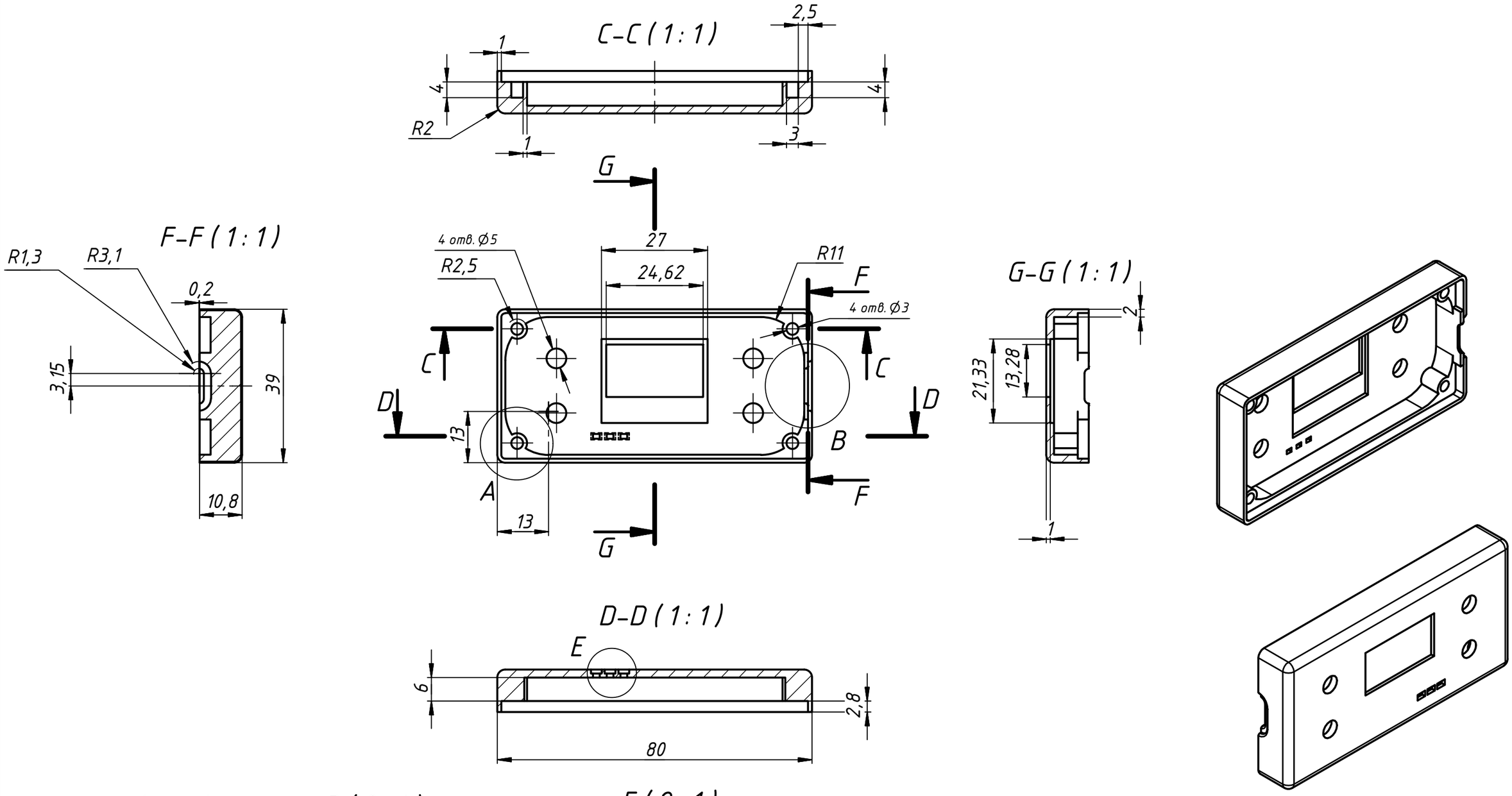

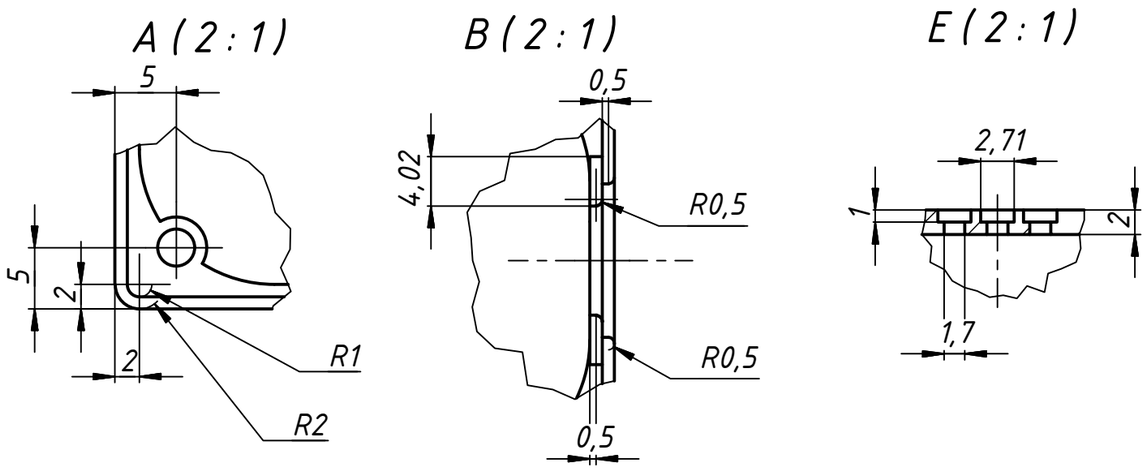

Имя модели: top.stp
В случае возникновения вопросов обращаться к модели

					ВУКО.732154.005/DCT.001.03		
Изм.	Лист	№ докум.	Подп.	Дата	Крышка/Top	Лит.	Масса	Масштаб
Разраб.		Навумчик		07.04.2024				1:1
Пров.						Лист	Листов 1
Т. контр.							
Нач.отд.					PLA	ООО "VYKO"
Н. контр.						
Утв.						

Копировал Формат А3

Перв. примен. ВУКО.467419.001
Справ. №
Подп. и дата
Инв. № дубл.
Взам. инв. №
Подп. и дата
Инв. № подл. 30003