Wymiar	Odchyłki
Ø16H7	+0,018 0
Ø20n6	+0,028 +0,015

Ra 3,2

(a = Ra 0,8)

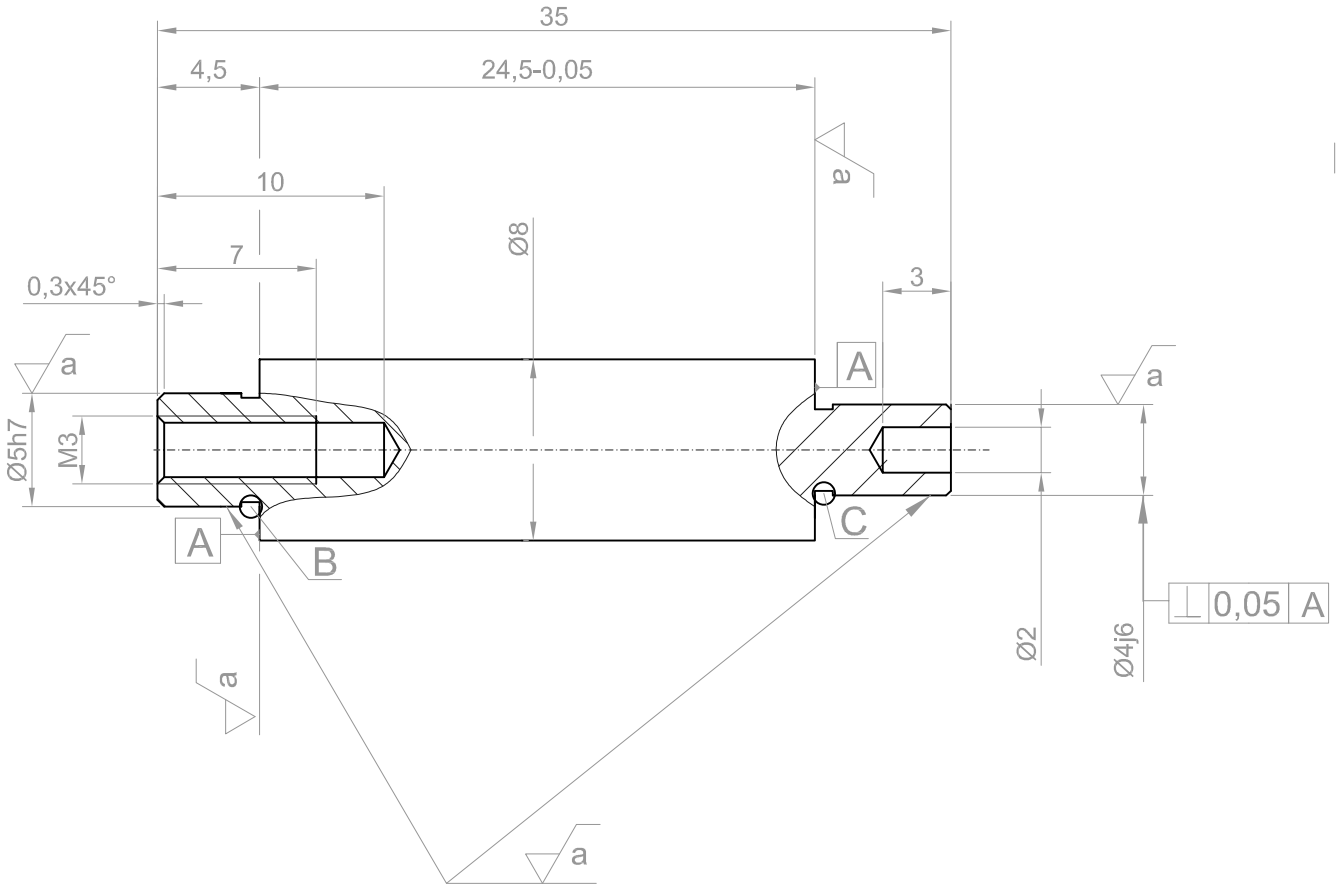

Szczegół B
podziałka 1:20

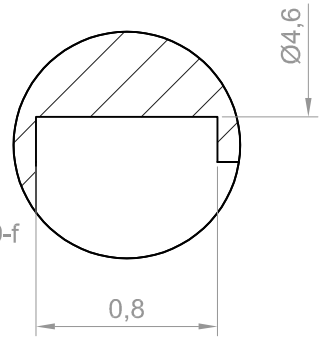

Szczegół C
podziałka 1:20

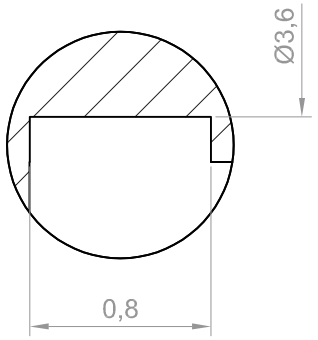

Tolerancje ogólne PN-EN 22768-1:1999-f
Ostre krawędzie stępić
Fazy niezwymiarowane 0,3x45°

Wykonał	Paweł Kwiatkowski	Grupa IP_142	Data 24.05.23	Rok akad.
Podziałka	Nazwa części	Materiał	L.szt.	Nr rys.
3:1	Słupek dystansowy	10S20	4	ZNL 8.01.02