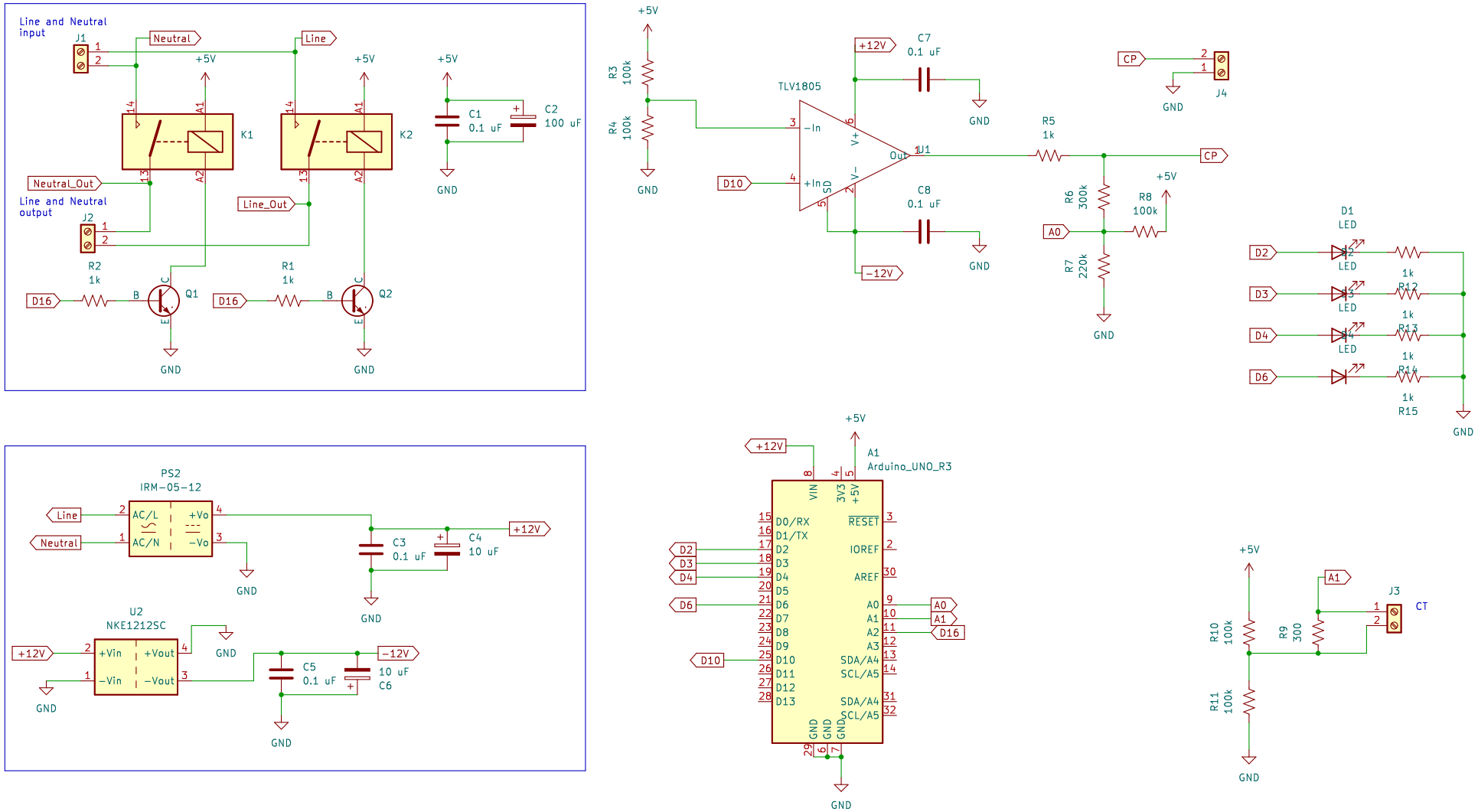
Line and Neutral input
J1
Neutral
Line
+5V
K1
K2
C1 0.1 uF
C2 100 uF
GND
Neutral_Out
Line_Out
Line and Neutral output
J2
R2 1k
R1 1k
D16
Q1
Q2
R3 100k
R4 100k
TLV1805
+12V
C7 0.1 uF
C8 0.1 uF
-12V
D10
U1
R5 1k
R6 300k
R7 220k
R8 100k
A0
CP
J4
D1 LED
D2
D3
D4
D6
R12 1k
R13 1k
R14 1k
R15 1k
PS2 IRM-05-12
AC/L
AC/N
+Vo
-Vo
C3 0.1 uF
C4 10 uF
U2 NKE1212SC
+Vin
-Vin
+Vout
-Vout
C5 0.1 uF
C6 10 uF
A1 Arduino_UNO_R3
VIN
3V3
RESET
IOREF
AREF
SDA/A4
SCL/A5
R10 100k
R11 100k
R9 300
J3
CT