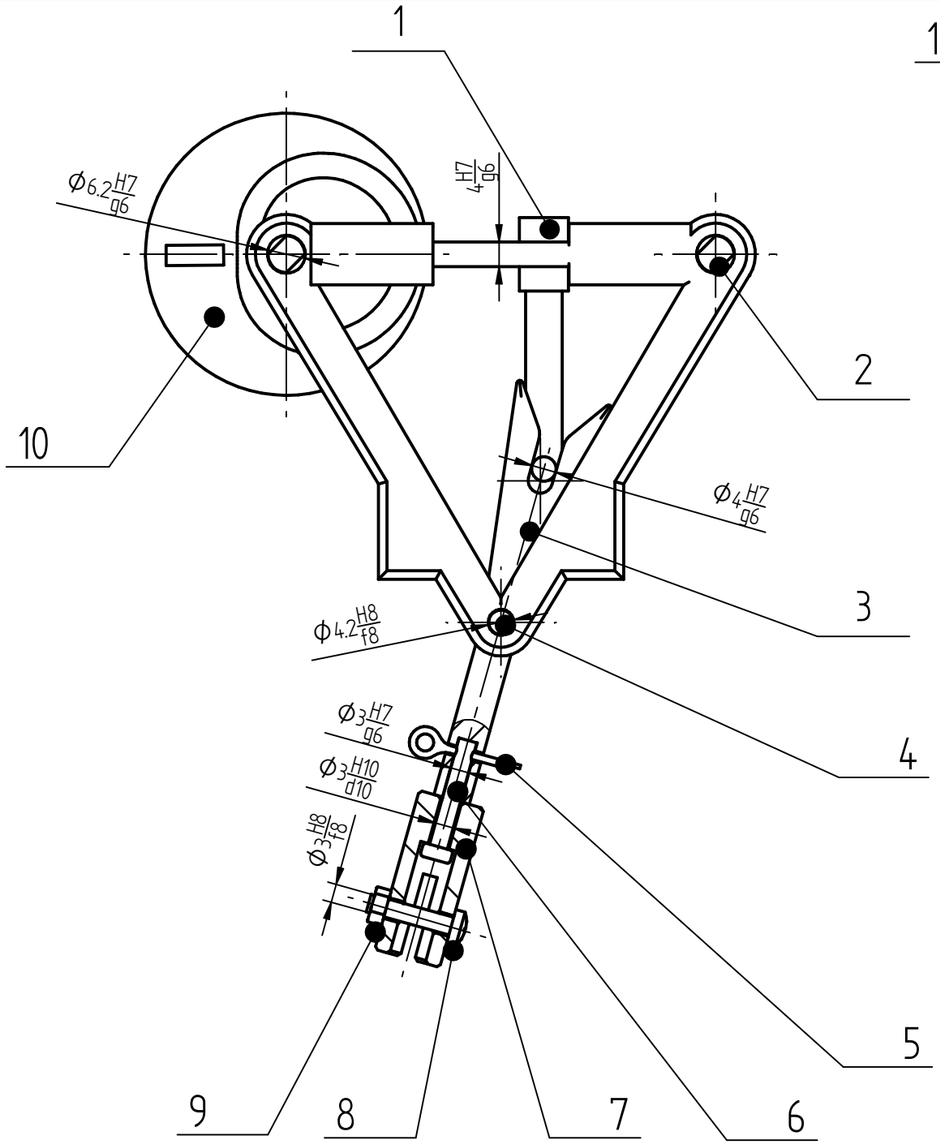

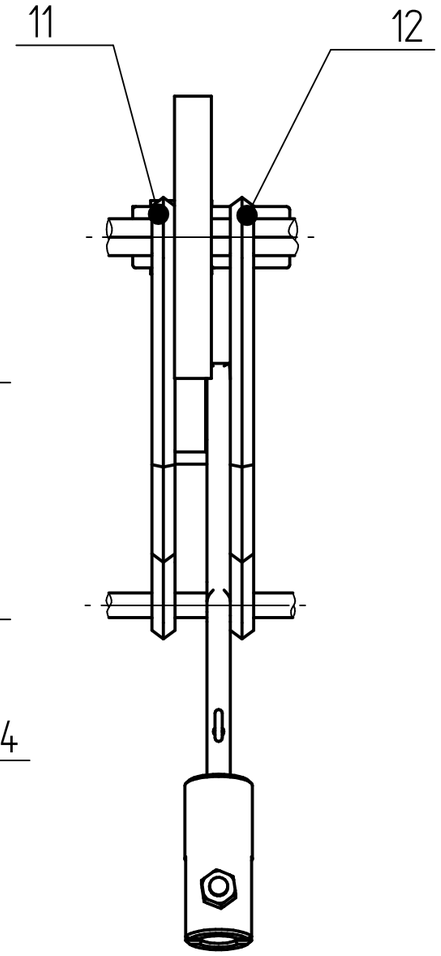

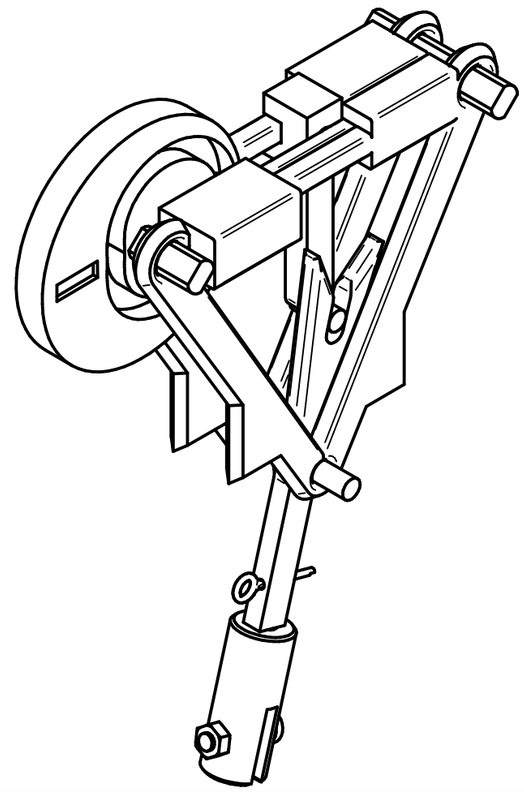

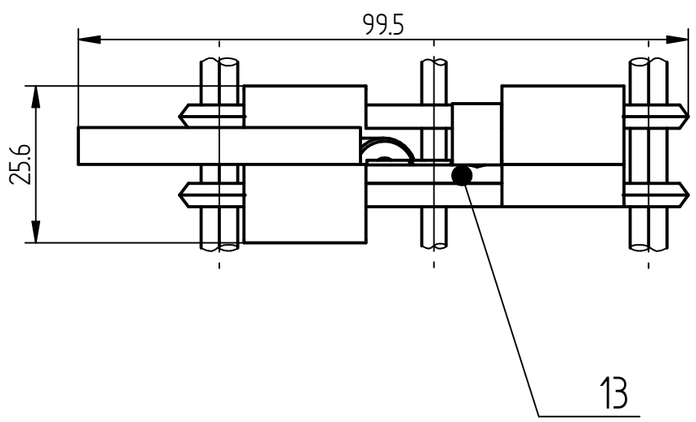

技术要求

1. 安装时使用润滑油进行润滑

序号	代号	名称	数量	材料
13		连杆	1	光敏树脂
12		左机架	1	光敏树脂
11		右机架	1	光敏树脂
10		凸轮	1	光敏树脂
9		螺母M3	1	304不锈钢
8		螺钉M3x14	1	304不锈钢
7		旋转夹	1	高韧性树脂
6		销钉	1	304不锈钢
5		插销	1	304不锈钢
4		承重轴	1	45钢
3		鳍条	1	高韧性树脂
2		传动轴	2	45钢
1		滑块	1	光敏树脂

标记	处数	更改文件号	签字	日期
设计		标准化		
校对		审定		
审核				
工艺		日期		

图样标记	件数	重量	比例
	1		1:1
共 1页	第 1页		

波动发生机构最小单元

SOLID EDGE ACADEMIC COPY