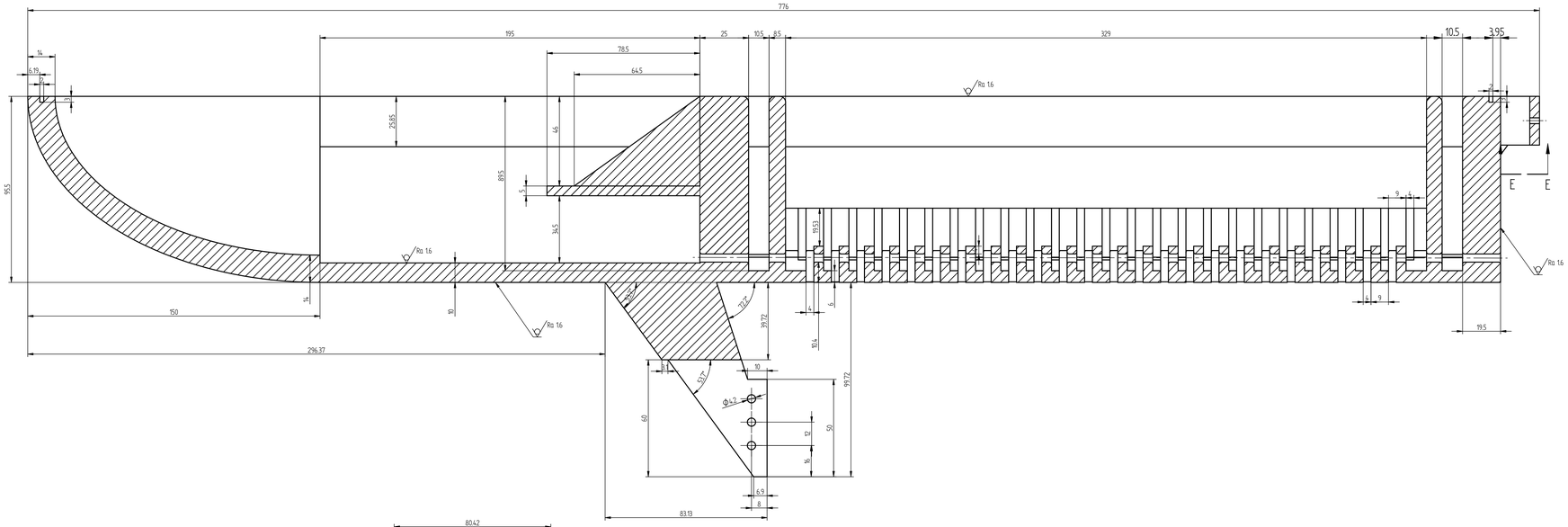

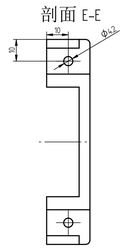

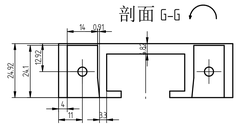

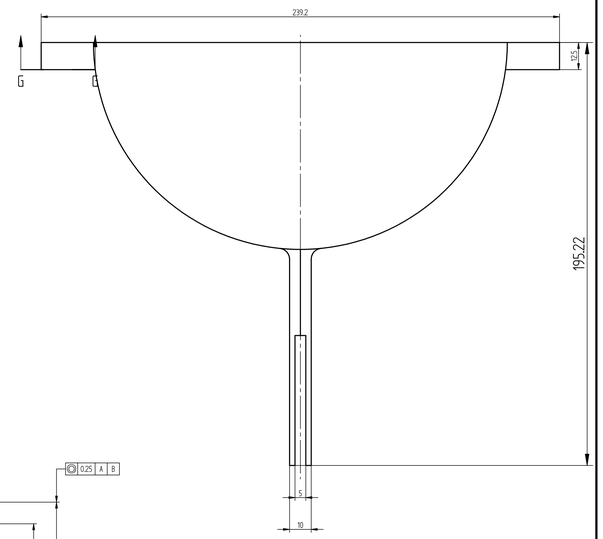

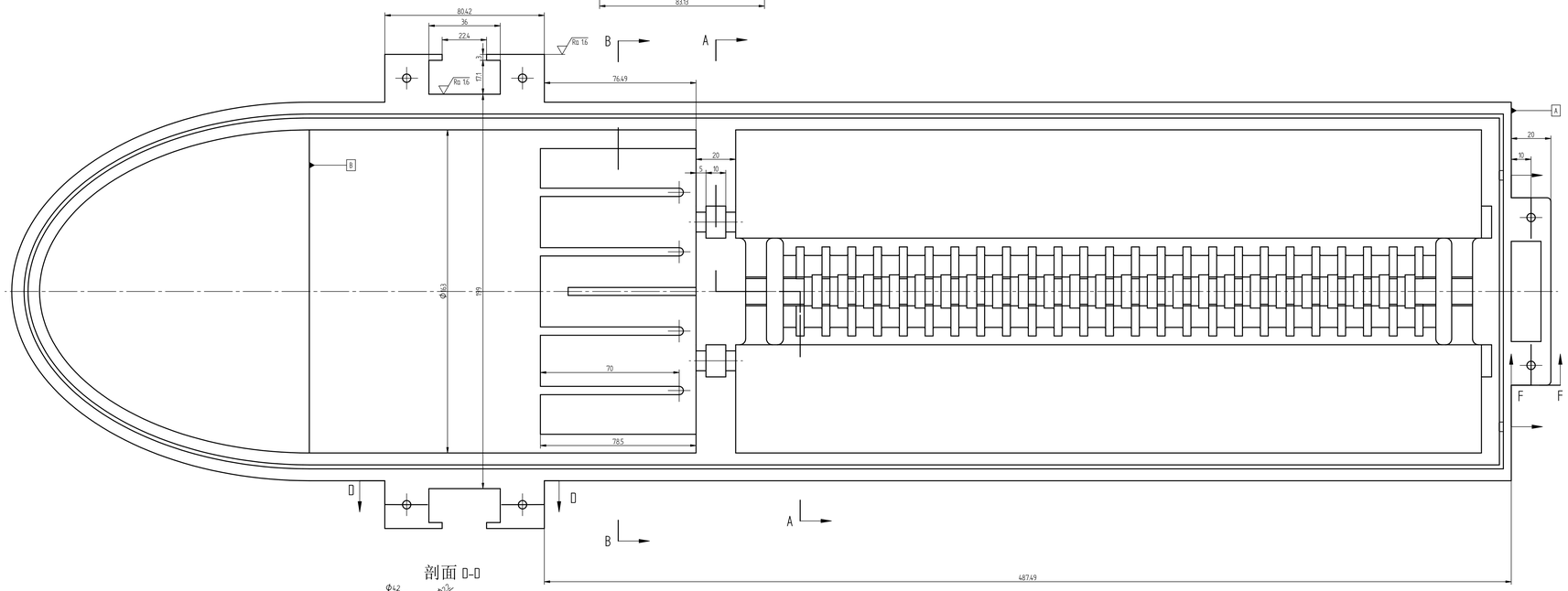

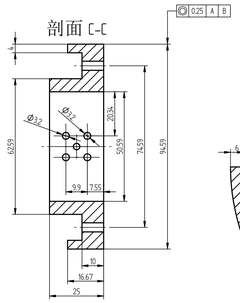

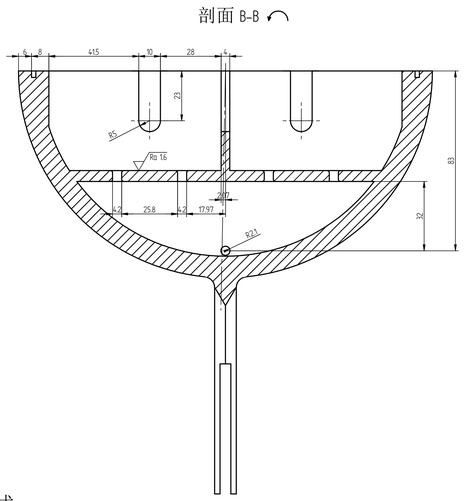

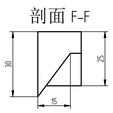

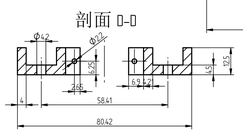

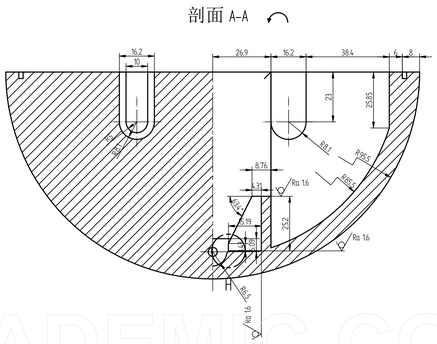

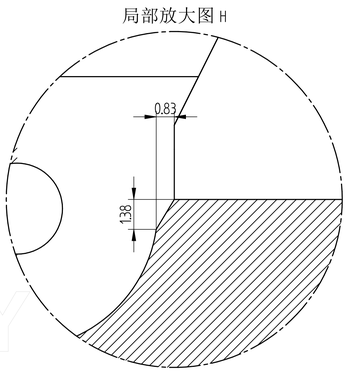

技术要求

1. 未注倒圆R0.5-R5

Ra 1.6 (√)

标记	处数	更改文件号	签字	日期	光敏树脂				下壳体
设计			标准化		阶段标记	件数	重量	比例	
校对			审定			1		1:1	
审核									
工艺			批准		共 1 页		第 1 页		

SOLID EDGE ACADEMIC COPY