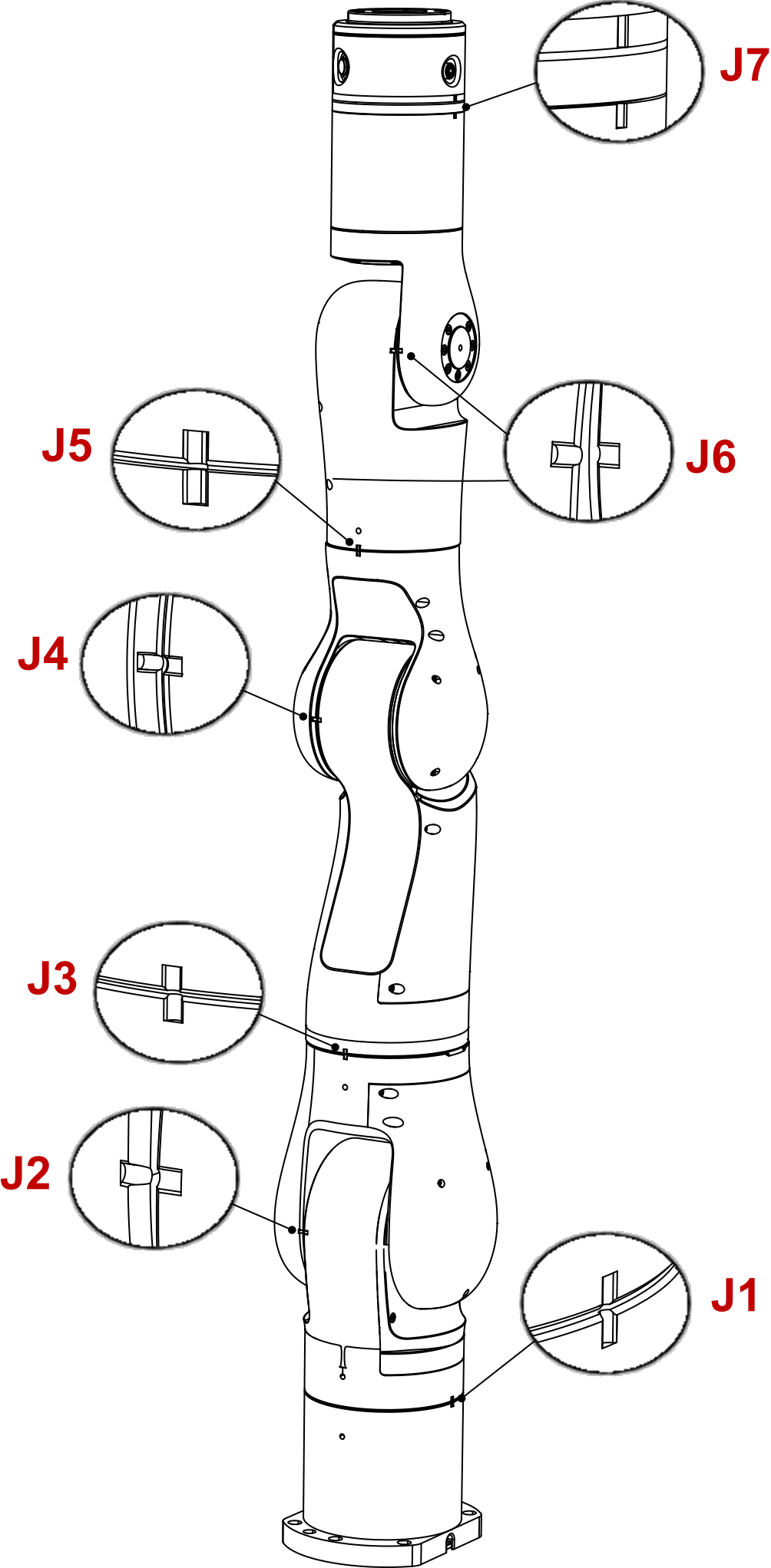
J7
J5
J6
J4
J3
J2
J1