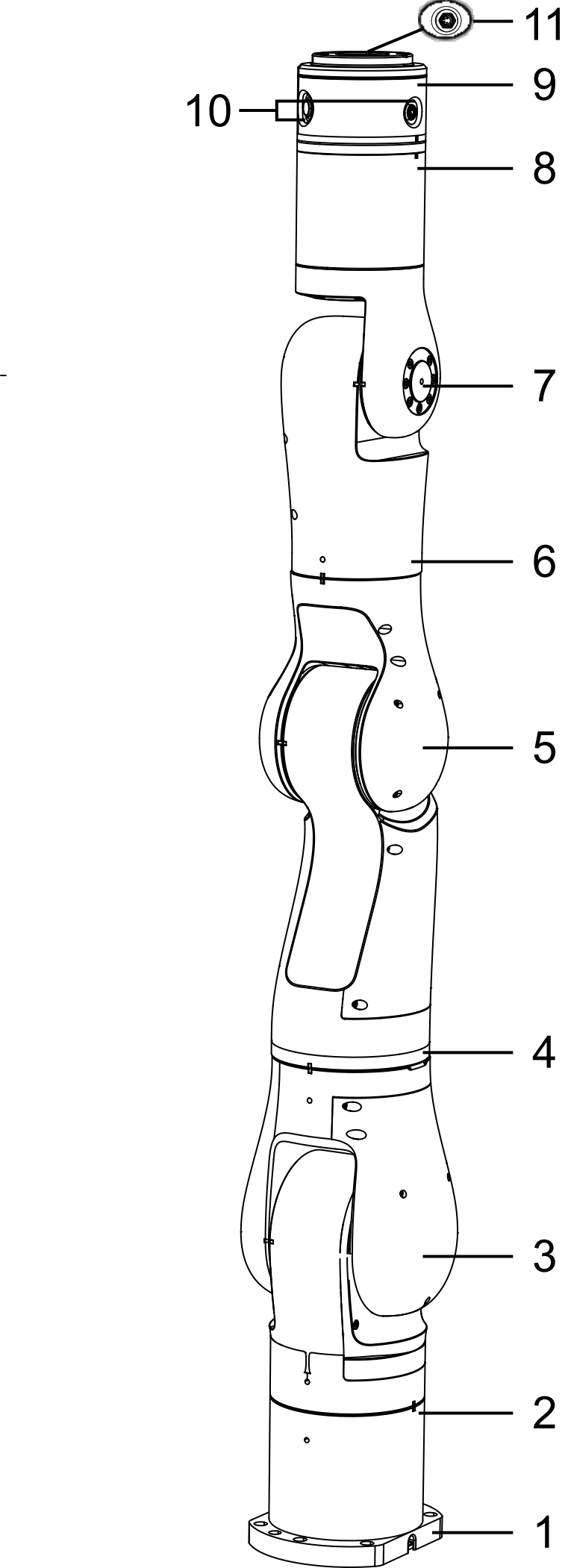
11
9
10
8
7
6
5
4
3
2
1