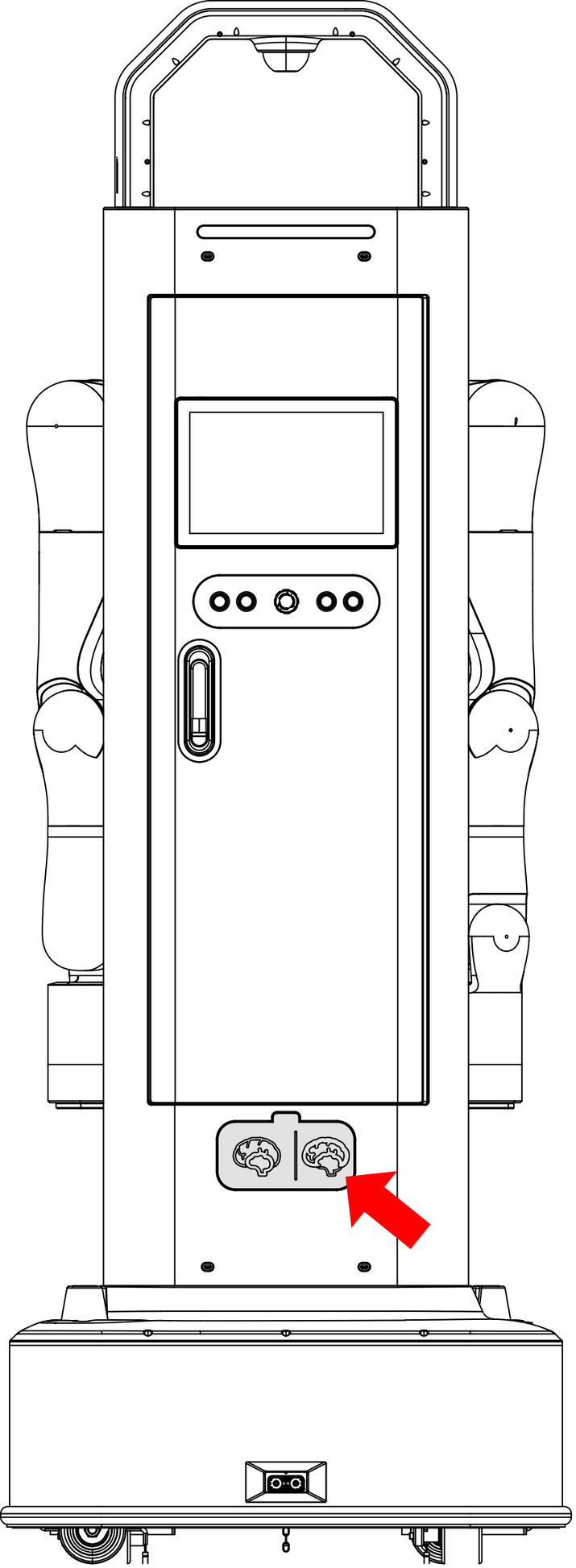

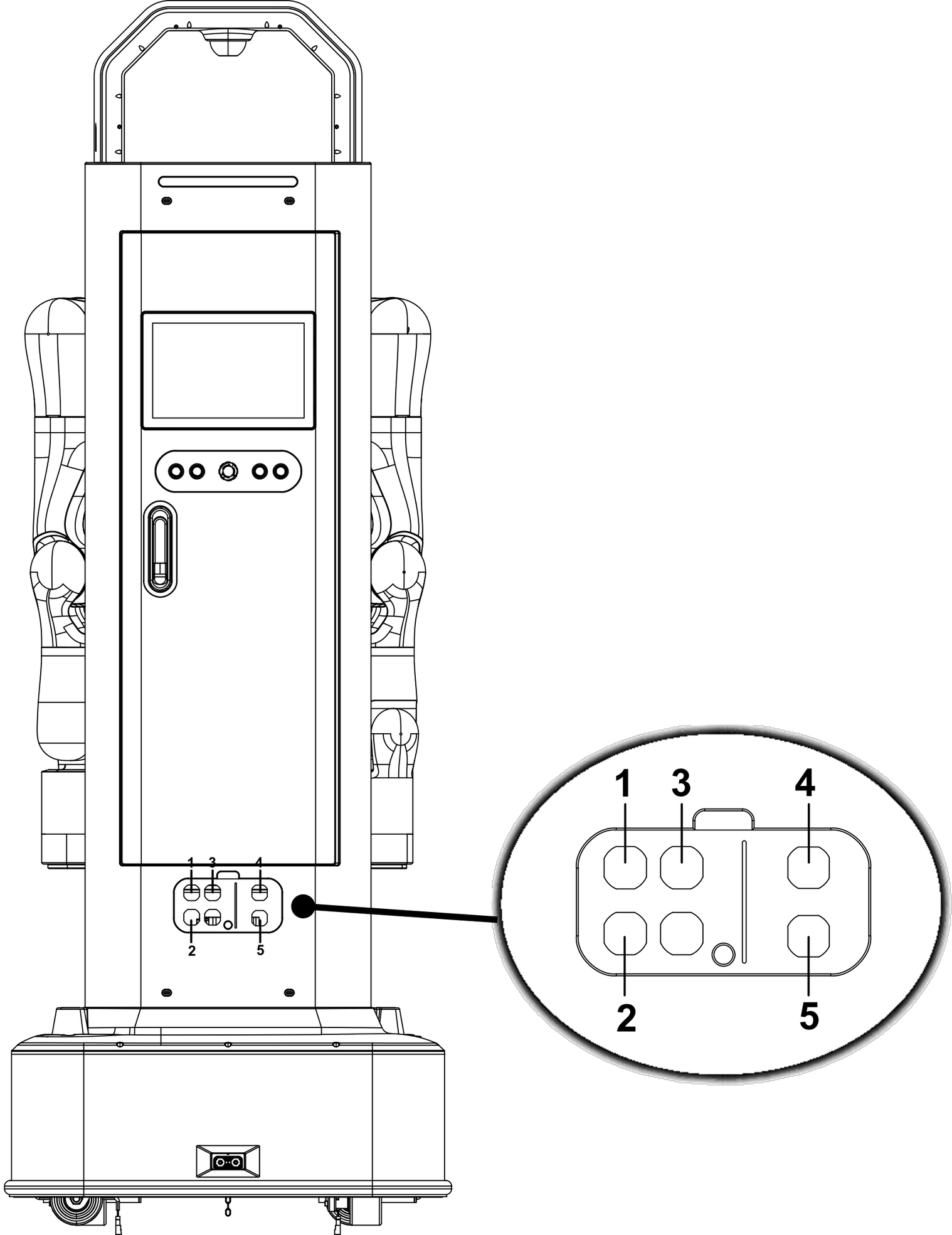
1
3
4
2
5
1
3
4
2
5