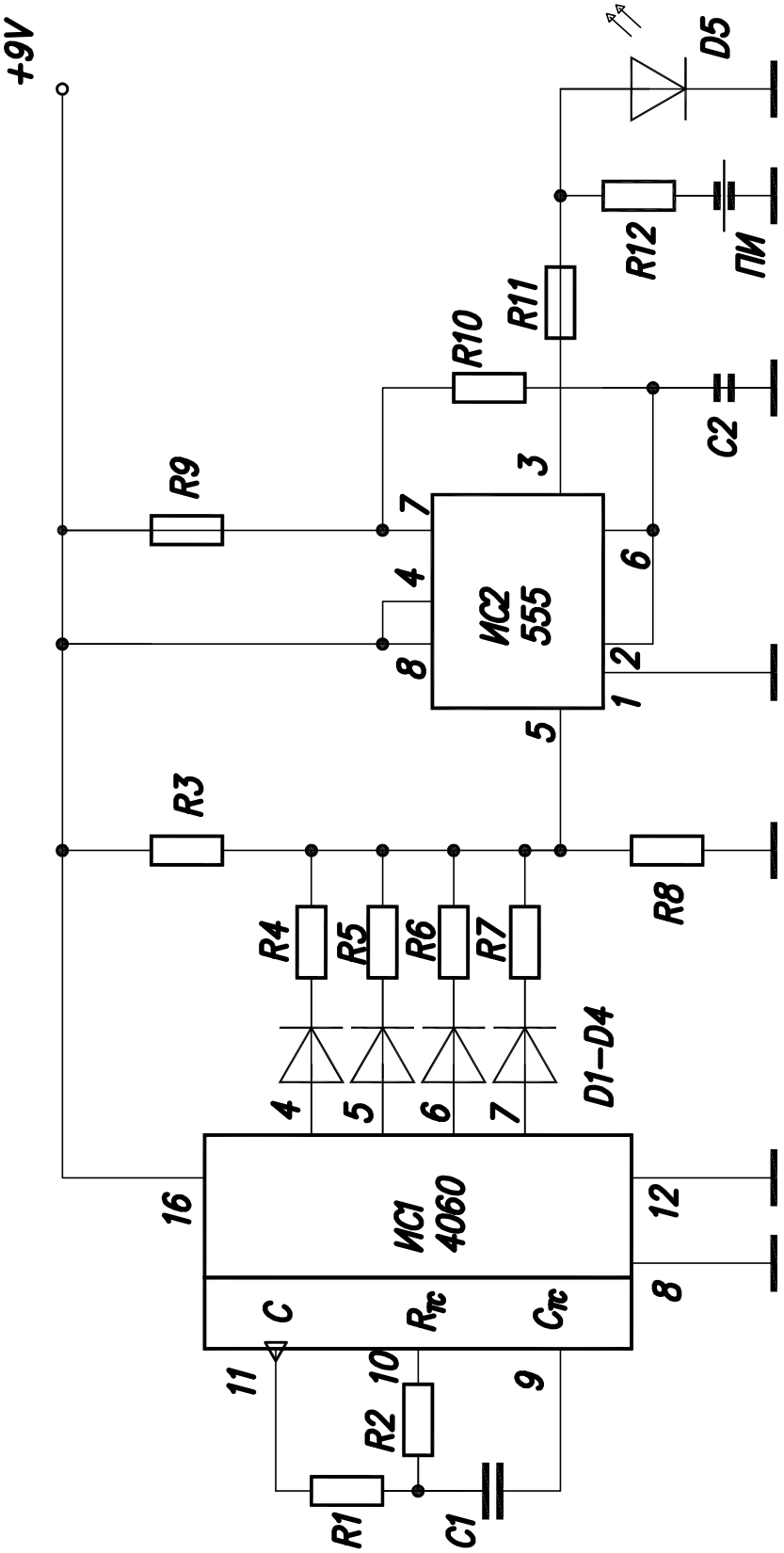


| | | | | |
|---|---|---|---|---|
| | | Мащаб | Маса | |
| Отг. отдел | Техническа справка | Вид на документа **Ел. схема** | | Статус на документа **Въведен** |
| **ТУ–София** | Разработил **Я. Стоилов** | Наименование, доп. наименование **"Антиинсект"** | | |
| | Одобрил | | Изм. Дата на изд. | Език Лист |

A4