CIRCUITO PROTOTIPO BSPD

Title: *BSPD - Diagrama en bloques*		
Author: FSAE MotorSport UTN		
Size: A4	Sheet 1 of 3	Revision: 1.0
File: BSPD_DiagrBloques_SCH.SchDoc		Date: 19/5/2026

UTN.BA
UNIVERSIDAD TECNOLÓGICA NACIONAL
FACULTAD REGIONAL BUENOS AIRES

*

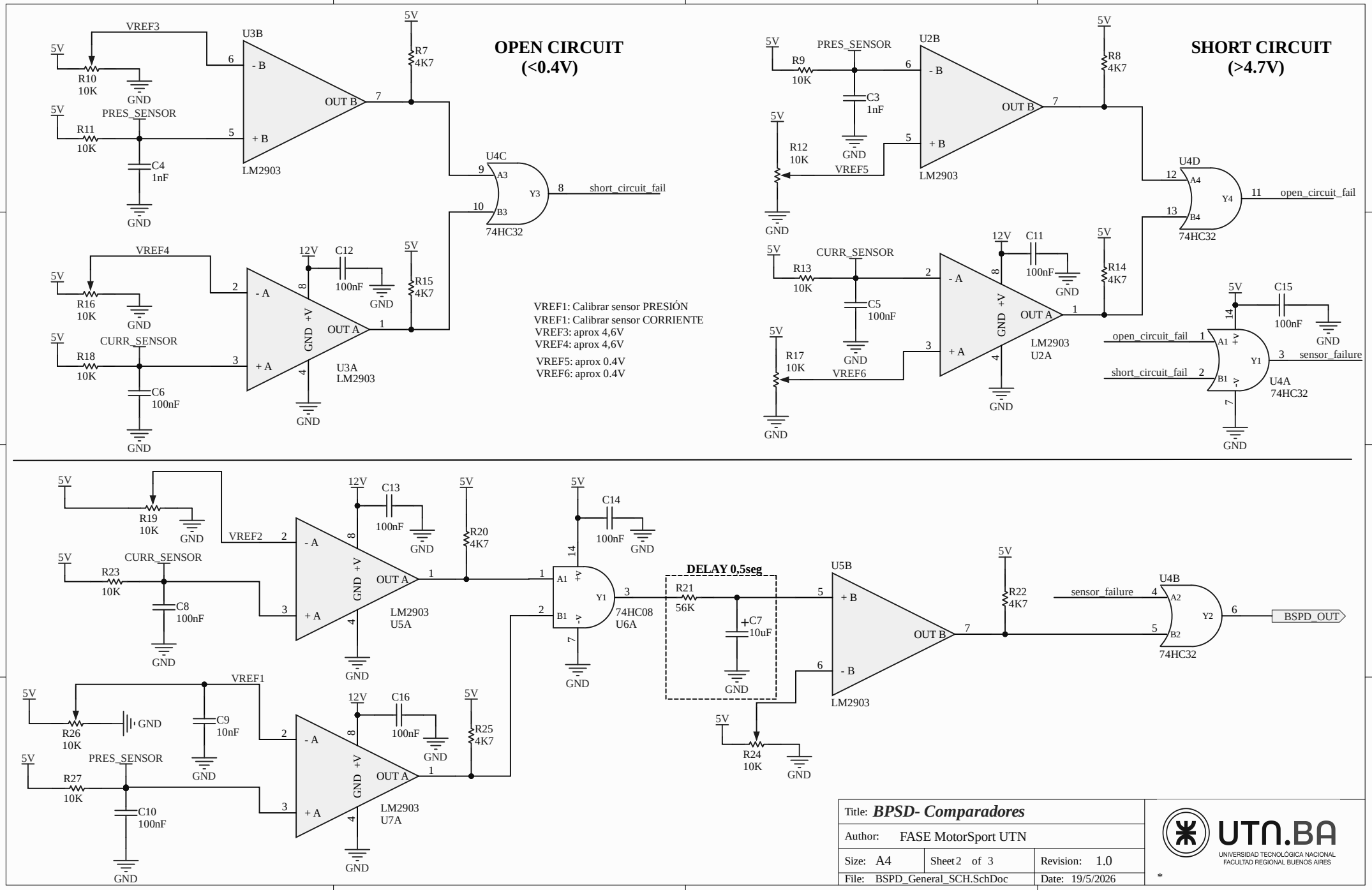
OPEN CIRCUIT
(<0.4V)
SHORT CIRCUIT
(>4.7V)
VREF1: Calibrar sensor PRESIÓN
VREF1: Calibrar sensor CORRIENTE
VREF3: aprox 4,6V
VREF4: aprox 4,6V
VREF5: aprox 0.4V
VREF6: aprox 0.4V
U3B
LM2903
U4C
74HC32
short_circuit_fail
U2B
U4D
open_circuit_fail
U2A
U4A
sensor_failure
U3A
U5A
U7A
U6A
74HC08
DELAY 0,5seg
U5B
BSPD_OUT
PRES_SENSOR
CURR_SENSOR
VREF2
VREF3
VREF4
VREF5
VREF6
5V
12V
GND
Title: BPSD- Comparadores
Author: FASE MotorSport UTN
Size: A4
Sheet 2 of 3
Revision: 1.0
File: BSPD_General_SCH.SchDoc
Date: 19/5/2026
UTN.BA
UNIVERSIDAD TECNOLÓGICA NACIONAL
FACULTAD REGIONAL BUENOS AIRES

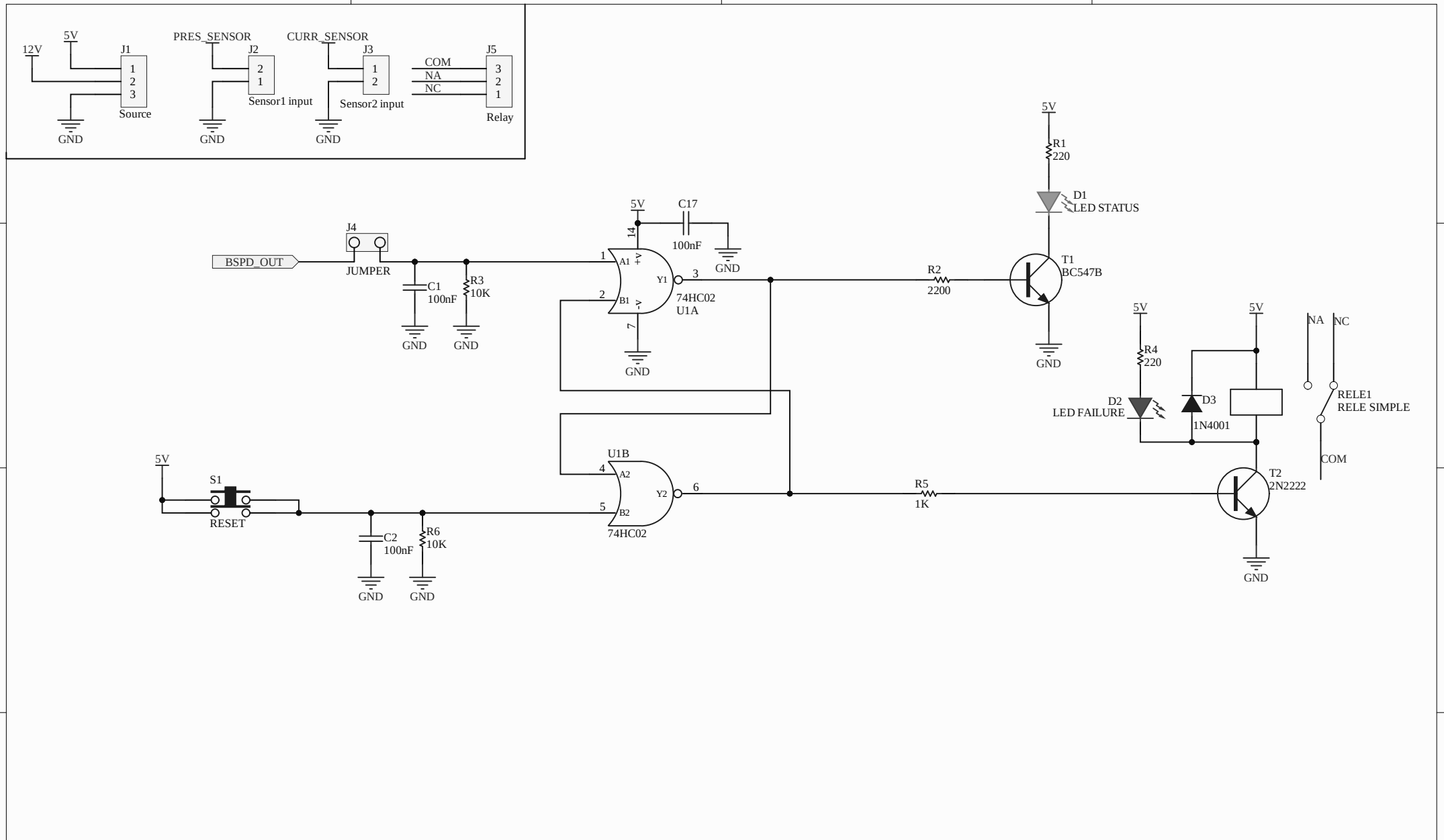

Title: ***BPSD - Retencion estado***		
Author: FSAE MotorSport UTN		
Size: A4	Sheet 3 of 3	Revision: 1.0
File: BSPD_Retencion_SCH.SchDoc		Date: 19/5/2026

UTN.BA
UNIVERSIDAD TECNOLÓGICA NACIONAL
FACULTAD REGIONAL BUENOS AIRES

*